EA01496F/89/RU/02.26-00
71759893
2026-02-27

Products Solutions Services

Инструкции по установке
Клеммный модуль

Cerabar, Deltabar

Endress+Hauser
People for Process Automation

1 Область применения

- Неисправный блок можно заменить только исправным блоком того же типа.
- Используйте только фирменные запасные части Endress+Hauser.
- В программе *Device Viewer* (www.endress.com/deviceviewer) проверьте, подходит ли запасная часть к имеющемуся прибору.

В некоторых приборах обзор запасных частей представлен внутри прибора. Если комплект запасных частей указан в обзоре, нет необходимости проверять его в программе Device Viewer.

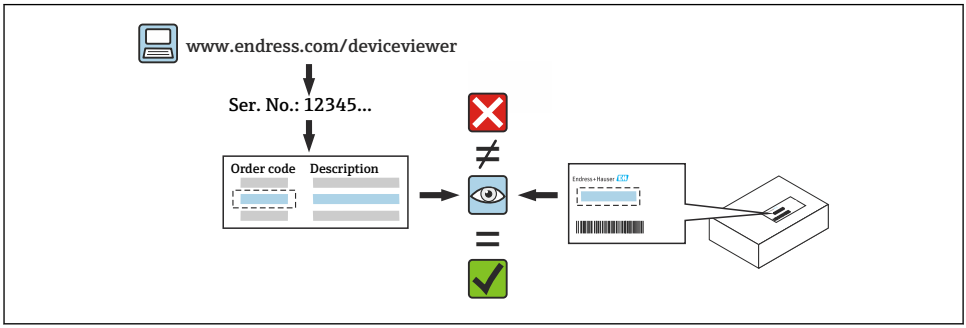

2 Персонал, уполномоченный выполнять ремонт

Технический персонал должен соблюдать следующие требования во время ремонта, монтажа, электрического подключения и ввода в эксплуатацию приборов:

- Пройти обучение по технике безопасности при работе с прибором.
- Ознакомиться с индивидуальными рабочими условиями конкретных приборов.
- При работе с приборами, имеющими сертификаты взрывозащиты, данный персонал должен пройти обучение по взрывозащите.

Технический персонал, выполняющий работы, несет ответственность за то, чтобы работы выполнялись безопасно и в соответствии с требуемым стандартом качества. Он также должен гарантировать безопасность прибора после ремонта.

3 Указания по технике безопасности

- Соблюдайте требования руководства по эксплуатации прибора.
- Необходимо соблюдать государственные нормативные требования, регулирующие процедуры монтажа, электрического подключения, ввода в эксплуатацию, обслуживания и ремонта.
- Для приборов, предназначенных для использования во взрывоопасных зонах, соблюдайте указания, приведенные в документации по взрывобезопасности (XA).

- В случае применения приборов в системах, связанных с безопасностью, в соответствии с МЭК 61508 или МЭК 61511: выполняйте ввод в эксплуатацию после ремонта согласно инструкции, изложенной в руководстве по эксплуатации.
- Перед снятием прибора: переведите процесс в безопасное состояние и очистите трубопроводы от опасных веществ.
- Опасность ожогов от горячих поверхностей! Перед началом работы: дождитесь остывания системы и прибора до приемлемой для касания температуры.
- Опасность повреждения электронных компонентов! Убедитесь в том, что рабочая среда защищена от электростатического разряда.
- Не допускается модификация прибора.
- Соблюдайте указания по транспортировке и возврату прибора, приведенные в руководстве по эксплуатации.

Более подробные сведения об техническом обслуживании и запасных частях можно получить в региональном торговом представительстве Endress+Hauser.

4 Список инструментов

4 мм

T10

5 Снятие клеммного модуля

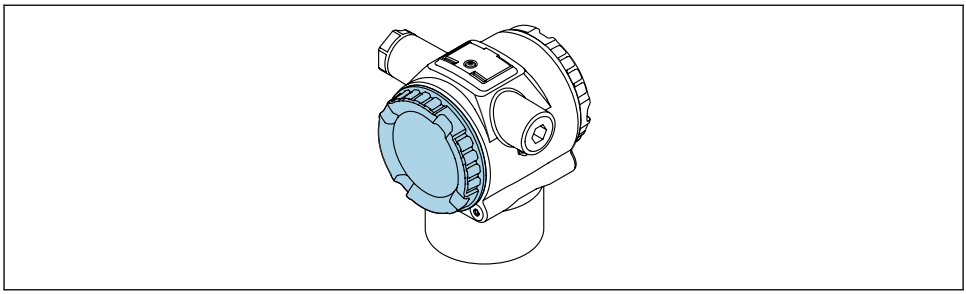

1 Монтажное положение

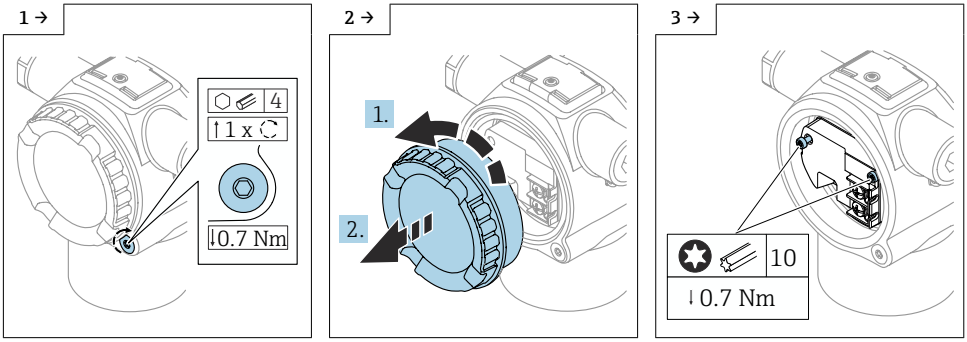

- Убедитесь в том, что между крышкой и стопорным винтом крышки нет натяжения. Для этого поверните стопорный винт крышки в направлении затяжки.

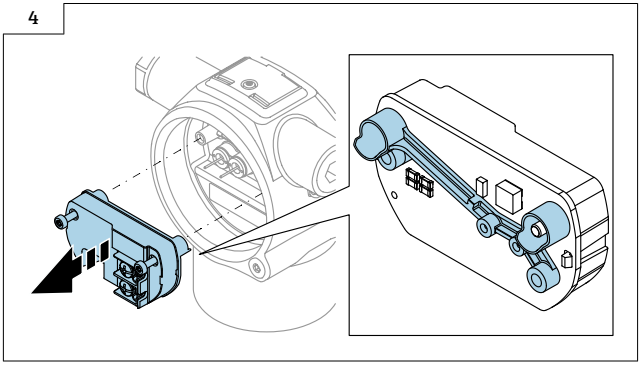

- Снимите клеммный модуль вместе с уплотнительной втулкой.

6 Монтаж

6.1 Общие инструкции по монтажу

Монтаж производится путем выполнения процедуры снятия в обратном порядке.

6.2 Специальные инструкции по монтажу

1 →

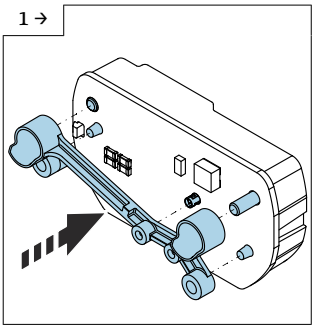

- Правильно установите уплотнительную втулку.

2

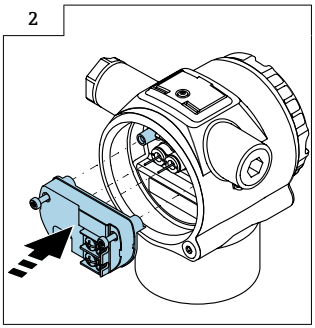

- Убедитесь, что при установке клеммный модуль расположен правильно, чтобы избежать повреждения контактных штырей.

7 Утилизация

Если этого требует Директива 2012/19 ЕС об отходах электрического и электронного оборудования (WEEE), изделия маркируются указанным символом, с тем чтобы свести к минимуму возможность утилизации WEEE как несортированных коммунальных отходов. Не утилизируйте изделия с такой маркировкой как несортированные коммунальные отходы. Вместо этого верните их изготовителю для утилизации в соответствии с действующими правилами.

71759893

www.addresses.endress.com

Endress+Hauser

People for Process Automation