BA01724D/06/DE/03.19
71441982
2019-07-01

Gültig ab Version
01.01.zz (Gerätefirmware)

Betriebsanleitung
Proline Promag P 500 PROFINET

Magnetisch-induktives Durchflussmessgerät

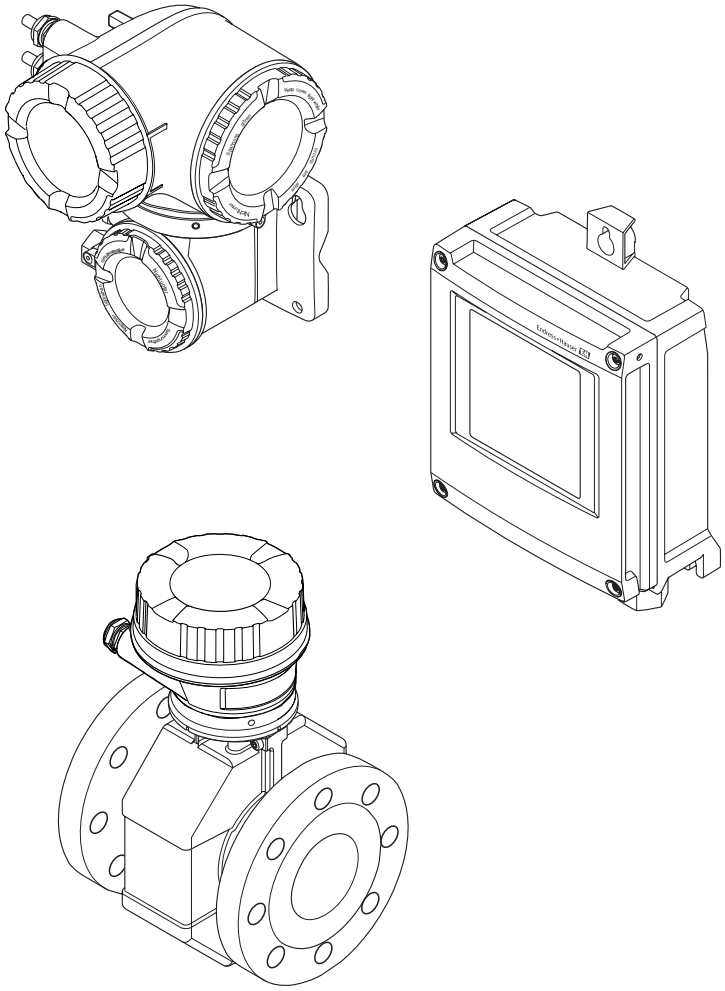

Endress+Hauser
People for Process Automation

- Dokument so aufbewahren, dass das Dokument bei Arbeiten am und mit dem Gerät jederzeit verfügbar ist.
- Um eine Gefährdung für Personen oder die Anlage zu vermeiden: Kapitel "Grundlegende Sicherheitshinweise" sowie alle anderen, arbeitsspezifischen Sicherheitshinweise im Dokument sorgfältig lesen.
- Der Hersteller behält sich vor, technische Daten ohne spezielle Ankündigung dem entwicklungstechnischen Fortschritt anzupassen. Über die Aktualität und eventuelle Erweiterungen dieser Anleitung gibt Ihre Endress+Hauser Vertriebszentrale Auskunft.

Inhaltsverzeichnis

1 Hinweise zum Dokument 6
1.1 Dokumentfunktion 6
1.2 Symbole 6
1.2.1 Warnhinweissymbole 6
1.2.2 Elektrische Symbole 6
1.2.3 Kommunikationsspezifische Symbole 6
1.2.4 Werkzeugsymbole 7
1.2.5 Symbole für Informationstypen 7
1.2.6 Symbole in Grafiken 7
1.3 Dokumentation 8
1.3.1 Standarddokumentation 8
1.3.2 Geräteabhängige Zusatzdokumentation 8
1.4 Eingetragene Marken 8

2 Sicherheitshinweise 9
2.1 Anforderungen an das Personal 9
2.2 Bestimmungsgemäße Verwendung 9
2.3 Arbeitssicherheit 10
2.4 Betriebssicherheit 10
2.5 Produktsicherheit 10
2.6 IT-Sicherheit 11
2.7 Gerätespezifische IT Sicherheit 11
2.7.1 Zugriff mittels Hardwareschreibschutz schützen 11
2.7.2 Zugriff mittels Passwort schützen . . . 11
2.7.3 Zugriff via Webserver 12
2.7.4 Zugriff via Serviceschnittstelle (CDI-RJ45) 12

3 Produktbeschreibung 14
3.1 Produktaufbau 14
3.1.1 Proline 500 – digital 14
3.1.2 Proline 500 15

4 Warenannahme und Produktidentifizierung 16
4.1 Warenannahme 16
4.2 Produktidentifizierung 16
4.2.1 Messumformer-Typenschild 17
4.2.2 Messaufnehmer-Typenschild 19
4.2.3 Symbole auf Messgerät 20

5 Lagerung und Transport 21
5.1 Lagerbedingungen 21
5.2 Produkt transportieren 21
5.2.1 Messgeräte ohne Hebeösen 21
5.2.2 Messgeräte mit Hebeösen 22
5.2.3 Transport mit einem Gabelstapler . . . 22
5.3 Verpackungsentsorgung 22

6 Montage 23
6.1 Montagebedingungen 23
6.1.1 Montageposition 23
6.1.2 Anforderungen aus Umgebung und Prozess 25
6.1.3 Spezielle Montagehinweise 28
6.2 Messgerät montieren 29
6.2.1 Benötigtes Werkzeug 29
6.2.2 Messgerät vorbereiten 29
6.2.3 Messaufnehmer montieren 29
6.2.4 Messumformergehäuse montieren: Proline 500 – digital 33
6.2.5 Messumformergehäuse montieren: Proline 500 35
6.2.6 Messumformergehäuse drehen: Proline 500 36
6.2.7 Anzeigemodul drehen: Proline 500 . . 37
6.3 Montagekontrolle 37

7 Elektrischer Anschluss 38
7.1 Anschlussbedingungen 38
7.1.1 Benötigtes Werkzeug 38
7.1.2 Anforderungen an Anschlusskabel . . . 38
7.1.3 Klemmenbelegung 42
7.1.4 Verfügbare Gerätestecker 43
7.1.5 Pinbelegung Gerätestecker 43
7.1.6 Messgerät vorbereiten 43
7.1.7 Verbindungskabel vorbereiten: Proline 500 – digital 44
7.1.8 Verbindungskabel vorbereiten: Proline 500 44
7.2 Messgerät anschließen: Proline 500 – digital 46
7.2.1 Verbindungskabel anschließen 46
7.2.2 Messumformer anschließen 49
7.2.3 Messumformer in ein Netzwerk einbinden 52
7.3 Messgerät anschließen: Proline 500 54
7.3.1 Verbindungskabel anschließen 54
7.3.2 Messumformer anschließen 57
7.3.3 Messumformer in ein Netzwerk einbinden 60
7.4 Potenzialausgleich sicherstellen 61
7.4.1 Anforderungen 61
7.4.2 Anschlussbeispiel Standardfall 62
7.4.3 Anschlussbeispiele Sonderfälle 62
7.5 Spezielle Anschlusshinweise 64
7.5.1 Anschlussbeispiele 64
7.6 Hardwareeinstellungen 67
7.6.1 Gerätenamen einstellen 67
7.6.2 Default IP-Adresse aktivieren 70
7.7 Schutzart sicherstellen 71
7.8 Anschlusskontrolle 72

8 Bedienungsmöglichkeiten 73
8.1 Übersicht zu Bedienungsmöglichkeiten 73
8.2 Aufbau und Funktionsweise des Bedienmenüs 74
8.2.1 Aufbau des Bedienmenüs 74
8.2.2 Bedienphilosophie 75
8.3 Zugriff auf Bedienmenü via Vor-Ort-Anzeige 76
8.3.1 Betriebsanzeige 76
8.3.2 Navigieransicht 77
8.3.3 Editieransicht 79
8.3.4 Bedienelemente 81
8.3.5 Kontextmenü aufrufen 82
8.3.6 Navigieren und aus Liste wählen 83
8.3.7 Parameter direkt aufrufen 83
8.3.8 Hilfetext aufrufen 84
8.3.9 Parameter ändern 84
8.3.10 Anwenderrollen und ihre Zugriffsrechte 85
8.3.11 Schreibschutz aufheben via Freigabecode 85
8.3.12 Tastenverriegelung ein- und ausschalten 86
8.4 Zugriff auf Bedienmenü via Webbrowser 86
8.4.1 Funktionsumfang 86
8.4.2 Voraussetzungen 87
8.4.3 Verbindungsaufbau 88
8.4.4 Einloggen 90
8.4.5 Bedienoberfläche 91
8.4.6 Webserver deaktivieren 92
8.4.7 Ausloggen 93
8.5 Zugriff auf Bedienmenü via Bedientool 93
8.5.1 Bedientool anschließen 93
8.5.2 FieldCare 97
8.5.3 DeviceCare 98

9 Systemintegration 99
9.1 Übersicht zu Gerätebeschreibungsdateien 99
9.1.1 Aktuelle Versionsdaten zum Gerät . . . 99
9.1.2 Bedientools 99
9.2 Gerätestammdatei (GSD) 99
9.2.1 Dateiname der Gerätestammdatei (GSD) 100
9.3 Zyklische Datenübertragung 101
9.3.1 Übersicht Module 101
9.3.2 Beschreibung der Module 101
9.3.3 Kodierung des Status 107
9.3.4 Werkseinstellung 108
9.3.5 Startup-Parametrierung 108
9.4 Systemredundanz S2 109

10 Inbetriebnahme 110
10.1 Installations- und Funktionskontrolle 110
10.2 Messgerät einschalten 110
10.3 Verbindungsaufbau via FieldCare 110
10.4 Bediensprache einstellen 110
10.5 Messgerät konfigurieren 111
10.5.1 Messstellenbezeichnung festlegen . . 112
10.5.2 Systemeinheiten einstellen 112
10.5.3 Kommunikationsschnittstelle anzeigen 114
10.5.4 Messstoff auswählen und einstellen 116
10.5.5 I/O-Konfiguration anzeigen 116
10.5.6 Stromeingang konfigurieren 117
10.5.7 Statuseingang konfigurieren 118
10.5.8 Stromausgang konfigurieren 119
10.5.9 Impuls-/Frequenz-/Schaltausgang konfigurieren 122
10.5.10 Relaisausgang konfigurieren 128
10.5.11 Vor-Ort-Anzeige konfigurieren 130
10.5.12 Schleichmenge konfigurieren 133
10.5.13 Leerrohrüberwachung konfigurieren 135
10.6 Erweiterte Einstellungen 136
10.6.1 Parameter zur Eingabe des Freigabecodes nutzen 137
10.6.2 Sensorabgleich durchführen 137
10.6.3 Summenzähler konfigurieren 137
10.6.4 Weitere Anzeigenkonfigurationen durchführen 139
10.6.5 Elektrodenreinigung durchführen . . 143
10.6.6 WLAN konfigurieren 144
10.6.7 Konfiguration verwalten 146
10.6.8 Parameter zur Administration des Geräts nutzen 147
10.7 Simulation 149
10.8 Einstellungen vor unerlaubtem Zugriff schützen 151
10.8.1 Schreibschutz via Freigabecode 152
10.8.2 Schreibschutz via Verriegelungsschalter 153

11 Betrieb 156
11.1 Status der Geräteverriegelung ablesen 156
11.2 Bediensprache anpassen 156
11.3 Anzeige konfigurieren 156
11.4 Messwerte ablesen 156
11.4.1 Untermenü "Prozessgrößen" 157
11.4.2 Summenzähler 157
11.4.3 Untermenü "Eingangswerte" 158
11.4.4 Ausgangswerte 160
11.5 Messgerät an Prozessbedingungen anpassen 161
11.6 Summenzähler-Reset durchführen 161
11.6.1 Funktionsumfang von Parameter "Steuerung Summenzähler" 162
11.6.2 Funktionsumfang von Parameter "Alle Summenzähler zurücksetzen" . . 163
11.7 Messwerthistorie anzeigen 163

12 Diagnose und Störungsbehebung . . 166
12.1 Allgemeine Störungsbehebungen 166
12.2 Diagnoseinformation via Leuchtdioden 169
12.2.1 Messumformer 169

12.2.2 Anschlussgehäuse Messaufnehmer 172
12.3 Diagnoseinformation auf Vor-Ort-Anzeige . . 174
12.3.1 Diagnosemeldung 174
12.3.2 Behebungsmaßnahmen aufrufen . . . 176
12.4 Diagnoseinformation im Webbrowser 176
12.4.1 Diagnosemöglichkeiten 176
12.4.2 Behebungsmaßnahmen aufrufen . . . 177
12.5 Diagnoseinformation in FieldCare oder DeviceCare 177
12.5.1 Diagnosemöglichkeiten 177
12.5.2 Behebungsmaßnahmen aufrufen . . . 178
12.6 Diagnoseinformationen anpassen 179
12.6.1 Diagnoseverhalten anpassen 179
12.7 Übersicht zu Diagnoseinformationen 181
12.7.1 Diagnose zum Sensor 182
12.7.2 Diagnose zur Elektronik 185
12.7.3 Diagnose zur Konfiguration 196
12.7.4 Diagnose zum Prozess 204
12.8 Anstehende Diagnoseereignisse 208
12.9 Diagnoseliste 209
12.10 Ereignis-Logbuch 209
12.10.1 Ereignis-Logbuch auslesen 209
12.10.2 Ereignis-Logbuch filtern 210
12.10.3 Übersicht zu Informationsereignissen 210
12.11 Messgerät zurücksetzen 212
12.11.1 Funktionsumfang von Parameter "Gerät zurücksetzen" 212
12.12 Geräteinformationen 212
12.13 Firmware-Historie 214

13 Wartung 215

13.1 Wartungsarbeiten 215
13.1.1 Außenreinigung 215
13.1.2 Innenreinigung 215
13.1.3 Austausch von Dichtungen 215
13.2 Mess- und Prüfmittel 215
13.3 Endress+Hauser Dienstleistungen 215

14 Reparatur 216

14.1 Allgemeine Hinweise 216
14.1.1 Reparatur- und Umbaukonzept 216
14.1.2 Hinweise zu Reparatur und Umbau . 216
14.2 Ersatzteile 216
14.3 Endress+Hauser Dienstleistungen 216
14.4 Rücksendung 216
14.5 Entsorgung 216
14.5.1 Messgerät demontieren 216
14.5.2 Messgerät entsorgen 217

15 Zubehör 218

15.1 Gerätespezifisches Zubehör 218
15.1.1 Zum Messumformer 218
15.1.2 Zum Messaufnehmer 219
15.2 Kommunikationsspezifisches Zubehör 219
15.3 Servicespezifisches Zubehör 220
15.4 Systemkomponenten 221

16 Technische Daten 222

16.1 Anwendungsbereich 222
16.2 Arbeitsweise und Systemaufbau 222
16.3 Eingang 222
16.4 Ausgang 226
16.5 Energieversorgung 231
16.6 Leistungsmerkmale 232
16.7 Montage 233
16.8 Umgebung 233
16.9 Prozess 234
16.10 Konstruktiver Aufbau 237
16.11 Bedienbarkeit 242
16.12 Zertifikate und Zulassungen 245
16.13 Anwendungspakete 247
16.14 Zubehör 248
16.15 Ergänzende Dokumentation 248

Stichwortverzeichnis 250

1 Hinweise zum Dokument

1.1 Dokumentfunktion

Diese Anleitung liefert alle Informationen, die in den verschiedenen Phasen des Lebenszyklus des Geräts benötigt werden: Von der Produktidentifizierung, Warenannahme und Lagerung über Montage, Anschluss, Bedienungsgrundlagen und Inbetriebnahme bis hin zur Störungsbeseitigung, Wartung und Entsorgung.

1.2 Symbole

1.2.1 Warnhinweissymbole

⚠ GEFAHR
Dieser Hinweis macht auf eine gefährliche Situation aufmerksam, die, wenn sie nicht vermieden wird, zu Tod oder schwerer Körperverletzung führen wird.

⚠ WARNUNG
Dieser Hinweis macht auf eine gefährliche Situation aufmerksam, die, wenn sie nicht vermieden wird, zu Tod oder schwerer Körperverletzung führen kann.

⚠ VORSICHT
Dieser Hinweis macht auf eine gefährliche Situation aufmerksam, die, wenn sie nicht vermieden wird, zu leichter oder mittelschwerer Körperverletzung führen kann.

HINWEIS
Dieser Hinweis enthält Informationen zu Vorgehensweisen und weiterführenden Sachverhalten, die keine Körperverletzung nach sich ziehen.

1.2.2 Elektrische Symbole

Symbol	Bedeutung
⎓	Gleichstrom
∼	Wechselstrom
≂	Gleich- und Wechselstrom
⏚	**Erdanschluss** Eine geerdete Klemme, die vom Gesichtspunkt des Benutzers über ein Erdungssystem geerdet ist.
⏚	**Schutzerde (PE: Protective earth)** Erdungsklemmen, die geerdet werden müssen, bevor andere Anschlüsse hergestellt werden dürfen. Die Erdungsklemmen befinden sich innen und außen am Gerät: ▪ Innere Erdungsklemme: Schutzerde wird mit dem Versorgungsnetz verbunden. ▪ Äußere Erdungsklemme: Gerät wird mit dem Erdungssystem der Anlage verbunden.

1.2.3 Kommunikationsspezifische Symbole

Symbol	Bedeutung
📶	**Wireless Local Area Network (WLAN)** Kommunikation über ein drahtloses, lokales Netzwerk.
●	**LED** Leuchtdiode ist aus.

Symbol	Bedeutung
	LED Leuchtdiode ist an.
	LED Leuchtdiode blinkt.

1.2.4 Werkzeugsymbole

Symbol	Bedeutung
	Torxschraubendreher
	Kreuzschlitzschraubendreher
	Gabelschlüssel

1.2.5 Symbole für Informationstypen

Symbol	Bedeutung
	Erlaubt Abläufe, Prozesse oder Handlungen, die erlaubt sind.
	Zu bevorzugen Abläufe, Prozesse oder Handlungen, die zu bevorzugen sind.
	Verboten Abläufe, Prozesse oder Handlungen, die verboten sind.
	Tipp Kennzeichnet zusätzliche Informationen.
	Verweis auf Dokumentation
	Verweis auf Seite
	Verweis auf Abbildung
▶	Zu beachtender Hinweis oder einzelner Handlungsschritt
1., 2., 3....	Handlungsschritte
↳	Ergebnis eines Handlungsschritts
	Hilfe im Problemfall
	Sichtkontrolle

1.2.6 Symbole in Grafiken

Symbol	Bedeutung
1, 2, 3, ...	Positionsnummern
1., 2., 3., ...	Handlungsschritte
A, B, C, ...	Ansichten
A-A, B-B, C-C, ...	Schnitte
EX	Explosionsgefährdeter Bereich

Symbol	Bedeutung
	Sicherer Bereich (nicht explosionsgefährdeter Bereich)
	Durchflussrichtung

1.3 Dokumentation

Eine Übersicht zum Umfang der zugehörigen Technischen Dokumentation bieten:
- *W@M Device Viewer* (www.endress.com/deviceviewer): Seriennummer vom Typenschild eingeben
- *Endress+Hauser Operations App*: Seriennummer vom Typenschild eingeben oder 2D-Matrixcode (QR-Code) auf dem Typenschild einscannen

Detaillierte Auflistung der einzelnen Dokumente inklusive Dokumentationscode → 248

1.3.1 Standarddokumentation

Dokumenttyp	Zweck und Inhalt des Dokuments
Technische Information	**Planungshilfe für Ihr Gerät** Das Dokument liefert alle technischen Daten zum Gerät und gibt einen Überblick, was rund um das Gerät bestellt werden kann.
Kurzanleitung Messaufnehmer	**Schnell zum 1. Messwert - Teil 1** Die Kurzanleitung Messaufnehmer richtet sich an Fachspezialisten, die für die Montage des Messgeräts verantwortlich sind. ▪ Warenannahme und Produktidentifizierung ▪ Lagerung und Transport ▪ Montage
Kurzanleitung Messumformer	**Schnell zum 1. Messwert - Teil 2** Die Kurzanleitung Messumformer richtet sich an Fachspezialisten, die für die Inbetriebnahme, Konfiguration und Parametrierung des Messgeräts (bis zum ersten Messwert) verantwortlich sind. ▪ Produktbeschreibung ▪ Montage ▪ Elektrischer Anschluss ▪ Bedienungsmöglichkeiten ▪ Systemintegration ▪ Inbetriebnahme ▪ Diagnoseinformationen
Beschreibung Geräteparameter	**Referenzwerk für Ihre Parameter** Das Dokument liefert detaillierte Erläuterungen zu jedem einzelnen Parameter des Experten-Bedienmenü. Die Beschreibung richtet sich an Personen, die über den gesamten Lebenszyklus mit dem Gerät arbeiten und dabei spezifische Konfigurationen durchführen.

1.3.2 Geräteabhängige Zusatzdokumentation

Je nach bestellter Geräteausführung werden weitere Dokumente mitgeliefert: Anweisungen der entsprechenden Zusatzdokumentation konsequent beachten. Die Zusatzdokumentation ist fester Bestandteil der Dokumentation zum Gerät.

1.4 Eingetragene Marken

PROFINET®
Eingetragene Marke der PROFIBUS Nutzerorganisation e.V., Karlsruhe, Deutschland

2 Sicherheitshinweise

2.1 Anforderungen an das Personal

Das Personal für Installation, Inbetriebnahme, Diagnose und Wartung muss folgende Bedingungen erfüllen:
- Ausgebildetes Fachpersonal: Verfügt über Qualifikation, die dieser Funktion und Tätigkeit entspricht.
- Vom Anlagenbetreiber autorisiert.
- Mit den nationalen Vorschriften vertraut.
- Vor Arbeitsbeginn: Anweisungen in Anleitung und Zusatzdokumentation sowie Zertifikate (je nach Anwendung) lesen und verstehen.
- Anweisungen und Rahmenbedingungen befolgen.

Das Bedienpersonal muss folgende Bedingungen erfüllen:
- Entsprechend den Aufgabenanforderungen vom Anlagenbetreiber eingewiesen und autorisiert.
- Anweisungen in dieser Anleitung befolgen.

2.2 Bestimmungsgemäße Verwendung

Anwendungsbereich und Messstoffe
Das in dieser Anleitung beschriebene Messgerät ist nur für die Durchflussmessung von Flüssigkeiten bestimmt, die eine Mindestleitfähigkeit von 5 µS/cm aufweisen.

Je nach bestellter Ausführung kann das Messgerät auch potenziell explosionsgefährliche, entzündliche, giftige und brandfördernde Messstoffe messen.

Messgeräte zum Einsatz im explosionsgefährdeten Bereich, in hygienischen Anwendungen oder bei erhöhten Risiken durch Prozessdruck sind auf dem Typenschild speziell gekennzeichnet.

Um den einwandfreien Zustand des Messgeräts für die Betriebszeit zu gewährleisten:
- Spezifizierten Druck- und Temperaturbereich einhalten.
- Messgerät nur unter Einhaltung der Daten auf dem Typenschild und der in Anleitung und Zusatzdokumentation aufgelisteten Rahmenbedingungen einsetzen.
- Anhand des Typenschildes überprüfen, ob das bestellte Gerät für den vorgesehenen Gebrauch im zulassungsrelevanten Bereich eingesetzt werden kann (z.B. Explosionsschutz, Druckgerätesicherheit).
- Messgerät nur für Messstoffe einsetzen, gegen welche die prozessberührenden Materialien hinreichend beständig sind.
- Wenn die Umgebungstemperatur des Messgeräts außerhalb der atmosphärischen Temperatur liegt, dann müssen die relevanten Randbedingungen gemäß der zugehörigen Gerätedokumentation → 🗎 8 zwingend beachtet werden.
- Messgerät dauerhaft vor Korrosion durch Umwelteinflüsse schützen.

Fehlgebrauch
Eine nicht bestimmungsgemäße Verwendung kann die Sicherheit beeinträchtigen.
Der Hersteller haftet nicht für Schäden, die aus unsachgemäßer oder nicht bestimmungsgemäßer Verwendung entstehen.

⚠ WARNUNG

Bruchgefahr durch korrosive oder abrasive Messstoffe sowie Umgebungsbedingungen!
- Kompatibilität des Prozessmessstoffs mit dem Messaufnehmer abklären.
- Beständigkeit aller messstoffberührender Materialien im Prozess sicherstellen.
- Spezifizierten Druck- und Temperaturbereich einhalten.

HINWEIS

Klärung bei Grenzfällen:

- Bei speziellen Messstoffen und Medien für die Reinigung: Endress+Hauser ist bei der Abklärung der Korrosionsbeständigkeit messstoffberührender Materialien behilflich, übernimmt aber keine Garantie oder Haftung, da kleine Veränderungen der Temperatur, Konzentration oder des Verunreinigungsgrads im Prozess Unterschiede in der Korrosionsbeständigkeit bewirken können.

Restrisiken

⚠ WARNUNG

Die Oberflächen können durch die Elektronik und den Messstoff erwärmt werden. Es besteht dadurch eine Verbrennungsgefahr!

- Bei erhöhter Messstofftemperatur: Berührungsschutz sicherstellen.

2.3 Arbeitssicherheit

Bei Arbeiten am und mit dem Gerät:

- Erforderliche persönliche Schutzausrüstung gemäß nationaler Vorschriften tragen.

Bei Schweißarbeiten an der Rohrleitung:

- Schweißgerät nicht über das Messgerät erden.

Bei Arbeiten am und mit dem Gerät mit feuchten Händen:

- Aufgrund der erhöhten Stromschlaggefahr Handschuhe tragen.

2.4 Betriebssicherheit

Verletzungsgefahr!

- Das Gerät nur in technisch einwandfreiem und betriebssicherem Zustand betreiben.
- Der Betreiber ist für den störungsfreien Betrieb des Geräts verantwortlich.

Umbauten am Gerät

Eigenmächtige Umbauten am Gerät sind nicht zulässig und können zu unvorhersehbaren Gefahren führen:

- Wenn Umbauten trotzdem erforderlich sind: Rücksprache mit Endress+Hauser halten.

Reparatur

Um die Betriebssicherheit weiterhin zu gewährleisten:

- Nur wenn die Reparatur ausdrücklich erlaubt ist, diese am Gerät durchführen.
- Die nationalen Vorschriften bezüglich Reparatur eines elektrischen Geräts beachten.
- Nur Original-Ersatzteile und Zubehör von Endress+Hauser verwenden.

2.5 Produktsicherheit

Dieses Messgerät ist nach dem Stand der Technik und guter Ingenieurspraxis betriebssicher gebaut und geprüft und hat das Werk in sicherheitstechnisch einwandfreiem Zustand verlassen.

Es erfüllt die allgemeinen Sicherheitsanforderungen und gesetzlichen Anforderungen. Zudem ist es konform zu den EU-Richtlinien, die in der gerätespezifischen EU-Konformitätserklärung aufgelistet sind. Mit der Anbringung des CE-Zeichens bestätigt Endress+Hauser diesen Sachverhalt.

2.6 IT-Sicherheit

Eine Gewährleistung unsererseits ist nur gegeben, wenn das Gerät gemäß der Betriebsanleitung installiert und eingesetzt wird. Das Gerät verfügt über Sicherheitsmechanismen, um es gegen versehentliche Veränderung der Einstellungen zu schützen.

IT-Sicherheitsmaßnahmen gemäß dem Sicherheitsstandard des Betreibers, die das Gerät und dessen Datentransfer zusätzlich schützen, sind vom Betreiber selbst zu implementieren.

2.7 Gerätespezifische IT Sicherheit

Um die betreiberseitigen Schutzmaßnahmen zu unterstützen, bietet das Gerät einige spezifische Funktionen. Diese Funktionen sind durch den Anwender konfigurierbar und gewährleisten bei korrekter Nutzung eine erhöhte Sicherheit im Betrieb. Eine Übersicht der wichtigsten Funktionen ist im Folgenden beschrieben.

Funktion/Schnittstelle	Werkeinstellung	Empfehlung
Schreibschutz via Hardware-Verriegelungsschalter → 🗎 11	Nicht aktiviert.	Individuell nach Risikoabschätzung.
Freigabecode (gilt auch für Webserver Login oder FieldCare-Verbindung) → 🗎 12	Nicht aktiviert (0000).	Bei der Inbetriebnahme einen individuellen Freigabecode vergeben.
WLAN (Bestelloption in Anzeigemodul)	Aktiviert.	Individuell nach Risikoabschätzung.
WLAN Security Modus	Aktiviert (WPA2-PSK)	Nicht verändern.
WLAN-Passphrase (Passwort) → 🗎 12	Seriennummer	Bei der Inbetriebnahme einen individuellen WLAN-Passphrase vergeben.
WLAN Modus	Access Point	Individuell nach Risikoabschätzung.
Webserver → 🗎 12	Aktiviert.	Individuell nach Risikoabschätzung.
Serviceschnittstelle CDI-RJ45 → 🗎 12	–	Individuell nach Risikoabschätzung.

2.7.1 Zugriff mittels Hardwareschreibschutz schützen

Der Schreibzugriff auf die Parameter des Geräts via Vor-Ort-Anzeige, Webbrowser oder Bedientool (z.B. FieldCare, DeviceCare) kann über einen Verriegelungsschalter (DIP-Schalter auf der Hauptelektronikplatine) deaktiviert werden. Bei aktivierten Hardwareschreibschutz ist nur Lesezugriff auf die Parameter möglich.

Der Hardwareschreibschutz ist im Auslieferungszustand deaktiviert → 🗎 153.

2.7.2 Zugriff mittels Passwort schützen

Um den Schreibzugriff auf die Parameter des Geräts oder den Zugriff auf das Gerät via der WLAN-Schnittstelle zu schützen, stehen unterschiedliche Passwörter zur Verfügung.

- Anwenderspezifischer Freigabecode
  Den Schreibzugriff auf die Parameter des Geräts via Vor-Ort-Anzeige, Webbrowser oder Bedientool (z.B. FieldCare, DeviceCare) schützen. Das Zugriffsrecht wird durch die Verwendung eines anwenderspezifischen Freigabecodes klar geregelt.
- WLAN-Passphrase
  Der Netzwerkschlüssel schützt eine Verbindung zwischen einem Bediengerät (z.B. Notebook oder Tablet) und dem Gerät über die optional bestellbare WLAN-Schnittstelle.
- Infrastruktur Modus
  Bei Betrieb im Infrastruktur Modus entspricht der WLAN-Passphrase dem betreiberseitig konfigurierten WLAN-Passphrase.

Anwenderspezifischer Freigabecode

Der Schreibzugriff auf die Parameter des Geräts via Vor-Ort-Anzeige, Webbrowser oder Bedientool (z.B. FieldCare, DeviceCare) kann durch den veränderbaren, anwenderspezifischen Freigabecode geschützt werden (→ 🗎 152).

Im Auslieferungszustand besitzt das Gerät keinen Freigabecode und entspricht dem Wert: *0000* (offen).

WLAN-Passphrase: Betrieb als WLAN Access Point

Eine Verbindung zwischen einem Bediengerät (z.B. Notebook oder Tablet) und dem Gerät über die optional bestellbare WLAN-Schnittstelle (→ 🗎 95) wird durch den Netzwerkschlüssel geschützt. Die WLAN-Authentifizierung des Netzwerkschlüssels ist konform dem Standard IEEE 802.11.

Der Netzwerkschlüssel ist im Auslieferungszustand geräteabhängig vordefiniert. Er kann über das Untermenü **WLAN-Einstellungen** im Parameter **WLAN-Passphrase** (→ 🗎 145) angepasst werden.

Infrastruktur Modus

Eine Verbindung zwischen Gerät und dem WLAN Access Point ist anlagenseitig über SSID und Passphrase geschützt. Für einen Zugriff an den zuständigen Systemadministrator wenden.

Allgemeine Hinweise für die Verwendung der Passwörter

- Der bei Auslieferung gültige Freigabecode und Netzwerkschlüssel sollte bei der Inbetriebnahme angepasst werden.
- Bei der Definition und Verwaltung des Freigabecodes bzw. Netzwerkschlüssels sind die allgemein üblichen Regeln für die Generierung eines sicheren Passworts zu berücksichtigen.
- Die Verwaltung und der sorgfältige Umgang mit dem Freigabecode und Netzwerkschlüssel obliegt dem Benutzer.
- Angaben zur Einstellung des Freigabecodes oder Informationen z.B. bei Verlust des Passwortes: Kapitel "Schreibschutz via Freigabecode"→ 🗎 152

2.7.3 Zugriff via Webserver

Mit dem integrierten Webserver kann das Gerät über einen Webbrowser bedient und konfiguriert werden (→ 🗎 86). Die Verbindung erfolgt via Serviceschnittstelle (CDI-RJ45), Anschluss Signalübertragung PROFINET (RJ45 Stecker) oder WLAN-Schnittstelle.

Der Webserver ist im Auslieferungszustand aktiviert. Über den Parameter **Webserver Funktionalität** kann der Webserver bei Bedarf (z.B. nach der Inbetriebnahme) deaktiviert werden.

Die Geräte- und Status-Informationen können auf der Login-Seite ausgeblendet werden. Dadurch wird ein unberechtigtes Auslesen der Informationen unterbunden.

Detaillierte Informationen zu den Parametern des Geräts:
Dokument "Beschreibung Geräteparameter" → 🗎 248.

2.7.4 Zugriff via Serviceschnittstelle (CDI-RJ45)

Das Gerät kann über die Serviceschnittstelle (CDI-RJ45) mit einem Netzwerk verbunden werden. Aufgrund gerätespezifischer Funktionen ist ein sicherer Betrieb des Geräts in einem Netzwerk gewährleistet.

Es wird empfohlen die einschlägigen Industrienormen und Richtlinien anzuwenden, die von nationalen und internationalen Sicherheitsausschüssen verfasst wurden wie zum Beispiel IEC/ISA62443 oder IEEE. Hierzu zählen organisatorische Sicherheitsmaßnahmen wie

die Vergabe von Zutrittsberechtigungen und auch technische Maßnahmen wie zum Beispiel eine Netzwerksegmentierung.

Messumformer mit einer Ex de Zulassung dürfen nicht über die Serviceschnittstelle (CDI-RJ45) angeschlossen werden!

Bestellmerkmal "Zulassung Messumformer + Sensor", Optionen (Ex de): BA, BB, C1, C2, GA, GB, MA, MB, NA, NB

Das Gerät kann in eine Ringtopologie eingebunden werden. Die Einbindung erfolgt über den Anschluss für die Signalübertragung (Ausgang 1) und dem Anschluss an die Serviceschnittstelle (CDI-RJ45) → 61 bzw. → 53.

3 Produktbeschreibung

Die Messeinrichtung besteht aus einem Messumformer und einem Messaufnehmer. Messumformer und Messaufnehmer werden räumlich voneinander getrennt montiert. Sie sind über Verbindungskabel miteinander verbunden.

3.1 Produktaufbau

Zwei Geräteausführungen des Messumformers sind verfügbar.

3.1.1 Proline 500 – digital

Signalübertragung: Digital
Bestellmerkmal "Integrierte ISEM Elektronik", Option **A** "Sensor"

Für den Einsatz in Anwendungen, bei denen keine besonderen Anforderungen aufgrund der Umgebungs- oder Betriebsbedingungen gefordert sind.

Die Elektronik befindet sich im Messaufnehmer, dadurch besonders geeignet:
Für einen problemlosen Austausch des Messumformers.

- Standardkabel als Verbindungskabel verwendbar.
- Gegen äußere EMV-Einflüsse störungsunempfindlich.

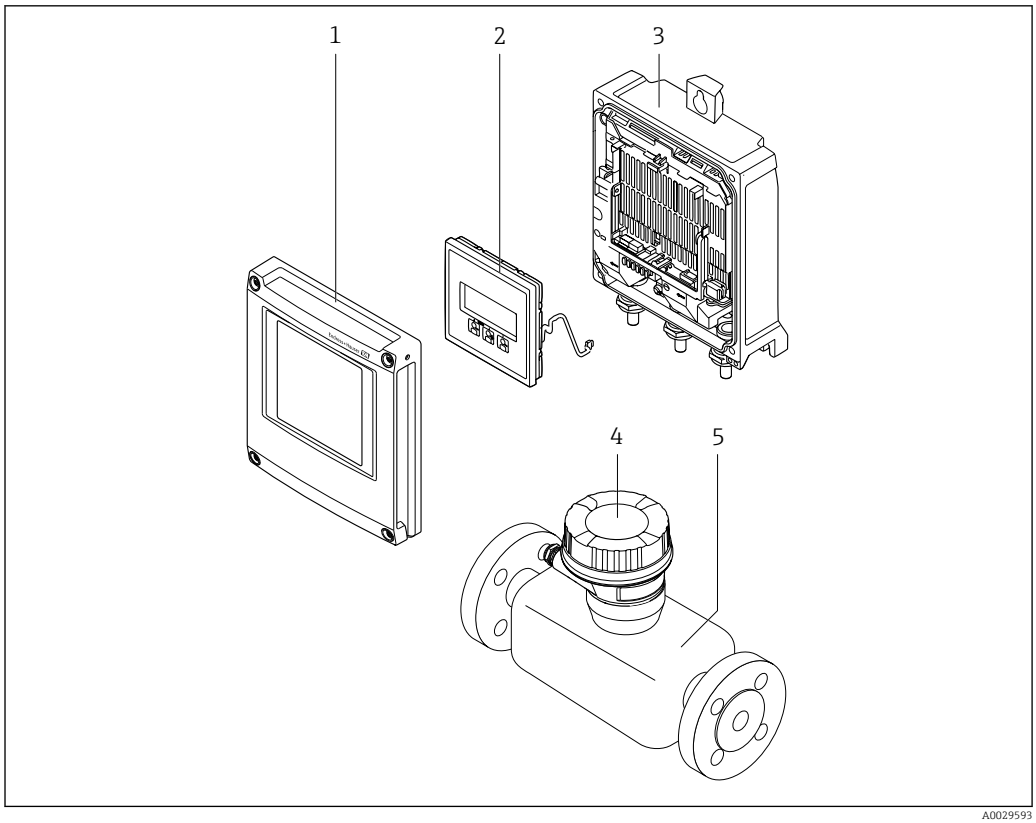

1 Wichtige Komponenten eines Messgeräts

1 Elektronikraumdeckel
2 Anzeigemodul
3 Messumformergehäuse
4 Anschlussgehäuse Messaufnehmer mit integrierter ISEM-Elektronik: Anschluss Verbindungskabel
5 Messaufnehmer

3.1.2 Proline 500

Signalübertragung: Analog
Bestellmerkmal "Integrierte ISEM Elektronik", Option **B** "Messumformer"

Für den Einsatz in Anwendungen, bei denen besondere Anforderungen aufgrund der Umgebungs- oder Betriebsbedingungen gefordert sind.

Die Elektronik befindet sich im Messumformer, dadurch besonders geeignet:
- Bei Montage des Messaufnehmers im Erdeinbau.
- Bei permanentem Einsatz des Messaufnehmers unter Wasser.

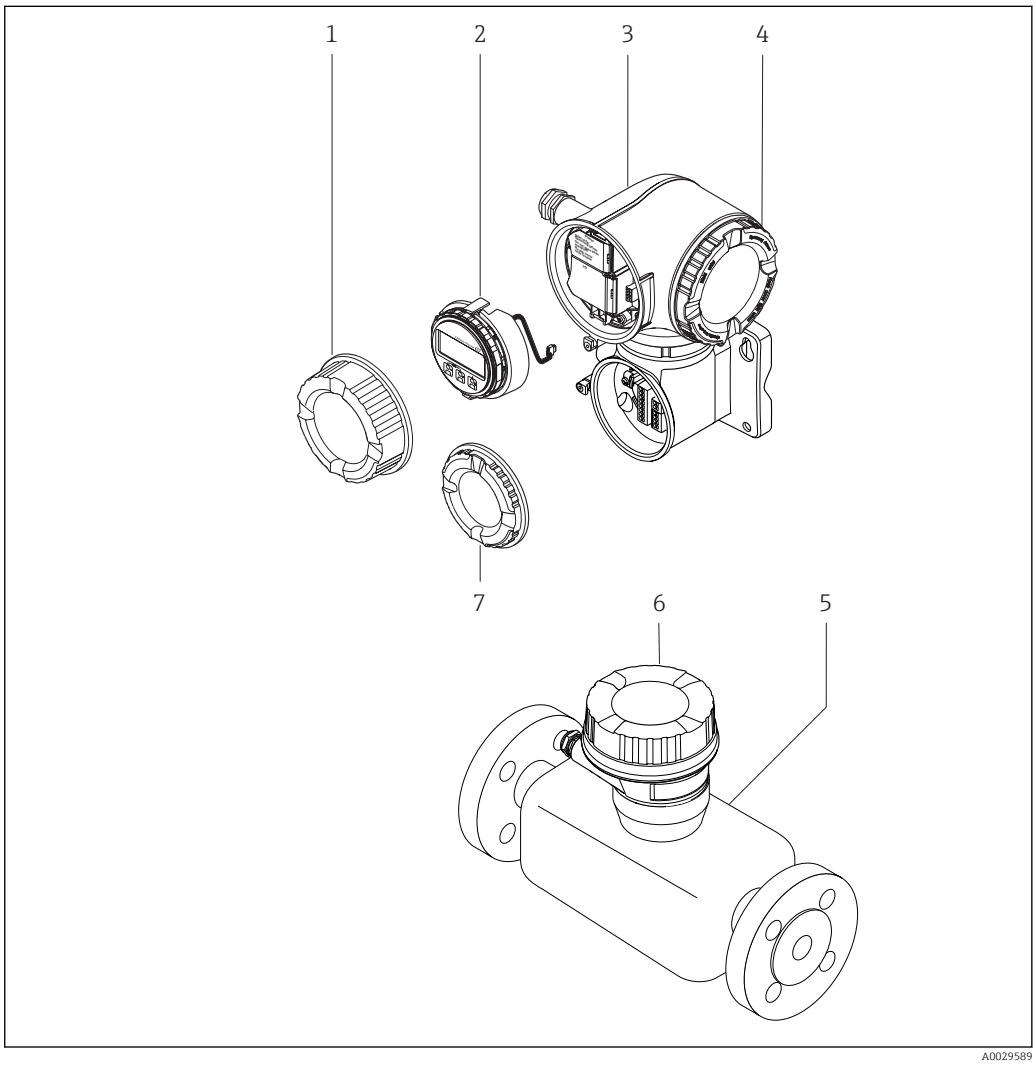

2 Wichtige Komponenten eines Messgeräts

1 Anschlussraumdeckel
2 Anzeigemodul
3 Messumformergehäuse mit integrierter ISEM-Elektronik
4 Elektronikraumdeckel
5 Messaufnehmer
6 Anschlussgehäuse Messaufnehmer: Anschluss Verbindungskabel
7 Anschlussraumdeckel: Anschluss Verbindungskabel

4 Warenannahme und Produktidentifizierung

4.1 Warenannahme

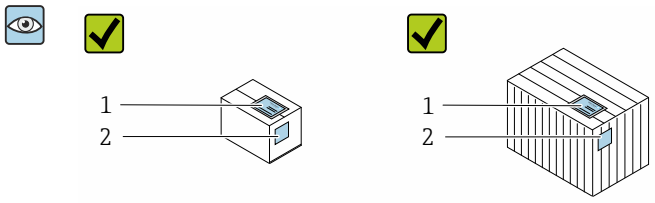

Bestellcode auf Lieferschein (1) und auf Produktaufkleber (2) identisch?

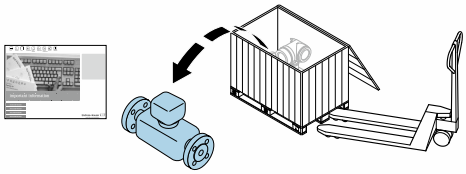

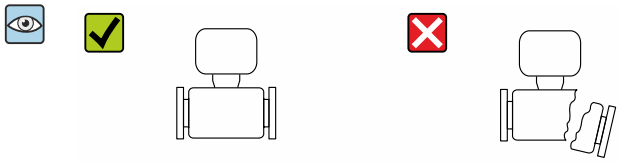

Ware unbeschädigt?

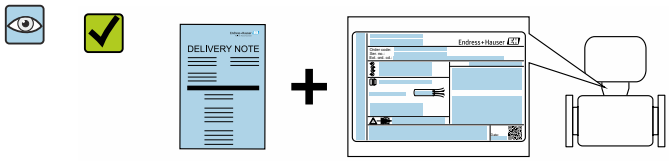

Entsprechen Typenschilddaten den Bestellangaben auf dem Lieferschein?

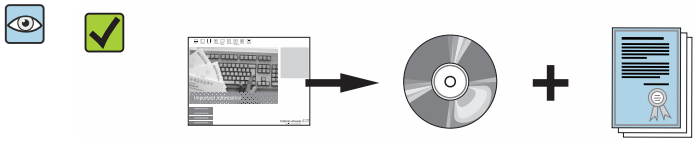

Dokumentenmappe mit beigelegten Dokumenten vorhanden?
Optional bestellbare CD-ROM mit Technischer Dokumentation vorhanden?

- Wenn eine der Bedingungen nicht erfüllt ist: Wenden Sie sich an Ihre Endress+Hauser Vertriebszentrale.
- Je nach Geräteausführung ist die CD-ROM nicht Teil des Lieferumfangs! Die Technische Dokumentation ist über Internet oder die *Endress+Hauser Operations App* verfügbar, siehe Kapitel "Produktidentifikation" → 📖 17.

4.2 Produktidentifizierung

Folgende Möglichkeiten stehen zur Identifizierung des Geräts zur Verfügung:
- Typenschildangaben
- Bestellcode (Order code) mit Aufschlüsselung der Gerätemerkmale auf dem Lieferschein
- Seriennummer von Typenschildern in *W@M Device Viewer* eingeben (www.endress.com/deviceviewer): Alle Angaben zum Gerät werden angezeigt.
- Seriennummer von Typenschildern in die *Endress+Hauser Operations App* eingeben oder mit der *Endress+Hauser Operations App* den 2-D-Matrixcode (QR-Code) auf dem Typenschild scannen: Alle Angaben zum Gerät werden angezeigt.

Eine Übersicht zum Umfang der zugehörigen Technischen Dokumentation bieten:
- Die Kapitel "Weitere Standarddokumentation zum Gerät" → 📄 8 und "Geräteabhängige Zusatzdokumentation" → 📄 8
- Der *W@M Device Viewer*: Seriennummer vom Typenschild eingeben (www.endress.com/deviceviewer)
- Die *Endress+Hauser Operations App*: Seriennummer vom Typenschild eingeben oder den 2-D-Matrixcode (QR-Code) auf dem Typenschild scannen.

4.2.1 Messumformer-Typenschild

Proline 500 – digital

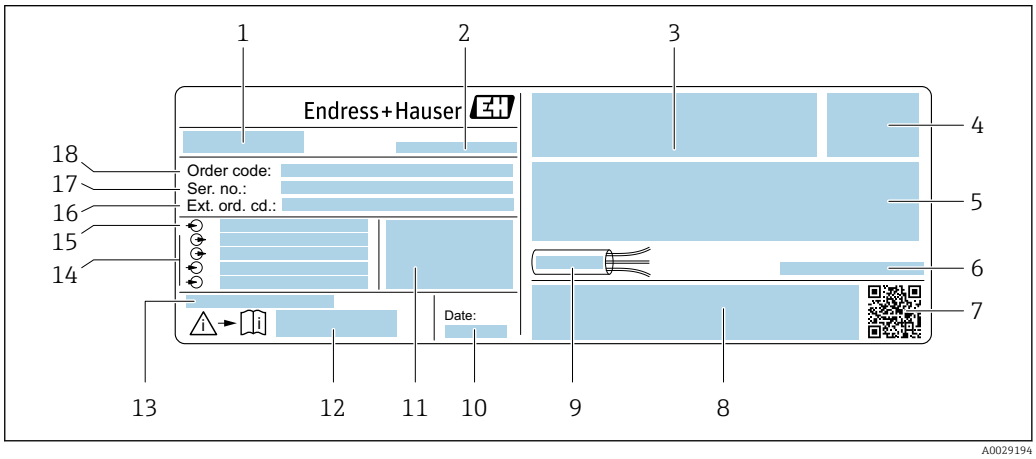

3 Beispiel für ein Messumformer-Typenschild

1 *Name des Messumformers*
2 *Herstellungsort*
3 *Raum für Zulassungen: Einsatz im explosionsgefährdeten Bereich*
4 *Schutzart*
5 *Elektrische Anschlussdaten: Verfügbare Ein- und Ausgänge*
6 *Zulässige Umgebungstemperatur (T_a)*
7 *2-D-Matrixcode*
8 *Raum für Zulassungen und Zertifikate: z.B. CE-Zeichen, C-Tick*
9 *Zulässiger Temperaturbereich für Kabel*
10 *Herstellungsdatum: Jahr-Monat*
11 *Firmware-Version (FW) und Geräterevision (Dev.Rev.) ab Werk*
12 *Dokumentnummer sicherheitsrelevanter Zusatzdokumentation*
13 *Raum für Zusatzinformationen bei Sonderprodukten*
14 *Verfügbare Ein- und Ausgänge Versorgungsspannung*
15 *Elektrische Anschlussdaten: Versorgungsspannung*
16 *Erweiterter Bestellcode (Ext. ord. cd.)*
17 *Seriennummer (Ser. no.)*
18 *Bestellcode (Order code)*

Proline 500

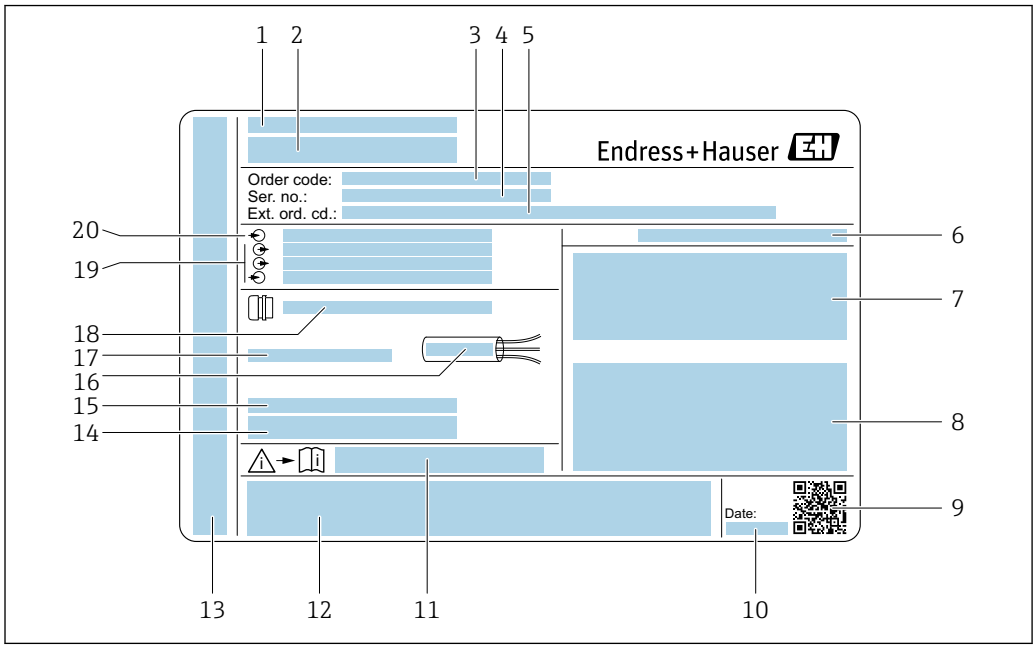

4 *Beispiel für ein Messumformer-Typenschild*

1 *Herstellungsort*
2 *Name des Messumformers*
3 *Bestellcode (Order code)*
4 *Seriennummer (Ser. no.)*
5 *Erweiterter Bestellcode (Ext. ord. cd.)*
6 *Schutzart*
7 *Raum für Zulassungen: Einsatz im explosionsgefährdeten Bereich*
8 *Elektrische Anschlussdaten: Verfügbare Ein- und Ausgänge*
9 *2-D-Matrixcode*
10 *Herstellungsdatum: Jahr-Monat*
11 *Dokumentnummer sicherheitsrelevanter Zusatzdokumentation*
12 *Raum für Zulassungen und Zertifikate: z.B. CE-Zeichen, C-Tick*
13 *Raum für Schutzart des Anschluss- und Elektronikraums bei Einsatz im explosionsgefährdeten Bereich*
14 *Firmware-Version (FW) und Geräterevision (Dev.Rev.) ab Werk*
15 *Raum für Zusatzinformationen bei Sonderprodukten*
16 *Zulässiger Temperaturbereich für Kabel*
17 *Zulässige Umgebungstemperatur (T_a)*
18 *Informationen zur Kabelverschraubung*
19 *Verfügbare Ein- und Ausgänge Versorgungsspannung*
20 *Elektrische Anschlussdaten: Versorgungsspannung*

4.2.2 Messaufnehmer-Typenschild

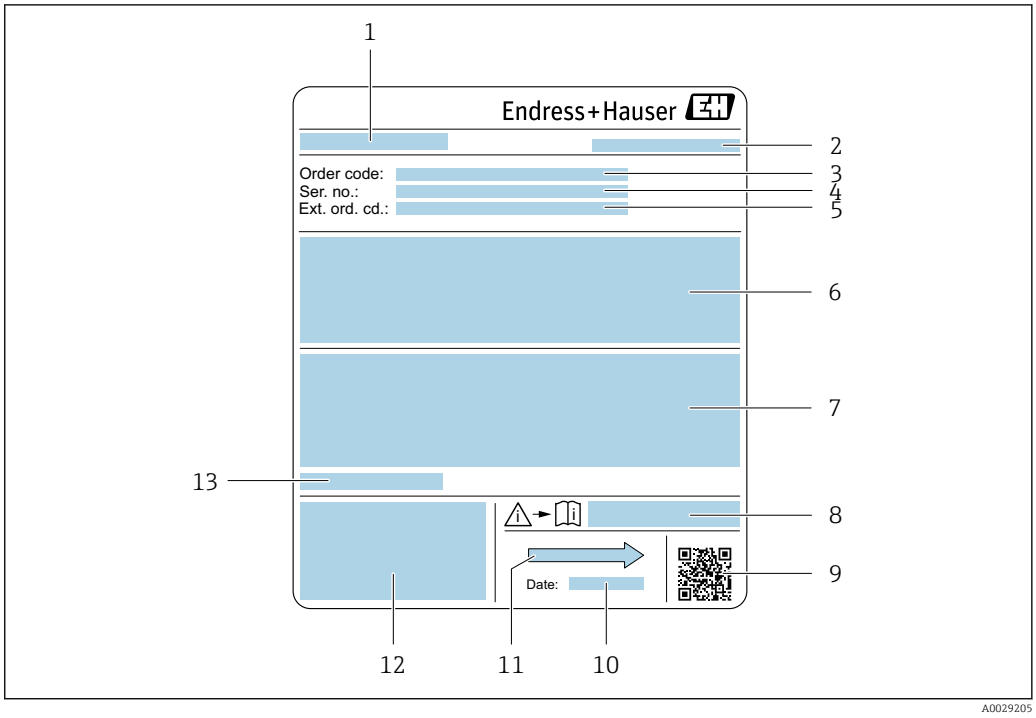

5 Beispiel für Messaufnehmer-Typenschild

1 *Name des Messaufnehmers*
2 *Herstellungsort*
3 *Bestellcode (Order code)*
4 *Seriennummer (Ser. no.)*
5 *Erweiterter Bestellcode (Ext. ord. cd.)* → 📖 *19*
6 *Durchfluss; Nennweite des Messaufnehmers; Druckstufe; Nominaldruck; Systemdruck; Messstoff-Temperaturbereich; Werkstoff von Messrohrauskleidung und Elektroden*
7 *Zulassungsinformationen zu Explosionsschutz, Druckgeräterichtlinie und Schutzart*
8 *Dokumentnummer sicherheitsrelevanter Zusatzdokumentation*
9 *2-D-Matrixcode*
10 *Herstellungsdatum: Jahr-Monat*
11 *Durchflussrichtung*
12 *CE-Zeichen, C-Tick*
13 *Zulässige Umgebungstemperatur (T_a)*

Bestellcode
Die Nachbestellung des Messgeräts erfolgt über den Bestellcode (Order code).

Erweiterter Bestellcode
- Gerätetyp (Produktwurzel) und Grundspezifikationen (Muss-Merkmale) werden immer aufgeführt.
- Von den optionalen Spezifikationen (Kann-Merkmale) werden nur die sicherheits- und zulassungsrelevanten Spezifikationen aufgeführt (z.B. LA). Wurden noch andere optionale Spezifikationen bestellt, werden diese gemeinsam durch das Platzhaltersymbol # dargestellt (z.B. #LA#).
- Enthalten die bestellten optionalen Spezifikationen keine sicherheits- und zulassungsrelevanten Spezifikationen, werden sie durch das Platzhaltersymbol + dargestellt (z.B. XXXXXX-AACCCAAD2S1+).

4.2.3 Symbole auf Messgerät

Symbol	Bedeutung
⚠	**WARNUNG!** Dieser Hinweis macht auf eine gefährliche Situation aufmerksam, die, wenn sie nicht vermieden wird, zu Tod oder schwerer Körperverletzung führen kann.
📖	**Verweis auf Dokumentation** Verweist auf die entsprechende Dokumentation zum Gerät.
⏚	**Schutzleiteranschluss** Eine Klemme, die geerdet werden muss, bevor andere Anschlüsse hergestellt werden dürfen.

5 Lagerung und Transport

5.1 Lagerbedingungen

Folgende Hinweise bei der Lagerung beachten:
- Um Stoßsicherheit zu gewährleisten, in Originalverpackung lagern.
- Auf Prozessanschlüsse montierte Schutzscheiben oder Schutzkappen nicht entfernen. Sie verhindern mechanische Beschädigungen an den Dichtflächen sowie Verschmutzungen im Messrohr.
- Vor Sonneneinstrahlung schützen, um unzulässig hohe Oberflächentemperaturen zu vermeiden.
- Lagerplatz wählen, an dem eine Betauung des Messgerätes ausgeschlossen ist, da Pilz- und Bakterienbefall die Auskleidung beschädigen kann.
- Trocken und staubfrei lagern.
- Nicht im Freien aufbewahren.

Lagerungstemperatur → 📄 233

5.2 Produkt transportieren

Messgerät in Originalverpackung zur Messstelle transportieren.

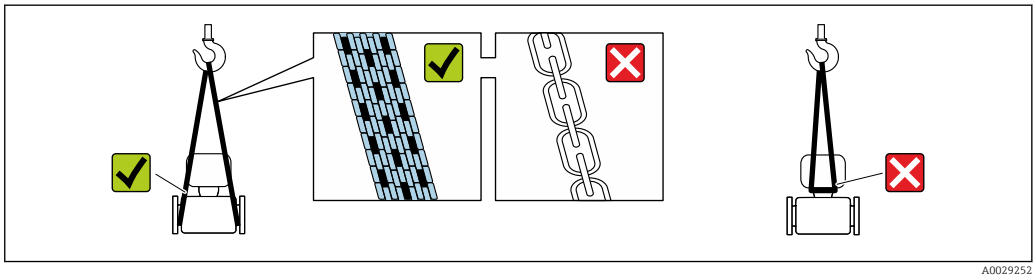

A0029252

Auf Prozessanschlüssen montierte Schutzscheiben oder -kappen nicht entfernen. Sie verhindern mechanische Beschädigungen an den Dichtflächen sowie Verschmutzungen im Messrohr.

5.2.1 Messgeräte ohne Hebeösen

⚠ WARNUNG

Schwerpunkt des Messgeräts liegt über den Aufhängepunkten der Tragriemen

Verletzungsgefahr durch abrutschendes Messgerät!
- Messgerät vor Drehen oder Abrutschen sichern.
- Gewichtsangabe auf der Verpackung beachten (Aufkleber).

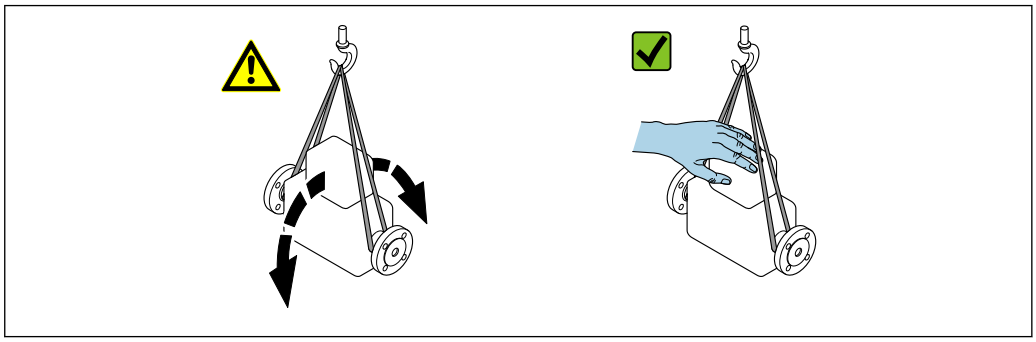

A0029214

5.2.2 Messgeräte mit Hebeösen

⚠ VORSICHT

Spezielle Transporthinweise für Geräte mit Hebeösen

- ▶ Für den Transport ausschließlich die am Gerät oder an den Flanschen angebrachten Hebeösen verwenden.
- ▶ Das Gerät muss immer an mindestens zwei Hebeösen befestigt werden.

5.2.3 Transport mit einem Gabelstapler

Beim Transport in einer Holzkiste erlaubt die Bodenstruktur, dass die Holzkiste längs- oder beidseitig durch einen Gabelstapler angehoben werden kann.

⚠ VORSICHT

Gefahr von Beschädigung der Magnetspule

- ▶ Beim Transport mit Gabelstaplern den Messaufnehmer nicht am Mantelblech anheben.
- ▶ Ansonsten wird das Mantelblech eingedrückt und die innenliegenden Magnetspulen beschädigt.

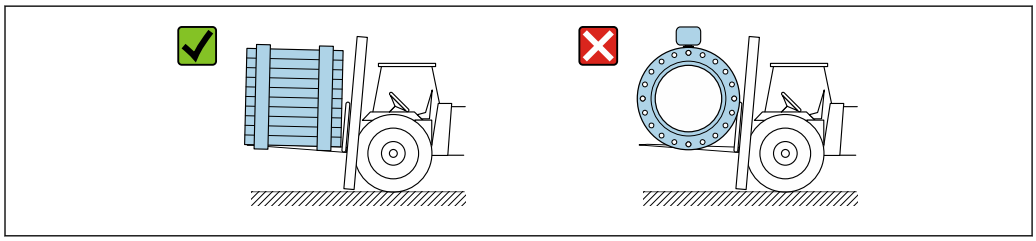

A0029319

5.3 Verpackungsentsorgung

Alle Verpackungsmaterialien sind umweltverträglich und 100 % recyclebar:

- Umverpackung des Geräts
  Stretchfolie aus Polymer entsprechend der EU Richtlinie 2002/95/EC (RoHS)
- Verpackung
  - Holzkiste gemäß Standard ISPM 15 behandelt, Bestätigung durch angebrachtes IPPC-Logo
  - Karton gemäß europäischer Verpackungsrichtlinie 94/62EG, Bestätigung der Recyclebarkeit durch angebrachtes Resy-Symbol
- Träger- und Befestigungsmaterial
  - Kunststoff-Einwegpalette
  - Kunststoffbänder
  - Kunststoff-Klebestreifen
- Auffüllmaterial
  Papierpolster

6 Montage

6.1 Montagebedingungen

6.1.1 Montageposition

Montageort

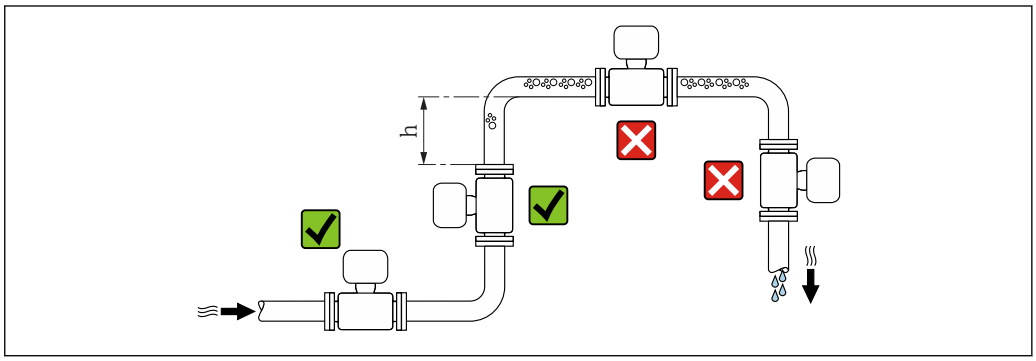

Den Einbau des Messaufnehmers in eine Steigleitung bevorzugen. Dabei auf einen ausreichenden Abstand zum nächsten Rohrbogen achten: h ≥ 2 × DN

Bei Fallleitung

Bei Fallleitungen mit einer Länge h ≥ 5 m (16,4 ft): Nach dem Messaufnehmer ein Siphon mit einem Belüftungsventil vorsehen. Dadurch wird die Gefahr eines Unterdruckes vermieden und somit mögliche Schäden am Messrohr. Diese Maßnahme verhindert zudem ein Abreißen des Flüssigkeitsstroms in der Rohrleitung.

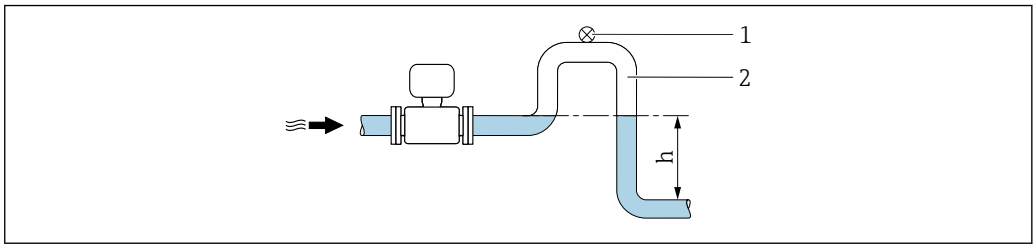

6 Einbau in eine Fallleitung

1 Belüftungsventil
2 Rohrleitungssiphon
h Länge der Fallleitung

Bei teilgefülltem Rohr

Bei teilgefüllter Rohrleitung mit Gefälle: Dükerähnliche Einbauweise vorsehen.

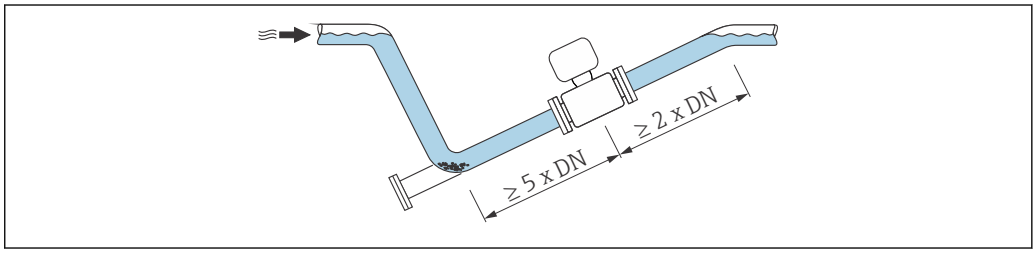

Bei hohem Eigengewicht DN ≥ 350 (14")

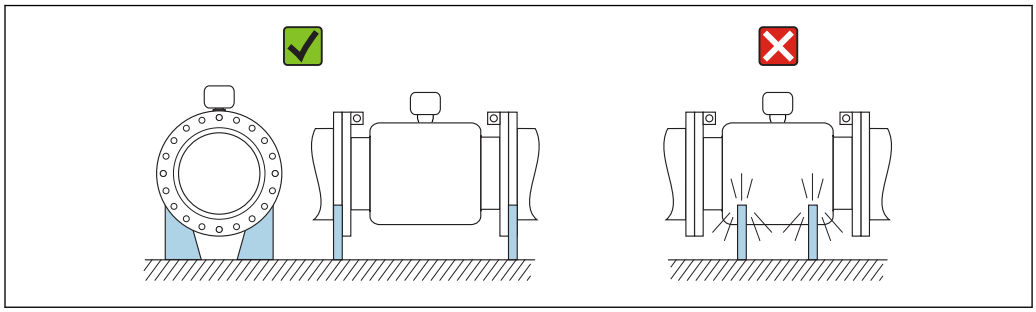

A0016276

Einbaulage

Die Pfeilrichtung auf dem Messaufnehmer-Typenschild hilft, den Messaufnehmer entsprechend der Durchflussrichtung einzubauen (Fließrichtung des Messstoffs durch die Rohrleitung).

Einbaulage			Empfehlung
A	Vertikale Einbaulage	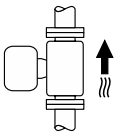 A0015591	✓✓
B	Horizontale Einbaulage Messumformer oben	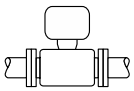 A0015589	✓✓ 1)
C	Horizontale Einbaulage Messumformer unten	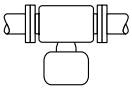 A0015590	✓✓ 2) 3) ✗ 4)
D	Horizontale Einbaulage Messumformer seitlich	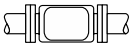 A0015592	✗

1) Anwendungen mit tiefen Prozesstemperaturen können die Umgebungstemperatur senken. Um die minimale Umgebungstemperatur für den Messumformer einzuhalten, wird diese Einbaulage empfohlen.
2) Anwendungen mit hohen Prozesstemperaturen können die Umgebungstemperatur erhöhen. Um die maximale Umgebungstemperatur für den Messumformer einzuhalten, wird diese Einbaulage empfohlen.
3) Um eine Überhitzung der Elektronik bei starker Erwärmung (z.B. CIP- oder SIP-Reinigungsprozess) zu vermeiden, das Messgerät mit dem Messumformerteil nach unten gerichtet einbauen.
4) Bei eingeschalteter Leerrohrüberwachung: Leerrohrüberwachung funktioniert nur, wenn das Messumformergehäuse nach oben gerichtet ist.

Horizontal

- Die Messelektrodenachse sollte vorzugsweise waagerecht liegen. Dadurch wird eine kurzzeitige Isolierung der beiden Messelektroden infolge mitgeführter Luftblasen vermieden.
- Die Leerrohrüberwachung funktioniert nur, wenn das Messumformergehäuse nach oben gerichtet ist. Ansonsten ist nicht gewährleistet, dass die Leerrohrüberwachung bei teilgefülltem oder leerem Messrohr wirklich anspricht.

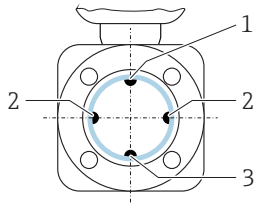

A0029344

1 *MSÜ-Elektrode für die Leerrohrüberwachung*
2 *Messelektroden für die Signalerfassung*
3 *Bezugselektrode für den Potenzialausgleich*

Messgeräte mit dem Elektroden aus Tantal oder Platin können ohne MSÜ-Elektrode bestellt werden. In dem Fall erfolgt die Leerrohrüberwachung über die Messelektroden.

Ein- und Auslaufstrecken

Den Messaufnehmer nach Möglichkeit vor Armaturen wie Ventilen, T-Stücken oder Krümmern montieren.

Zur Einhaltung der Messgenauigkeitsspezifikationen folgende Ein- und Auslaufstrecken beachten:

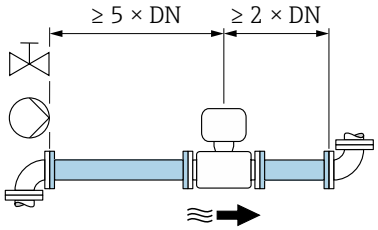

A0028997

Einbaumaße

Angaben zu den Abmessungen und Einbaulängen des Geräts: Dokument "Technische Information", Kapitel "Konstruktiver Aufbau" .

6.1.2 Anforderungen aus Umgebung und Prozess

Umgebungstemperaturbereich

Messumformer	▪ Standard: −40 ... +60 °C (−40 ... +140 °F) ▪ Optional: −50 ... +60 °C (−58 ... +140 °F) (Bestellmerkmal "Test, Zeugnis", Option **JN** "Umgebungstemperatur Messumformer −50 °C (−58 °F)")
Vor-Ort-Anzeige	−20 ... +60 °C (−4 ... +140 °F), außerhalb des Temperaturbereichs kann die Ablesbarkeit der Vor-Ort-Anzeige beeinträchtigt sein.
Messaufnehmer	▪ Werkstoff Prozessanschluss, Kohlenstoffstahl: −10 ... +60 °C (+14 ... +140 °F) ▪ Werkstoff Prozessanschluss, Rostfreier Stahl: −40 ... +60 °C (−40 ... +140 °F)
Messrohrauskleidung	Den zulässigen Temperaturbereich der Messrohrauskleidung nicht über- oder unterschreiten .

Bei Betrieb im Freien:
- Messgerät an einer schattigen Stelle montieren.
- Direkte Sonneinstrahlung vermeiden, besonders in wärmeren Klimaregionen.
- Starke Bewitterung vermeiden.

Systemdruck

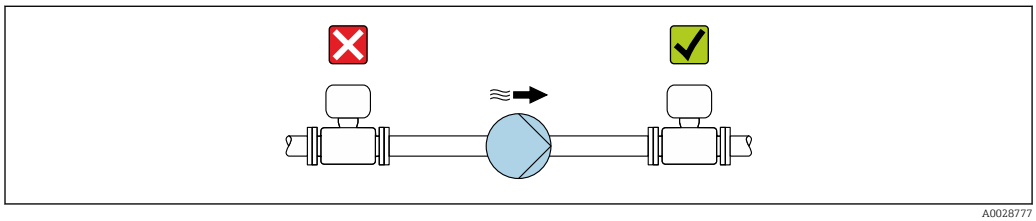

Um die Gefahr eines Unterdrucks zu vermeiden und somit mögliche Schäden an der Messrohrauskleidung, Messaufnehmer nicht auf der ansaugenden Seite von Pumpen einbauen.

Zusätzlich beim Einsatz von Kolben-, Kolbenmembran- oder Schlauchpumpen: Pulsationsdämpfer einsetzen.

- Angaben zur Unterdruckfestigkeit der Messrohrauskleidung
- Angaben zur Stoßfestigkeit des Messsystems → 234
- Angaben zur Vibrationsfestigkeit des Messsystems → 234

Vibrationen

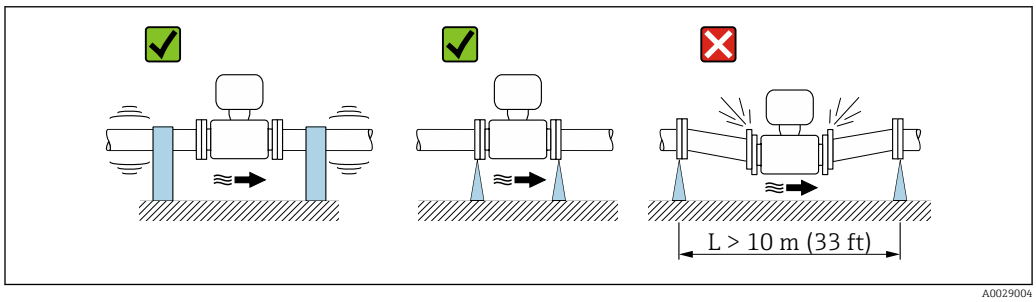

7 *Maßnahmen zur Vermeidung von Gerätevibrationen*

Bei sehr starken Vibrationen müssen Rohrleitung und Messaufnehmer abgestützt und fixiert werden.

- Angaben zur Stoßfestigkeit des Messsystems → 234
- Angaben zur Vibrationsfestigkeit des Messsystems → 234

Wärmeisolation

Die Isolation von Rohrleitungen ist bei sehr heißen Messstoffen notwendig, um Energieverluste einzudämmen und um ein unbeabsichtigtes Berühren heißer Rohrleitungen zu verhindern. Beachten Sie die einschlägigen Richtlinien zur Isolation von Rohrleitungen.

Eine Gehäusestütze/Halsverlängerung dient der Wärmeabfuhr:
- Geräte mit dem Bestellmerkmal "Auskleidung", Option **B** "PFA Hochtemperatur" verfügen immer über eine Gehäusestütze.
- Für alle anderen Geräte kann eine Gehäusestütze über das Bestellmerkmal "Sensoroption", Option **CG** "Sensor Halsverlängerung" mit bestellt werden.

⚠ WARNUNG

Überhitzung der Messelektronik durch Wärmeisolierung!

- Die Gehäusestütze dient der Wärmeabfuhr und ist vollständig freizuhalten. Die Isolation des Messaufnehmers darf bis maximal zur Oberkante der beiden Messaufnehmer-Halbschalen erfolgen.

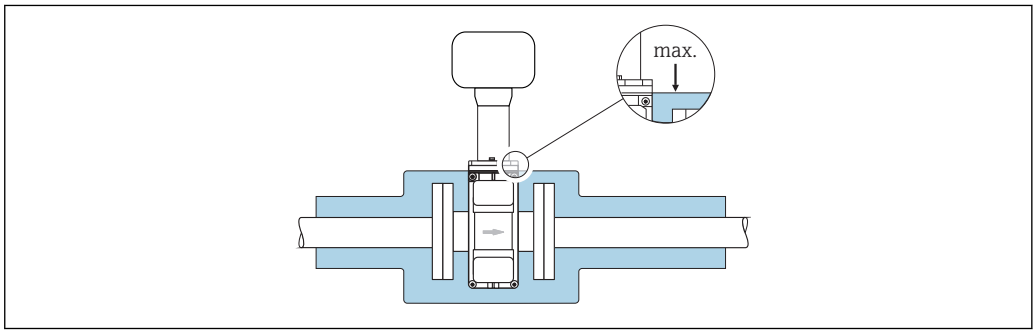

A0031216

Anpassungsstücke

Der Messaufnehmer kann mit Hilfe entsprechender Anpassungsstücke nach DIN EN 545 (Doppelflansch-Übergangsstücke) auch in eine Rohrleitung größerer Nennweite eingebaut werden. Die dadurch erreichte Erhöhung der Strömungsgeschwindigkeit verbessert bei sehr langsam fließendem Messstoff die Messgenauigkeit. Das abgebildete Nomogramm dient zur Ermittlung des verursachten Druckabfalls durch Konfusoren und Diffusoren.

Das Nomogramm gilt nur für Flüssigkeiten mit wasserähnlicher Viskosität.

1. Durchmesserverhältnis d/D ermitteln.
2. Druckverlust in Abhängigkeit von der Strömungsgeschwindigkeit (nach der Einschnürung) und dem d/D-Verhältnis aus dem Nomogramm ablesen.

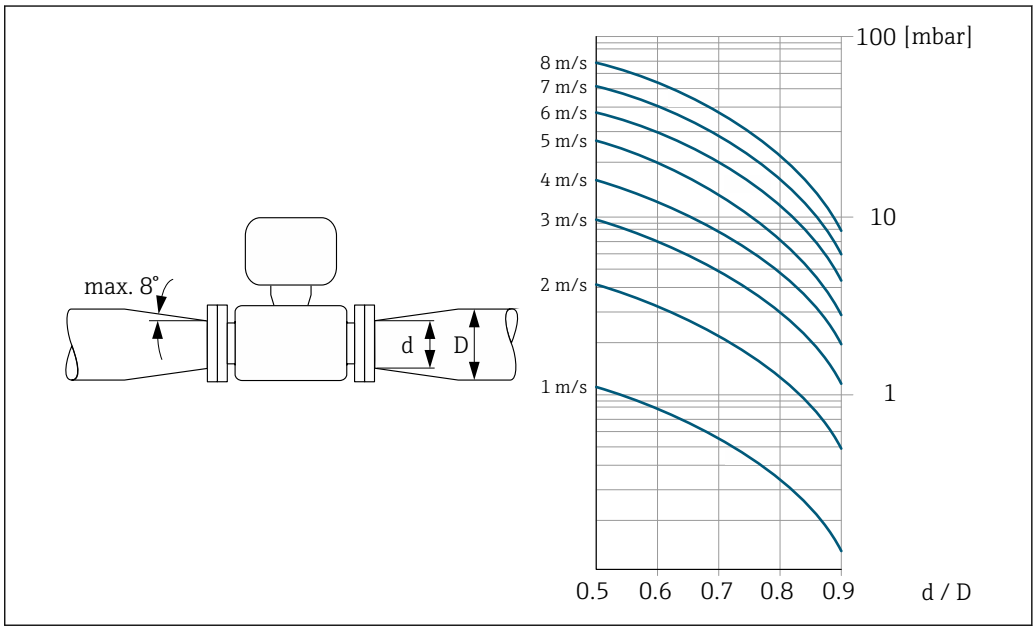

A0029002

6.1.3 Spezielle Montagehinweise

Wetterschutzhaube

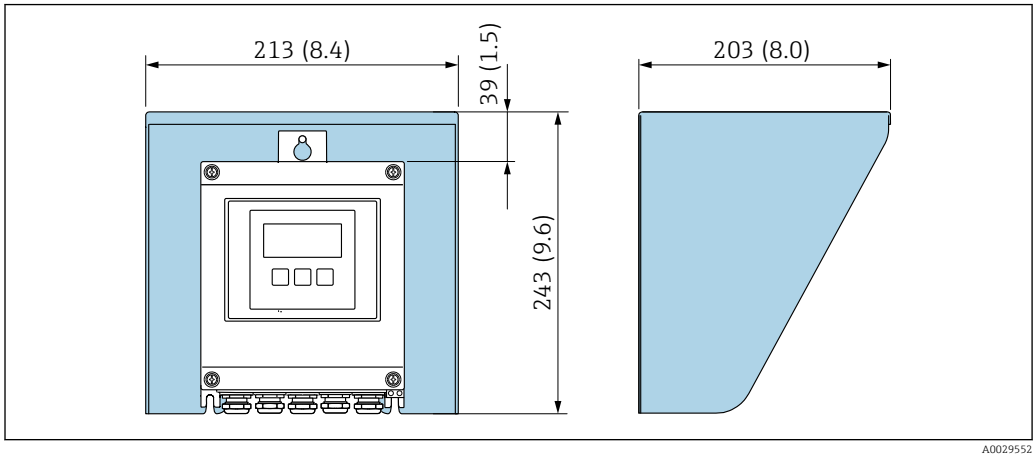

8 *Wetterschutzhaube Proline 500 – digital*

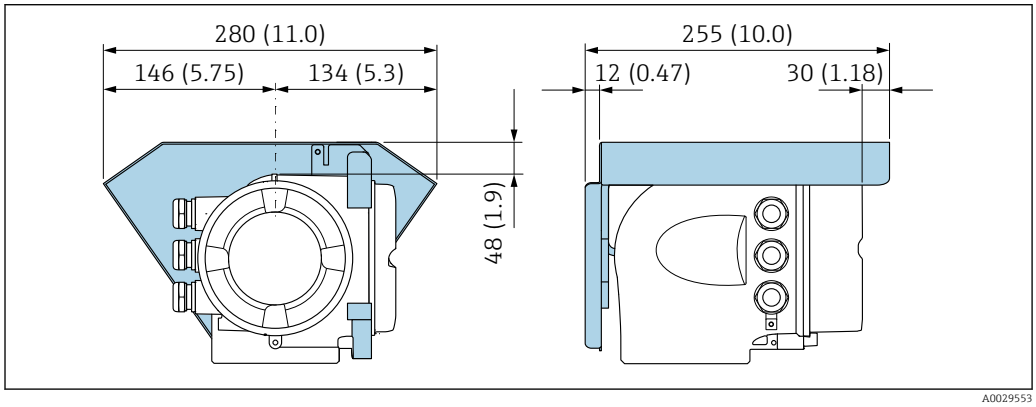

9 *Wetterschutzhaube Proline 500*

Einsatz im Erdeinbau

Für Einsatz im Erdeinbau ist eine Getrenntausführung in IP68 optional erhältlich. Das Messgerät erfüllt den zertifizierten Korrosionsschutz Im1/Im2/Im3 gemäß EN ISO 12944. Es kann ohne zusätzliche Vorkehrungen am Messgerät direkt im Erdreich eingesetzt werden. Die Montage erfogt dabei gemäß den regional üblichen Einbauvorschriften (z.B. EN DIN 1610).

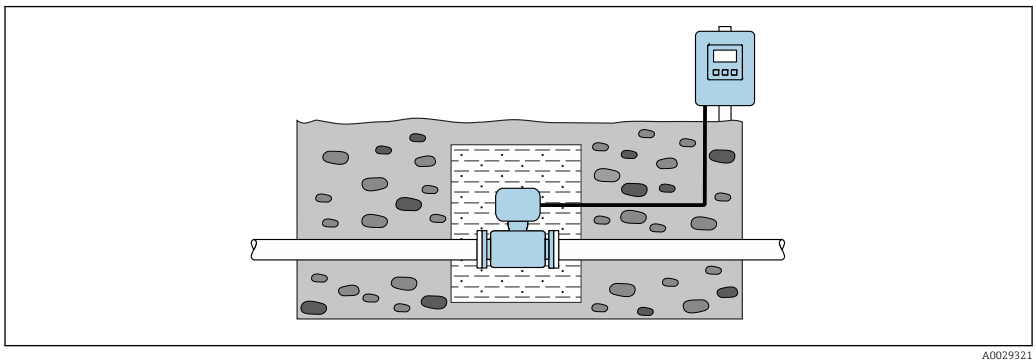

6.2 Messgerät montieren

6.2.1 Benötigtes Werkzeug

Für Messumformer

Für die Pfostenmontage:
- Messumformer Proline 500 – digital
  - Gabelschlüssel SW 10
  - Torxschraubendreher TX 25
- Messumformer Proline 500
  Gabelschlüssel SW 13

Für die Wandmontage:
Bohrmaschine mit Bohrer Ø 6,0 mm

Für Messaufnehmer

Für Flansche und andere Prozessanschlüsse: Entsprechendes Montagewerkzeug

6.2.2 Messgerät vorbereiten

1. Sämtliche Reste der Transportverpackung entfernen.
2. Vorhandene Schutzscheiben oder Schutzkappen vom Messaufnehmer entfernen.
3. Aufkleber auf dem Elektronikraumdeckel entfernen.

6.2.3 Messaufnehmer montieren

⚠ WARNUNG

Gefahr durch mangelnde Prozessdichtheit!
- ▶ Darauf achten, dass der Innendurchmesser der Dichtungen gleich oder größer ist als derjenige von Prozessanschluss und Rohrleitung.
- ▶ Darauf achten, dass die Dichtungen unbeschädigt und sauber sind.
- ▶ Dichtungen korrekt befestigen.

1. Sicherstellen, dass die Pfeilrichtung auf dem Messaufnehmer mit der Durchflussrichtung des Messstoffs übereinstimmt.
2. Um die Einhaltung der Gerätespezifikation sicherzustellen: Messgerät zwischen die Rohrleitungsflansche zentriert in die Messstrecke einbauen.
3. Bei Verwendung von Erdungsscheiben: Beiliegende Einbauanleitung beachten.
4. Erforderliche Schrauben-Anziehdrehmomente beachten → 📄 30.
5. Messgerät so einbauen oder Messumformergehäuse drehen, dass die Kabeleinführungen nicht nach oben weisen.

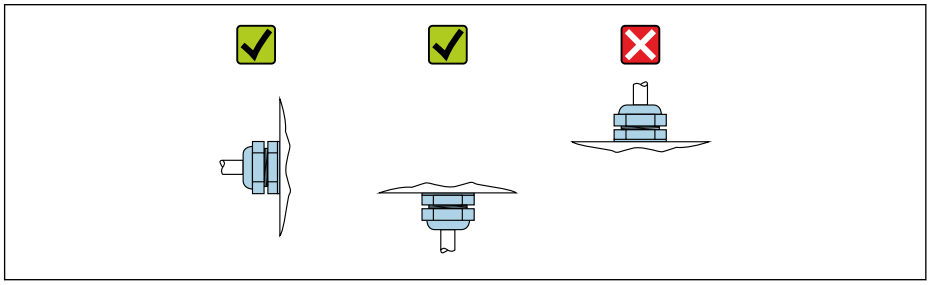

A0029263

Dichtungen montieren

⚠ VORSICHT

Bildung einer elektrisch leitenden Schicht auf der Messrohr-Innenseite möglich!
Kurzschlussgefahr des Messsignals.
▶ Keine elektrisch leitenden Dichtungsmassen wie Graphit verwenden.

Bei der Montage von Dichtungen folgende Punkte beachten:

1. Bei Verwendung von DIN-Flanschen: Nur Dichtungen nach DIN EN 1514-1 verwenden.
2. Bei Messrohrauskleidung "PFA": Grundsätzlich **keine** zusätzlichen Dichtungen erforderlich.
3. Bei Messrohrauskleidung "PTFE": Grundsätzlich **keine** zusätzlichen Dichtungen erforderlich.

Erdungskabel/Erdungsscheiben montieren

Informationen zum Potenzialausgleich und detaillierte Montagehinweise für den Einsatz von Erdungskabeln/Erdungsscheiben beachten .

Schrauben-Anziehdrehmomente

Folgende Punkte beachten:
- Aufgeführte Schrauben-Anziehdrehmomente gelten nur für geschmierte Gewinde und für Rohrleitungen, die frei von Zugspannungen sind.
- Schrauben gleichmäßig über Kreuz anziehen.
- Zu fest angezogene Schrauben deformieren die Dichtfläche oder verletzen die Dichtung.

ℹ Nominale Schrauben-Anziehdrehmomente → 📄 33

Maximale Schrauben-Anziehdrehmomente

Maximale Schrauben-Anziehdrehmomente für EN 1092-1 (DIN 2501)

Nennweite	Druckstufe	Schrauben	Flanschblattdicke	Max. Schrauben-Anziehdrehmoment [Nm]	
[mm]	[bar]	[mm]	[mm]	PTFE	PFA
15	PN 40	4 × M12	16	11	–
25	PN 40	4 × M12	18	26	20
32	PN 40	4 × M16	18	41	35
40	PN 40	4 × M16	18	52	47
50	PN 40	4 × M16	20	65	59
65 [1)]	PN 16	8 × M16	18	43	40
65	PN 40	8 × M16	22	43	40
80	PN 16	8 × M16	20	53	48
80	PN 40	8 × M16	24	53	48
100	PN 16	8 × M16	20	57	51
100	PN 40	8 × M20	24	78	70
125	PN 16	8 × M16	22	75	67
125	PN 40	8 × M24	26	111	99
150	PN 16	8 × M20	22	99	85
150	PN 40	8 × M24	28	136	120
200	PN 10	8 × M20	24	141	101

Nennweite	Druckstufe	Schrauben	Flanschblattdicke	Max. Schrauben-Anziehdrehmoment [Nm]	
[mm]	[bar]	[mm]	[mm]	PTFE	PFA
200	PN 16	12 × M20	24	94	67
200	PN 25	12 × M24	30	138	105
250	PN 10	12 × M20	26	110	–
250	PN 16	12 × M24	26	131	–
250	PN 25	12 × M27	32	200	–
300	PN 10	12 × M20	26	125	–
300	PN 16	12 × M24	28	179	–
300	PN 25	16 × M27	34	204	–
350	PN 10	16 × M20	26	188	–
350	PN 16	16 × M24	30	254	–
350	PN 25	16 × M30	38	380	–
400	PN 10	16 × M24	26	260	–
400	PN 16	16 × M27	32	330	–
400	PN 25	16 × M33	40	488	–
450	PN 10	20 × M24	28	235	–
450	PN 16	20 × M27	40	300	–
450	PN 25	20 × M33	46	385	–
500	PN 10	20 × M24	28	265	–
500	PN 16	20 × M30	34	448	–
500	PN 25	20 × M33	48	533	–
600	PN 10	20 × M27	28	345	–
600	PN 16	20 × M33	36	658	–
600	PN 25	20 × M36	58	731	–

1) Auslegung gemäß EN 1092-1 (nicht nach DIN 2501)

Schrauben-Anziehdrehmomente für ASME B16.5, Class 150/300

Nennweite		Druckstufe	Schrauben	Max. Schrauben-Anziehdrehmoment [Nm] ([lbf · ft])	
[mm]	[in]	[psi]	[in]	PTFE	PFA
15	½	Class 150	4 × ½	6 (4)	– (–)
15	½	Class 300	4 × ½	6 (4)	– (–)
25	1	Class 150	4 × ½	11 (8)	10 (7)
25	1	Class 300	4 × 5/8	14 (10)	12 (9)
40	1 ½	Class 150	4 × ½	24 (18)	21 (15)
40	1 ½	Class 300	4 × ¾	34 (25)	31 (23)
50	2	Class 150	4 × 5/8	47 (35)	44 (32)
50	2	Class 300	8 × 5/8	23 (17)	22 (16)
80	3	Class 150	4 × 5/8	79 (58)	67 (49)
80	3	Class 300	8 × ¾	47 (35)	42 (31)
100	4	Class 150	8 × 5/8	56 (41)	50 (37)
100	4	Class 300	8 × ¾	67 (49)	59 (44)

Nennweite		Druckstufe	Schrauben	Max. Schrauben-Anziehdrehmoment [Nm] ([lbf · ft])	
[mm]	[in]	[psi]	[in]	PTFE	PFA
150	6	Class 150	8 × ¾	106 (78)	86 (63)
150	6	Class 300	12 × ¾	73 (54)	67 (49)
200	8	Class 150	8 × ¾	143 (105)	109 (80)
250	10	Class 150	12 × 7/8	135 (100)	– (–)
300	12	Class 150	12 × 7/8	178 (131)	– (–)
350	14	Class 150	12 × 1	260 (192)	– (–)
400	16	Class 150	16 × 1	246 (181)	– (–)
450	18	Class 150	16 × 1 1/8	371 (274)	– (–)
500	20	Class 150	20 × 1 1/8	341 (252)	– (–)
600	24	Class 150	20 × 1 ¼	477 (352)	– (–)

Maximale Schrauben-Anziehdrehmomente für JIS B2220

Nennweite	Druckstufe	Schrauben	Max. Schrauben-Anziehdrehmoment [Nm]	
[mm]	[bar]	[mm]	PTFE	PFA
25	10K	4 × M16	32	27
	20K	4 × M16	32	27
32	10K	4 × M16	38	–
	20K	4 × M16	38	–
40	10K	4 × M16	41	37
	20K	4 × M16	41	37
50	10K	4 × M16	54	46
	20K	8 × M16	27	23
65	10K	4 × M16	74	63
	20K	8 × M16	37	31
80	10K	8 × M16	38	32
	20K	8 × M20	57	46
100	10K	8 × M16	47	38
	20K	8 × M20	75	58
125	10K	8 × M20	80	66
	20K	8 × M22	121	103
150	10K	8 × M20	99	81
	20K	12 × M22	108	72
200	10K	12 × M20	82	54
	20K	12 × M22	121	88
250	10K	12 × M22	133	–
	20K	12 × M24	212	–
300	10K	16 × M22	99	–
	20K	16 × M24	183	–

Schrauben-Anziehdrehmomente für AS 2129, Table E

Nennweite [mm]	Schrauben [mm]	Max. Schrauben-Anziehdrehmoment [Nm] PTFE
25	4 × M12	21
50	4 × M16	42

Schrauben-Anziehdrehmomente für AS 4087, PN 16

Nennweite [mm]	Schrauben [mm]	Max. Schrauben-Anziehdrehmoment [Nm] PTFE
50	4 × M16	42

Nominale Schrauben-Anziehdrehmomente

Nominale Schrauben-Anziehdrehmomente für JIS B2220

Nennweite [mm]	Druckstufe [bar]	Schrauben [mm]	Nom. Schrauben-Anziehdrehmoment [Nm]	
			HG	PUR
350	10K	16 × M22	109	109
	20K	16 × M30×3	217	217
400	10K	16 × M24	163	163
	20K	16 × M30×3	258	258
450	10K	16 × M24	155	155
	20K	16 × M30×3	272	272
500	10K	16 × M24	183	183
	20K	16 × M30×3	315	315
600	10K	16 × M30	235	235
	20K	16 × M36×3	381	381

6.2.4 Messumformergehäuse montieren: Proline 500 – digital

⚠ VORSICHT

Zu hohe Umgebungstemperatur!

Überhitzungsgefahr der Elektronik und Deformation des Gehäuses möglich.

- ▶ Zulässige maximale Umgebungstemperatur nicht überschreiten → 📄 25.
- ▶ Bei Betrieb im Freien: Direkte Sonneinstrahlung und starke Bewitterung vermeiden, besonders in wärmeren Klimaregionen.

⚠ VORSICHT

Übermäßige Belastung kann zur Beschädigung des Gehäuses führen!

- ▶ Übermäßige mechanische Beanspruchungen vermeiden.

Der Messumformer kann auf folgende Arten montiert werden:

- Pfostenmontage
- Wandmontage

Pfostenmontage

⚠ WARNUNG

Zu hohes Anziehdrehmoment der Befestigungsschrauben!

Beschädigung des Messumformers aus Kunststoff.

▶ Befestigungsschrauben gemäß Anziehdrehmoment anziehen: 2 Nm (1,5 lbf ft)

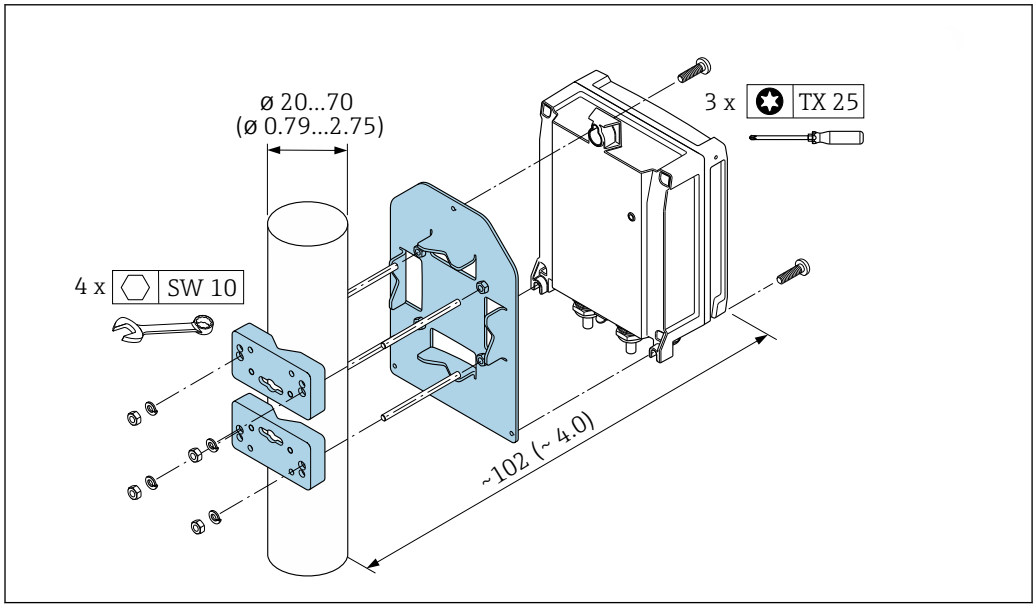

10 *Maßeinheit mm (in)*

Wandmontage

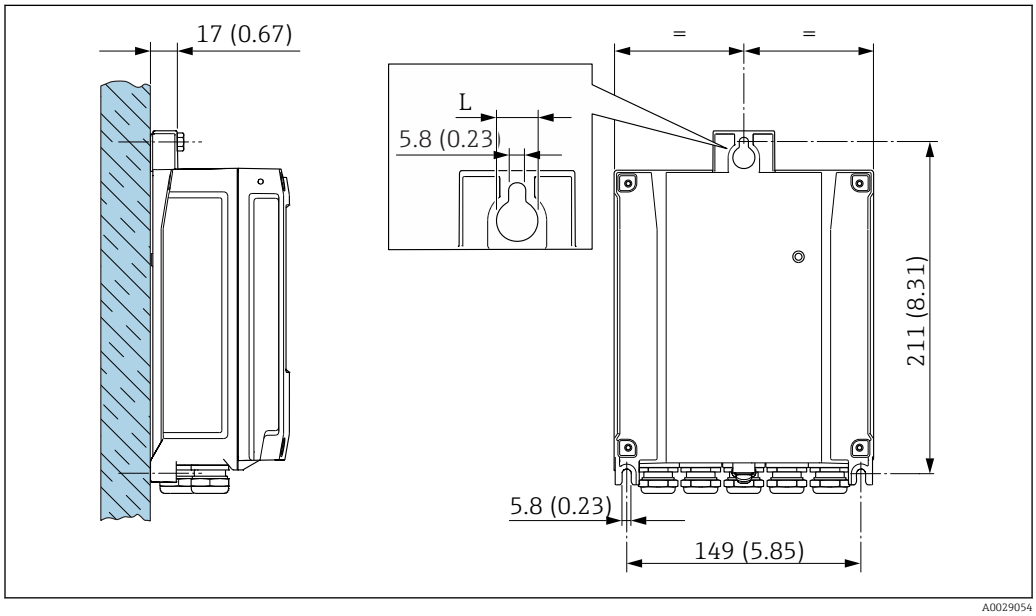

11 *Maßeinheit mm (in)*

L Abhängig vom Bestellmerkmal "Messumformergehäuse"

Bestellmerkmal "Messumformergehäuse"
- Option **A**, Alu, beschichtet: L =14 mm (0,55 in)
- Option **D**, Polycarbonat: L = 13 mm (0,51 in)

1. Bohrlöcher bohren.

2. Dübel in Bohrlöcher einsetzen.
3. Befestigungsschrauben leicht einschrauben.
4. Messumformergehäuse über die Befestigungsschrauben schieben und einhängen.
5. Befestigungsschrauben anziehen.

6.2.5 Messumformergehäuse montieren: Proline 500

⚠ VORSICHT

Zu hohe Umgebungstemperatur!

Überhitzungsgefahr der Elektronik und Deformation des Gehäuses möglich.

- ▶ Zulässige maximale Umgebungstemperatur nicht überschreiten → 📖 25.
- ▶ Bei Betrieb im Freien: Direkte Sonneinstrahlung und starke Bewitterung vermeiden, besonders in wärmeren Klimaregionen.

⚠ VORSICHT

Übermäßige Belastung kann zur Beschädigung des Gehäuses führen!

- ▶ Übermäßige mechanische Beanspruchungen vermeiden.

Der Messumformer kann auf folgende Arten montiert werden:

- Pfostenmontage
- Wandmontage

Wandmontage

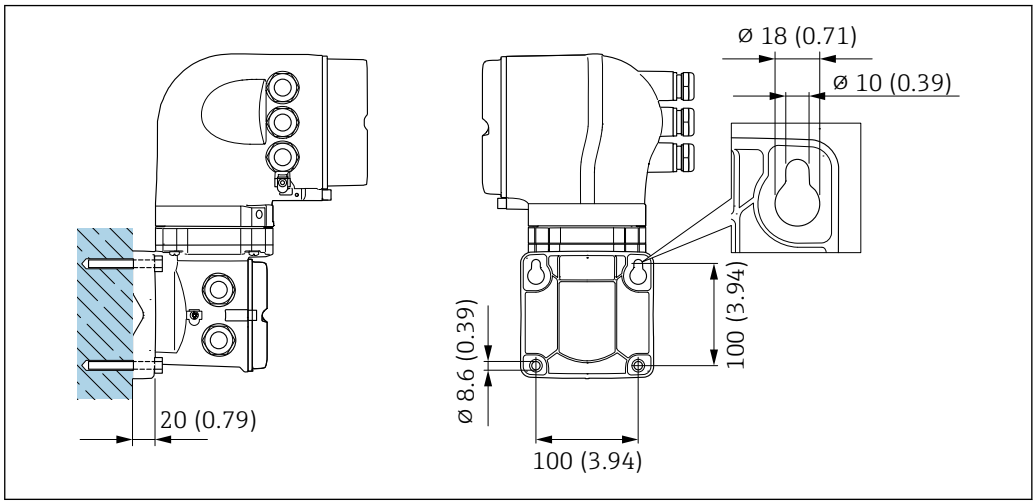

12 Maßeinheit mm (in)

1. Bohrlöcher bohren.
2. Dübel in Bohrlöcher einsetzen.
3. Befestigungsschrauben leicht einschrauben.
4. Messumformergehäuse über die Befestigungsschrauben schieben und einhängen.
5. Befestigungsschrauben anziehen.

Pfostenmontage

⚠ WARNUNG

Bestellmerkmal "Messumformergehäuse", Option L "Guss, rostfrei": Messumformer aus Guss haben ein hohes Eigengewicht.

Instabile Halterung bei Montage an einem nicht fest stehenden Pfosten.

- Den Messumformer nur an einen fest stehenden Pfosten mit einem stabilen Untergrund montieren.

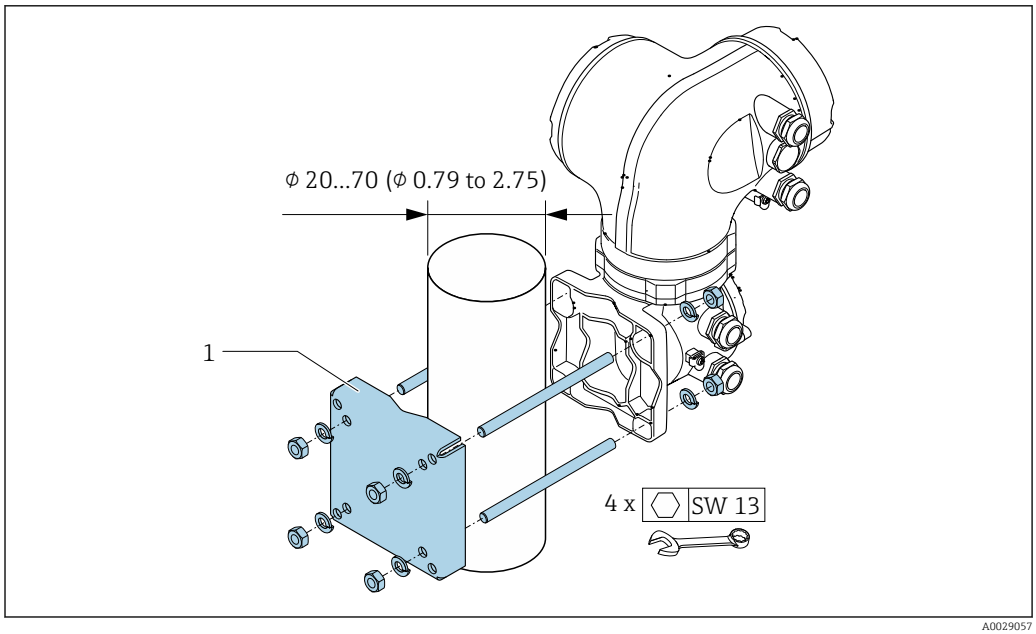

13 *Maßeinheit mm (in)*

6.2.6 Messumformergehäuse drehen: Proline 500

Um den Zugang zum Anschlussraum oder Anzeigemodul zu erleichtern, kann das Messumformergehäuse gedreht werden.

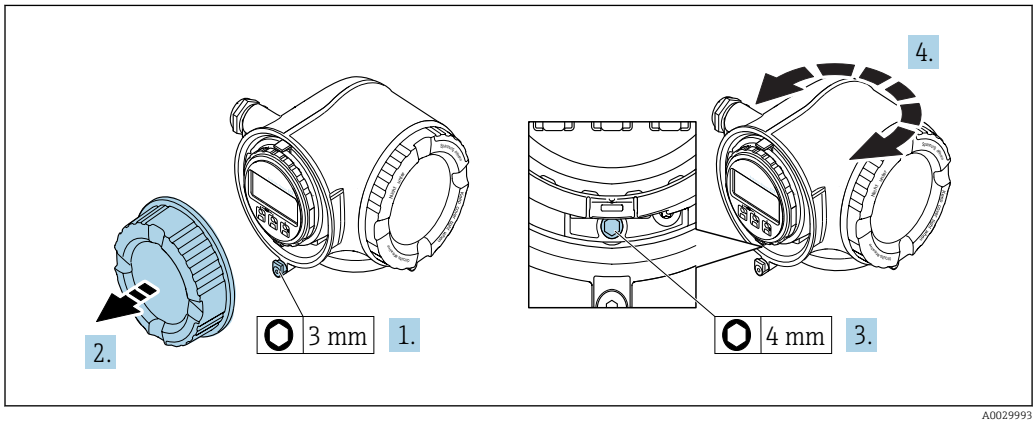

1. Je nach Geräteausführung: Sicherungskralle des Anschlussraumdeckels lösen.
2. Anschlussraumdeckel abschrauben.
3. Befestigungsschraube lösen.
4. Gehäuse in die gewünschte Position drehen.
5. Befestigungsschraube fest anziehen.
6. Anschlussraumdeckel anschrauben
7. Je nach Geräteausführung: Sicherungskralle des Anschlussraumdeckels anbringen.

6.2.7 Anzeigemodul drehen: Proline 500

Um die Ablesbar- und Bedienbarkeit zu erleichtern, kann das Anzeigemodul gedreht werden.

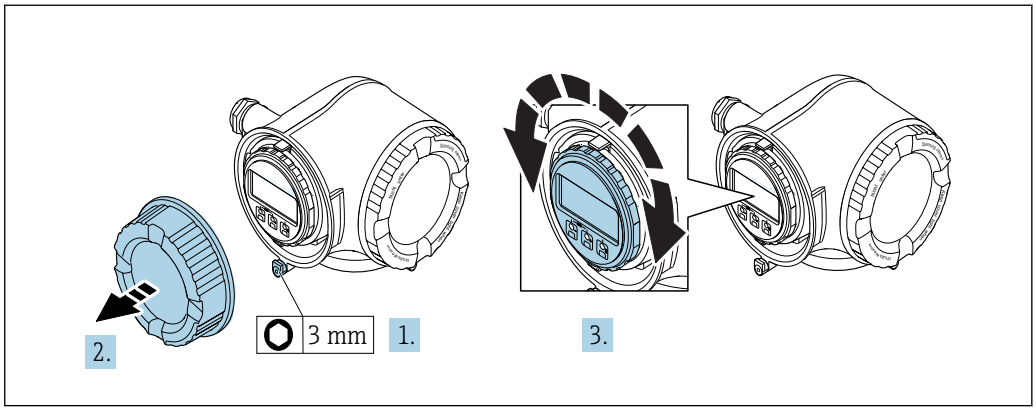

A0030035

1. Je nach Geräteausführung: Sicherungskralle des Anschlussraumdeckels lösen.
2. Anschlussraumdeckel abschrauben.
3. Anzeigemodul in die gewünschte Position drehen: Max. 8 × 45° in jede Richtung.
4. Anschlussraumdeckel anschrauben.
5. Je nach Geräteausführung: Sicherungskralle des Anschlussraumdeckels anbringen.

6.3 Montagekontrolle

Ist das Messgerät unbeschädigt (Sichtkontrolle)?	❑
Erfüllt das Messgerät die Messstellenspezifikationen? Zum Beispiel: ▪ Prozesstemperatur ▪ Prozessdruck (siehe Dokument "Technische Information, Kapitel "Druck-Temperatur-Kurven") ▪ Umgebungstemperatur ▪ Messbereich	❑
Wurde die richtige Einbaulage für den Messaufnehmer gewählt ? ▪ Gemäß Messaufnehmertyp ▪ Gemäß Messstofftemperatur ▪ Gemäß Messstoffeigenschaften (ausgasend, feststoffbeladen)	❑
Stimmt die Pfeilrichtung auf dem Messaufnehmer-Typenschild mit der tatsächlichen Messstoff-Fließrichtung in der Rohrleitung überein ?	❑
Sind Messstellenkennzeichnung und Beschriftung korrekt (Sichtkontrolle)?	❑
Ist das Gerät gegen Niederschlag und direkte Sonneneinstrahlung ausreichend geschützt?	❑
Sind die Befestigungsschrauben mit dem korrekten Anziehdrehmoment angezogen?	❑

7 Elektrischer Anschluss

HINWEIS

Das Messgerät besitzt keine interne Trennvorrichtung.

- ▶ Deshalb dem Messgerät einen Schalter oder Leistungsschalter zuordnen, mit dem die Versorgungsleitung leicht vom Netz getrennt werden kann.
- ▶ Obwohl das Messgerät über eine Sicherung verfügt, sollte ein zusätzlicher Überstromschutzeinrichtung (maximal 10 A) in die Anlageninstallation integriert werden.

7.1 Anschlussbedingungen

7.1.1 Benötigtes Werkzeug

- Für Kabeleinführungen: Entsprechendes Werkzeug verwenden
- Für Sicherungskralle: Innensechskantschlüssel 3 mm
- Abisolierzange
- Bei Verwendung von Litzenkabeln: Quetschzange für Aderendhülse
- Zum Kabelentfernen aus Klemmstelle: Schlitzschraubendreher ≤ 3 mm (0,12 in)

7.1.2 Anforderungen an Anschlusskabel

Die kundenseitig bereitgestellten Anschlusskabel müssen die folgenden Anforderungen erfüllen.

Elektrische Sicherheit

Gemäß national gültiger Vorschriften.

Schutzleiterkabel

Kabel ≥2,08 mm^2 (14 AWG)

Die Erdungsimpedanz muss unter 1 Ω liegen.

Zulässiger Temperaturbereich

- Die im jeweiligen Land geltenden Installationsrichtlinien sind zu beachten.
- Die Kabel müssen für die zu erwartenden Minimal- und Maximaltemperaturen geeignet sein.

Energieversorgungskabel

Normales Installationskabel ausreichend.

Signalkabel

PROFINET

Standard IEC 61156-6 spezifiziert als Minimalanforderung für ein Kabel, das für PROFINET eingesetzt wird, CAT 5. Empfohlen werden CAT 5e und CAT 6.

Für weitere Hinweise zur Planung und Installation von PROFINET-Netzwerken: "PROFINET Cabling and Interconnection Technology", Guideline for PROFINET

Stromausgang 0/4...20 mA

Normales Installationskabel ausreichend.

Impuls-/Frequenz-/Schaltausgang

Normales Installationskabel ausreichend.

Relaisausgang

Normales Installationskabel ausreichend.

Stromeingang 0/4...20 mA

Normales Installationskabel ausreichend.

Statuseingang

Normales Installationskabel ausreichend.

Kabeldurchmesser

- Mit ausgelieferte Kabelverschraubungen:
  M20 × 1,5 mit Kabel Ø 6 … 12 mm (0,24 … 0,47 in)
- Federkraftklemmen: Für Litzen und Litzen mit Aderendhülsen geeignet.
  Leiterquerschnitt 0,2 … 2,5 mm^2 (24 … 12 AWG).

Auswahl des Verbindungskabels zwischen Messumformer und Messaufnehmer

Abhängig vom Messumformertyp und Zonen Installation

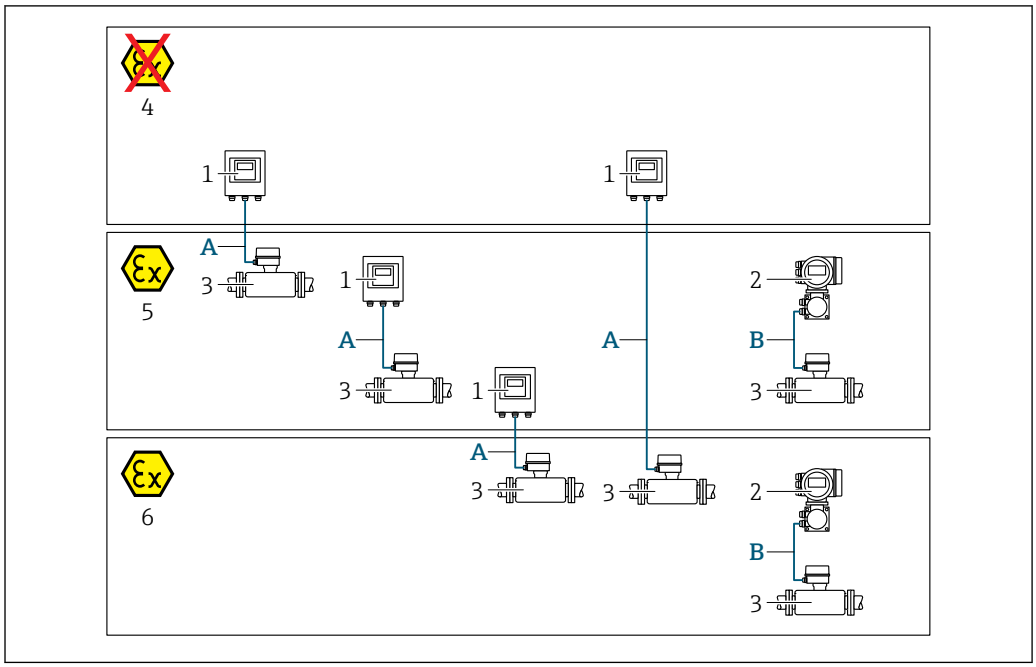

1 *Messumformer Proline 500 digital*
2 *Messumformer Proline 500*
3 *Messaufnehmer Promag*
4 *Nicht explosionsgefährdeter Bereich*
5 *Explosionsgefährdeter Bereich: Zone 2; Class I, Division 2*
6 *Explosionsgefährdeter Bereich: Zone 1; Class I, Division 1*
A *Standardkabel zum Messumformer 500 digital → 🗎 40*
Messumformer installiert im nicht explosionsgefährdetem Bereich oder explosionsgefährdetem Bereich: Zone 2; Class I, Division 2 / Messaufnehmer installiert im explosionsgefährdetem Bereich: Zone 2; Class I, Division 2 oder Zone 1; Class I, Division 1
B *Signalkabel zum Messumformer 500 → 🗎 41*
Messumformer und Messaufnehmer installiert im explosionsgefährdetem Bereich: Zone 2; Class I, Division 2 oder Zone 1; Class I, Division 1

A: Verbindungskabel Messaufnehmer - Messumformer: Proline 500 – digital

Standardkabel

Ein Standardkabel mit folgenden Spezifikationen ist als Verbindungskabel verwendbar.

Aufbau	4 Adern (2 Paare); CU-Litzen blank; paarverseilt mit gemeinsamen Schirm
Schirmung	Kupfer-Geflecht verzinnt, optische Abdeckung ≥ 85 %
Kabellänge	Maximal 300 m (1 000 ft), siehe nachfolgende Tabelle.

Querschnitt	**Kabellängen bei Einsatz im**	
	Nicht Explosionsgefährdeter Bereich, Explosionsgefährdeter Bereich: Zone 2; Class I, Division 2	**Explosionsgefährdeter Bereich: Zone 1; Class I, Division 1**
0,34 mm² (AWG 22)	80 m (270 ft)	50 m (165 ft)
0,50 mm² (AWG 20)	120 m (400 ft)	60 m (200 ft)
0,75 mm² (AWG 18)	180 m (600 ft)	90 m (300 ft)
1,00 mm² (AWG 17)	240 m (800 ft)	120 m (400 ft)

Querschnitt	Kabellängen bei Einsatz im	
	Nicht Explosionsgefährdeter Bereich, Explosionsgefährdeter Bereich: Zone 2; Class I, Division 2	Explosionsgefährdeter Bereich: Zone 1; Class I, Division 1
1,50 mm^2 (AWG 15)	300 m (1 000 ft)	180 m (600 ft)
2,50 mm^2 (AWG 13)	300 m (1 000 ft)	300 m (1 000 ft)

Optional lieferbares Verbindungskabel

Aufbau	2 × 2 × 0,34 mm^2 (AWG 22) PVC-Kabel [1] mit gemeinsamem Schirm (2 Paare, CU-Litzen blank, paarverseilt)
Flammwidrigkeit	Nach DIN EN 60332-1-2
Ölbeständigkeit	Nach DIN EN 60811-2-1
Schirmung	Kupfer-Geflecht verzinnt, optische Abdeckung ≥ 85 %
Dauerbetriebstemperatur	Bei fester Verlegung: −50 … +105 °C (−58 … +221 °F); bewegt: −25 … +105 °C (−13 … +221 °F)
Lieferbare Kabellänge	Fix: 20 m (65 ft); Variabel: Bis maximal 50 m (165 ft)

1) UV-Strahlung kann zu Beeinträchtigung des Kabelaußenmantels führen. Das Kabel möglichst vor Sonneneinstrahlung schützen.

B: Verbindungskabel Messaufnehmer - Messumformer: Proline 500

Signalkabel

Aufbau	3 × 0,38 mm^2 (20 AWG) mit gemeinsamem, geflochtenem Kupferschirm (Ø ~ 9,5 mm (0,37 in)) und einzeln abgeschirmten Adern
Leiterwiderstand	≤ 50 Ω/km (0,015 Ω/ft)
Kapazität Ader/Schirm	≤ 420 pF/m (128 pF/ft)
Kabellänge (max.)	Abhängig von der Messstoffleitfähigkeit, max. 200 m (656 ft)
Kabellängen (lieferbar)	5 m (15 ft), 10 m (32 ft), 20 m (65 ft) oder variable Länge bis max. 200 m (656 ft)
Dauerbetriebstemperatur	−20 … +80 °C (−68 … +176 °F)

Spulenstromkabel

Aufbau	3 × 0,75 mm^2 (18 AWG) mit gemeinsamem, geflochtenem Kupferschirm (Ø ~ 9 mm (0,35 in)) und einzeln abgeschirmten Adern
Leiterwiderstand	≤ 37 Ω/km (0,011 Ω/ft)
Kapazität Ader/Ader, Schirm geerdet	≤ 120 pF/m (37 pF/ft)
Kabellänge (max.)	Abhängig von der Messstoffleitfähigkeit, max. 200 m (656 ft)
Kabellängen (lieferbar)	5 m (15 ft), 10 m (32 ft), 20 m (65 ft) oder variable Länge bis max. 200 m (656 ft)
Dauerbetriebstemperatur	−20 … +80 °C (−68 … +176 °F)
Testspannung für Kabelisolation	≤ AC 1433 V r.m.s. 50/60 Hz oder ≥ DC 2026 V

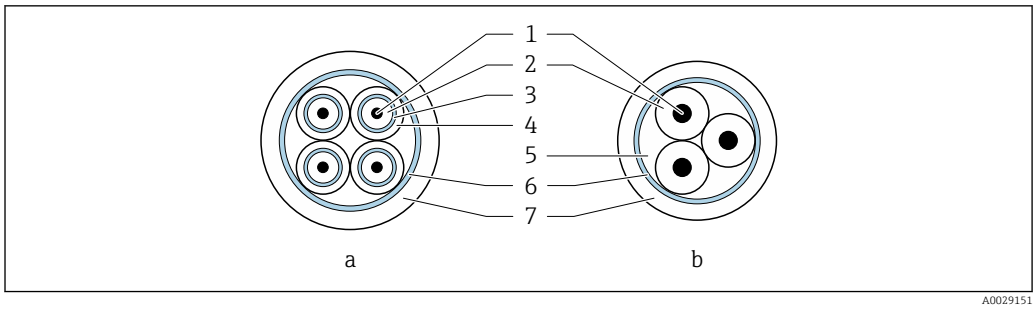

14 Kabelquerschnitt

a Elektrodenkabel
b Spulenstromkabel
1 Ader
2 Aderisolation
3 Aderschirm
4 Adermantel
5 Aderverstärkung
6 Kabelschirm
7 Außenmantel

Verstärkte Verbindungskabel

Verstärkte Verbindungskabel mit einem zusätzlichen, metallischen Verstärkungsgeflecht sollten verwendet werden bei:
- Erdverlegung
- Gefahr von Nagetierfraß

Einsatz in elektrisch stark gestörter Umgebung

Die Messeinrichtung erfüllt die allgemeinen Sicherheitsanforderungen → 246 und EMV-Anforderungen → 234.

Die Erdung erfolgt über die dafür vorgesehene Erdungsklemme im Inneren des Anschlussgehäuses. Die abisolierten und verdrillten Kabelschirmstücke bis zur Erdungsklemme müssen so kurz wie möglich sein.

7.1.3 Klemmenbelegung

Messumformer: Versorgungsspannung, Ein-/Ausgänge

Die Klemmenbelegung der Ein- und Ausgänge ist von der jeweiligen Bestellvariante des Geräts abhängig. Die gerätespezifische Klemmenbelegung ist auf einem Aufkleber in der Klemmenabdeckung dokumentiert.

Versorgungs-spannung		Ein-/Ausgang 1	Ein-/Ausgang 2		Ein-/Ausgang 3		Ein-/Ausgang 4	
1 (+)	2 (–)	PROFINET (RJ45 Stecker)	24 (+)	25 (–)	22 (+)	23 (–)	20 (+)	21 (–)
			Gerätespezifische Klemmenbelegung: Aufkleber in Klemmenabdeckung.					

Messumformer und Anschlussgehäuse Messaufnehmer: Verbindungskabel

Die räumlich getrennt montierten Messaufnehmer und Messumformer werden mit einem Verbindungskabel verbunden. Der Anschluss erfolgt über das Anschlussgehäuse des Messaufnehmers und dem Messumformergehäuse.

Klemmenbelegung und Anschluss des Verbindungskabels:
- Proline 500 – digital → 46
- Proline 500 → 54

7.1.4 Verfügbare Gerätestecker

Gerätestecker dürfen nicht in explosionsgefährdeten Bereichen eingesetzt werden!

Bestellmerkmal "Eingang; Ausgang 1", Option RA "PROFINET"

Bestellmerkmal "Elektrischer Anschluss"	Kabeleinführung/Anschluss	
	2	3
L, N, P, U	Stecker M12 × 1	–
R [1) 2)], S [1) 2)], T [1) 2)], V [1) 2)]	Stecker M12 × 1	Stecker M12 × 1

1) Nicht kombinierbar mit einer externen WLAN-Antenne (Bestellmerkmal "Zubehör beigelegt", Option P8), eines RJ45 M12 Adapters für die Serviceschnittstelle (Bestellmerkmal "Zubehör montiert", Option NB) oder des abgesetzten Anzeige- und Bedienmoduls DKX001.
2) Geeignet für die Einbindung des Geräts in eine Ringtopologie.

7.1.5 Pinbelegung Gerätestecker

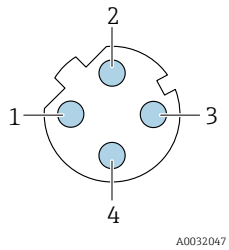

Pin		Belegung
1	+	TD +
2	+	RD +
3	-	TD –
4	-	RD –
Codierung		**Stecker/Buchse**
D		Buchse

7.1.6 Messgerät vorbereiten

Die Arbeitsschritte in folgender Reihenfolge ausführen:

1. Messaufnehmer und Messumformer montieren.
2. Anschlussgehäuse Messaufnehmer: Verbindungskabel anschließen.
3. Messumformer: Verbindungskabel anschließen.
4. Messumformer: Signalkabel und Kabel für Versorgungsspannung anschließen.

HINWEIS

Mangelnde Gehäusedichtheit!
Aufheben der Funktionstüchtigkeit des Messgeräts möglich.
▶ Passende, der Schutzart entsprechende Kabelverschraubungen verwenden.

1. Wenn vorhanden: Blindstopfen entfernen.
2. Wenn das Messgerät ohne Kabelverschraubungen ausgeliefert wird:
   Passende Kabelverschraubung für entsprechendes Anschlusskabel bereitstellen.
3. Wenn das Messgerät mit Kabelverschraubungen ausgeliefert wird:
   Anforderungen an Anschlusskabel beachten → 38.

7.1.7 Verbindungskabel vorbereiten: Proline 500 – digital

Bei der Konfektionierung des Verbindungskabels folgende Punkte beachten:

- Bei Kabeln mit feindrahtigen Adern (Litzenkabel):
  Adern mit Aderendhülsen versehen.

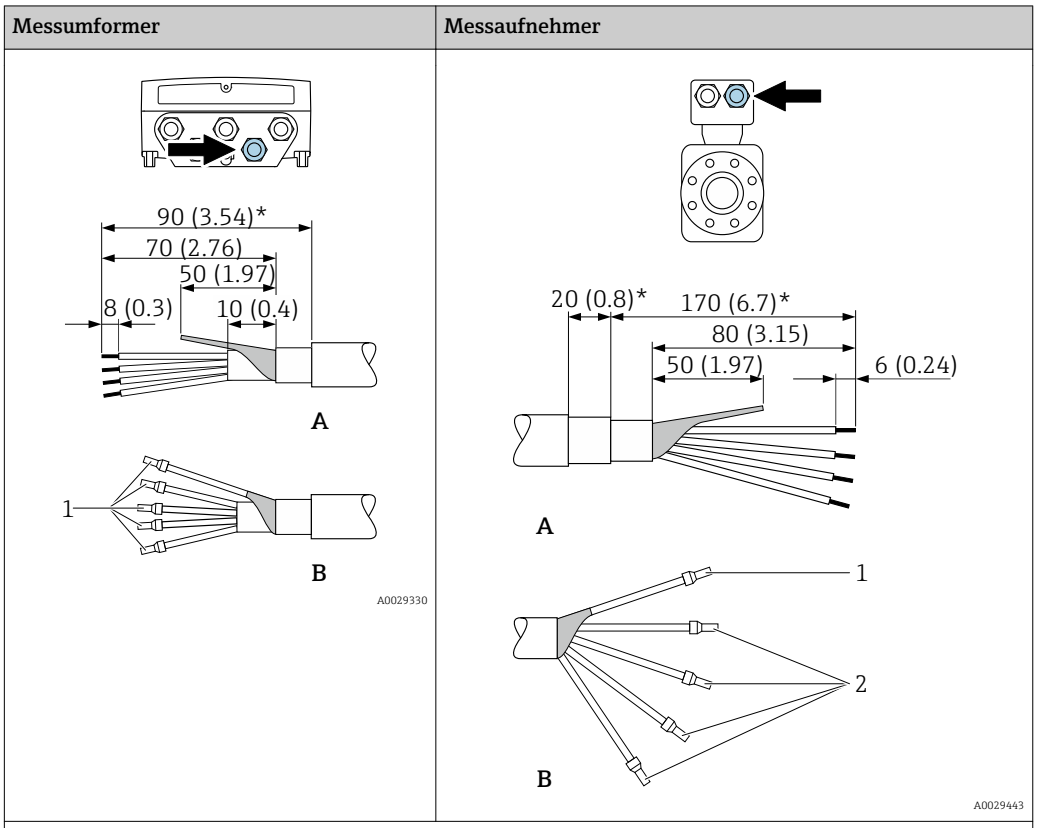

Maßeinheit mm (in)
A = Kabel konfektionieren
B = Bei Kabeln mit feindrahtigen Adern (Litzenkabel) Aderendhülsen anbringen
1 = Aderendhülsen rot, Φ 1,0 mm (0,04 in)
2 = Aderendhülsen weiß, Φ 0,5 mm (0,02 in)
* = Abisolierung nur für verstärkte Kabel

7.1.8 Verbindungskabel vorbereiten: Proline 500

Bei der Konfektionierung des Verbindungskabels folgende Punkte beachten:

1. Beim Elektrodenkabel:
   Sicherstellen, dass die Aderendhülsen messaufnehmerseitig die Aderschirme nicht berühren. Mindestabstand = 1 mm (Ausnahme: grünes Kabel "GND")
2. Beim Spulenstromkabel:
   1 Ader des dreiadrigen Kabels auf Höhe der Aderverstärkung abtrennen. Nur zwei Adern werden für den Anschluss benötigt.
3. Bei Kabeln mit feindrahtigen Adern (Litzenkabel):
   Adern mit Aderendhülsen versehen.

Messumformer

Elektrodenkabel

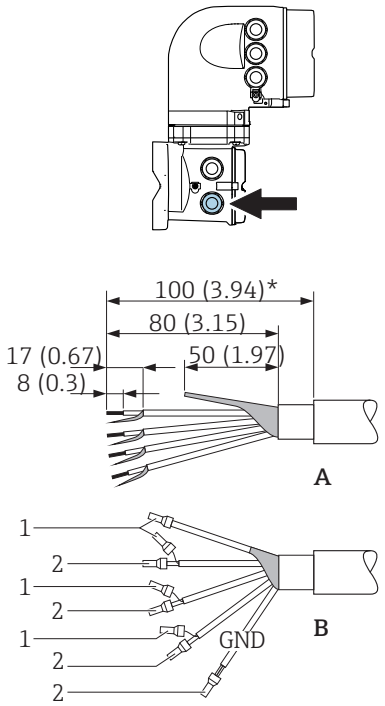

Spulenstromkabel

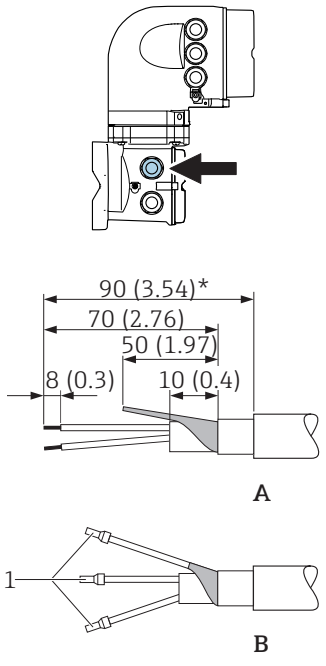

Messaufnehmer

Elektrodenkabel

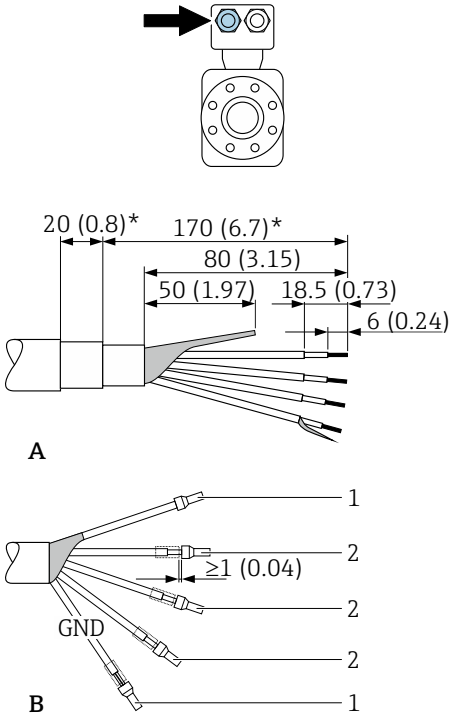

Spulenstromkabel

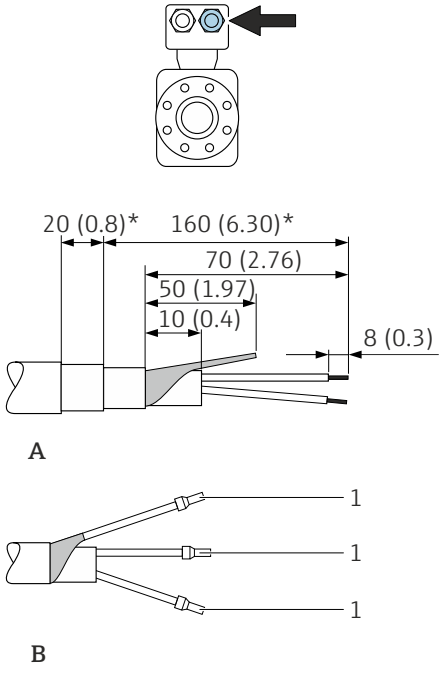

Maßeinheit mm (in)
A = Kabel konfektionieren
B = Bei Kabeln mit feindrahtigen Adern (Litzenkabel) Aderendhülsen anbringen
1 = Aderendhülsen rot, Φ 1,0 mm (0,04 in)
2 = Aderendhülsen weiß, Φ 0,5 mm (0,02 in)
* = Abisolierung nur für verstärkte Kabel

7.2 Messgerät anschließen: Proline 500 – digital

HINWEIS

Einschränkung der elektrischen Sicherheit durch falschen Anschluss!

- Elektrische Anschlussarbeiten nur von entsprechend ausgebildetem Fachpersonal ausführen lassen.
- National gültige Installationsvorschriften beachten.
- Die örtlichen Arbeitsschutzvorschriften einhalten.
- Vor dem Anschluss weiterer Kabel: Immer erst das Schutzleiterkabel ⏚ anschließen.
- Bei Einsatz im explosionsgefährdeten Bereich: Hinweise in der gerätespezifischen Ex-Dokumentation beachten.

7.2.1 Verbindungskabel anschließen

⚠ WARNUNG

Beschädigungsgefahr elektronischer Bauteile!

- Messaufnehmer und Messumformer am gleichen Potentialausgleich anschließen.
- Nur Messaufnehmer und Messumformer mit der gleichen Seriennummern miteinander verbinden.
- Das Anschlussgehäuse des Messaufnehmers über die externe Schraubklemme erden.

Klemmenbelegung Verbindungskabel

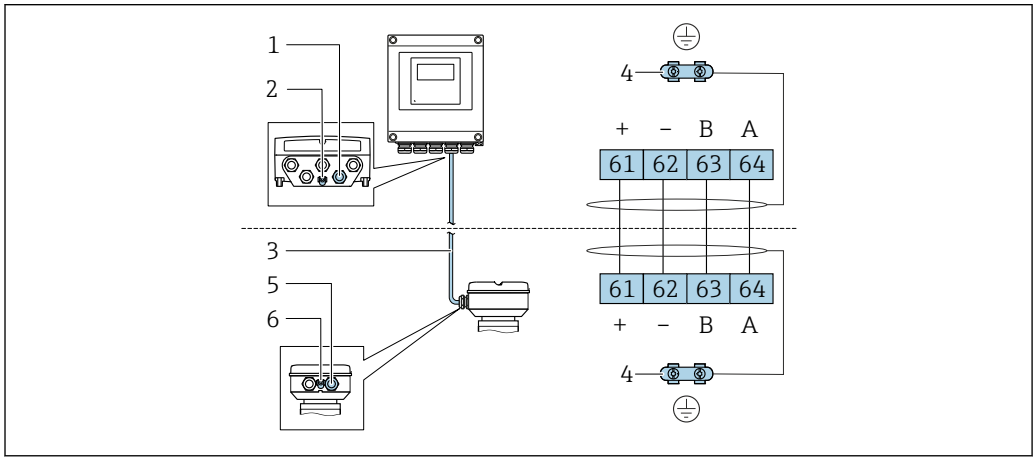

1 *Kabeleinführung für Kabel am Messumformergehäuse*
2 *Schutzerde (PE)*
3 *Verbindungskabel ISEM-Kommunikation*
4 *Erdung über Erdanschluss, bei Ausführung mit Gerätestecker ist die Erdung über den Gerätestecker sichergestellt*
5 *Kabeleinführung für Kabel oder Anschluss Gerätestecker am Anschlussgehäuse Messaufnehmer*
6 *Schutzerde (PE)*

Verbindungskabel am Anschlussgehäuse Messaufnehmer anschließen

Anschluss über Klemmen mit Bestellmerkmal "Sensor Anschlussgehäuse":
- Option **A** "Alu, beschichtet" → 📄 47
- Option **L** "Guss, rostfrei" → 📄 47

Verbindungskabel am Messumformer anschließen

Der Anschluss am Messumformer erfolgt über Klemmen → 📄 48.

Anschlussgehäuse Messaufnehmer über Klemmen anschließen

Bei Geräteausführung mit Bestellmerkmal "Sensor Anschlussgehäuse":
- Option **A** "Alu beschichtet"
- Option **L** "Guss, rostfrei"

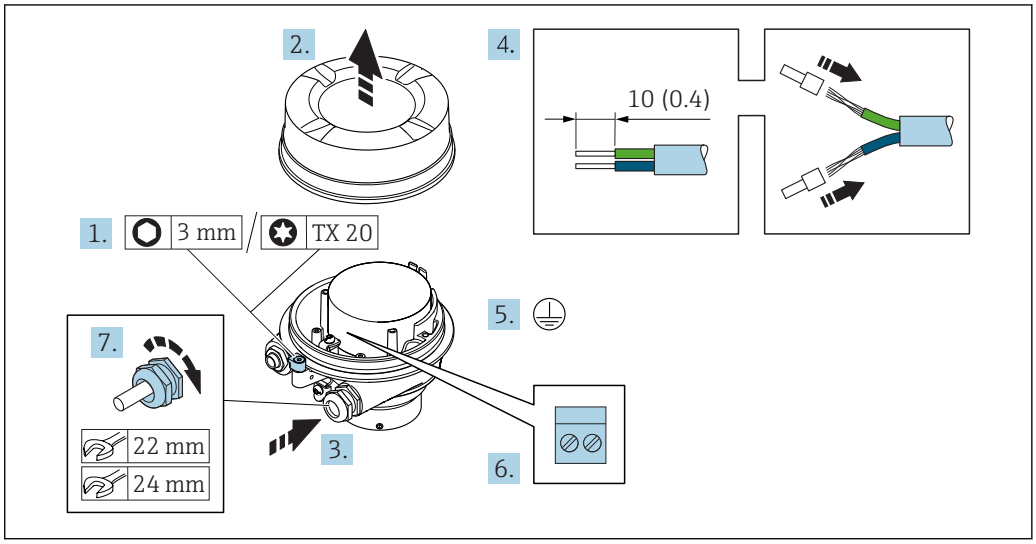

1. Sicherungskralle des Gehäusedeckels lösen.
2. Gehäusedeckel abschrauben.
3. Kabel durch die Kabeleinführung schieben. Um Dichtheit zu gewährleisten, Dichtungsring nicht aus der Kabeleinführung entfernen.
4. Kabel und Kabelenden abisolieren. Bei Litzenkabeln: Aderendhülsen anbringen.
5. Schutzleiter anschließen.
6. Kabel gemäß Klemmenbelegung Verbindungskabel anschließen.
7. Kabelverschraubungen fest anziehen.
   ↳ Der Anschluss des Verbindungskabels ist damit abgeschlossen.

⚠ WARNUNG

Aufhebung der Gehäuseschutzart durch mangelnde Gehäusedichtheit!
- ▶ Deckelgewinde ohne Verwendung von Fett eindrehen. Das Deckelgewinde ist mit einer Trockenschmierung beschichtet.

8. Gehäusedeckel aufschrauben.
9. Sicherungskralle des Gehäusedeckels anziehen.

Verbindungskabel am Messumformer anschließen

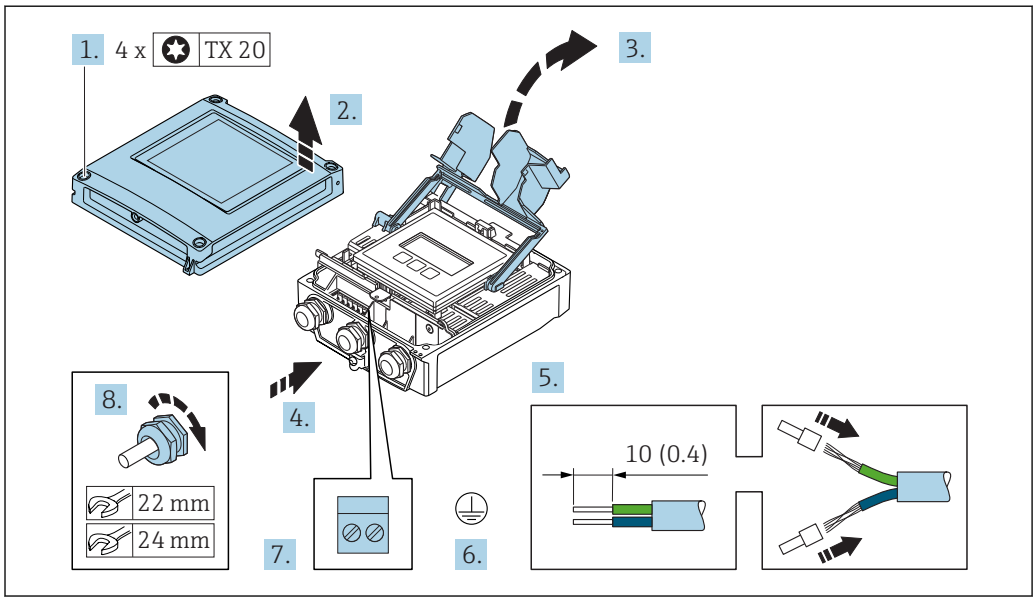

1. Die 4 Befestigungsschrauben des Gehäusedeckels lösen.
2. Gehäusedeckel öffnen.
3. Klemmenabdeckung hochklappen.
4. Kabel durch die Kabeleinführung schieben. Um die Dichtheit zu gewährleisten, Dichtungsring nicht aus der Kabeleinführung entfernen.
5. Kabel und Kabelenden abisolieren. Bei Litzenkabeln: Aderendhülsen anbringen.
6. Schutzleiter anschließen.
7. Kabel gemäß Klemmenbelegung Verbindungskabel anschließen → 📄 46.
8. Kabelverschraubungen fest anziehen.
   ↳ Der Anschluss des Verbindungskabels ist damit abgeschlossen.
9. Gehäusedeckel schließen.
10. Befestigungsschraube des Gehäusedeckels anziehen.
11. Nach dem Anschluss des Verbindungskabels:
    Signalkabel und Kabel Versorgungsspannung anschließen → 📄 49.

7.2.2 Messumformer anschließen

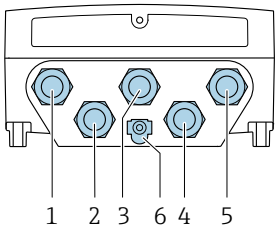

A0028200

1 *Anschluss Versorgungsspannung*
2 *Anschluss Signalübertragung Ein-/Ausgang*
3 *Anschluss Signalübertragung Ein-/Ausgang*
4 *Anschluss Verbindungskabel Messaufnehmer - Messumformer*
5 *Anschluss Signalübertragung Ein-/Ausgang oder Anschluss für Netzwerk Verbindung über Serviceschnittstelle (CDI-RJ45); Optional: Anschluss externe WLAN-Antenne*
6 *Schutzerde (PE)*

Neben dem Anschluss des Geräts über PROFINET und den verfügbaren Ein-/Ausgängen stehen noch weitere Anschlussmöglichkeiten zur Verfügung:
- Über Serviceschnittstelle (CDI-RJ45) in ein Netzwerk einbinden → 52.
- Das Gerät in eine Ringtopologie einbinden → 53.

PROFINET Stecker anschließen

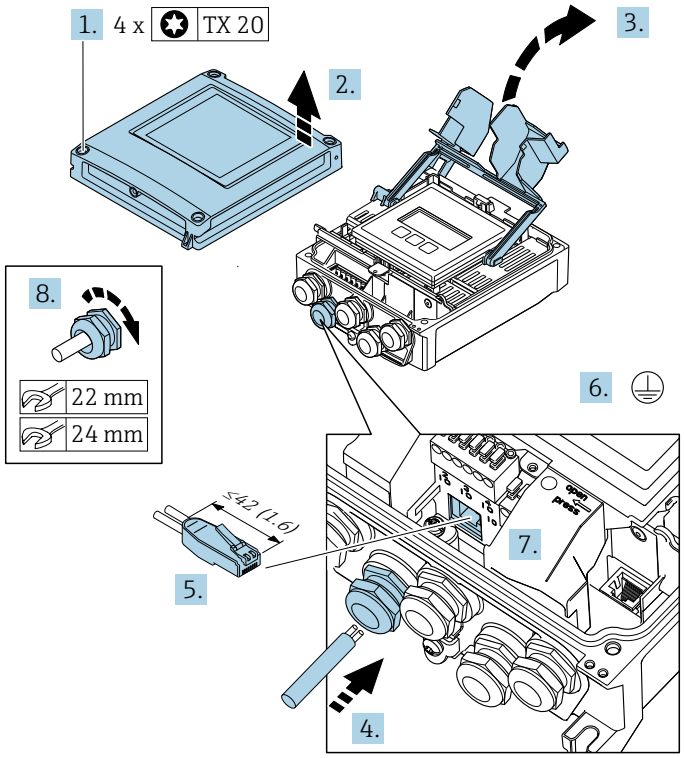

A0033987

1. Die 4 Befestigungsschrauben des Gehäusedeckels lösen.
2. Gehäusedeckel öffnen.
3. Klemmenabdeckung hochklappen.
4. Kabel durch die Kabeleinführung schieben. Um die Dichtheit zu gewährleisten, Dichtungsring nicht aus der Kabeleinführung entfernen.
5. Kabel und Kabelenden abisolieren und an RJ45 Stecker anschließen.

6. Schutzleiter anschließen.
7. RJ45 Stecker einstecken.
8. Kabelverschraubungen fest anziehen.
   ↳ Der Anschluss der PROFINET Verbindung ist damit abgeschlossen.

Versorgungsspannung und weitere Ein-/Ausgänge anschließen

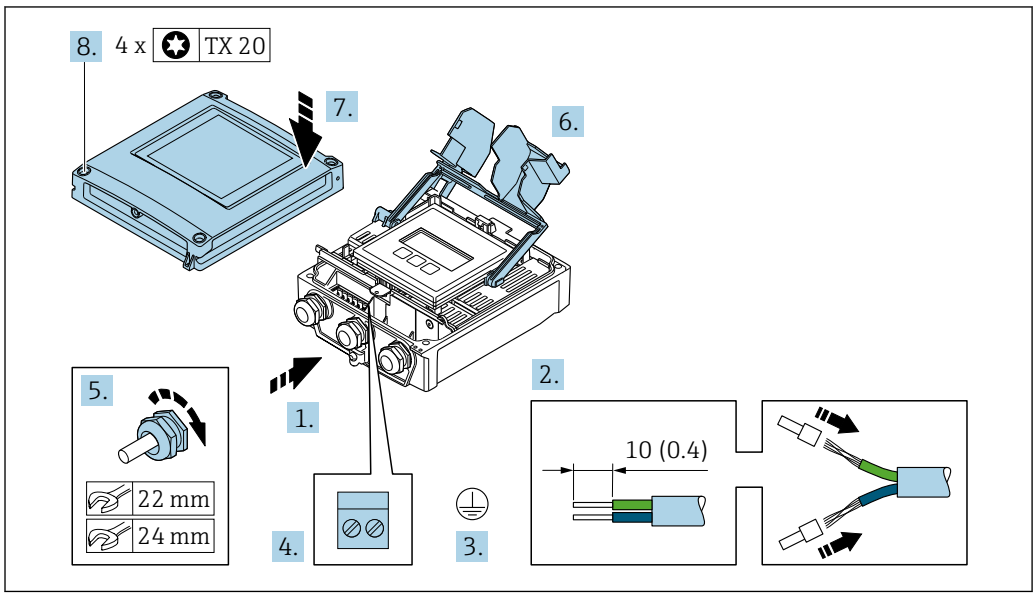

1. Kabel durch die Kabeleinführung schieben. Um die Dichtheit zu gewährleisten, Dichtungsring nicht aus der Kabeleinführung entfernen.
2. Kabel und Kabelenden abisolieren. Bei Litzenkabeln: Aderendhülsen anbringen.
3. Schutzleiter anschließen.
4. Kabel gemäß Klemmenbelegung anschließen.
   ↳ **Klemmenbelegung Signalkabel:** Die gerätespezifische Klemmenbelegung ist auf einem Aufkleber in der Klemmenabdeckung dokumentiert.
   Klemmenbelegung Anschluss Versorgungsspannung: Aufkleber in der Klemmenabdeckung oder → 📄 42.
5. Kabelverschraubungen fest anziehen.
   ↳ Der Anschluss der Kabel ist damit abgeschlossen.
6. Klemmenabdeckung schließen.
7. Gehäusedeckel schließen.

⚠ WARNUNG

Aufhebung der Gehäuseschutzart durch mangelnde Gehäusedichtheit!

▶ Schraube ohne Verwendung von Fett eindrehen.

⚠ WARNUNG

Zu hohes Anziehdrehmoment der Befestigungsschrauben!

Beschädigung des Messumformers aus Kunststoff.

▶ Befestigungsschrauben gemäß Anziehdrehmoment anziehen: 2 Nm (1,5 lbf ft)

8. Die 4 Befestigungsschrauben des Gehäusedeckels anziehen.

Kabel entfernen

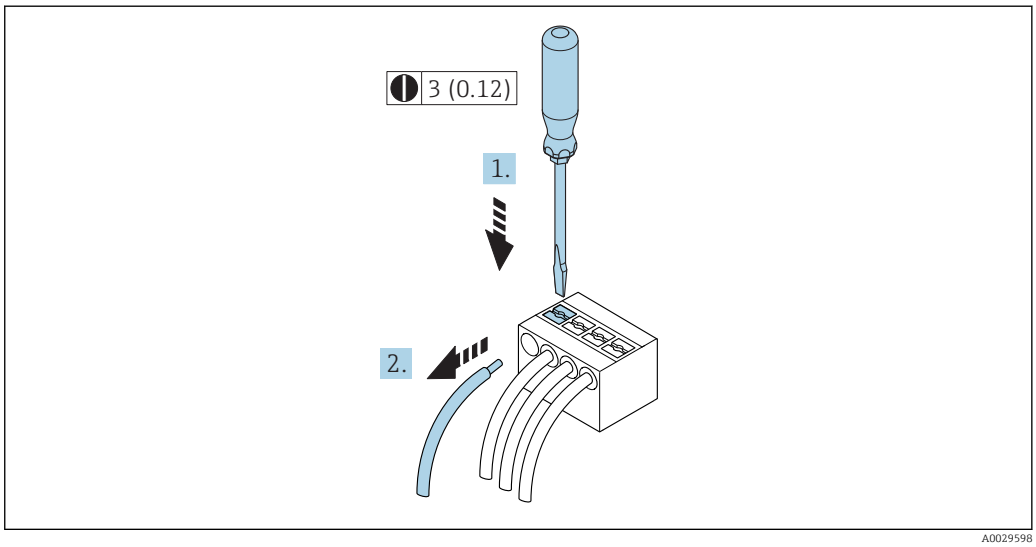

15 *Maßeinheit mm (in)*

1. Um ein Kabel wieder aus der Klemmstelle zu entfernen: Mit einem Schlitzschraubendreher auf den Schlitz zwischen den beiden Klemmenlöchern drücken.
2. Gleichzeitig das Kabelende aus der Klemme ziehen.

7.2.3 Messumformer in ein Netzwerk einbinden

In diesem Kapitel werden nur die grundsätzlichen Anschlussschlussmöglichkeiten für eine Einbindung des Geräts in ein Netzwerk dargestellt.

Vorgehensweise für den korrekten Anschluss des Messumformers → 📄 46.

Über Serviceschnittselle einbinden

Die Einbindung erfolgt über den Anschluss an der Serviceschnittstelle (CDI-RJ45).

Beim Anschluss zu beachten:
- Empfohlenes Kabel: CAT5e, CAT6 oder CAT7, mit geschirmten Stecker (z.B. Fabrikat YAMAICHI ; Part No Y-ConProfixPlug63 / Prod. ID: 82-006660)
- Maximale Kabeldicke: 6 mm
- Länge des Steckers inklusive Knickschutz: 42 mm
- Biegeradius: 5 x Kabeldicke

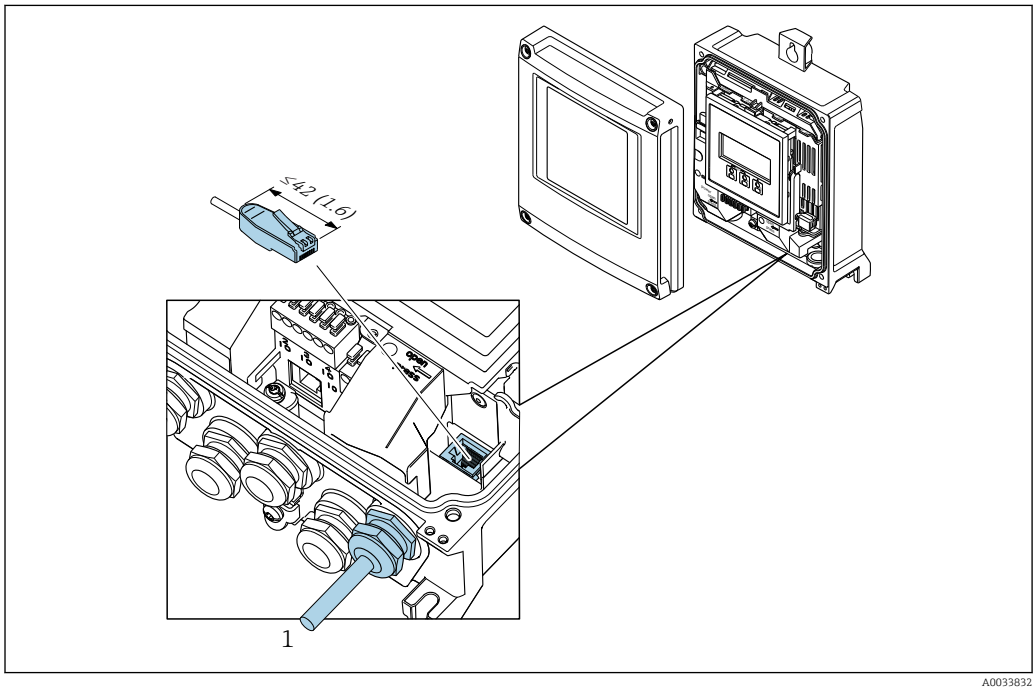

1 Serviceschnittstelle (CDI-RJ45)

Optional ist ein Adapter für RJ45 auf M12 Stecker erhältlich:
Bestellmerkmal "Zubehör", Option **NB**: "Adapter RJ45 M12 (Serviceschnittstelle)"

Der Adapter verbindet die Serviceschnittstelle (CDI-RJ45) mit einem in der Kabeleinführung montierten M12 Stecker. Der Anschluss an die Serviceschnittstelle kann dadurch ohne Öffnen des Geräts über einen M12 Stecker erfolgen.

In eine Ringtopologie einbinden

Die Einbindung erfolgt über den Anschluss für die Signalübertragung (Ausgang 1) und dem Anschluss an der Serviceschnittstelle (CDI-RJ45).

Beim Anschluss zu beachten:
- Empfohlenes Kabel: CAT5e, CAT6 oder CAT7, mit geschirmten Stecker (z.B. Fabrikat YAMAICHI ; Part No Y-ConProfixPlug63 / Prod. ID: 82-006660)
- Maximale Kabeldicke: 6 mm
- Länge des Steckers inklusive Knickschutz: 42 mm
- Biegeradius: 2,5 x Kabeldicke

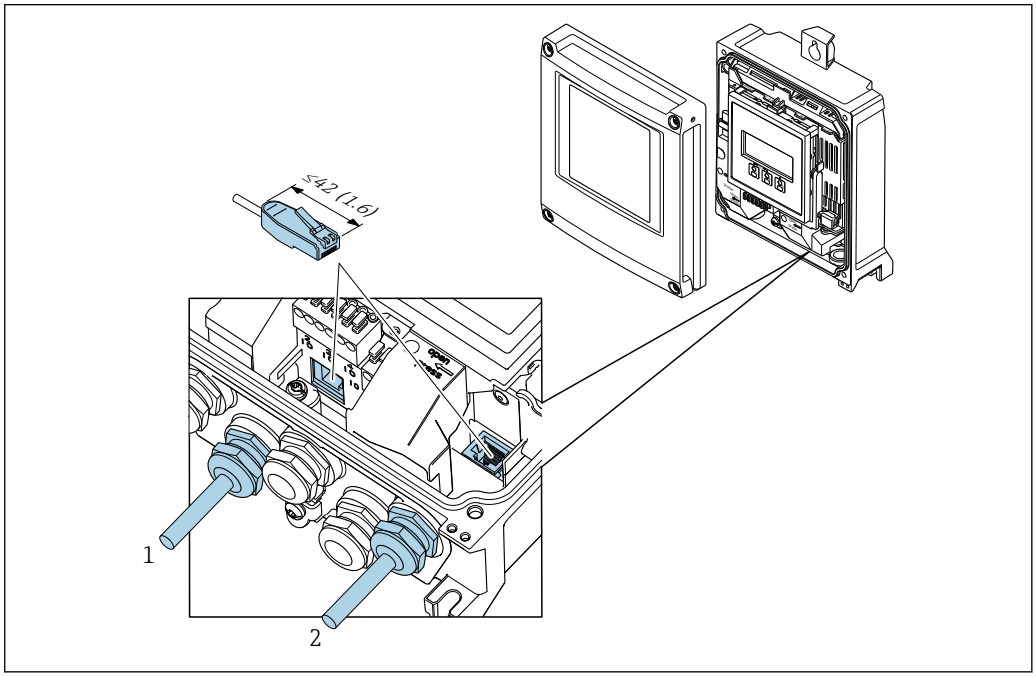

A0033830

1 PROFINET Anschluss
2 Serviceschnittstelle (CDI-RJ45)

Optional ist ein Adapter für RJ45 auf M12 Stecker erhältlich:
Bestellmerkmal "Zubehör", Option **NB**: "Adapter RJ45 M12 (Serviceschnittstelle)"

Der Adapter verbindet die Serviceschnittstelle (CDI-RJ45) mit einem in der Kabeleinführung montierten M12 Stecker. Der Anschluss an die Serviceschnittstelle kann dadurch ohne Öffnen des Geräts über einen M12 Stecker erfolgen.

7.3 Messgerät anschließen: Proline 500

HINWEIS

Einschränkung der elektrischen Sicherheit durch falschen Anschluss!

- Elektrische Anschlussarbeiten nur von entsprechend ausgebildetem Fachpersonal ausführen lassen.
- National gültige Installationsvorschriften beachten.
- Die örtlichen Arbeitsschutzvorschriften einhalten.
- Vor dem Anschluss weiterer Kabel: Immer erst das Schutzleiterkabel ⏚ anschließen.
- Bei Einsatz im explosionsgefährdeten Bereich: Hinweise in der gerätespezifischen Ex-Dokumentation beachten.

7.3.1 Verbindungskabel anschließen

⚠ WARNUNG

Beschädigungsgefahr elektronischer Bauteile!

- Messaufnehmer und Messumformer am gleichen Potentialausgleich anschließen.
- Nur Messaufnehmer und Messumformer mit der gleichen Seriennummern miteinander verbinden.
- Das Anschlussgehäuse des Messaufnehmers über die externe Schraubklemme erden.

Klemmenbelegung Verbindungskabel

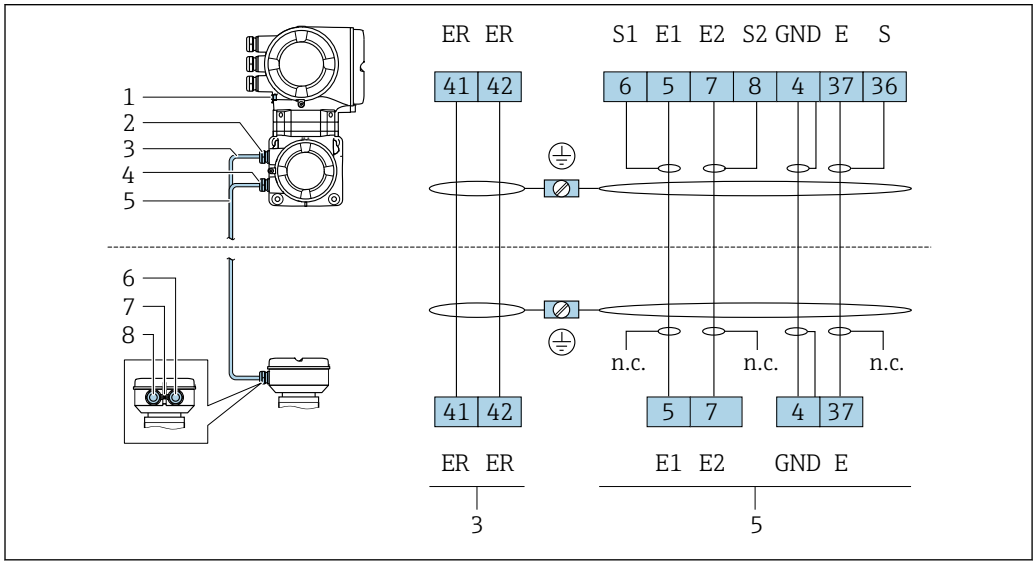

1 *Schutzerde (PE)*
2 *Kabeleinführung für Spulenstromkabel am Anschlussgehäuse Messumformer*
3 *Spulenstromkabel*
4 *Kabeleinführung für Signalkabel am Anschlussgehäuse Messumformer*
5 *Signalkabel*
6 *Kabeleinführung für Signalkabel am Anschlussgehäuse Messaufnehmer*
7 *Schutzerde (PE)*
8 *Kabeleinführung für Spulenstromkabel am Anschlussgehäuse Messaufnehmer*

Verbindungskabel am Anschlussgehäuse Messaufnehmer anschließen

Anschluss über Klemmen mit Bestellmerkmal "Gehäuse":
Option **A** "Alu beschichtet" → 📖 55

Verbindungskabel am Messumformer anschließen

Der Anschluss am Messumformer erfolgt über Klemmen → 📖 56.

Anschlussgehäuse Messaufnehmer über Klemmen anschließen

Bei Geräteausführung mit Bestellmerkmal "Gehäuse":
- Option **A** "Alu beschichtet"
- Option **L** "Guss, rostfrei"

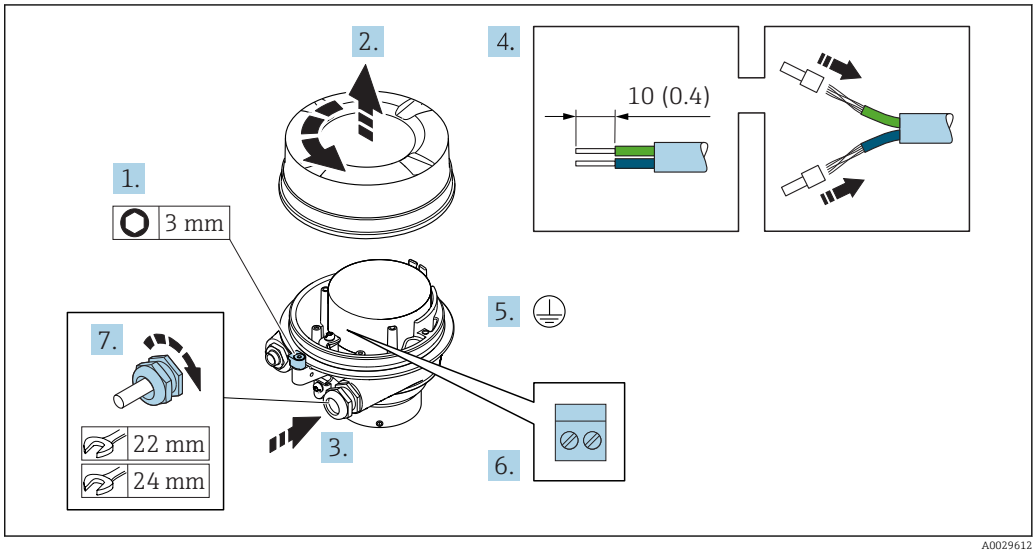

1. Sicherungskralle des Gehäusedeckels lösen.
2. Gehäusedeckel abschrauben.
3. Kabel durch die Kabeleinführung schieben. Um Dichtheit zu gewährleisten, Dichtungsring nicht aus der Kabeleinführung entfernen.
4. Kabel und Kabelenden abisolieren. Bei Litzenkabeln: Aderendhülsen anbringen.
5. Schutzleiter anschließen.
6. Kabel gemäß Klemmenbelegung Verbindungskabel anschließen.
7. Kabelverschraubungen fest anziehen.
   ↳ Der Anschluss der Verbindungskabel ist damit abgeschlossen.

⚠ WARNUNG

Aufhebung der Gehäuseschutzart durch mangelnde Gehäusedichtheit!

▶ Deckelgewinde ohne Verwendung von Fett eindrehen. Das Deckelgewinde ist mit einer Trockenschmierung beschichtet.

8. Gehäusedeckel aufschrauben.
9. Sicherungskralle des Gehäusedeckels anziehen.

Verbindungskabel am Messumformer anschließen

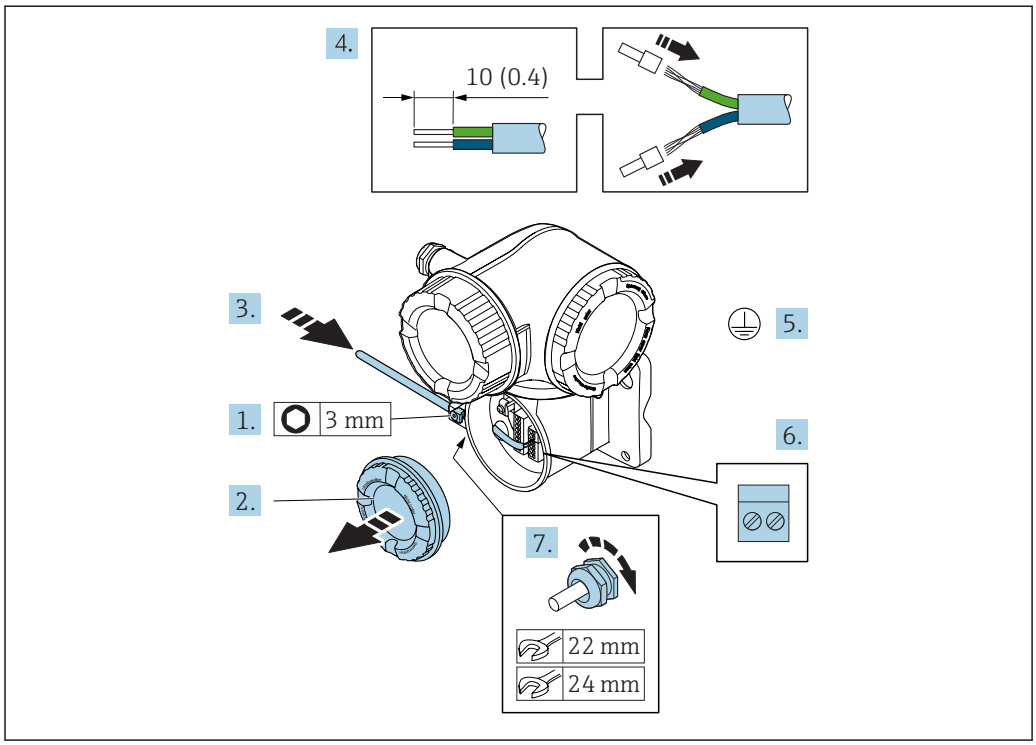

1. Sicherungskralle des Anschlussraumdeckels lösen.
2. Anschlussraumdeckel abschrauben.
3. Kabel durch die Kabeleinführung schieben. Um Dichtheit zu gewährleisten, Dichtungsring nicht aus der Kabeleinführung entfernen.
4. Kabel und Kabelenden abisolieren. Bei Litzenkabeln: Zusätzlich Aderendhülsen anbringen.
5. Schutzleiter anschließen.
6. Kabel gemäß Klemmenbelegung Verbindungskabel anschließen → 📄 54.
7. Kabelverschraubungen fest anziehen.
   ↳ Der Anschluss der Verbindungskabel ist damit abgeschlossen.
8. Anschlussraumdeckel aufschrauben.
9. Sicherungskralle des Anschlussraumdeckels anziehen.
10. Nach dem Anschluss der Verbindungskabel:
    Signalkabel und Kabel Versorgungsspannung anschließen .

7.3.2 Messumformer anschließen

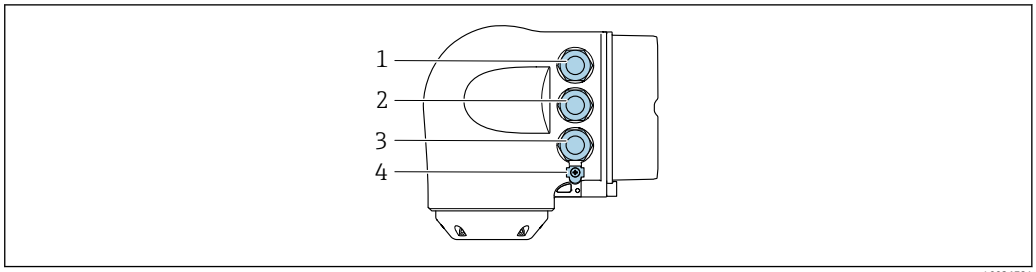

A0026781

1 *Anschluss Versorgungsspannung*
2 *Anschluss Signalübertragung Ein-/Ausgang*
3 *Anschluss Signalübertragung Ein-/Ausgang oder Anschluss für Netzwerk Verbindung über Serviceschnittstelle (CDI-RJ45)*
4 *Schutzerde (PE)*

Neben dem Anschluss des Geräts über PROFINET und den verfügbaren Ein-/Ausgängen stehen noch weitere Anschlussmöglichkeiten zur Verfügung:
- Über Serviceschnittstelle (CDI-RJ45) in ein Netzwerk einbinden → 60.
- Das Gerät in eine Ringtopologie einbinden → 61.

PROFINET Stecker anschließen

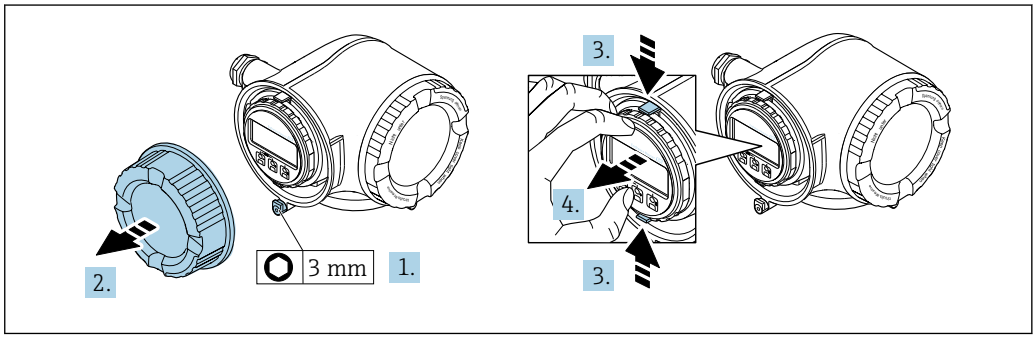

A0029813

1. Sicherungskralle des Anschlussraumdeckels lösen.
2. Anschlussraumdeckel abschrauben.
3. Laschen der Halterung des Anzeigemoduls zusammendrücken.
4. Halterung des Anzeigemoduls abziehen.

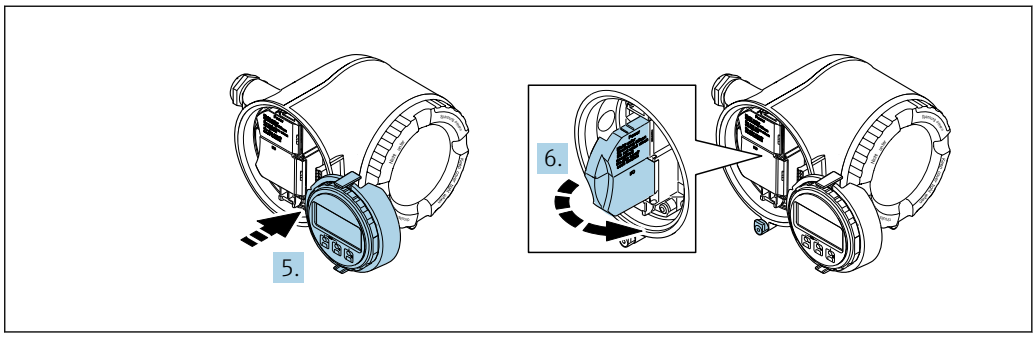

A0029814

5. Halterung am Rand des Elektronikraums aufstecken.
6. Klemmenabdeckung aufklappen.

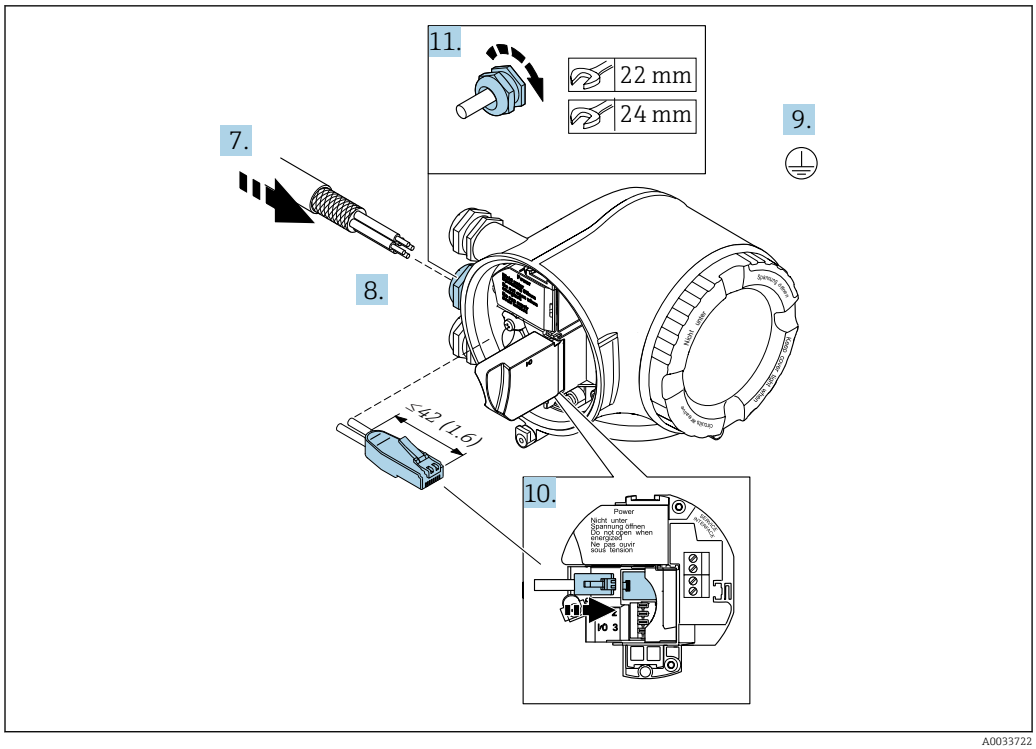

A0033722

7. Kabel durch die Kabeleinführung schieben. Um Dichtheit zu gewährleisten, Dichtungsring nicht aus der Kabeleinführung entfernen.
8. Kabel und Kabelenden abisolieren und an RJ45 Stecker anschließen.
9. Schutzleiter anschließen.
10. RJ45 Stecker einstecken.
11. Kabelverschraubungen fest anziehen.
    ↳ Der Anschluss der PROFINET Verbindung ist damit abgeschlossen.

Versorgungsspannung und weitere Ein-/Ausgänge anschließen

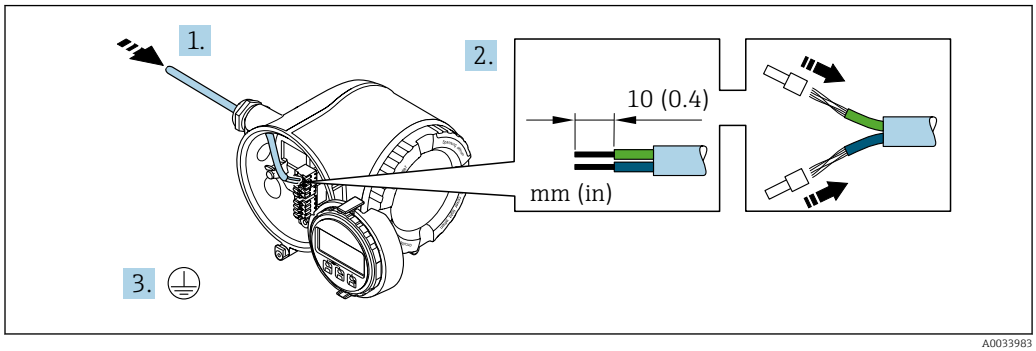

A0033983

1. Kabel durch die Kabeleinführung schieben. Um Dichtheit zu gewährleisten, Dichtungsring nicht aus der Kabeleinführung entfernen.
2. Kabel und Kabelenden abisolieren. Bei Litzenkabeln: Zusätzlich Aderendhülsen anbringen.
3. Schutzleiter anschließen.

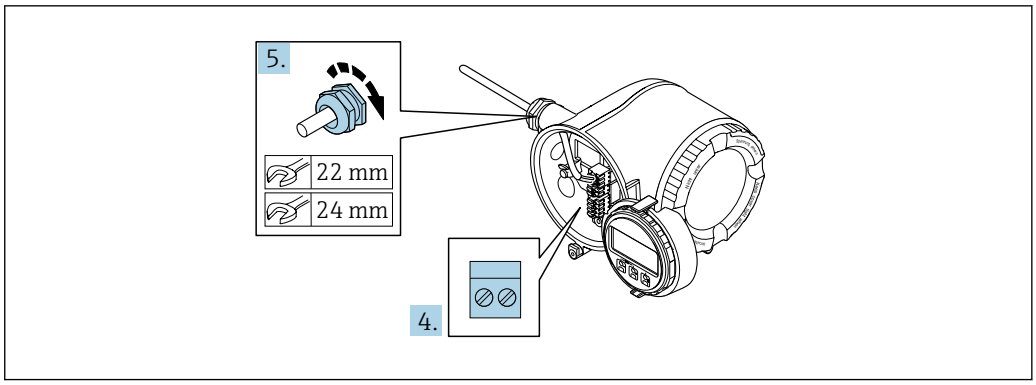

4. Kabel gemäß Klemmenbelegung anschließen.
   ↳ **Klemmenbelegung Signalkabel:** Die gerätespezifische Klemmenbelegung ist auf einem Aufkleber in der Klemmenabdeckung dokumentiert.
   Klemmenbelegung Anschluss Versorgungsspannung: Aufkleber in der Klemmenabdeckung oder → 📖 42.
5. Kabelverschraubungen fest anziehen.
   ↳ Der Anschluss der Kabel ist damit abgeschlossen.
6. Klemmenabdeckung zuklappen.
7. Halterung des Anzeigemoduls im Elektronikraum aufstecken.
8. Anschlussraumdeckel aufschrauben.
9. Sicherungskralle des Anschlussraumdeckels befestigen.

Kabel entfernen

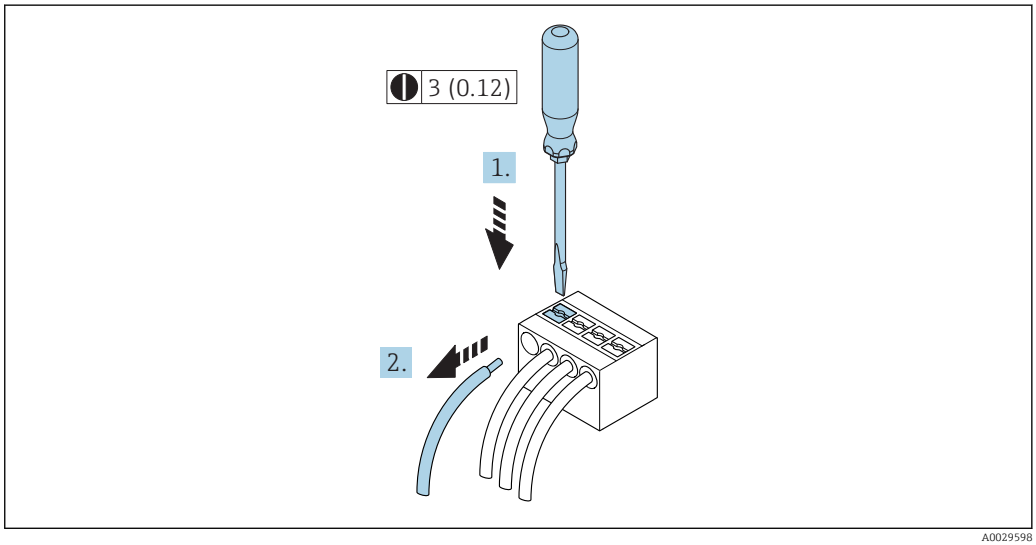

16 Maßeinheit mm (in)

1. Um ein Kabel wieder aus der Klemmstelle zu entfernen: Mit einem Schlitzschraubendreher auf den Schlitz zwischen den beiden Klemmenlöchern drücken.
2. Gleichzeitig das Kabelende aus der Klemme ziehen.

7.3.3 Messumformer in ein Netzwerk einbinden

In diesem Kapitel werden nur die grundsätzlichen Anschlussschlussmöglichkeiten für eine Einbindung des Geräts in ein Netzwerk dargestellt.

Vorgehensweise für den korrekten Anschluss des Messumformers → 📄 54.

Über die Serviceschnittstelle einbinden

Die Einbindung erfolgt über den Anschluss an der Serviceschnittstelle (CDI-RJ45).

Beim Anschluss zu beachten:
- Empfohlenes Kabel: CAT 5e, CAT 6 oder CAT 7, mit geschirmten Stecker (z.B. Fabrikat YAMAICHI ; Part No Y-ConProfixPlug63 / Prod. ID: 82-006660)
- Maximale Kabeldicke: 6 mm
- Länge des Steckers inklusive Knickschutz: 42 mm
- Biegeradius: 5 x Kabeldicke

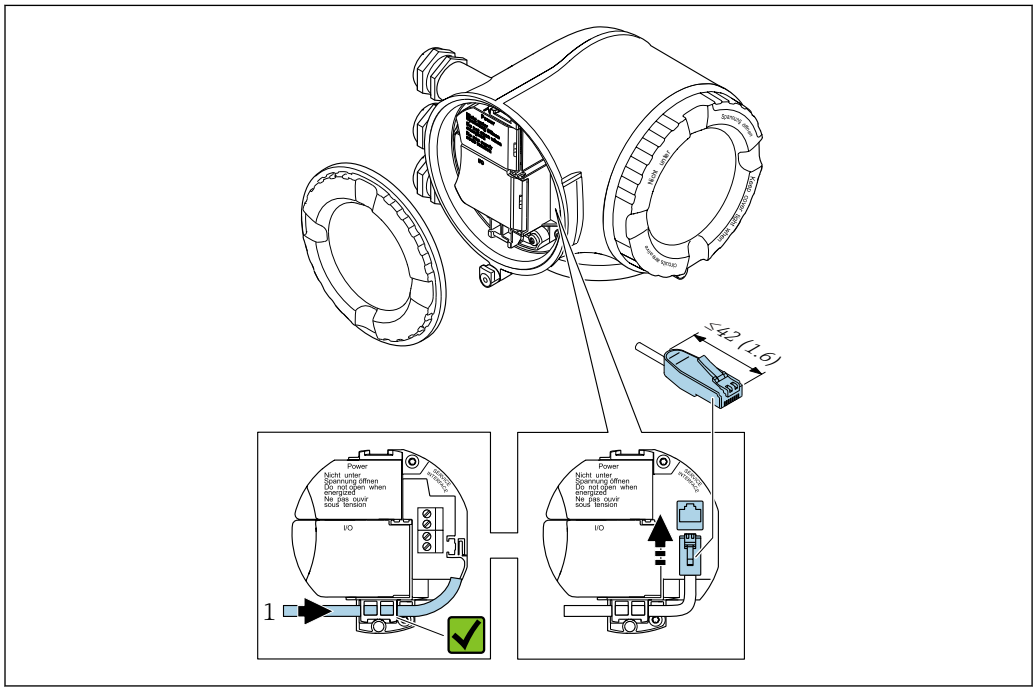

1 *Serviceschnittstelle (CDI-RJ45)*

Optional ist ein Adapter für RJ45 auf M12 Stecker erhältlich:
Bestellmerkmal "Zubehör", Option **NB**: "Adapter RJ45 M12 (Serviceschnittstelle)"

Der Adapter verbindet die Serviceschnittstelle (CDI-RJ45) mit einem in der Kabeleinführung montierten M12 Stecker. Der Anschluss an die Serviceschnittstelle kann dadurch ohne Öffnen des Geräts über einen M12 Stecker erfolgen.

In eine Ringtopologie einbinden

Die Einbindung erfolgt über den Anschluss für die Signalübertragung (Ausgang 1) und dem Anschluss an der Serviceschnittstelle (CDI-RJ45).

Beim Anschluss zu beachten:
- Empfohlenes Kabel: CAT5e, CAT6 oder CAT7, mit geschirmten Stecker (z.B. Fabrikat YAMAICHI ; Part No Y-ConProfixPlug63 / Prod. ID: 82-006660)
- Maximale Kabeldicke: 6 mm
- Länge des Steckers inklusive Knickschutz: 42 mm
- Biegeradius: 2,5 x Kabeldicke

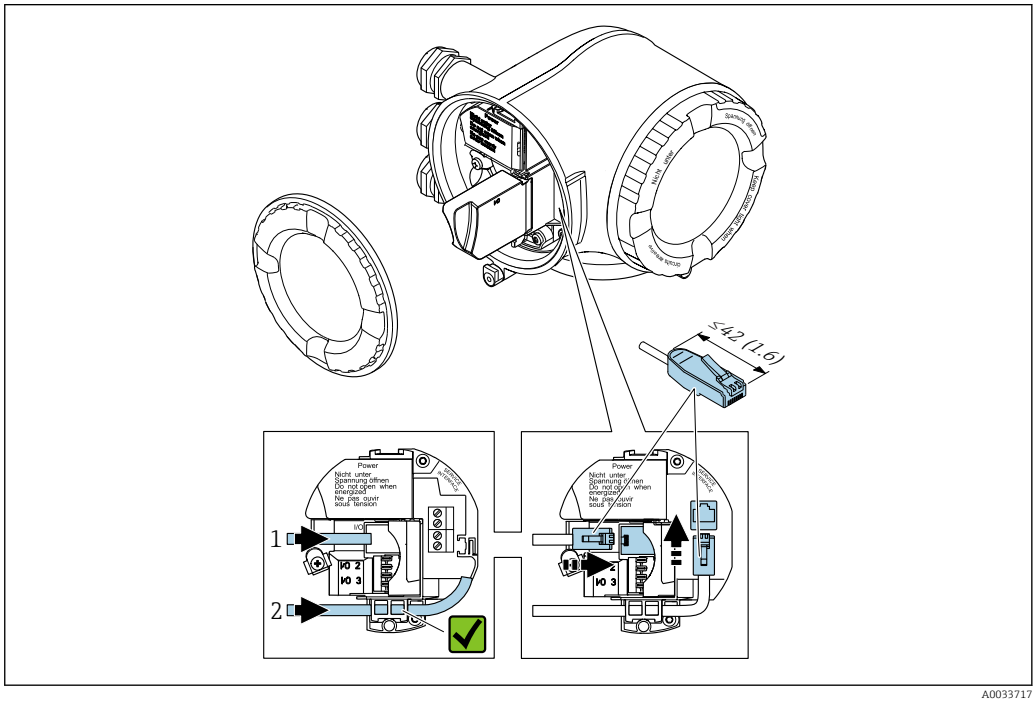

1 PROFINET Anschluss
2 Serviceschnittstelle (CDI-RJ45)

Optional ist ein Adapter für RJ45 auf M12 Stecker erhältlich:
Bestellmerkmal "Zubehör", Option **NB**: "Adapter RJ45 M12 (Serviceschnittstelle)"

Der Adapter verbindet die Serviceschnittstelle (CDI-RJ45) mit einem in der Kabeleinführung montierten M12 Stecker. Der Anschluss an die Serviceschnittstelle kann dadurch ohne Öffnen des Geräts über einen M12 Stecker erfolgen.

7.4 Potenzialausgleich sicherstellen

7.4.1 Anforderungen

VORSICHT

Zerstörung der Elektrode kann zum Komplettausfall des Geräts führen!
- ▶ Messstoff und Messaufnehmer auf demselben elektrischen Potenzial
- ▶ Betriebsinterne Erdungskonzepte
- ▶ Material und Erdung der Rohrleitung

7.4.2 Anschlussbeispiel Standardfall

Metallische, geerdete Rohrleitung

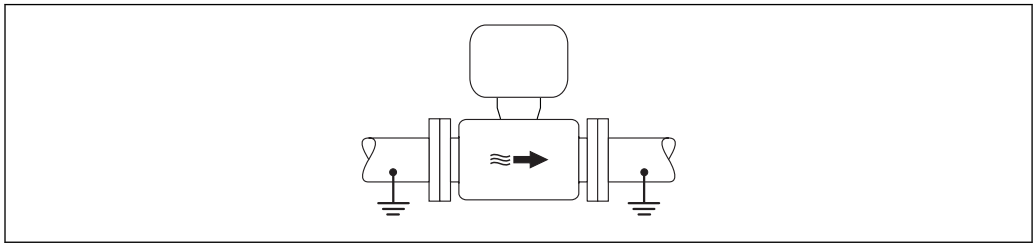

17 *Potenzialausgleich über Messrohr*

7.4.3 Anschlussbeispiele Sonderfälle

Metallische, ungeerdete Rohrleitung ohne Auskleidung

Diese Anschlussart erfolgt auch:
- Bei nicht betriebsüblichem Potenzialausgleich
- Bei vorhandenen Ausgleichsströmen

Erdungskabel	Kupferdraht, mindestens 6 mm² (0,0093 in²)

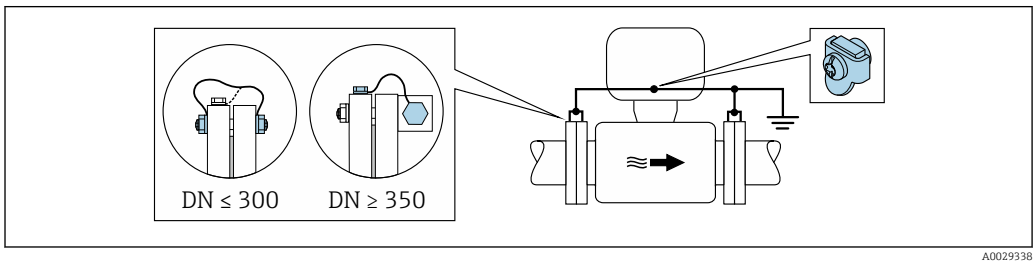

18 *Potenzialausgleich über Erdungsklemme und Rohrleitungsflansche*

1. Beide Messaufnehmerflansche über ein Erdungskabel mit dem jeweiligen Rohrleitungsflansch verbinden und erden.
2. Bei DN ≤ 300 (12"): Erdungskabel mit den Flanschschrauben direkt auf die leitfähige Flanschbeschichtung des Messaufnehmers montieren.
3. Bei DN ≥ 350 (14"): Erdungskabel direkt auf die Transport-Metallhalterung montieren. Schrauben-Anziehdrehmomente beachten: siehe Kurzanleitung Messaufnehmer.
4. Anschlussgehäuse von Messumformer oder Messaufnehmer über die dafür vorgesehene Erdungsklemme auf Erdpotenzial legen.

Kunststoffrohrleitung oder isolierend ausgekleidete Rohrleitung

Diese Anschlussart erfolgt auch:
- Bei nicht betriebsüblichem Potenzialausgleich
- Bei vorhandenen Ausgleichsströmen

Erdungskabel	Kupferdraht, mindestens 6 mm² (0,0093 in²)

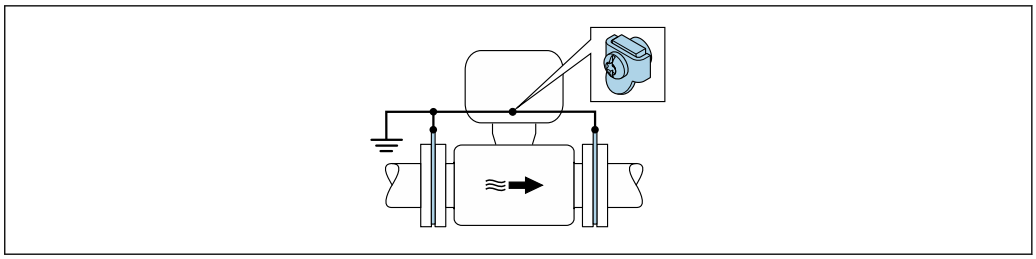

19 Potenzialausgleich über Erdungsklemme und Erdungsscheiben

1. Erdungsscheiben über das Erdungskabel mit der Erdungsklemme verbinden.
2. Erdungsscheiben auf Erdpotenzial legen.

Rohrleitung mit Kathodenschutzeinrichtung

Diese Anschlussart erfolgt nur, wenn die folgenden beiden Bedingungen erfüllt sind:
- Metallischer Rohrleitung ohne Auskleidung oder Rohrleitung mit elektrisch leitender Auskleidung
- Kathodenschutz ist in den Personenschutz integriert

Erdungskabel	Kupferdraht, mindestens 6 mm^2 (0,0093 in^2)

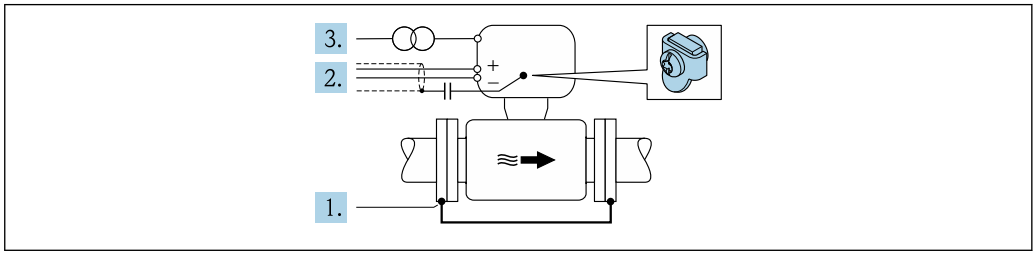

Voraussetzung: Messaufnehmer ist elektrisch isoliert in die Rohrleitung eingebaut.

1. Die beiden Flansche der Rohrleitung über ein Erdungskabel miteinander verbinden.
2. Abschirmung der Signalleitungen über einen Kondensator führen.
3. Messgerät potenzialfrei gegenüber Schutzerde an die Energieversorgung anschließen (Trenntransformator).

7.5 Spezielle Anschlusshinweise

7.5.1 Anschlussbeispiele

PROFINET

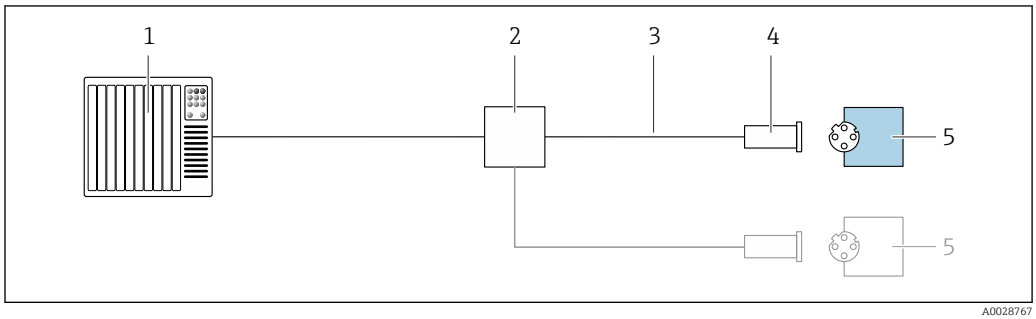

20 Anschlussbeispiel für PROFINET

1 *Automatisierungssystem (z.B. SPS)*
2 *Ethernet-Switch*
3 *Kabelspezifikation beachten*
4 *Gerätestecker*
5 *Messumformer*

PROFINET: MRP (Media Redundancy Protocol)

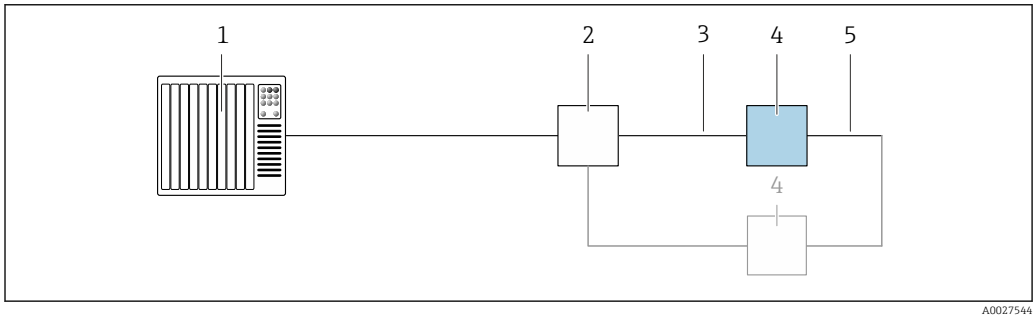

1 *Automatisierungssystem (z.B. SPS)*
2 *Ethernet-Switch*
3 *Kabelspezifikation beachten → 38*
4 *Messumformer*
5 *Verbindungskabel zwischen den beiden Messumformern*

PROFINET: Systemredundanz S2

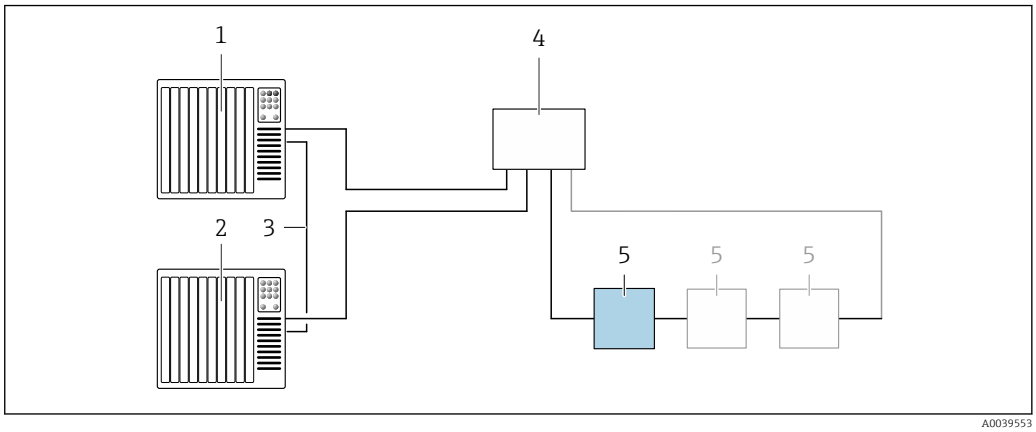

21 Anschlussbeispiel Systemredundanz S2

1 *Automatisierungssystem 1 (z.B. SPS)*
2 *Synchronisation Automatisierungssysteme*
3 *Automatisierungssystem 2 (z.B. SPS)*
4 *Industrial Ethernet Managed Switch*
5 *Messumformer*

Stromausgang 4-20 mA

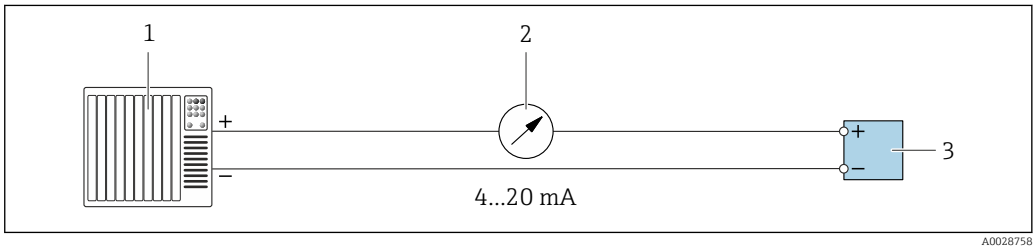

22 Anschlussbeispiel für Stromausgang 4-20 mA (aktiv)

1 *Automatisierungssystem mit Stromeingang (z.B. SPS)*
2 *Analoges Anzeigeinstrument: Maximale Bürde beachten*
3 *Messumformer*

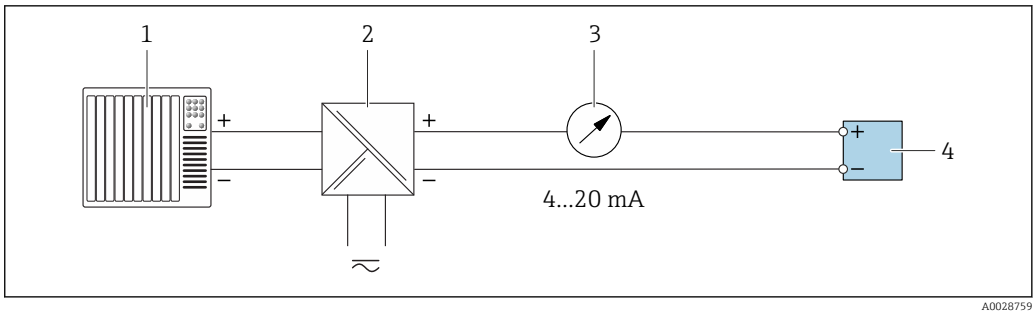

23 Anschlussbeispiel für Stromausgang 4-20 mA (passiv)

1 *Automatisierungssystem mit Stromeingang (z.B. SPS)*
2 *Speisetrenner für Spannungsversorgung (z.B. RN221N)*
3 *Analoges Anzeigeinstrument: Maximale Bürde beachten*
4 *Messumformer*

Impuls-/Frequenzausgang

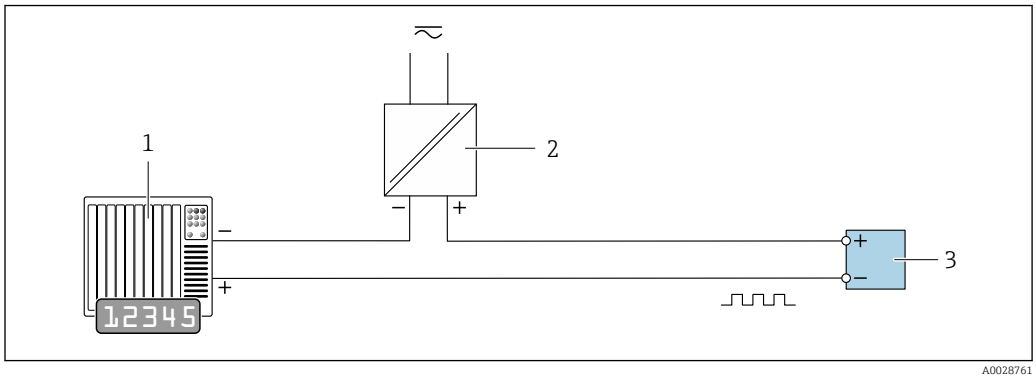

24 Anschlussbeispiel für Impuls-/Frequenzausgang (passiv)

1 Automatisierungssystem mit Impuls-/Frequenzeingang (z.B. SPS)
2 Spannungsversorgung
3 Messumformer: Eingangswerte beachten → 227

Schaltausgang

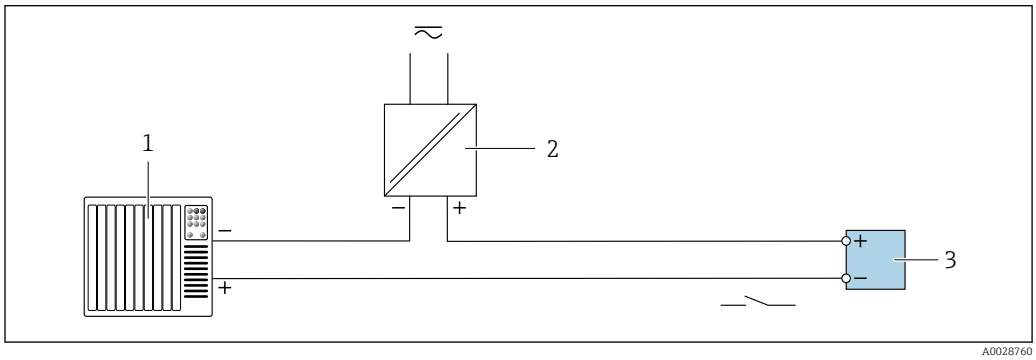

25 Anschlussbeispiel für Schaltausgang (passiv)

1 Automatisierungssystem mit Schalteingang (z.B. SPS)
2 Spannungsversorgung
3 Messumformer: Eingangswerte beachten → 227

Relaisausgang

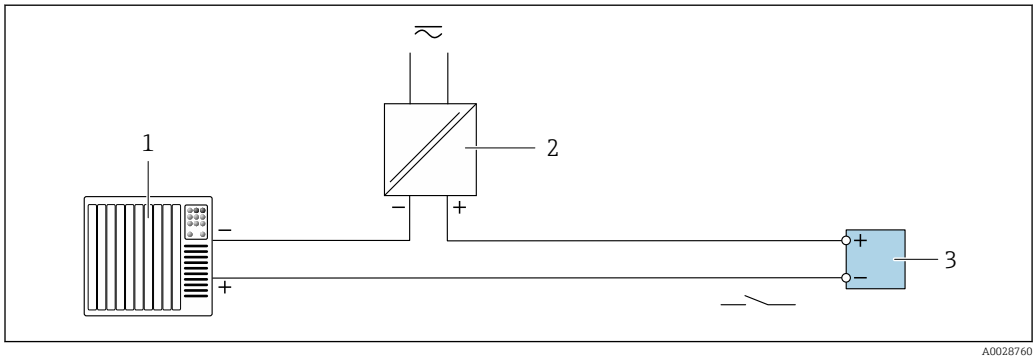

26 Anschlussbeispiel für Relaisausgang (passiv)

1 Automatisierungssystem mit Relaiseingang (z.B. SPS)
2 Spannungsversorgung
3 Messumformer: Eingangswerte beachten → 228

Stromeingang

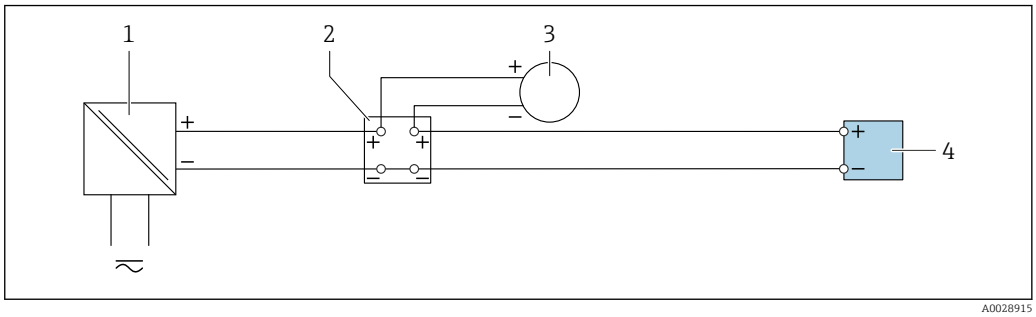

27 Anschlussbeispiel für 4...20 mA Stromeingang

1 *Spannungsversorgung*
2 *Klemmenkasten*
3 *Externes Messgerät (für Einlesen von z.B. Druck oder Temperatur)*
4 *Messumformer*

Statuseingang

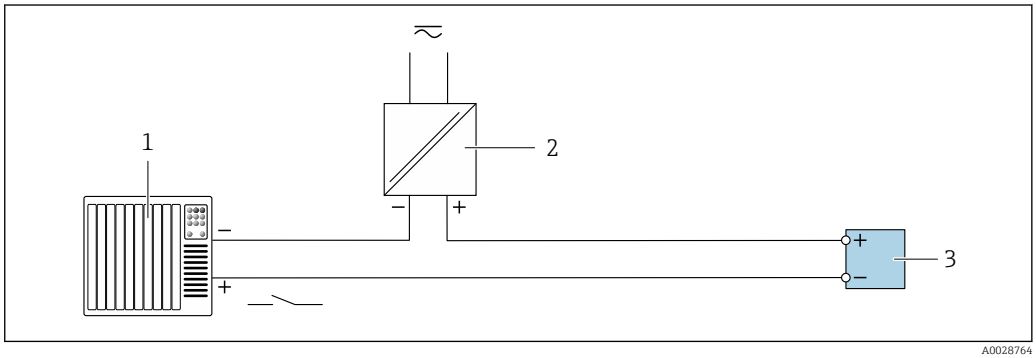

28 Anschlussbeispiel für Statuseingang

1 *Automatisierungssystem mit Statusausgang (z.B. SPS)*
2 *Spannungsversorgung*
3 *Messumformer*

7.6 Hardwareeinstellungen

7.6.1 Gerätenamen einstellen

Eine Messstelle kann innerhalb einer Anlage anhand der Messstellenbezeichnung schnell identifiziert werden. Die Messstellenbezeichnung entspricht dem Gerätenamen (Name of Station der PROFINET-Spezifikation). Der ab Werk vorgegebene Gerätename kann über DIP-Schalter oder das Automatisierungssystem angepasst werden.

Beispiel Gerätename (Werkseinstellung): EH-Promag500-XXXX

EH	Endress+Hauser
Promag	Gerätefamilie
500	Messumformer
XXXX	Seriennummer des Geräts

Der aktuell verwendete Gerätename wird im Setup → Messstellenbezeichnung angezeigt.

Gerätenamen über DIP-Schalter einstellen

Über die DIP-Schalter 1…8 kann der hintere Teil des Gerätenamens eingestellt werden. Der Adressierbereich liegt dabei zwischen 1…254 (Werkseinstellung: Seriennummer des Geräts)

Übersicht DIP-Schalter

DIP-Schalter	Bit	Beschreibung
1	128	Konfigurierbarer Teil des Gerätenamens
2	64	
3	32	
4	16	
5	8	
6	4	
7	2	
8	1	

Beispiel: Den Gerätenamen EH-PROMAG500-065 einstellen

DIP-Schalter	ON/OFF	Bit	Gerätename
1	OFF	–	EH-PROMAG500-065
2	ON	64	
3…7	OFF	–	
8	ON	1	
Seriennummer des Geräts:		065	

Gerätenamen einstellen: Proline 500 - digital

Stromschlaggefahr beim Öffnen des Messumformergehäuses.
- ▶ Vor dem Öffnen des Messumformergehäuses:
- ▶ Das Gerät von der Energieversorgung trennen.

Die Default-IP Adresse darf **nicht** aktiviert sein → 🗎 70.

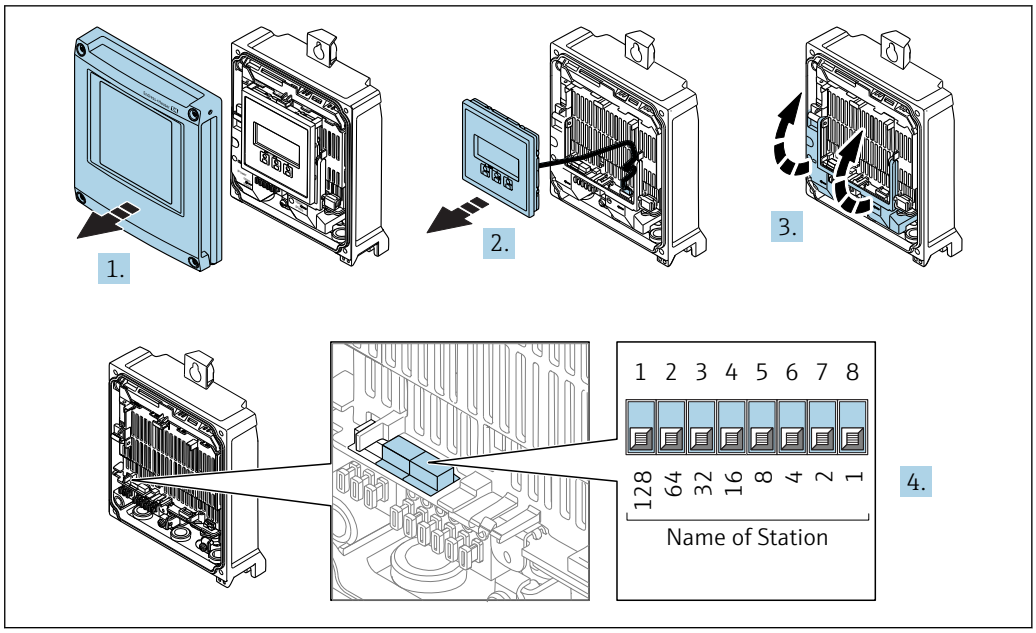

A0034497

1. Die 4 Befestigungsschrauben des Gehäusedeckels lösen.
2. Gehäusedeckel öffnen.
3. Klemmenabdeckung hochklappen.
4. Gewünschten Gerätename über die entsprechenden DIP-Schalter auf dem I/O-Elektronikmodul einstellen.
5. Messumformer in umgekehrter Reihenfolge wieder zusammenbauen.
6. Gerät wieder an die Energieversorgung anschließen.
   ↳ Nach dem Neustart des Geräts wird die eingestellte Geräteadresse verwendet.

Gerätenamen einstellen: Proline 500

Stromschlaggefahr beim Öffnen des Messumformergehäuses.
- ▶ Vor dem Öffnen des Messumformergehäuses:
- ▶ Das Gerät von der Energieversorgung trennen.

Die Default-IP Adresse darf **nicht** aktiviert sein → 📄 71.

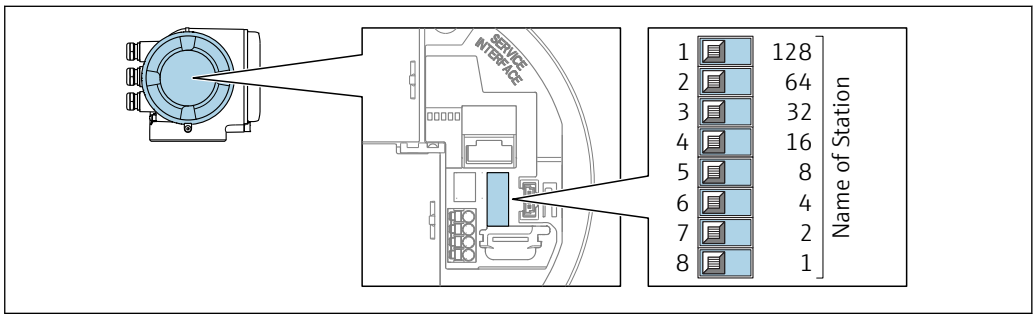

A0034498

1. Je nach Gehäuseausführung: Sicherungskralle oder Befestigungsschraube des Gehäusedeckels lösen.
2. Je nach Gehäuseausführung: Gehäusedeckel abschrauben oder öffnen und gegebenenfalls Vor-Ort-Anzeige vom Hauptelektronikmodul trennen .
3. Gewünschten Gerätename über die entsprechenden DIP-Schalter auf dem I/O-Elektronikmodul einstellen.
4. Messumformer in umgekehrter Reihenfolge wieder zusammenbauen.

5. Gerät wieder an die Energieversorgung anschließen.
   ↳ Nach dem Neustart des Geräts wird die eingestellte Geräteadresse verwendet.

Gerätenamen über Automatisierungssystem einstellen

Um den Gerätenamen über das Automatisierungssystem einstellen zu können, müssen die DIP-Schalter 1…8 alle auf **OFF** (Werkseinstellung) oder alle auf **ON** stehen.

Über das Automatisierungssystem kann der komplette Gerätename (Name of Station) individuell angepasst werden.

- Die in der Werkseinstellung als Teil des Gerätenamens verwendete Seriennummer wird nicht gespeichert. Ein Rücksetzen des Gerätenamens auf die Werkseinstellung, mit Seriennummer, ist nicht möglich. Anstatt der Seriennummer wird der Wert "0" verwendet.
- Bei Vergabe des Gerätenamens über das Automatisierungssystem: Gerätenamen in Kleinbuchstaben vergeben.

7.6.2 Default IP-Adresse aktivieren

Die Default-IP-Adresse 192.168.1.212 kann via DIP-Schalter aktiviert werden.

Default IP-Adresse über DIP-Schalter aktivieren: Proline 500 - digital

Stromschlaggefahr beim Öffnen des Messumformergehäuses.
- ▶ Vor dem Öffnen des Messumformergehäuses:
- ▶ Das Gerät von der Energieversorgung trennen.

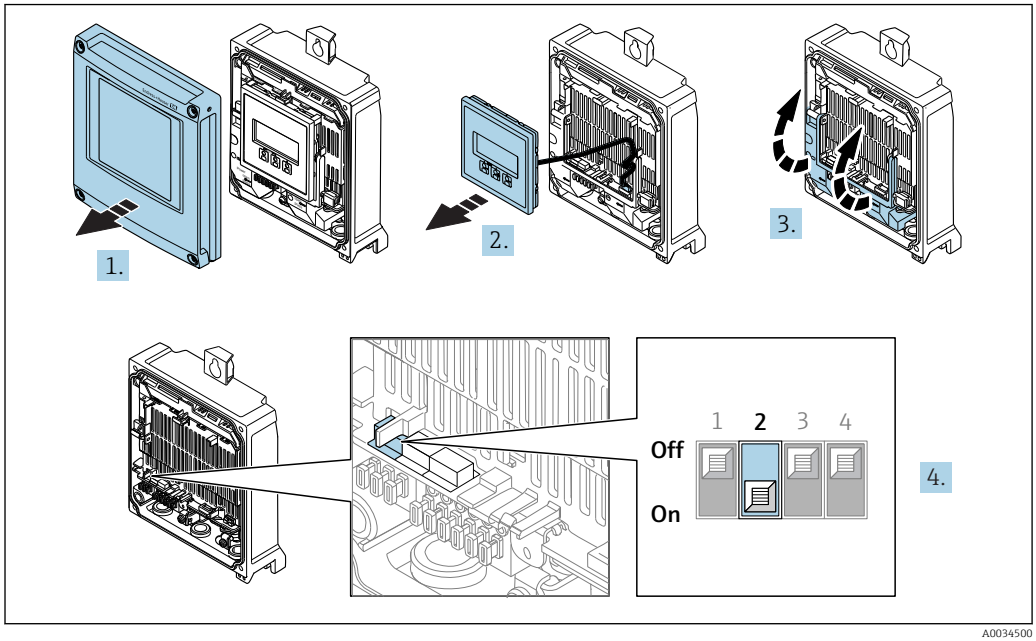

A0034500

1. Die 4 Befestigungsschrauben des Gehäusedeckels lösen.
2. Gehäusedeckel öffnen.
3. Klemmenabdeckung hochklappen.
4. DIP-Schalter Nr. 2 auf dem I/O-Elektronikmodul von **OFF** → **ON** setzen.
5. Messumformer in umgekehrter Reihenfolge wieder zusammenbauen.
6. Gerät wieder an die Energieversorgung anschließen.
   ↳ Nach dem Neustart des Geräts wird die Default IP-Adresse verwendet.

Default IP-Adresse über DIP-Schalter aktivieren: Proline 500

Stromschlaggefahr beim Öffnen des Messumformergehäuses.
- ▶ Vor dem Öffnen des Messumformergehäuses:
- ▶ Das Gerät von der Energieversorgung trennen.

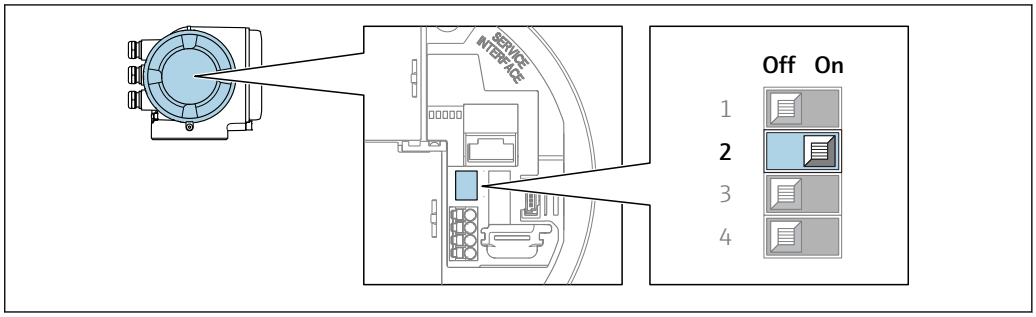

A0034499

1. Je nach Gehäuseausführung: Sicherungskralle oder Befestigungsschraube des Gehäusedeckels lösen.
2. Je nach Gehäuseausführung: Gehäusedeckel abschrauben oder öffnen und gegebenenfalls Vor-Ort-Anzeige vom Hauptelektronikmodul trennen .
3. DIP-Schalter Nr. 2 auf dem I/O-Elektronikmodul von **OFF** → **ON** setzen.
4. Messumformer in umgekehrter Reihenfolge wieder zusammenbauen.
5. Gerät wieder an die Energieversorgung anschließen.
   ↳ Nach dem Neustart des Geräts wird die Default IP-Adresse verwendet.

7.7 Schutzart sicherstellen

Das Messgerät erfüllt alle Anforderungen gemäß der Schutzart IP66/67, Type 4X enclosure.

Um die Schutzart IP66/67, Type 4X enclosure zu gewährleisten, folgende Schritte nach dem elektrischen Anschluss durchführen:

1. Prüfen, ob die Gehäusedichtungen sauber und richtig eingelegt sind.
2. Gegebenenfalls die Dichtungen trocknen, reinigen oder ersetzen.
3. Sämtliche Gehäuseschrauben und Schraubdeckel fest anziehen.
4. Kabelverschraubungen fest anziehen.
5. Damit auftretende Feuchtigkeit nicht zur Einführung gelangt:
   Kabel vor der Kabeleinführung eine nach unten hängende Schlaufe bilden ("Wassersack").
   ↳
   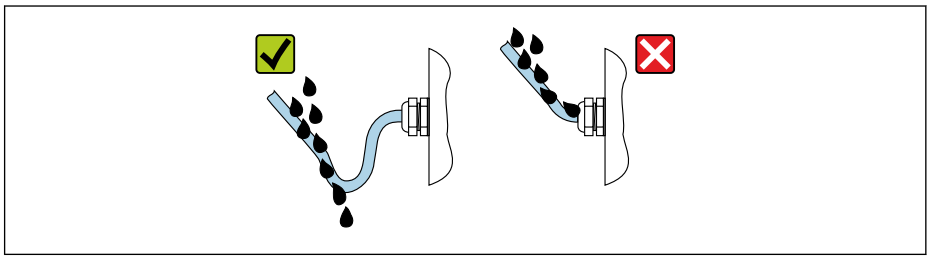

   A0029278
6. Für nicht benutzte Kabeleinführungen Blindstopfen einsetzen.

7.8 Anschlusskontrolle

Sind Messgerät und Kabel unbeschädigt (Sichtkontrolle)?	❑
Erfüllen die verwendeten Kabel die Anforderungen ?	❑
Sind die montierten Kabel von Zug entlastet?	❑
Sind alle Kabelverschraubungen montiert, fest angezogen und dicht? Kabelführung mit "Wassersack" → 🗎 71?	❑
Ist der Potenzialausgleich korrekt durchgeführt ?	❑

8 Bedienungsmöglichkeiten

8.1 Übersicht zu Bedienungsmöglichkeiten

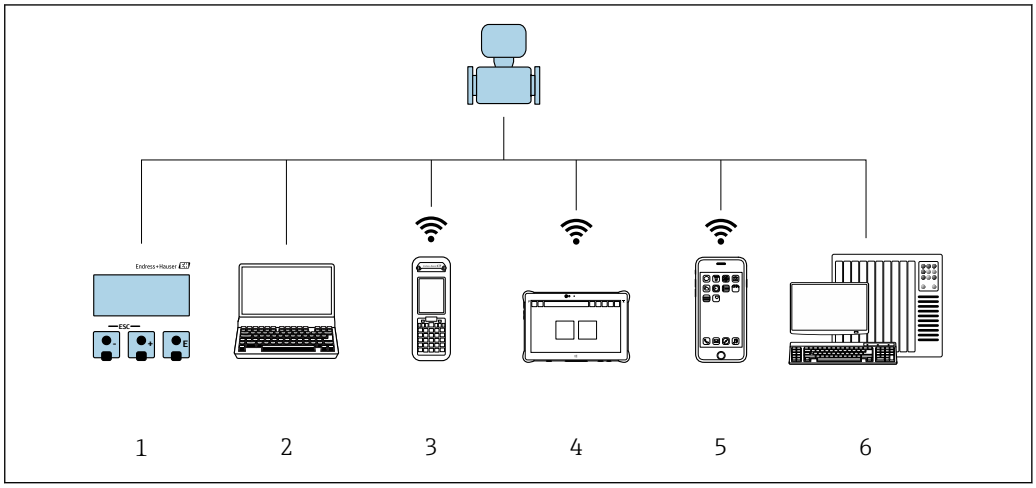

A0034513

1 *Vor-Ort-Bedienung via Anzeigemodul*
2 *Computer mit Webbrowser (z.B. Internet Explorer) oder mit Bedientool (z.B. FieldCare, DeviceCare, AMS Device Manager, SIMATIC PDM)*
3 *Field Xpert SFX350 oder SFX370*
4 *Field Xpert SMT70*
5 *Mobiles Handbediengerät*
6 *Automatisierungssystem (z.B. SPS)*

8.2 Aufbau und Funktionsweise des Bedienmenüs

8.2.1 Aufbau des Bedienmenüs

Zur Bedienmenü-Übersicht für Experten: Dokument "Beschreibung Geräteparameter" zum Gerät → 248

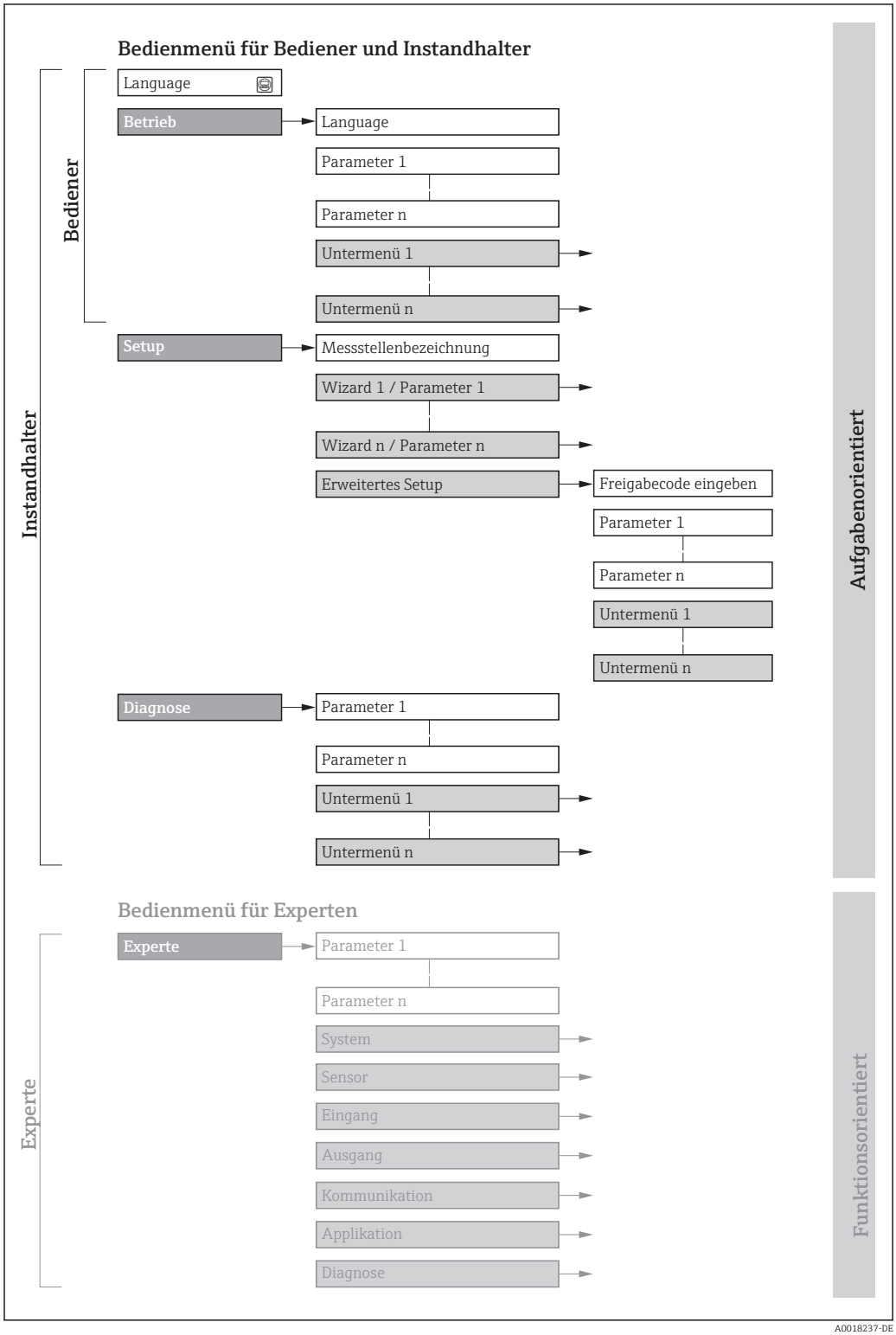

29 *Schematischer Aufbau des Bedienmenüs*

8.2.2 Bedienphilosophie

Die einzelnen Teile des Bedienmenüs sind bestimmten Anwenderrollen zugeordnet (Bediener, Instandhalter etc.). Zu jeder Anwenderrolle gehören typische Aufgaben innerhalb des Gerätelebenszyklus.

Menü/Parameter		Anwenderrolle und Aufgaben	Inhalt/Bedeutung
Lang-uage	aufgabenorientiert	**Rolle "Bediener", "Instandhalter"** Aufgaben im laufenden Messbetrieb: ▪ Konfiguration der Betriebsanzeige ▪ Ablesen von Messwerten	▪ Festlegen der Bediensprache ▪ Festlegen der Webserver-Bediensprache ▪ Zurücksetzen und Steuern von Summenzählern
Betrieb			▪ Konfiguration der Betriebsanzeige (z.B. Anzeigeformat, Anzeigekontrast) ▪ Zurücksetzen und Steuern von Summenzählern
Setup		**Rolle "Instandhalter"** Inbetriebnahme: ▪ Konfiguration der Messung ▪ Konfiguration der Ein- und Ausgänge ▪ Konfiguration der Kommunikationsschnittstelle	Wizards zur schnellen Inbetriebnahme: ▪ Einstellen der Systemeinheiten ▪ Anzeige der I/O-Konfiguration ▪ Einstellen der Eingänge ▪ Einstellen der Ausgänge ▪ Konfiguration der Betriebsanzeige ▪ Einstellen der Schleichmengenunterdrückung ▪ Einstellen der Leerrohrüberwachung Erweitertes Setup ▪ Zur genaueren Konfiguration der Messung (Anpassung an besondere Messbedingungen) ▪ Konfiguration der Summenzähler ▪ Konfiguration der Elektrodenreinigung (optional) ▪ Konfiguration der WLAN- Einstellungen ▪ Administration (Definition Freigabecode, Messgerät zurücksetzen)
Dia-gnose		**Rolle "Instandhalter"** Fehlerbehebung: ▪ Diagnose und Behebung von Prozess- und Gerätefehlern ▪ Messwertsimulation	Enthält alle Parameter zur Fehlerermittlung und -analyse von Prozess- und Gerätefehlern: ▪ Diagnoseliste Enthält bis zu 5 aktuell anstehende Diagnosemeldungen. ▪ Ereignislogbuch Enthält aufgetretene Ereignismeldungen. ▪ Geräteinformation Enthält Informationen zur Identifizierung des Geräts. ▪ Messwerte Enthält alle aktuellen Messwerte. ▪ Untermenü **Messwertspeicherung** mit Bestelloption "Extended HistoROM" Speicherung und Visualisierung von Messwerten ▪ Heartbeat Überprüfung der Gerätefunktionalität auf Anforderung und Dokumentation der Verifikationsergebnisse. ▪ Simulation Dient zur Simulation von Messwerten oder Ausgangswerten.

Menü/Parameter		Anwenderrolle und Aufgaben	Inhalt/Bedeutung
Experte	funktionsorientiert	Aufgaben, die detaillierte Kenntnisse über die Funktionsweise des Geräts erfordern: ▪ Inbetriebnahme von Messungen unter schwierigen Bedingungen ▪ Optimale Anpassung der Messung an schwierige Bedingungen ▪ Detaillierte Konfiguration der Kommunikationsschnittstelle ▪ Fehlerdiagnose in schwierigen Fällen	Enthält alle Parameter des Geräts und ermöglicht diese durch einen Zugriffscode direkt anzuspringen. Dieses Menü ist nach den Funktionsblöcken des Geräts aufgebaut: ▪ System Enthält alle übergeordneten Geräteparameter, die weder die Messung noch die Messwertkommunikation betreffen. ▪ Sensor Konfiguration der Messung. ▪ Eingang Konfiguration des Statuseingangs. ▪ Ausgang Konfiguration der analogen Stromausgänge sowie von Impuls-/Frequenz- und Schaltausgang. ▪ Kommunikation Konfiguration der digitalen Kommunikationsschnittstelle und des Webservers. ▪ Applikation Konfiguration der Funktionen, die über die eigentliche Messung hinausgehen (z.B. Summenzähler). ▪ Diagnose Fehlerermittlung und -analyse von Prozess- und Gerätefehlern, zur Gerätesimulation sowie zur Heartbeat Technology.

8.3 Zugriff auf Bedienmenü via Vor-Ort-Anzeige

8.3.1 Betriebsanzeige

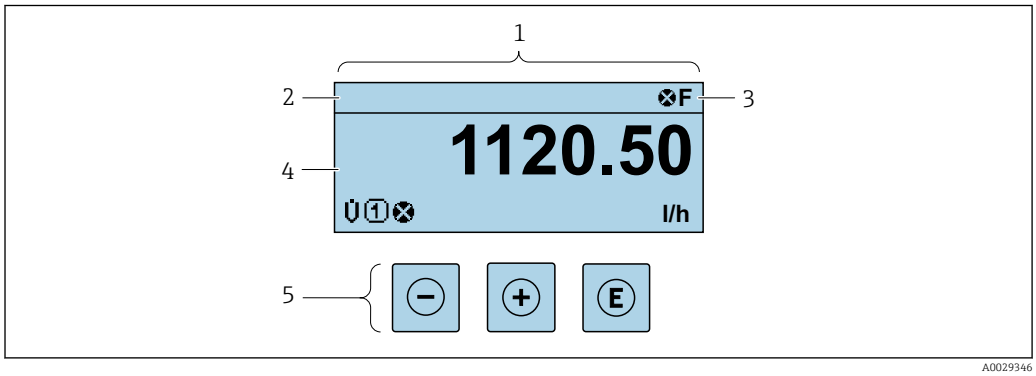

1 *Betriebsanzeige*
2 *Messstellenbezeichnung*
3 *Statusbereich*
4 *Anzeigebereich für Messwerte (4-zeilig)*
5 *Bedienelemente* → 📄 *81*

Statusbereich

Im Statusbereich der Betriebsanzeige erscheinen rechts oben folgende Symbole:
- Statussignale → 📄 174
  - **F**: Ausfall
  - **C**: Funktionskontrolle
  - **S**: Außerhalb der Spezifikation
  - **M**: Wartungsbedarf
- Diagnoseverhalten → 📄 175
  - ⊗: Alarm
  - ⚠: Warnung
- 🔒: Verriegelung (Das Gerät ist über die Hardware verriegelt)
- ⇆: Kommunikation (Kommunikation via Fernbedienung ist aktiv)

Anzeigebereich

Im Anzeigebereich sind jedem Messwert bestimmte Symbolarten zur näheren Erläuterung vorangestellt:

Messgrößen

Symbol	Bedeutung
$\dot{V}$	Volumenfluss
G	Leitfähigkeit
$\dot{m}$	Massefluss
Σ	Summenzähler Über die Messkanalnummer wird angezeigt, welcher der drei Summenzähler dargestellt wird.
➔	Statuseingang

Messkanalnummern

Symbol	Bedeutung
1 ... 4	Messkanal 1...4
Die Messkanalnummer wird nur angezeigt, wenn mehrere Kanäle desselben Messgrößentyps vorhanden sind (z.B. Summenzähler 1...3).	

Diagnoseverhalten

Das Diagnoseverhalten bezieht sich auf ein Diagnoseereignis, das die angezeigte Messgröße betrifft. Zu den Symbolen → 🗎 175

Anzahl und Darstellung der Messwerte sind über Parameter **Format Anzeige** (→ 🗎 131) konfigurierbar.

8.3.2 Navigieransicht

Im Untermenü	Im Wizard
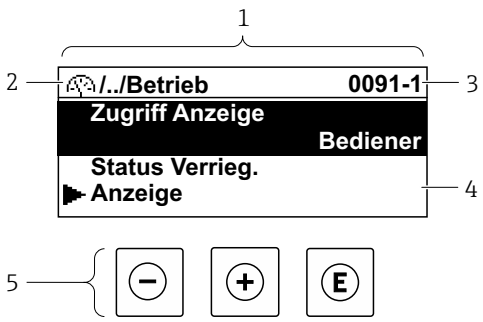	

1 *Navigieransicht*
2 *Navigationspfad zur aktuellen Position*
3 *Statusbereich*
4 *Anzeigebereich für die Navigation*
5 *Bedienelemente → 🗎 81*

Navigationspfad

Der Navigationspfad - in der Navigieransicht links oben angezeigt - besteht aus folgenden Elementen:

	▪ Im Untermenü: Anzeigesymbol für Menü ▪ Im Wizard: Anzeigesymbol für Wizard	Auslassungszeichen für dazwischen liegende Bedienmenüebenen	Name vom aktuellen ▪ Untermenü ▪ Wizard ▪ Parameter
	↓	↓	↓
Beispiele		**/ .../**	**Anzeige**
		/ .../	**Anzeige**

Zu den Anzeigesymbolen des Menüs: Kapitel "Anzeigebereich" → 📄 78

Statusbereich

Im Statusbereich der Navigieransicht rechts oben erscheint:
- Im Untermenü
  - Der Direktzugriffscode auf den annavigierten Parameter (z.B. 0022-1)
  - Wenn ein Diagnoseereignis vorliegt: Diagnoseverhalten und Statussignal
- Im Wizard
  Wenn ein Diagnoseereignis vorliegt: Diagnoseverhalten und Statussignal

- Zu Diagnoseverhalten und Statussignal → 📄 174
- Zur Funktionsweise und Eingabe des Direktzugriffscodes → 📄 83

Anzeigebereich

Menüs

Symbol	Bedeutung
	Betrieb Erscheint: ▪ Im Menü neben der Auswahl "Betrieb" ▪ Links im Navigationspfad im Menü **Betrieb**
	Setup Erscheint: ▪ Im Menü neben der Auswahl "Setup" ▪ Links im Navigationspfad im Menü **Setup**
	Diagnose Erscheint: ▪ Im Menü neben der Auswahl "Diagnose" ▪ Links im Navigationspfad im Menü **Diagnose**
	Experte Erscheint: ▪ Im Menü neben der Auswahl "Experte" ▪ Links im Navigationspfad im Menü **Experte**

Untermenüs, Wizards, Parameter

Symbol	Bedeutung
	Untermenü
	Wizard
	Parameter innerhalb eines Wizard Für Parameter in Untermenüs gibt es kein Anzeigesymbol.

Verriegelung

Symbol	Bedeutung
	Parameter verriegelt Vor einem Parameternamen: Der Parameter ist verriegelt. ▪ Durch einen anwenderspezifischen Freigabecode ▪ Durch den Hardware-Verriegelungsschalter

Wizard-Bedienung

Symbol	Bedeutung
	Wechselt zum vorherigen Parameter.
	Bestätigt den Parameterwert und wechselt zum nächsten Parameter.
E	Öffnet die Editieransicht des Parameters.

8.3.3 Editieransicht

Zahleneditor

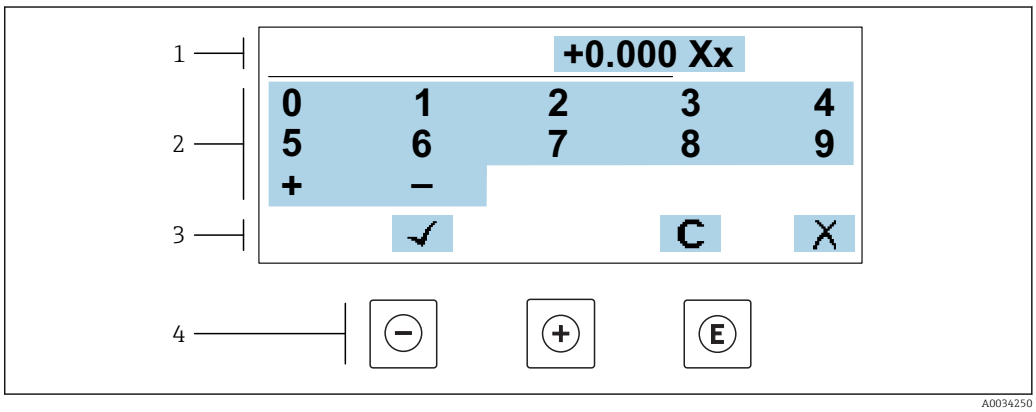

30 *Für die Eingabe von Werten in Parametern (z.B. Grenzwerte)*

1 *Anzeigebereich der Eingabe*
2 *Eingabemaske*
3 *Eingabe bestätigen, löschen oder verwerfen*
4 *Bedienelemente*

Texteditor

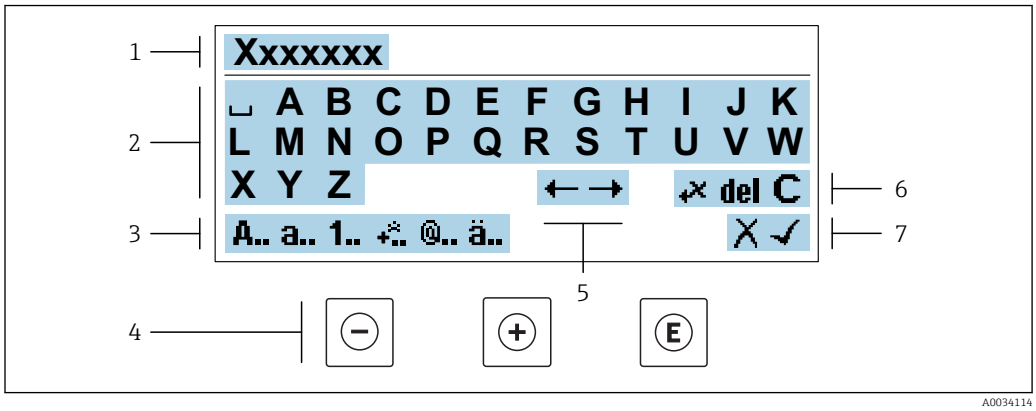

31 Für die Eingabe von Texten in Parametern (z.B. Messstellenbezeichnung)

1 *Anzeigebereich der Eingabe*
2 *Aktuelle Eingabemaske*
3 *Eingabemaske wechseln*
4 *Bedienelemente*
5 *Eingabeposition verschieben*
6 *Eingabe löschen*
7 *Eingabe verwerfen oder bestätigen*

Bedienelemente in der Editieransicht verwenden

Taste	Bedeutung
⊖	**Minus-Taste** Die Eingabeposition nach links verschieben.
⊕	**Plus-Taste** Die Eingabeposition nach rechts verschieben.
Ⓔ	**Enter-Taste** ▪ Kurzer Tastendruck: Auswahl bestätigen. ▪ Tastendruck von 2 s: Eingabe bestätigen.
⊖ + ⊕	**Escape-Tastenkombination (Tasten gleichzeitig drücken)** Editieransicht ohne eine Änderungen zu übernehmen schließen.

Eingabemasken

Symbol	Bedeutung
A..	Großbuchstaben
a..	Kleinbuchstaben
1..	Zahlen
+..	Satz- und Sonderzeichen: = + – * / ² ³ ¼ ½ ¾ ( ) [ ] < > { }
@..	Satz- und Sonderzeichen: ' " ` ^ . , ; : ? ! % µ ° € $ £ ¥ § @ # / \ I ~ & _
ä..	Umlaute und Akzente

Eingabe steuern

Symbol	Bedeutung
←→	Eingabeposition verschieben
✕	Eingabe verwerfen
✓	Eingabe bestätigen
⇤✕	Zeichen links neben der Eingabeposition löschen
del	Zeichen rechts neben der Eingabeposition löschen
C	Alle eingegebenen Zeichen löschen

8.3.4 Bedienelemente

Taste	Bedeutung
⊖	**Minus-Taste** *Bei Menü, Untermenü* Bewegt in einer Auswahlliste den Markierungsbalken nach oben. *Bei Wizard* Bestätigt den Parameterwert und geht zum vorherigen Parameter. *Bei Text- und Zahleneditor* Die Eingabeposition nach links verschieben.
⊕	**Plus-Taste** *Bei Menü, Untermenü* Bewegt in einer Auswahlliste den Markierungsbalken nach unten. *Bei Wizard* Bestätigt den Parameterwert und geht zum nächsten Parameter. *Bei Text- und Zahleneditor* Die Eingabeposition nach rechts verschieben.

Ⓔ	**Enter-Taste**
	Bei Betriebsanzeige
	Kurzer Tastendruck: Öffnet das Bedienmenü.
	Bei Menü, Untermenü
	▪ Kurzer Tastendruck:
	  ▪ Öffnet das markierte Menü, Untermenü oder Parameter.
	  ▪ Startet den Wizard.
	  ▪ Wenn Hilfetext geöffnet: Schließt den Hilfetext des Parameters.
	▪ Tastendruck von 2 s bei Parameter:
	  Wenn vorhanden: Öffnet den Hilfetext zur Funktion des Parameters.
	Bei Wizard
	Öffnet die Editieransicht des Parameters.
	Bei Text- und Zahleneditor
	▪ Kurzer Tastendruck: Auswahl bestätigen.
	▪ Tastendruck von 2 s: Eingabe bestätigen.

Taste	Bedeutung

⊖ + ⊕	**Escape-Tastenkombination (Tasten gleichzeitig drücken)**
	Bei Menü, Untermenü
	▪ Kurzer Tastendruck:
	  ▪ Verlässt die aktuelle Menüebene und führt zur nächst höheren Ebene.
	  ▪ Wenn Hilfetext geöffnet: Schließt den Hilfetext des Parameters.
	▪ Tastendruck von 2 s: Rücksprung in die Betriebsanzeige ("Home-Position").
	Bei Wizard
	Verlässt den Wizard und führt zur nächst höheren Ebene.
	Bei Text- und Zahleneditor
	Editieransicht ohne eine Änderungen zu übernehmen schließen.

⊖ + E	**Minus/Enter-Tastenkombination (Tasten gleichzeitig drücken)**
	▪ Bei aktiver Tastenverriegelung:
	  Tastendruck von 3 s: Deaktivierung der Tastenverriegelung.
	▪ Bei nicht aktiver Tastenverriegelung:
	  Tastendruck von 3 s: Öffnet das Kontextmenü inkl. der Auswahl für die Aktivierung der Tastenverriegelung.

8.3.5 Kontextmenü aufrufen

Mithilfe des Kontextmenüs kann der Anwender schnell und direkt aus der Betriebsanzeige die folgenden Menüs aufrufen:

- Setup
- Datensicherung
- Simulation

Kontextmenü aufrufen und schließen

Der Anwender befindet sich in der Betriebsanzeige.

1. Die Tasten ⊖ und E länger als 3 Sekunden drücken.
   ↳ Das Kontextmenü öffnet sich.

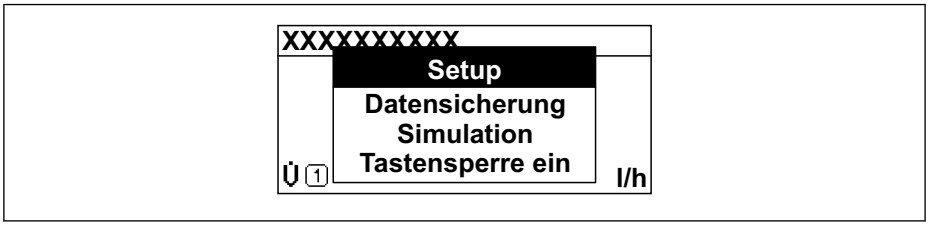

A0034608-DE

2. Gleichzeitig ⊖ + ⊕ drücken.
   ↳ Das Kontextmenü wird geschlossen und die Betriebsanzeige erscheint.

Menü aufrufen via Kontextmenü

1. Kontextmenü öffnen.
2. Mit ⊕ zum gewünschten Menü navigieren.
3. Mit E die Auswahl bestätigen.
   ↳ Das gewählte Menü öffnet sich.

8.3.6 Navigieren und aus Liste wählen

Zur Navigation im Bedienmenü dienen verschiedene Bedienelemente. Dabei erscheint der Navigationspfad links in der Kopfzeile. Die einzelnen Menüs sind durch vorangestellte Symbole gekennzeichnet, die auch in der Kopfzeile beim Navigieren angezeigt werden.

Zur Erläuterung der Navigieransicht mit Symbolen und Bedienelementen → 77

Beispiel: Anzahl der angezeigten Messwerte auf "2 Werte" einstellen

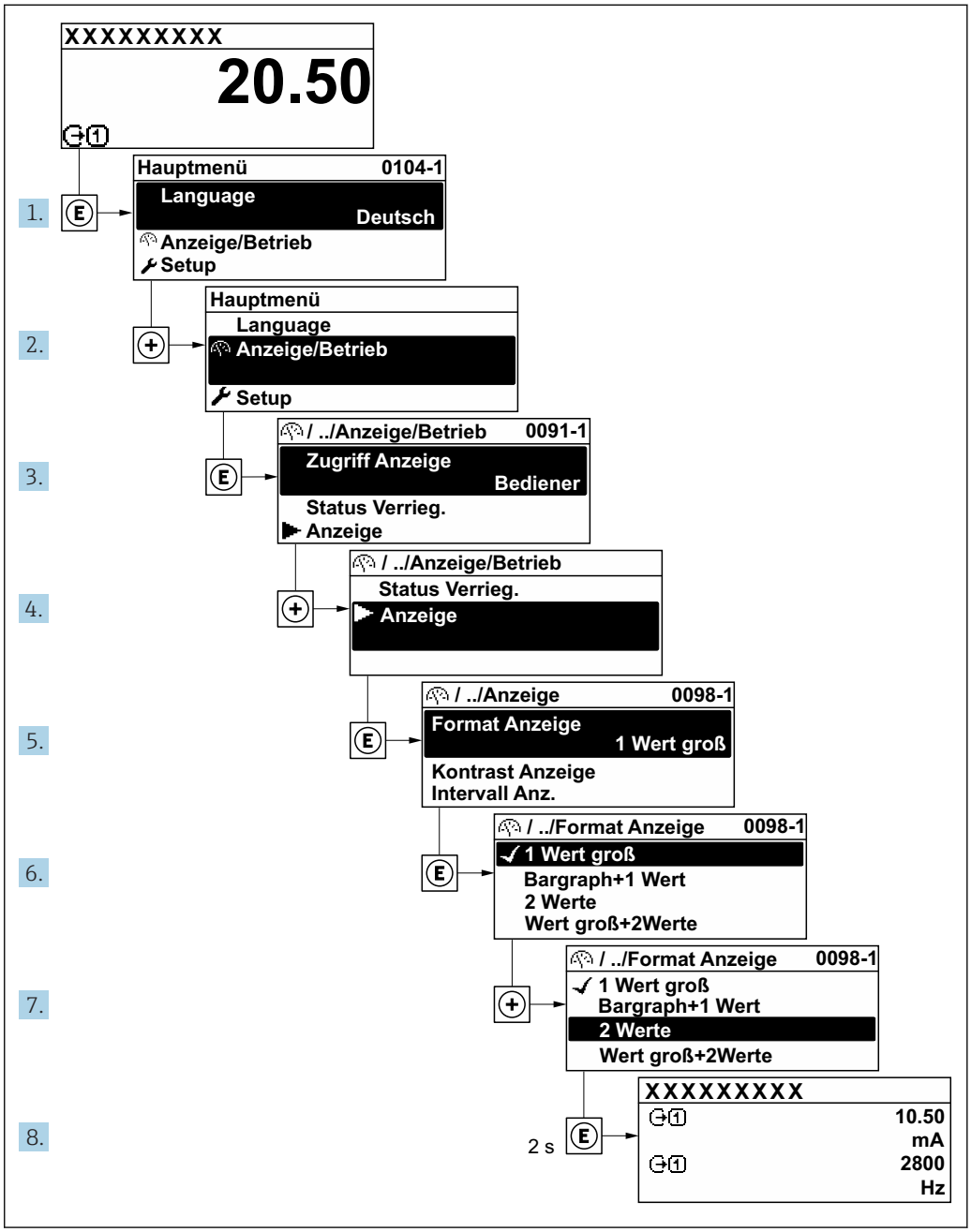

8.3.7 Parameter direkt aufrufen

Um auf einen Parameter via Vor-Ort-Anzeige direkt zugreifen zu können, ist jedem Parameter eine Paramaternummer zugeordnet. Durch Eingabe dieses Zugriffscodes in Parameter **Direktzugriff** wird der gewünschte Parameter direkt aufgerufen.

Navigationspfad
Experte → Direktzugriff

Der Direktzugriffscode besteht aus einer maximal 5-stelligen Nummer und der Kanalnummer, die den Kanal einer Prozessgröße identifiziert: z.B. 00914-2. Dieser erscheint während der Navigieransicht rechts in der Kopfzeile des gewählten Parameters.

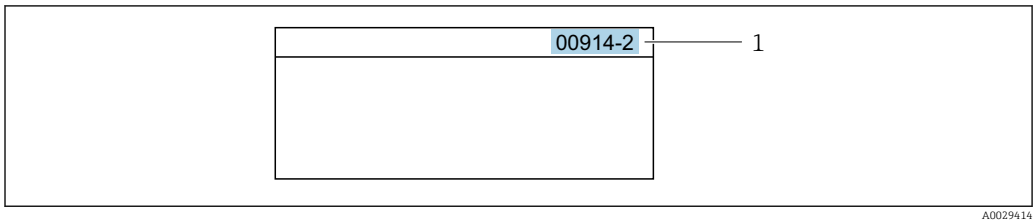

1 Direktzugriffscode

Bei der Eingabe des Direktzugriffscodes folgende Punkte beachten:
- Die führenden Nullen im Direktzugriffscode müssen nicht eingegeben werden.
  Beispiel: Eingabe von **914** statt **00914**
- Wenn keine Kanalnummer eingegeben wird, wird automatisch Kanal 1 angesprungen.
  Beispiel: Eingabe von **00914** → Parameter **Zuordnung Prozessgröße**
- Wenn auf einen anderen Kanal gesprungen wird: Direktzugriffscode mit der entsprechenden Kanalnummer eingeben.
  Beispiel: Eingabe von **00914-2** → Parameter **Zuordnung Prozessgröße**

Zu den Direktzugriffscodes der einzelnen Parameter: Dokument "Beschreibung Geräteparameter" zum Gerät

8.3.8 Hilfetext aufrufen

Zu einigen Parametern existieren Hilfetexte, die der Anwender aus der Navigieransicht heraus aufrufen kann. Diese beschreiben kurz die Funktion des Parameters und unterstützen damit eine schnelle und sichere Inbetriebnahme.

Hilfetext aufrufen und schließen

Der Anwender befindet sich in der Navigieransicht und der Markierungsbalken steht auf einem Parameter.

1. 2 s auf E drücken.
   ↳ Der Hilfetext zum markierten Parameter öffnet sich.

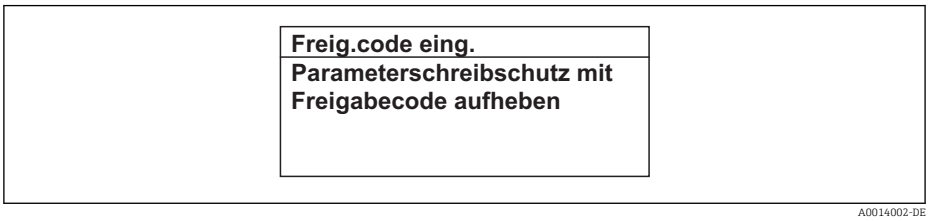

32 Beispiel: Hilfetext für Parameter "Freigabecode eingeben"

2. Gleichzeitig ⊟ + ⊞ drücken.
   ↳ Der Hilfetext wird geschlossen.

8.3.9 Parameter ändern

Parametern können über den Zahlen- oder Texteditor geändert werden.
- Zahleneditor: Werte in einem Parameter ändern, z.B. Vorgabe von Grenzwerten.
- Texteditor: Texte in einem Parameter eingeben, z.B. Messstellenbezeichnung.

Wenn der eingegebene Wert außerhalb des zulässigen Wertebereichs liegt, wird eine Rückmeldung ausgegeben.

Freig.code eing.
Eingabewert nicht im zulässigen Bereich Min:0 Max:9999

A0014049-DE

Zur Erläuterung der Editieransicht - bestehend aus Texteditor und Zahleneditor - mit Symbolen → 79, zur Erläuterung der Bedienelemente → 81

8.3.10 Anwenderrollen und ihre Zugriffsrechte

Die beiden Anwenderrollen "Bediener" und "Instandhalter" haben einen unterschiedlichen Schreibzugriff auf die Parameter, wenn der Kunde einen anwenderspezifischen Freigabecode definiert. Dieser schützt die Gerätekonfiguration via Vor-Ort-Anzeige vor unerlaubtem Zugriff → 152.

Zugriffsrechte für die Anwenderrollen definieren

Bei Auslieferung des Geräts ist noch kein Freigabecode definiert. Das Zugriffrecht (Lese- und Schreibzugriff) auf das Gerät ist nicht eingeschränkt und entspricht dem der Anwenderrolle "Instandhalter".

- Freigabecode definieren.
  - Zusätzlich zur Anwenderolle "Instandhalter" wird die Anwenderrolle "Bediener" neu definiert. Die Zugriffrecht der beiden Anwenderrollen unterscheiden sich.

Zugriffsrechte auf Parameter: Anwenderrolle "Instandhalter"

Status Freigabecode	Lesezugriff	Schreibzugriff
Es wurde noch kein Freigabecode definiert (Werkeinstellung).	✔	✔
Nachdem ein Freigabecode definiert wurde.	✔	✔ [1]

1) Erst nach Eingabe des Freigabecodes erhält der Anwender Schreibzugriff.

Zugriffsrechte auf Parameter: Anwenderrolle "Bediener"

Status Freigabecode	Lesezugriff	Schreibzugriff
Nachdem ein Freigabecode definiert wurde.	✔	– [1]

1) Bestimmte Parameter sind trotz des definierten Freigabecodes immer änderbar und damit vom Schreibschutz ausgenommen, da sie die Messung nicht beeinflussen. Siehe Kapitel "Schreibschutz via Freigabecode"

Mit welcher Anwenderrolle der Benutzer aktuell angemeldet ist, zeigt Parameter **Zugriffsrecht**. Navigationspfad: Betrieb → Zugriffsrecht

8.3.11 Schreibschutz aufheben via Freigabecode

Wenn auf der Vor-Ort-Anzeige vor einem Parameter das 🔒-Symbol erscheint, ist er durch einen anwenderspezifischen Freigabecode schreibgeschützt und sein Wert momentan via Vor-Ort-Bedienung nicht änderbar → 152.

Der Parameterschreibschutz via Vor-Ort-Bedienung kann durch Eingabe des anwenderspezifischen Freigabecodes im Parameter **Freigabecode eingeben** (→ 137) über die jeweilige Zugriffsmöglichkeit aufgehoben werden.

1. Nach Drücken von E erscheint die Eingabeaufforderung für den Freigabecode.
2. Freigabecode eingeben.
   ↳ Das -Symbol vor den Parametern verschwindet; alle zuvor schreibgeschützten Parameter sind wieder freigeschaltet.

8.3.12 Tastenverriegelung ein- und ausschalten

Über die Tastenverriegelung lässt sich der Zugriff auf das gesamte Bedienmenü via Vor-Ort-Bedienung sperren. Ein Navigieren durch das Bedienmenü oder ein Ändern der Werte von einzelnen Parametern ist damit nicht mehr möglich. Nur die Messwerte auf der Betriebsanzeige können abgelesen werden.

Die Tastenverriegelung wird über ein Kontextmenü ein- und ausgeschaltet.

Tastenverriegelung einschalten

Die Tastenverriegelung wird automatisch eingeschaltet:
- Wenn das Gerät > 1 Minute in der Messwertanzeige nicht bedient wurde.
- Nach jedem Neustart des Geräts.

Tastenverriegelung manuell einschalten

1. Das Gerät befindet sich in der Messwertanzeige.
   Die Tasten − und E 3 Sekunden drücken.
   ↳ Ein Kontextmenü wird aufgerufen.
2. Im Kontextmenü die Auswahl **Tastensperre ein** wählen.
   ↳ Die Tastenverriegelung ist eingeschaltet.

Versucht der Anwender auf das Bedienmenü zuzugreifen, während die Tastenverriegelung aktiviert ist, erscheint die Meldung **Tastensperre ein**.

Tastenverriegelung ausschalten

▶ Die Tastenverriegelung ist eingeschaltet.
Die Tasten − und E 3 Sekunden drücken.
↳ Die Tastenverriegelung ist ausgeschaltet.

8.4 Zugriff auf Bedienmenü via Webbrowser

8.4.1 Funktionsumfang

Aufgrund des integrierten Webservers kann das Gerät über einen Webbrowser und via Serviceschnittstelle (CDI-RJ45) oder via WLAN-Schnittstelle bedient und konfiguriert werden. Der Aufbau des Bedienmenüs ist dabei derselbe wie bei der Vor-Ort-Anzeige. Neben den Messwerten werden auch Statusinformationen zum Gerät dargestellt und ermöglichen eine Kontrolle des Gerätezustands. Zusätzlich können die Daten vom Gerät verwaltet und die Netzwerkparameter eingestellt werden.

Für die WLAN-Verbindung wird ein Gerät benötigt, das über eine optional bestellbare WLAN-Schnittstelle verfügt: Bestellmerkmal "Anzeige; Bedienung", Option G "4-zeilig beleuchtet; Touch Control + WLAN". Das Gerät dient als Access Point und ermöglicht eine Kommunikation mittels Computer oder mobilem Handbediengerät.

Weitere Informationen zum Webserver: Sonderdokumentation zum Gerät

8.4.2 Voraussetzungen

Computer Hardware

Hardware	Schnittstelle	
	CDI-RJ45	WLAN
Schnittstelle	Der Computer muss über eine RJ45-Schnittstelle verfügen.	Das Bediengerät muss über eine WLAN-Schnittstelle verfügen.
Verbindung	Standard-Ethernet-Kabel mit RJ45-Stecker.	Verbindung über Wireless LAN.
Bildschirm	Empfohlene Größe: ≥ 12" (abhängig von der Auflösung des Bildschirms)	

Computer Software

Software	Schnittstelle	
	CDI-RJ45	WLAN

Empfohlene Betriebssysteme	▪ Microsoft Windows 7 oder höher.
	▪ Mobile Betriebssysteme:
	  ▪ iOS
	  ▪ Android
	Microsoft Windows XP wird unterstützt.	

Einsetzbare Webbrowser	▪ Microsoft Internet Explorer 8 oder höher ▪ Microsoft Edge ▪ Mozilla Firefox ▪ Google Chrome ▪ Safari	

Computer Einstellungen

Einstellungen	Schnittstelle	
	CDI-RJ45	WLAN
Benutzerrechte	Entsprechende Benutzerrechte (z.B. Administratorenrechte) für TCP/IP- und Proxyservereinstellungen sind erforderlich (für Anpassung der IP-Adresse, Subnet mask etc.).	
Proxyservereinstellungen des Webbrowsers	Die Einstellung des Webbrowsers *Proxyserver für LAN verwenden* muss **deaktiviert** sein .	
JavaScript	JavaScript muss aktiviert sein. Wenn JavaScript nicht aktivierbar: http://192.168.1.212/basic.html in Adresszeile des Webbrowsers eingeben. Eine voll funktionsfähige, aber vereinfachte Darstellung der Bedienmenüstruktur im Webbrowser startet. Bei Installation einer neuen Firmware-Version: Um eine korrekte Darstellung zu ermöglichen, den Zwischenspeicher (Cache) des Webbrowser unter **Internetoptionen** löschen.	
Netzwerkverbindungen	Es sollte nur die aktive Netzwerkverbindungen zum Messgerät genutzt werden.	
	Alle weiteren Netzwerkverbindungen wie z.B. WLAN ausschalten.	Alle weiteren Netzwerkverbindungen ausschalten.

Bei Verbindungsproblemen: → 167

Messgerät: Via Serviceschnittstelle CDI-RJ45

Gerät	Serviceschnittstelle CDI-RJ45
Messgerät	Das Messgerät verfügt über eine RJ45-Schnittstelle.
Webserver	Webserver muss aktiviert sein; Werkseinstellung: An Zum Aktivieren des Webservers → 92

Messgerät: Via WLAN-Schnittstelle

Gerät	WLAN-Schnittstelle
Messgerät	Das Messgerät verfügt über eine WLAN-Antenne: ▪ Messumformer mit integrierter WLAN-Antenne ▪ Messumformer mit externer WLAN-Antenne
Webserver	Webserver und WLAN muss aktiviert sein; Werkseinstellung: An Zum Aktivieren des Webservers → 92

8.4.3 Verbindungsaufbau

Via Serviceschnittstelle (CDI-RJ45)

Messgerät vorbereiten

Proline 500 – digital

1. Die 4 Befestigungsschrauben des Gehäusedeckels lösen.
2. Gehäusedeckel öffnen.
3. Ort der Anschlussbuchse abhängig von Messgerät und Kommunikationsart:
   Computer über Standard-Ethernet-Verbindungskabel mit RJ45-Stecker anschließen .

Proline 500

1. Je nach Gehäuseausführung:
   Sicherungskralle oder Befestigungsschraube des Gehäusedeckels lösen.
2. Je nach Gehäuseausführung:
   Gehäusedeckel abschrauben oder öffnen.
3. Ort der Anschlussbuchse abhängig von Messgerät und Kommunikationsart:
   Computer über Standard-Ethernet-Verbindungskabel mit RJ45-Stecker anschließen .

Internetprotokoll vom Computer konfigurieren

Die IP-Adresse kann dem Messgerät auf unterschiedliche Weise zugeordnet werden:
- Dynamic Configuration Protocol (DCP), Werkseinstellung:
  Die IP-Adresse wird dem Messgerät vom Automatisierungssystem (z.B. Siemens S7) automatisch zugewiesen.
- Hardwareadressierung:
  Die IP-Adresse wird über DIP-Schalter eingestellt → 67.
- Softwareadressierung:
  Die IP-Adresse wird über den Parameter **IP-Adresse** (→ 114) eingegeben .
- DIP-Schalter für "Default IP-Adresse":
  Für den Aufbau der Netzwerkverbindung über die Serviceschnittstelle (CDI-RJ45): Die fest zugewiesene IP-Adresse 192.168.1.212 wird verwendet → 70.

Ab Werk arbeitet das Messgerät mit dem Dynamic Configuration Protocol (DCP), d.h. die IP-Adresse des Messgeräts wird vom Automatisierungssystem (z.B. Siemens S7) automatisch zugewiesen.

Für den Aufbau einer Netzwerkverbindung über die Serviceschnittstelle (CDI-RJ45): DIP-Schalter "Default IP-Adresse" auf **ON** setzen. Anschließend besitzt das Messgerät die fest zugewiesene IP-Adresse 192.168.1.212. Diese kann nun zum Aufbau der Netzwerkverbindung verwendet werden.

1. Über den DIP-Schalter 2 die Default-IP-Adresse 192.168.1.212 aktivieren: → 🗎 70.
2. Messgerät einschalten.
3. Über Kabel mit Computer verbinden → 🗎 94.
4. Wenn keine 2. Netzwerkkarte verwendet wird: Alle Anwendungen auf Notebook schließen.
   ↳ Anwendungen, die Internet oder Netzwerk benötigen, wie z.B. Email, SAP-Anwendungen, Internet oder Windows Explorer.
5. Alle offenen Internet-Browser schließen.
6. Eigenschaften vom Internetprotokoll (TCP/IP) gemäß Tabelle konfigurieren:

IP-Adresse	192.168.1.XXX; für XXX alle Zahlenfolgen außer: 0, 212 und 255 → z.B. 192.168.1.213
Subnet mask	255.255.255.0
Default gateway	192.168.1.212 oder Zellen leer lassen

Via WLAN-Schnittstelle

Internetprotokoll vom mobilen Endgerät konfigurieren

HINWEIS

Wenn die WLAN-Verbindung während der Parametrierung unterbrochen wird, können vorgenommene Einstellungen verloren gehen.

- Darauf achten, dass die WLAN-Verbindung während der Parametrierung des Messgeräts nicht getrennt wird.

HINWEIS

Der gleichzeitige Zugriff von demselben mobilen Endgerät auf das Messgerät via Serviceschnittstelle (CDI-RJ45) und WLAN-Schnittstelle sollte grundsätzlich vermieden werden. Es könnte ein Netzwerkkonflikt entstehen.

- Nur eine Serviceschnittstelle (Serviceschnittstelle CDI-RJ45 oder WLAN-Schnittstelle) aktivieren.
- Wenn eine gleichzeitige Kommunikation erforderlich ist: Unterschiedliche IP-Adressbereiche einstellen, z.B. 192.168.0.1 (WLAN-Schnittstelle) und 192.168.1.212 (Serviceschnittstelle CDI-RJ45).

Vorbereitung des mobilen Endgeräts

- WLAN-Empfang des mobilen Endgeräts aktivieren.

Verbindung vom mobilen Endgerät zum Messgerät aufbauen

1. In den WLAN-Einstellungen des mobilen Endgeräts:
   Messgerät anhand der SSID auswählen (z.B. EH_Promag_500_A802000).
2. Gegebenenfalls Verschlüsselungsmethode WPA2 wählen.

3. Passwort eingeben: Beim Messgerät ab Werk die Seriennummer (z.B. L100A802000).
   ↳ LED am Anzeigemodul blinkt: Die Bedienung des Messeräts ist nun möglich mit Webbrowser, FieldCare oder DeviceCare.

Seriennummer befindet sich auf dem Typenschild.

Um eine sichere und schnelle Zuweisung des WLAN Netzwerks zur Messstelle sicherzustellen, empfehlen wir den SSID-Namen zu ändern. Der neue SSID-Name sollte eindeutig der Messstelle zugeordnet werden können (z.B. Messstellenbezeichnung), da er als WLAN Netzwerk angezeigt wird.

Verbindung trennen

- Nach Beenden der Parametrierung:
  WLAN-Verbindung zwischen Bediengerät und Messgerät trennen.

Webbrowser starten

1. Webbrowser auf dem Computer starten.
2. IP-Adresse des Webservers in der Webbrowser-Adresszeile eingeben: 192.168.1.212
   ↳ Die Login-Webseite erscheint.

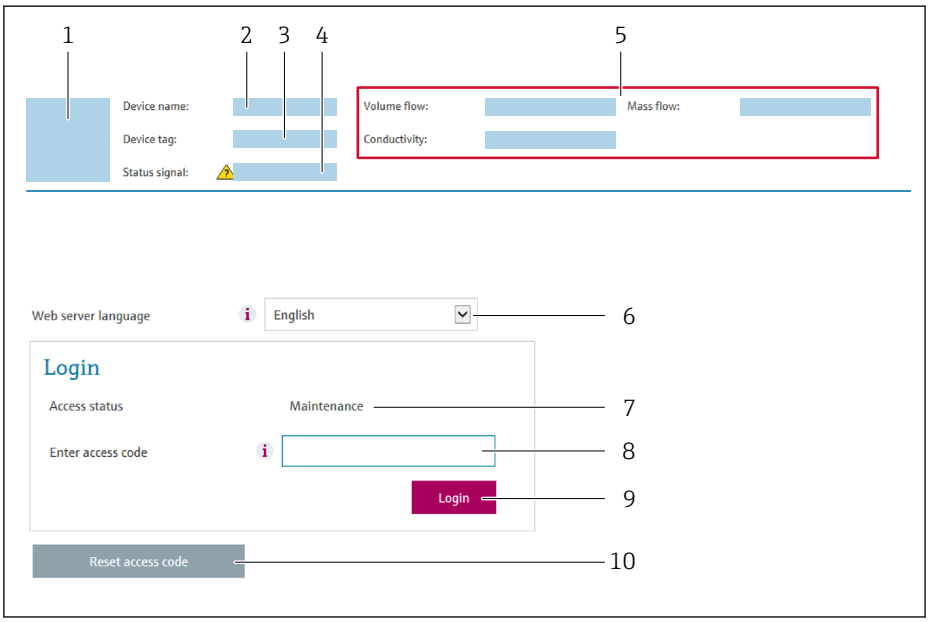

1 *Gerätebild*
2 *Gerätename*
3 *Messstellenbezeichnung*
4 *Statussignal*
5 *Aktuelle Messwerte*
6 *Bediensprache*
7 *Anwenderrolle*
8 *Freigabecode*
9 *Login*
10 *Freigabecode zurücksetzen (→ 📄 148)*

Wenn keine oder nur eine unvollständige Login-Webseite erscheint → 📄 167

8.4.4 Einloggen

1. Gewünschte Bediensprache für den Webbrowser wählen.
2. Anwenderspezifischen Freigabecode eingeben.

3. Eingabe mit **OK** bestätigen.

Freigabecode	0000 (Werkseinstellung); vom Kunden änderbar

Wenn 10 Minuten lang keine Aktion durchgeführt wird, springt der Webbrowser automatisch auf die Login-Webseite zurück.

8.4.5 Bedienoberfläche

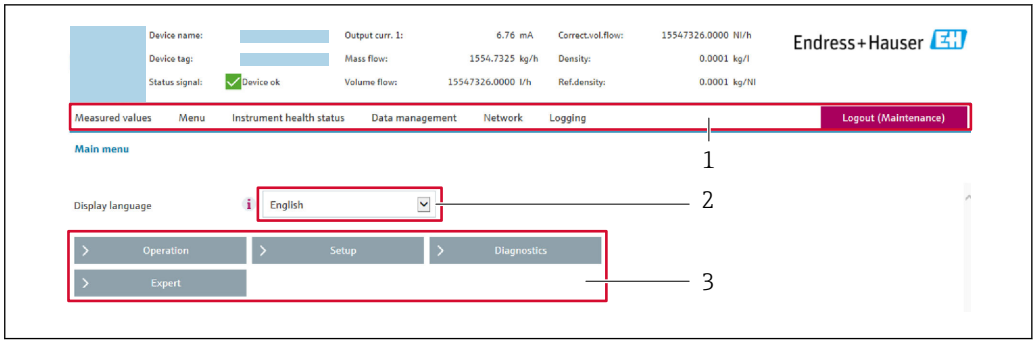

A0029418

1 *Funktionszeile*
2 *Bediensprache auf der Vor-Ort-Anzeige*
3 *Navigationsbereich*

Kopfzeile

In der Kopfzeile erscheinen folgende Informationen:
- Gerätename
- Messstellenbezeichnung
- Gerätestatus mit Statussignal → 177
- Aktuelle Messwerte

Funktionszeile

Funktionen	Bedeutung
Messwerte	Anzeige der Messwerte vom Messgerät
Menü	▪ Zugriff auf das Bedienmenü vom Messgerät ▪ Aufbau des Bedienmenüs ist derselbe wie bei der Vor-Ort-Anzeige Detaillierte Angaben zum Aufbau des Bedienmenüs: Betriebsanleitung zum Messgerät
Gerätestatus	Anzeige der aktuell anstehenden Diagnosemeldungen, gelistet nach ihrer Priorität

Datenmanagement	Datenaustausch zwischen PC und Messgerät:
	▪ Gerätekonfiguration:
	  ▪ Einstellungen vom Gerät laden (XML-Format, Konfiguration sichern)
	  ▪ Einstellungen ins Gerät speichern (XML-Format, Konfiguration wiederherstellen)
	▪ Logbuch - Ereignislogbuch exportieren (.csv-Datei)
	▪ Dokumente - Dokumente exportieren:
	  ▪ Backup-Datensatz exportieren (.csv-Datei, Dokumentation der Konfiguration der Messstelle erstellen)
	  ▪ Verifikationsbericht (PDF-Datei, nur mit dem Anwendungspaket "Heartbeat Verification" verfügbar)
	▪ Datei für Systemintegration - Beim Einsatz von Feldbussen Gerätetreiber für Systemintegration vom Messgerät laden: PROFINET: GSD Datei
	▪ Firmware-Update - Flashen einer Firmeware-Version

Funktionen	Bedeutung
Netzwerkein-stellung	Konfiguration und Überprüfung aller notwendigen Parameter für den Verbindungsaufbau zum Messgerät: ▪ Netzwerkeinstellungen (z.B. IP-Adresse, MAC-Adresse) ▪ Geräteinformationen (z.B. Seriennummer, Firmware-Version)
Logout	Beenden des Bedienvorgangs und Aufruf der Login-Seite

Navigationsbereich

Wenn eine Funktion in der Funktionszeile gewählt wird, öffnen sich im Navigationsbereich ihre Untermenüs. Der User kann nun innerhalb der Struktur navigieren.

Arbeitsbereich

Abhängig von der gewählten Funktion und ihren Untermenüs können in diesem Bereich verschiedene Aktionen durchgeführt werden:
- Einstellung von Parametern
- Ablesen von Messwerten
- Aufrufen von Hilfetexten
- Starten eines Up-/Downloads

8.4.6 Webserver deaktivieren

Der Webserver des Messgeräts kann über den Parameter **Webserver Funktionalität** je nach Bedarf ein- und ausgeschaltet werden.

Navigation

Menü "Experte" → Kommunikation → Webserver

Parameterübersicht mit Kurzbeschreibung

Parameter	Beschreibung	Auswahl	Werkseinstellung
Webserver Funktionalität	Webserver ein- und ausschalten.	▪ Aus ▪ HTML Off ▪ An	An

Funktionsumfang von Parameter "Webserver Funktionalität"

Option	Beschreibung
Aus	▪ Der Webserver ist komplett deaktiviert. ▪ Der Port 80 ist gesperrt.
HTML Off	Die HTML-Variante des Webservers ist nicht verfügbar.
An	▪ Die komplette Webserver-Funktionalität steht zur Verfügung. ▪ JavaScript wird genutzt. ▪ Das Passwort wird verschlüsselt übertragen. ▪ Eine Änderung des Passworts wird ebenfalls verschlüsselt übertragen.

Webserver aktivieren

Wenn der Webserver deaktiviert ist, kann dieser über den Parameter **Webserver Funktionalität** nur über folgende Bedienungsmöglichkeiten wieder aktiviert werden:
- Via Vor-Ort-Anzeige
- Via Bedientool "FieldCare"
- Via Bedientool "DeviceCare"

8.4.7 Ausloggen

Bei Bedarf vor dem Ausloggen: Datensicherung über Funktion **Datenmanagement** durchführen (Konfiguration vom Gerät laden).

1. In der Funktionszeile Eintrag **Logout** wählen.
   ↳ Startseite mit dem Login erscheint.
2. Webbrowser schließen.
3. Wenn nicht mehr benötigt:
   Geänderte Eigenschaften vom Internetprotokoll (TCP/IP) zurücksetzen → 📖 88.

Wenn der Aufbau der Kommunikation zum Webserver über die Standard-IP-Adresse 192.168.1.212 erfolgt ist, muss der DIP-Schalter Nr. 10 zurückgesetzt werden (von **ON** → **OFF**). Danach ist die IP-Adresse des Geräts für die Netzwerkkommunikation wieder aktiv.

8.5 Zugriff auf Bedienmenü via Bedientool

Die Struktur des Bedienmenüs in den Bedientools ist dieselbe wie bei der Bedienung via Vor-Ort-Anzeige.

8.5.1 Bedientool anschließen

Via PROFINET-Netzwerk

Diese Kommunikationsschnittstelle ist bei Geräteausführungen mit PROFINET verfügbar.

Sterntopologie

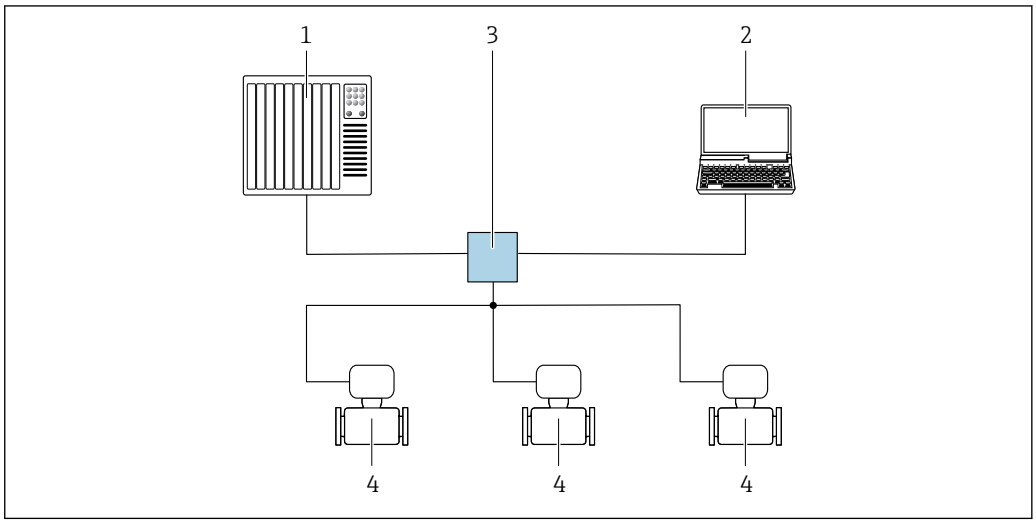

33 Möglichkeiten der Fernbedienung via PROFINET-Netzwerk: Sterntopologie

1 *Automatisierungssystem, z.B. Simatic S7 (Siemens)*
2 *Computer mit Webbrowser (z.B. Internet Explorer) zum Zugriff auf integrierten Gerätewebserver oder Computer mit Bedientool (z.B. FieldCare, DeviceCare, SIMATIC PDM) mit COM DTM "CDI Communication TCP/IP"*
3 *Switch, z.B. Scalance X204 (Siemens)*
4 *Messgerät*

Ringtopologie

Die Einbindung erfolgt über den Anschluss für die Signalübertragung (Ausgang 1) und die Serviceschnittstelle (CDI-RJ45).

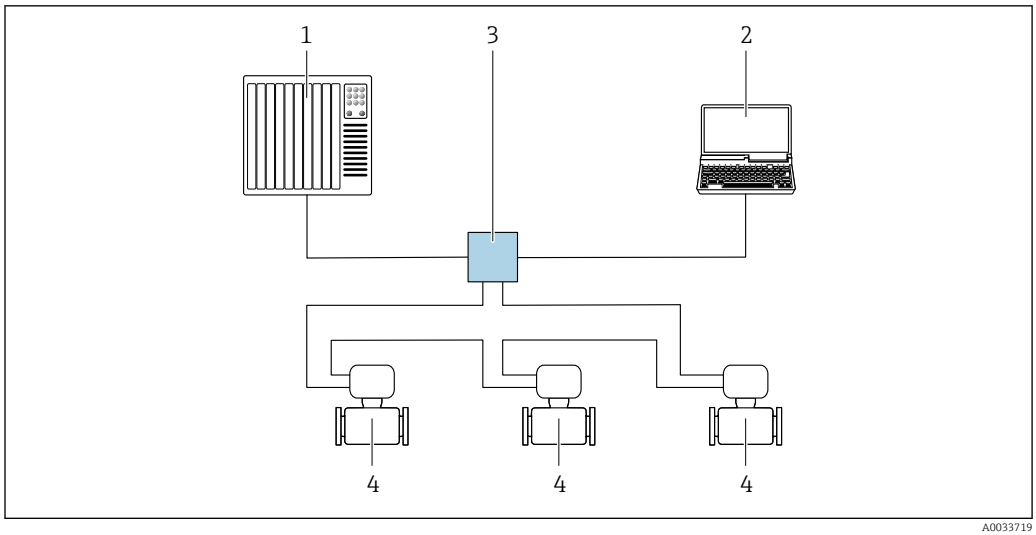

34 Möglichkeiten der Fernbedienung via PROFINET-Netzwerk: Ringtopologie

1 *Automatisierungssystem, z.B. Simatic S7 (Siemens)*
2 *Computer mit Webbrowser (z.B. Internet Explorer) zum Zugriff auf integrierten Gerätewebserver oder Computer mit Bedientool (z.B. FieldCare, DeviceCare, SIMATIC PDM) mit COM DTM "CDI Communication TCP/IP"*
3 *Switch, z.B. Scalance X204 (Siemens)*
4 *Messgerät*

Serviceschnittstelle

Via Serviceschnittstelle (CDI-RJ45)

Um eine Konfiguration des Geräts vor Ort durchzuführen kann eine Punkt zu Punkt Verbindung aufgebaut werden. Der Anschluss erfolgt bei geöffnetem Gehäuse direkt über die Serviceschnittstelle (CDI-RJ45) des Geräts.

Optional ist ein Adapter für RJ45 auf M12 Stecker erhältlich:
Bestellmerkmal "Zubehör", Option **NB**: "Adapter RJ45 M12 (Serviceschnittstelle)"

Der Adapter verbindet die Serviceschnittstelle (CDI-RJ45) mit einem in der Kabeleinführung montierten M12 Stecker. Der Anschluss an die Serviceschnittstelle kann dadurch ohne Öffnen des Geräts über einen M12 Stecker erfolgen.

Messumformer Proline 500 – digital

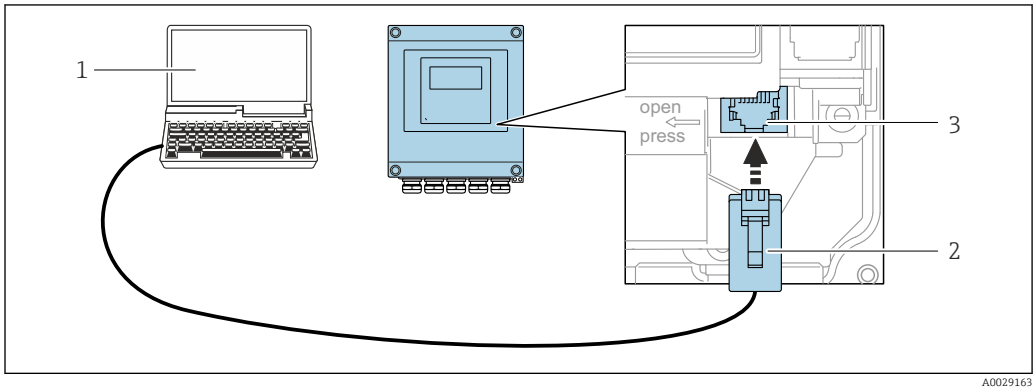

35 Anschluss via Service-Schnittstelle (CDI-RJ45)

1 *Computer mit Webbrowser (z.B. Microsoft Internet Explorer, Microsoft Edge) zum Zugriff auf integrierten Gerätewebserver oder mit Bedientool "FieldCare", "DeviceCare" mit COM DTM "CDI Communication TCP/IP"*
2 *Standard-Ethernet-Verbindungskabel mit RJ45-Stecker*
3 *Serviceschnittstelle (CDI-RJ45) des Messgeräts mit Zugriff auf integrierten Webserver*

Messumformer Proline 500

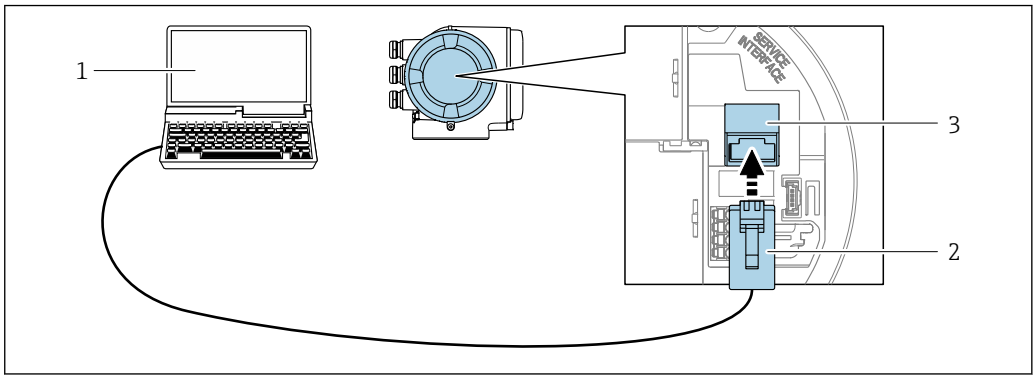

36 Anschluss via Serviceschnittstelle (CDI-RJ45)

1 *Computer mit Webbrowser (z.B. Microsoft Internet Explorer, Microsoft Edge) zum Zugriff auf integrierten Gerätewebserver oder mit Bedientool "FieldCare", "DeviceCare" mit COM DTM "CDI Communication TCP/IP"*
2 *Standard-Ethernet-Verbindungskabel mit RJ45-Stecker*
3 *Serviceschnittstelle (CDI-RJ45) des Messgeräts mit Zugriff auf integrierten Webserver*

Via WLAN-Schnittstelle

Die optionale WLAN-Schnittstelle ist bei folgender Geräteausführung vorhanden: Bestellmerkmal "Anzeige; Bedienung", Option G "4-zeilig, beleuchtet; Touch Control + WLAN"

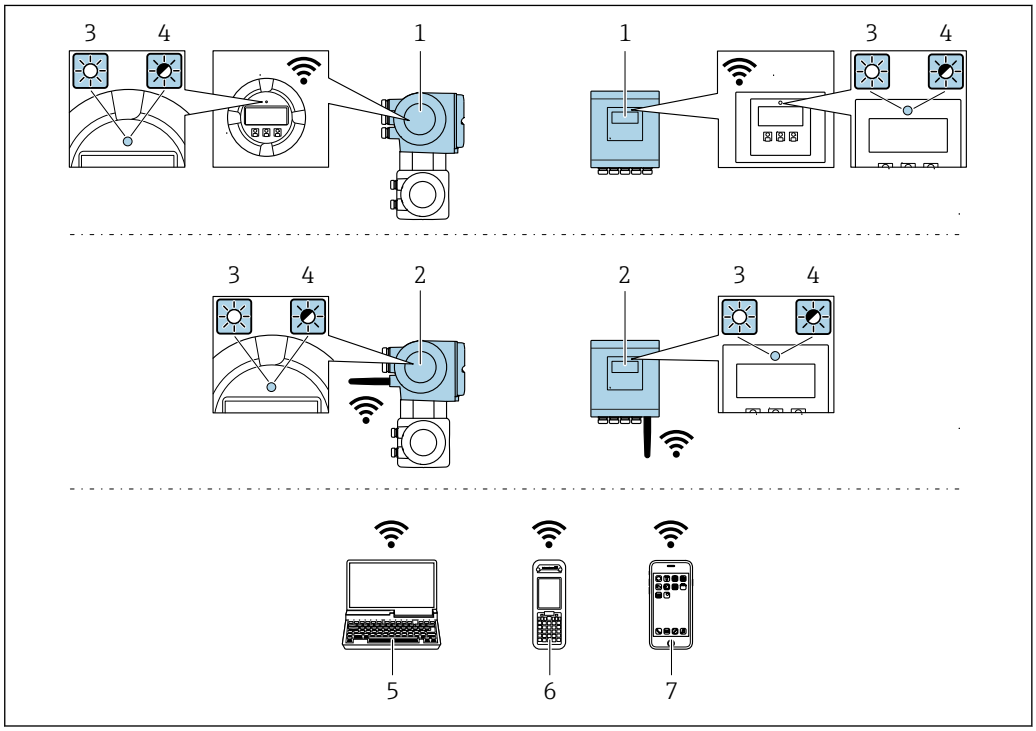

1 *Messumformer mit integrierter WLAN-Antenne*
2 *Messumformer mit externer WLAN-Antenne*
3 *LED leuchtet konstant: WLAN-Empfang am Messgerät ist aktiviert*
4 *LED blinkt: WLAN-Verbindung zwischen Bediengerät und Messgerät ist hergestellt*
5 *Computer mit WLAN-Schnittstelle und Webbrowser (z.B. Microsoft Internet Explorer, Microsoft Edge) zum Zugriff auf integrierten Gerätewebserver oder mit Bedientool (z.B. FieldCare, DeviceCare)*
6 *Mobiles Handbediengerät mit WLAN-Schnittstelle und Webbrowser (z.B. Microsoft Internet Explorer, Microsoft Edge) zum Zugriff auf integrierten Gerätewebserver oder Bedientool (z.B. FieldCare, DeviceCare)*
7 *Smartphone oder Tablet (z.B. Field Xpert SMT70)*

Funktion	WLAN: IEEE 802.11 b/g (2,4 GHz)
Verschlüsselung	WPA2-PSK AES-128 (gemäß IEEE 802.11i)
Einstellbare WLAN Kanäle	1 bis 11
Schutzart	IP67
Verfügbare Antennen	▪ Interne Antenne ▪ Externe Antenne (optional) Bei schlechten Sende-/Empfangsbedingungen am Montageort. Jeweils nur 1 Antenne aktiv!
Reichweite	▪ Interne Antenne: Typischerweise 10 m (32 ft) ▪ Externe Antenne: Typischerweise 50 m (164 ft)
Werkstoffe (Externe Antenne)	▪ Antenne: Kunststoff ASA (acrylic ester-styrene-acrylonitrile) und Messing vernickelt ▪ Adapter: Rostfreier Stahl und Messing vernickelt ▪ Kabel: Polyethylen ▪ Stecker: Messing vernickelt ▪ Befestigungswinkel: Rostfreier Stahl

Internetprotokoll vom mobilen Endgerät konfigurieren

HINWEIS

Wenn die WLAN-Verbindung während der Parametrierung unterbrochen wird, können vorgenommene Einstellungen verloren gehen.

- ▶ Darauf achten, dass die WLAN-Verbindung während der Parametrierung des Messgeräts nicht getrennt wird.

HINWEIS

Der gleichzeitige Zugriff von demselben mobilen Endgerät auf das Messgerät via Serviceschnittstelle (CDI-RJ45) und WLAN-Schnittstelle sollte grundsätzlich vermieden werden. Es könnte ein Netzwerkkonflikt entstehen.

- ▶ Nur eine Serviceschnittstelle (Serviceschnittstelle CDI-RJ45 oder WLAN-Schnittstelle) aktivieren.
- ▶ Wenn eine gleichzeitige Kommunikation erforderlich ist: Unterschiedliche IP-Adressbereiche einstellen, z.B. 192.168.0.1 (WLAN-Schnittstelle) und 192.168.1.212 (Serviceschnittstelle CDI-RJ45).

Vorbereitung des mobilen Endgeräts

- ▶ WLAN-Empfang des mobilen Endgeräts aktivieren.

Verbindung vom mobilen Endgerät zum Messgerät aufbauen

1. In den WLAN-Einstellungen des mobilen Endgeräts:
   Messgerät anhand der SSID auswählen (z.B. EH_Promag_500_A802000).
2. Gegebenenfalls Verschlüsselungsmethode WPA2 wählen.
3. Passwort eingeben: Beim Messgerät ab Werk die Seriennummer (z.B. L100A802000).
   ↳ LED am Anzeigemodul blinkt: Die Bedienung des Messeräts ist nun möglich mit Webbrowser, FieldCare oder DeviceCare.

Seriennummer befindet sich auf dem Typenschild.

Um eine sichere und schnelle Zuweisung des WLAN Netzwerks zur Messstelle sicherzustellen, empfehlen wir den SSID-Namen zu ändern. Der neue SSID-Name sollte eindeutig der Messstelle zugeordnet werden können (z.B. Messstellenbezeichnung), da er als WLAN Netzwerk angezeigt wird.

Verbindung trennen

- Nach Beenden der Parametrierung:
  WLAN-Verbindung zwischen Bediengerät und Messgerät trennen.

8.5.2 FieldCare

Funktionsumfang

FDT-basiertes Anlagen-Asset-Management-Tool von Endress+Hauser. Es kann alle intelligenten Feldeinrichtungen in einer Anlage konfigurieren und unterstützt bei deren Verwaltung. Durch Verwendung von Statusinformationen stellt es darüber hinaus ein einfaches, aber wirkungsvolles Mittel dar, deren Zustand zu kontrollieren.

Der Zugriff erfolgt via:
- Serviceschnittstelle CDI-RJ45 → 📄 94
- WLAN-Schnittstelle → 📄 95

Typische Funktionen:
- Parametrierung von Messumformern
- Laden und Speichern von Gerätedaten (Upload/Download)
- Dokumentation der Messstelle
- Visualisierung des Messwertspeichers (Linienschreiber) und Ereignis-Logbuchs

Weitere Informationen zu FieldCare: Betriebsanleitung BA00027S und BA00059S

Bezugsquelle für Gerätebeschreibungsdateien

Siehe Angaben → 📄 99

Verbindungsaufbau

1. FieldCare starten und Projekt aufrufen.
2. Im Netzwerk: Neues Gerät hinzufügen.
   ↳ Fenster **Neues Gerät hinzufügen** öffnet sich.
3. Option **CDI Communication TCP/IP** aus Liste wählen und mit **OK** bestätigen.
4. Rechter Mausklick auf **CDI Communication TCP/IP** und im geöffneten Kontextmenü Eintrag **Gerät hinzufügen** wählen.
5. Gewünschtes Gerät aus Liste wählen und mit **OK** bestätigen.
   ↳ Fenster **CDI Communication TCP/IP (Configuration)** öffnet sich.
6. Geräteadresse im Feld **IP-Adresse** eingeben: 192.168.1.212 und mit **Enter** bestätigen.
7. Online-Verbindung mit Gerät aufbauen.

Weitere Informationen: Betriebsanleitung BA00027S und BA00059S

Bedienoberfläche

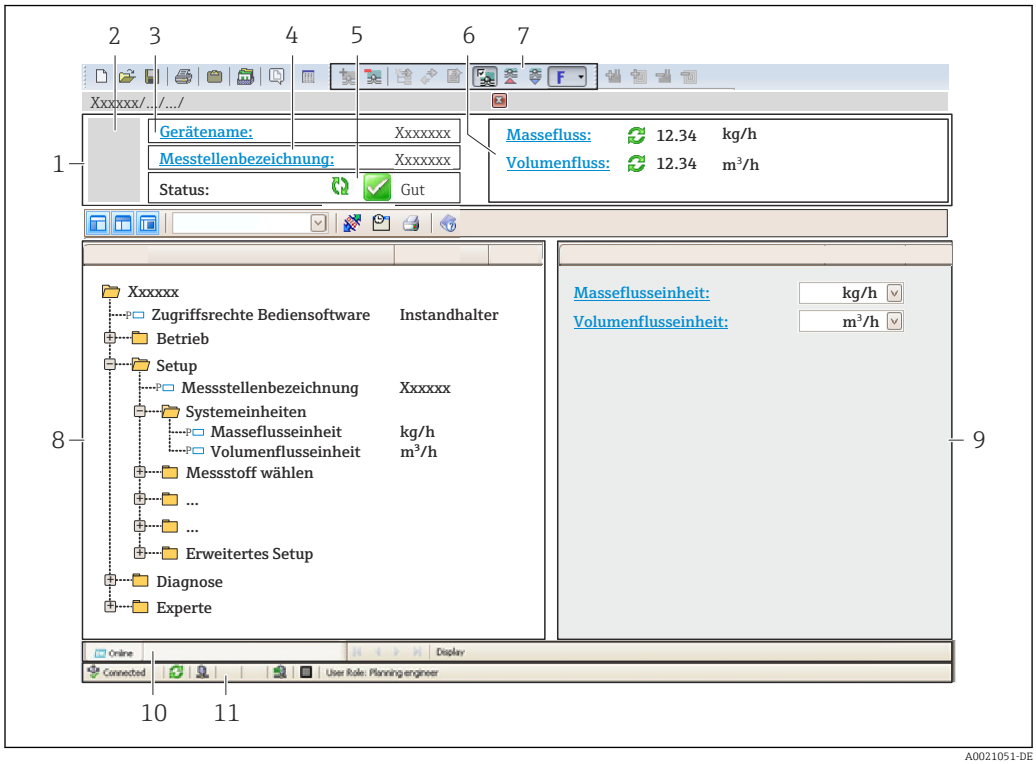

1 *Kopfzeile*
2 *Gerätebild*
3 *Gerätename*
4 *Messstellenbezeichnung*
5 *Statusbereich mit Statussignal* → 📄 *177*
6 *Anzeigebereich für aktuelle Messwerte*
7 *Bearbeitungsleiste mit weiteren Funktionen wie Speichern/Laden, Ereignisliste und Dokumentationserstellung*
8 *Navigationsbereich mit Bedienmenüstruktur*
9 *Arbeitsbereich*
10 *Aktionsbereich*
11 *Statusbereich*

8.5.3 DeviceCare

Funktionsumfang

Tool zum Verbinden und Konfigurieren von Endress+Hauser Feldgeräten.

Am schnellsten lassen sich Feldgeräte von Endress+Hauser mit dem dedizierten Tool „DeviceCare“ konfigurieren. Es stellt zusammen mit den DTMs (Device Type Managers) eine komfortable und umfassende Lösung dar.

Zu Einzelheiten: Innovation-Broschüre IN01047S

Bezugsquelle für Gerätebeschreibungsdateien

Siehe Angaben → 📄 99

9 Systemintegration

9.1 Übersicht zu Gerätebeschreibungsdateien

9.1.1 Aktuelle Versionsdaten zum Gerät

Firmware-Version	01.01.zz	▪ Auf Titelseite der Anleitung ▪ Auf Messumformer-Typenschild ▪ Firmwareversion Diagnose → Geräteinformation → Firmwareversion
Freigabedatum Firmware-Version	07.2019	–
Hersteller-ID	0x11	Hersteller-ID Diagnose → Geräteinformation → Hersteller-ID
Geräte-ID	0x843C	Device ID Experte → Kommunikation → PROFINET-Konfiguration → PROFINET-Information → Device ID
Gerätetypkennung	Promag 500	Device Type Experte → Kommunikation → PROFINET-Konfiguration → PROFINET-Information → Device Type
Geräterevision	2	Geräterevision Experte → Kommunikation → PROFINET-Konfiguration → PROFINET-Information → Geräterevision
PROFINET Version	2.3.x	–

Zur Übersicht der verschiedenen Firmware-Versionen zum Gerät → 📄 214

9.1.2 Bedientools

Im Folgenden ist für die einzelnen Bedientools die passende Gerätebeschreibungsdatei mit Bezugsquelle aufgelistet.

Bedientool via Serviceschnittstelle (CDI)	Bezugsquellen der Gerätebeschreibungen
FieldCare	▪ www.endress.com → Download-Area ▪ CD-ROM (Endress+Hauser kontaktieren) ▪ DVD (Endress+Hauser kontaktieren)
DeviceCare	▪ www.endress.com → Download-Area ▪ CD-ROM (Endress+Hauser kontaktieren) ▪ DVD (Endress+Hauser kontaktieren)

9.2 Gerätestammdatei (GSD)

Um Feldgeräte in ein Bussystem einzubinden benötigt das PROFINET System eine Beschreibung der Geräteparameter wie z.B. Ausgangsdaten, Eingangsdaten, Datenformat und Datenmenge.

Diese Daten sind in der Gerätestammdatei (GSD) enthalten, die während der Inbetriebnahme des Kommunikationssystems dem Automatisierungssystem zur Verfügung gestellt wird. Zusätzlich können auch Gerätebitmaps, die als Symbole im Netzwerkbaum erscheinen, mit eingebunden werden.

Das Dateiformat der Gerätestammdatei (GSD) ist XML, sie wird in der Beschreibungssprache GSDML erstellt.

9.2.1 Dateiname der Gerätestammdatei (GSD)

Beispiel für den Dateinamen einer Gerätestammdatei:

GSDML-V2.3.x-EH-PROMAG 500-yyyymmdd.xml

GSDML	Beschreibungssprache
V2.3.x	Version der PROFINET-Spezifikation
EH	Endress+Hauser
PROMAG	Gerätefamilie
500	Messumformer
yyyymmdd	Ausgabedatum (yyyy: Jahr, mm: Monat, dd: Tag)
.xml	Dateinamenerweiterung (XML-Datei)

9.3 Zyklische Datenübertragung

9.3.1 Übersicht Module

Die folgende Darstellung zeigt welche Module dem Messgerät für den zyklischen Datenaustausch zur Verfügung stehen. Der zyklische Datenaustausch erfolgt mit einem Automatisierungssystem.

Messgerät		Richtung Datenfluss	Leitsystem
Module	Slot		
Analog Input Module → 📄 101	1...10, 18...20	→	PROFINET
Digital Input Module → 📄 102	1...10	→	
Diagnose Input Module → 📄 102	1...10	→	
Analog Output Module → 📄 104	14, 15	←	
Digital Output Module → 📄 106	16, 18...20	←	
Summenzähler 1...3 → 📄 103	11...13	← →	
Heartbeat Verification Modul → 📄 106	17	← →	

9.3.2 Beschreibung der Module

Die Datenstruktur wird aus Sicht des Automatisierungssystems beschrieben:
- Eingangsdaten: Werden vom Messgerät an das Automatisierungssystem gesendet.
- Ausgangsdaten: Werden vom Automatisierungssystem an das Messgerät gesendet.

Analog Input Modul

Eingangsgrößen vom Messgerät zum Automatisierungssystem übertragen.

Analog Input Module übertragen die ausgewählten Eingangsgrößen inkl. Status zyklisch vom Messgerät an das Automatisierungssystem. In den ersten vier Bytes wird die Eingangsgröße in Form einer Gleitkommazahl nach IEEE 754-Standard dargestellt. Das fünfte Byte enthält eine zur Eingangsgröße gehörende Statusinformation.

Auswahl: Eingangsgröße

Slot	Eingangsgrößen
1...10	▪ Volumenfluss ▪ Massefluss ▪ Normvolumenfluss ▪ Fließgeschwindigkeit ▪ Leitfähigkeit ▪ Korrigierte Leitfähigkeit ▪ Temperatur ▪ Elektroniktemperatur ▪ Rauschen ▪ Spulenstrom-Anstiegzeit ▪ Potenzial Referenzelektrode gegen PE
18...20	Wert Stromeingang

Datenstruktur

Eingangsdaten Analog Input

Byte 1	Byte 2	Byte 3	Byte 4	Byte 5
Messwert: Gleitkommazahl (IEEE 754)				Status [1]

1) Kodierung des Status → 🗎 107

Digital Input Modul

Digitale Eingangswerte vom Messgerät zum Automatisierungssystem übertragen.

Digitale Eingangswerte werden vom Messgerät genutzt, um den Zustand von Gerätefunktionen an das Automatisierungssystem zu senden.

Digitale Input Module übertragen diskrete Eingangswerte inkl. Status zyklisch vom Messgerät an das Automatisierungssystem. Im ersten Byte wird der diskrete Eingangswert dargestellt. Das zweite Byte enthält eine zum Eingangswert gehörende, genormte Statusinformation.

Auswahl: Gerätefunktion

Slot	Gerätefunktion	Zustand (Bedeutung)
1...10	Leerrohrüberwachung	▪ 0 (Gerätefunktion nicht aktiv) ▪ 1 (Gerätefunktion aktiv)
	Schleichmengenunterdrückung	

Datenstruktur

Eingangsdaten Digital Input

Byte 1	Byte 2
Digital Input	Status [1]

1) Kodierung des Status → 🗎 107

Diagnose Input Modul

Diskrete Eingangswerte (Diagnoseinformationen) vom Messgerät zum Automatisierungssystem übertragen.

Diagnoseinformationen werden vom Messgerät genutzt, um den Zustand des Geräts an das Automatisierungssystem zu senden.

Diagnose Input Module übertragen diskrete Eingangswerte vom Messgerät zum Automatisierungssystem. Die ersten beiden Bytes liefern die Information bzgl. der Nummer der Diagnoseinformation (→ 🗎 181). Das dritte Byte stellt den Status zur Verfügung.

Auswahl: Gerätefunktion

Slot	Gerätefunktion	Zustand (Bedeutung)
1...10	Letzte Diagnose	Nummer der Diagnoseinformation (→ 🗎 181) und Status
	Aktuelle Diagnose	

Informationen zu anstehenden Diagnoseinformationen → 🗎 208.

Datenstruktur

Eingangsdaten Diagnose Input

Byte 1	Byte 2	Byte 3	Byte 4
Nummer Diagnoseinformation		Status	Wert 0

Status

Coding (hex)	Status
0x00	Es liegt kein Gerätefehler vor.
0x01	Ausfall (F): Es liegt ein Gerätefehler vor. Der Messwert ist nicht mehr gültig.
0x02	Funktionskontrolle (C): Das Gerät befindet sich im Service-Modus (z.B. während einer Simulation).
0x04	Wartungsbedarf (M): Es ist eine Wartung erforderlich. Der Messwert ist weiterhin gültig.
0x08	Außerhalb der Spezifikation (S): Das Gerät wird außerhalb seiner technischen Spezifikationsgrenzen (z.B. Prozesstemperaturbereichs) betrieben.

Modul Totalizer

Das Modul Totalizer besteht aus den Submodulen Totalizer Value, Totalizer Control und Totalizer Mode.

Submodul Totalizer Value

Summenzählerwert vom Messgerät zum Automatisierungssystem übertragen.

Module Totalizer übertragen über das Submodul Totalizer Value einen ausgewählten Summenzählerwert inkl. Status zyklisch vom Messgerät zum Automatisierungssystem. In den ersten vier Bytes wird der Summenzählerwert in Form einer Gleitkommazahl nach IEEE 754-Standard dargestellt. Das fünfte Byte enthält eine zum Summenzählerwert gehörende Statusinformation.

Auswahl: Eingangsgröße

Slot	Sub-Slot	Eingangsgröße
11...13	1	▪ Volumenfluss ▪ Massefluss ▪ Normvolumenfluss

Datenstruktur Eingangsdaten (Submodul Totalizer Value)

Byte 1	Byte 2	Byte 3	Byte 4	Byte 5
Messwert: Gleitkommazahl (IEEE 754)				Status [1]

1) Kodierung des Status → 📄 107

Submodul Totalizer Control

Den Summenzähler über das Automatisierungssystem steuern.

Auswahl: Steuerung Summenzähler

Slot	Sub-Slot	Wert	Steuerung Summenzähler
11...13	2	0	Totalisieren
		1	Zurücksetzen + Anhalten
		2	Vorwahlmenge + Anhalten
		3	Zurücksetzen + Starten
		4	Vorwahlmenge + Starten
		5	Anhalten

Datenstruktur Ausgangsdaten (Submodul Totalizer Control)

Byte 1
Steuervariable

Submodul Totalizer Mode

Den Summenzähler über das Automatisierungssystem konfigurieren.

Auswahl: Konfiguration Summenzähler

Slot	Sub-Slot	Wert	Steuerung Summenzähler
11...13	3	0	Bilanzierung
		1	Verrechnung der positiven Durchflussmenge
		2	Verrechnung der negativen Durchflussmenge

Datenstruktur Ausgangsdaten (Submodul Totalizer Mode)

Byte 1
Konfigurationsvariable

Analog Output Modul

Kompensationswerte vom Automatisierungssystem zum Messgerät übertragen.

Analog Output Module übertragen Kompensationswerte inkl. Status und zugehöriger Einheit zyklisch vom Automatisierungssystem an das Messgerät. In den ersten vier Bytes wird der Kompensationswert in Form einer Gleitkommazahl nach IEEE 754-Standard dargestellt. Das fünfte Byte enthält eine zum Kompensationswert gehörende, genormte Statusinformation. Mit dem sechsten und siebten Byte wird die Einheit übertragen.

Zugeordnete Kompensationswerte

Die Konfiguration erfolgt über: Experte → Sensor → Externe Kompensation

Slot	Kompensationswert
14	Eingelesene Dichte
15	Externer Temperatur

Verfügbare Einheiten

Dichte		Temperatur	
Einheiten-Code	**Einheit**	**Einheiten-Code**	**Einheit**
1100	g/cm³	1001	°C
1101	g/m³	1002	°F
1099	kg/dm³	1000	K
1103	kg/l	1003	°R
1097	kg/m³		
1628	SD4°C		
1629	SD15°C		
1630	SD20°C		
32833	SG4°C		
32832	SG15°C		
32831	SG20°C		
1107	lb/ft³		
1108	lb/gal (us)		
32836	lb/bbl (us;liq.)		
32835	lb/bbl (us;beer)		
32837	lb/bbl (us;oil)		
32834	lb/bbl (us;tank)		
1403	lb/gal (imp)		
32838	lb/bbl (imp;beer)		
32839	lb/bbl (imp;oil)		

Datenstruktur

Ausgangsdaten Analog Output

Byte 1	Byte 2	Byte 3	Byte 4	Byte 5	Byte 6	Byte 7
Messwert: Gleitkommazahl (IEEE 754)				Status [1]	Einheiten-Code	

1) Kodierung des Status → 📄 107

Fehlerverhalten

Für die Verwendung der Kompensationswerte kann ein Fehlerverhalten definiert werden.

Bei Status GOOD oder UNCERTAIN werden die vom Automatisierungssystem übertragenen Kompensationswerte verwendet. Bei Status BAD wird das Fehlerverhalten für die Verwendung der Kompensationswerte aktiviert.

Zur Definition des Fehlerverhaltens stehen pro Kompensationswert zugehörige Parameter zur Verfügung: Experte → Sensor → Externe Kompensation

Parameter Fail safe type
- Option Fail safe value: Der im Parameter Fail safe value definierte Wert wird verwendet.
- Option Fallback value: Der letzte gültige Wert wird verwendet.
- Option Off: Das Fehlerverhalten wird deaktiviert.

Parameter Fail safe value
Eingabe des Kompensationswerts der bei Auswahl der Option Fail safe value im Parameter Fail safe type verwendet wird.

Digital Output Modul

Digitale Ausgangswerte vom Automatisierungssystem zum Messgerät übertragen.

Digitale Ausgangswerte werden vom Automatisierungssystem genutzt, um Gerätefunktionen zu aktivieren bzw. zu deaktivieren.

Digitale Ausgangswerte übertragen diskrete Ausgangswerte inkl. Status zyklisch vom Automatisierungssystem an das Messgerät. Im ersten Byte wird der diskrete Ausgangswert übertragen. Das zweite Byte enthält eine zum Ausgangswert gehörende Statusinformation.

Zugeordnete Gerätefunktionen

Slot	Gerätefunktion	Zustand (Bedeutung)
16	Messwertunterdrückung	▪ 0 (Gerätefunktion deaktivieren) ▪ 1 (Gerätefunktion aktivieren)
18...20	Relaisausgang	Wert Relaisausgang: ▪ 0 ▪ 1

Datenstruktur

Ausgangsdaten Digital Output

Byte 1	Byte 2
Digital Output	Status [1] [2]

1) Kodierung des Status → 🗎 107
2) Die Steuervariable wird bei Status BAD nicht übernommen.

Heartbeat Verifikations-Modul

Diskrete Ausgangswerte vom Automatisierungssystem empfangen und diskrete Eingangswerte vom Messgerät zum Automatisierungssystem übertragen.

Das Heartbeat Verifikations-Modul empfängt diskrete Ausgangsdaten vom Automatisierungssystem und überträgt diskrete Eingangsdaten vom Messgerät zum Automatisierungssystem.

Der diskrete Ausgangswert wird von dem Automatisierungssystem zur Verfügung gestellt, um eine Heartbeat Verifikation zu starten. Im ersten Byte wird der diskrete Eingangswert dargestellt. Das zweite Byte enthält eine zum Eingangswert gehörende Statusinformation.

Der diskrete Eingangswert wird vom Messgerät genutzt, um den Zustand der Heartbeat Verifikation Gerätefunktionen an das Automatisierungssystem zu senden. Das Modul überträgt den diskreten Eingangswert inkl. Status zyklisch an das Automatisierungssystem. Im ersten Byte wird der diskrete Eingangswert dargestellt. Das zweite Byte enthält eine zum Eingangswert gehörende Statusinformation.

Nur verfügbar mit Anwendungspaket Heartbeat Verification.

Zugeordnete Gerätefunktionen

Slot	Gerätefunktion	Bit	Status der Verifikation
17	Status Verifikation (Eingangsdaten)	0	Verifikation wurde nicht durchgeführt
		1	Verifikation fehlgeschlagen
		2	Verifikation wird aktuell durchgeführt
		3	Verifikation beendet
	Ergebnis Verifikation	**Bit**	**Ergebnis der Verifikation**

	(Eingangsdaten)	4	Verifikation fehlgeschlagen
		5	Verifikation erfolgreich durchgeführt
		6	Verifikation wurde nicht durchgeführt
		7	–
	Verifikation starten (Ausgangsdaten)	**Steuerung der Verifikation**	
		Ein Statuswechsel von 0 auf 1 startet die Verifikation	

Datenstruktur

Ausgangsdaten Heartbeat Verifikations-Modul

Byte 1
Diskret Output

Eingangsdaten Heartbeat Verifikations-Modul

Byte 1	Byte 2
Diskret Input	Status [1)]

1) Kodierung des Status → 🗎 107

9.3.3 Kodierung des Status

Status	Kodierung (hex)	Bedeutung
BAD - Maintenance alarm	0x24	Es ist kein Messwert verfügbar, da ein Gerätefehler vorliegt.
BAD - Process related	0x28	Es ist kein Messwert verfügbar, da die Prozessbedingungen nicht den technischen Spezifikationsgrenzen des Geräts entsprechen.
BAD - Function check	0x3C	Eine Funktionsprüfung ist aktiv (z.B. Reinigung oder Kalibirierung)
UNCERTAIN - Initial value	0x4F	Ein vorgegebener Wert wird ausgegeben bis ein korrekter Messwert wieder verfügbar ist oder Behebungsmaßnahmen ausgeführt wurden die diesen Status verändern.
UNCERTAIN - Maintenance demanded	0x68	Es wurde eine Abnutzung am Messgerät erkannt. Eine kurzfristige Wartung ist notwendig um zu gewährleisten das, das Messgerät weiterhin einsatzbereit bleibt. Der Messwert ist möglicherweise ungültig. Die Verwendung des Messwerts ist abhängig von der Anwendung.
UNCERTAIN - Process related	0x78	Die Prozessbedingungen entsprechen nicht den technischen Spezifikationsgrenzen des Geräts. Die Qualität und die Genauigkeit des Messwerts könnten davon negativ beeinflusst werden. Die Verwendung des Messwerts ist abhängig von der Anwendung.
GOOD - OK	0x80	Keine Fehlerdiagnose festgestellt.
GOOD - Maintenance demanded	0xA8	Der Messwert ist gültig. Eine Wartung des Geräts in nächster Zeit wird sehr empfohlen.
GOOD - Function check	0xBC	Der Messwert ist gültig. Das Messgerät führt eine interne Funktionsprüfung durch. Die Funktionsprüfung hat keinen bemerkbaren Einfluss auf den Prozess.

9.3.4 Werkseinstellung

Für die erste Inbetriebnahme sind die Slots im Automatisierungssystem bereits zugeordnet.

Zugeordnete Slots

Slot	Werkseinstellung
1	Volumenfluss
2	Massefluss
3	Normvolumenfluss
4	Fließgeschwindigkeit
5...10	–
11	Summenzähler 1
12	Summenzähler 2
13	Summenzähler 3

9.3.5 Startup-Parametrierung

Durch die Aktivierung der Startup-Parametrierung wird die Konfiguration der wichtigsten Parameter des Messgeräts vom Automatisierungssystem übernommen und verwendet. Die folgenden Konfiguration werden vom Automatisierungssystem übernommen.

Startup-Parametrierung (NSU)	▪ Management:
	  ▪ Softwarerevision
	  ▪ Schreibschutz
	▪ Systemeinheiten:
	  ▪ Massefluss
	  ▪ Masse
	  ▪ Volumenfluss
	  ▪ Volumen
	  ▪ Normvolumenfluss
	  ▪ Normvolumen
	  ▪ Dichte
	  ▪ Temperatur
	  ▪ Leitfähigkeit
	▪ Sensorabgleich
	▪ Prozessparameter:
	  ▪ Dämpfung (Durchfluss, Leitfähigkeit, Temperatur)
	  ▪ Messwertunterdrückung
	  ▪ Filteroptionen
	▪ Schleichmengenunterdrückung:
	  ▪ Zuordnung Prozessgröße
	  ▪ Ein-/Ausschaltpunkt
	  ▪ Druckstoßunterdrückung
	▪ Leerrohrüberwachung:
	  ▪ Zuordnung Prozessgröße
	  ▪ Grenzwerte
	  ▪ Ansprechzeit
	▪ Externe Kompensation:
	  ▪ Temperaturquelle
	  ▪ Dichtequelle
	  ▪ Dichtewert
	▪ Diagnoseeinstellungen
	▪ Diagnoseverhalten diverser Diagnoseinformationen

9.4 Systemredundanz S2

Für kontinuierlich betriebene Prozesse ist ein redundanter Aufbau mit zwei Automatisierungssystemen notwendig. Bei Ausfall eines Systems ist ein unterbruchsfreier Betrieb durch das zweite System gewährleistet. Das Messgerät unterstützt eine Systemredundanz S2 und kann gleichzeitig mit beiden Automatisierungssystemen kommunizieren.

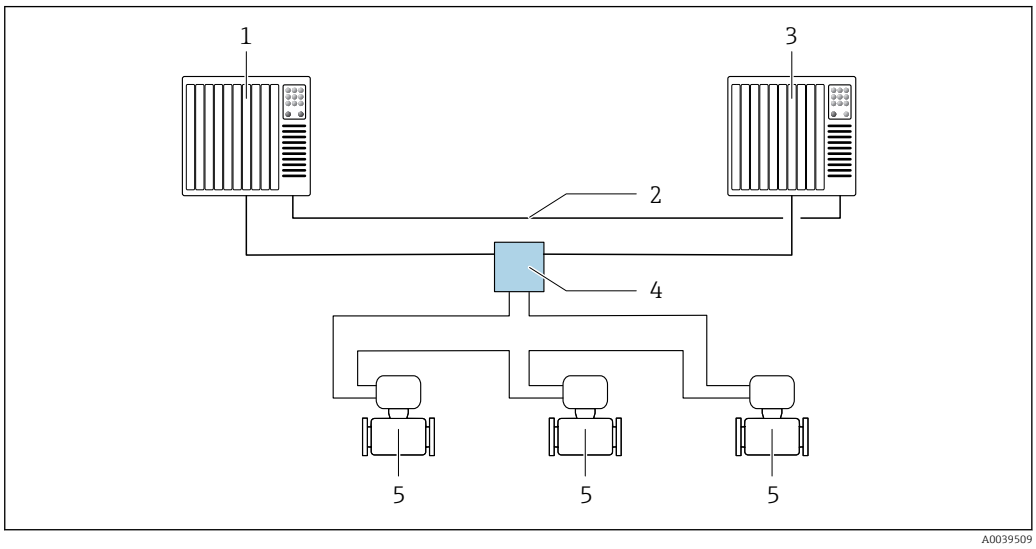

37 *Beispiel für den Aufbau eines redundanten Systems (S2): Ringtopologie*

1 *Automatisierungssystem 1*
2 *Synchronisation Automatisierungssysteme*
3 *Automatisierungssystem 2*
4 *Industrial Ethernet Managed Switch*
5 *Messgerät*

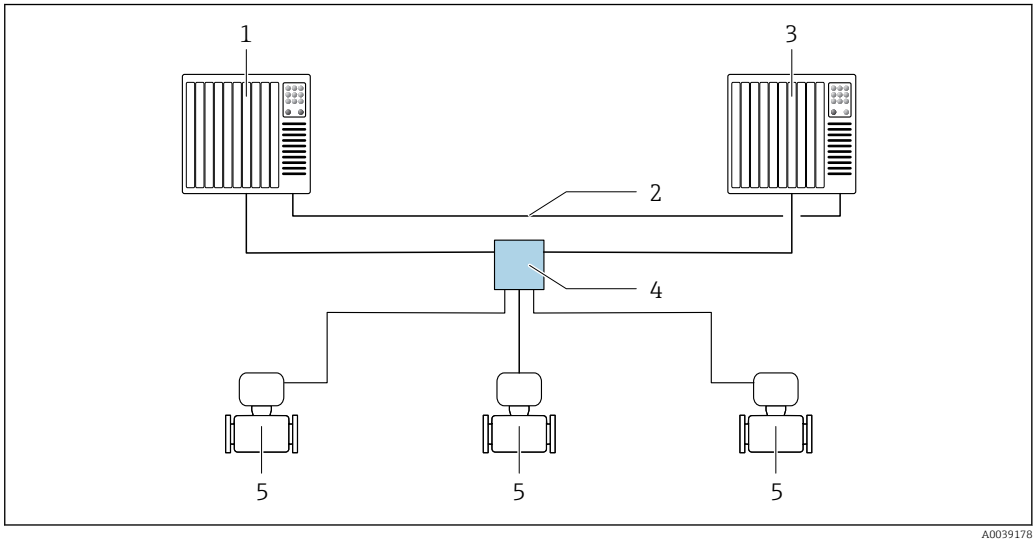

38 *Beispiel für den Aufbau eines redundanten Systems (S2): Sterntopologie*

1 *Automatisierungssystem 1*
2 *Synchronisation Automatisierungssysteme*
3 *Automatisierungssystem 2*
4 *Industrial Ethernet Managed Switch*
5 *Messgerät*

Alle Geräte im Netzwerk müssen Systemredundanz S2 unterstützen.

10 Inbetriebnahme

10.1 Installations- und Funktionskontrolle

Vor der Inbetriebnahme des Messgeräts:

▶ Sicherstellen, dass die Einbau- und Anschlusskontrolle durchgeführt sind.

- Checkliste "Montagekontrolle" → 📄 37
- Checkliste "Anschlusskontrolle" → 📄 72

10.2 Messgerät einschalten

▶ Nach erfolgreicher Installations- und Funktionskontrolle das Messgerät einschalten.
  ↳ Die Vor-Ort-Anzeige wechselt nach erfolgreichem Aufstarten automatisch von der Aufstartanzeige in die Betriebsanzeige.

ℹ Wenn auf der Vor-Ort-Anzeige nichts erscheint oder eine Diagnosemeldung angezeigt wird: Kapitel "Diagnose und Störungsbehebung" → 📄 166.

10.3 Verbindungsaufbau via FieldCare

- Zum Anschließen von FieldCare → 📄 94
- Zum Verbindungsaufbau via FieldCare → 📄 97
- Zur Bedienoberfläche von FieldCare → 📄 98

10.4 Bediensprache einstellen

Werkseinstellung: Englisch oder bestellte Landessprache

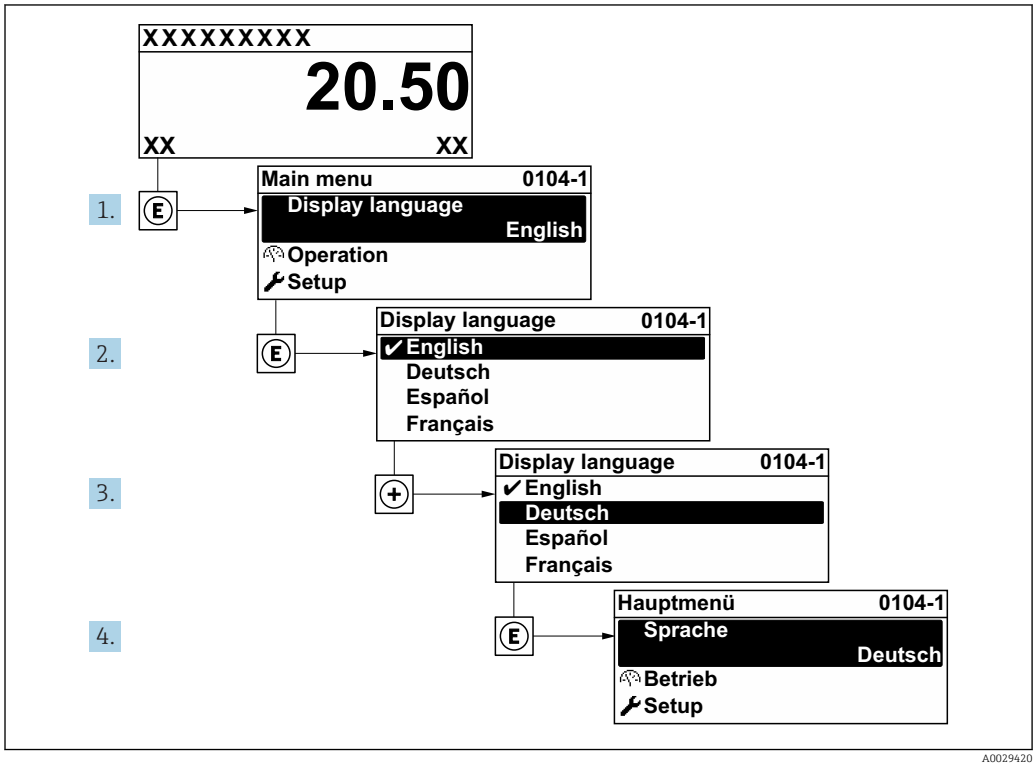

39 Am Beispiel der Vor-Ort-Anzeige

10.5 Messgerät konfigurieren

- Das Menü **Setup** mit seinen geführten Wizards enthält alle Parameter, die für den Standard-Messbetrieb benötigt werden.
- Navigation zum Menü **Setup**

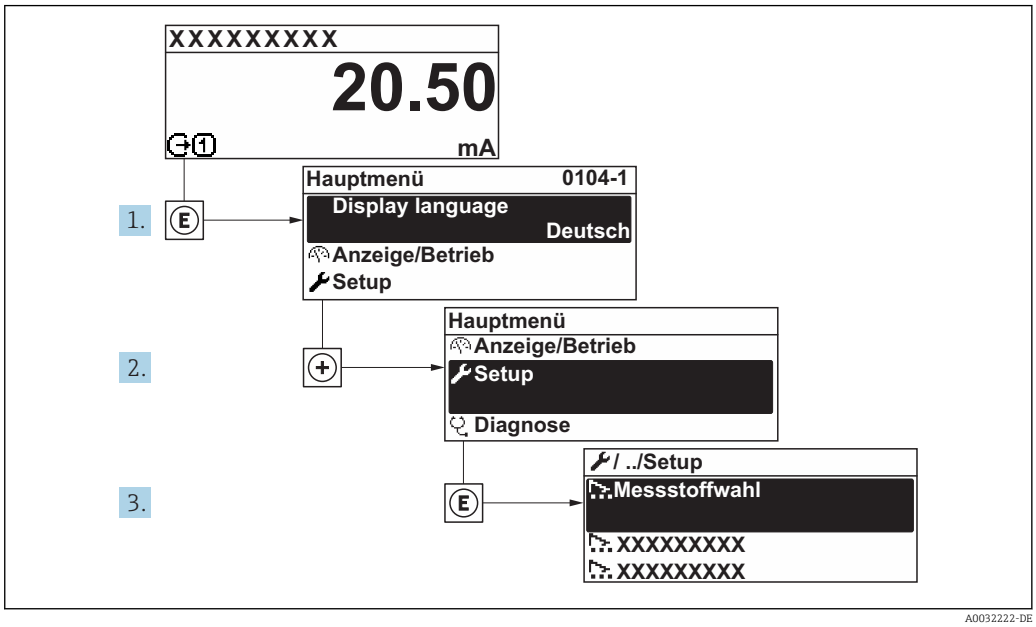

40 *Am Beispiel der Vor-Ort-Anzeige*

Abhängig von der Geräteausführung kann die Anzahl der Untermenüs und Parameter variieren. Bestimmte Untermenüs und darunter angeordnete Parameter werden nicht in der Betriebsanleitung erläutert, sondern in der entsprechenden Sonderdokumentation zum Gerät (→ Kapitel "Ergänzende Dokumentation).

Navigation
Menü "Setup"

Setup	
Messstellenbezeichnung	→ 112
▶ Systemeinheiten	→ 112
▶ Kommunikation	→ 114
▶ I/O-Konfiguration	→ 116
▶ Stromeingang 1 … n	→ 117
▶ Statuseingang 1 … n	→ 118
▶ Stromausgang 1 … n	→ 119
▶ Impuls-/Frequenz-/Schaltausgang 1 … n	→ 122

▶ Relaisausgang 1 … n	→ 📄 128
▶ Anzeige	→ 📄 130
▶ Schleichmengenunterdrückung	→ 📄 133
▶ Leerrohrüberwachung	→ 📄 135
▶ Erweitertes Setup	→ 📄 136

10.5.1 Messstellenbezeichnung festlegen

Eine Messstelle kann innerhalb einer Anlage anhand der Messstellenbezeichnung schnell identifiziert werden. Die Messstellenbezeichnung entspricht dem Gerätenamen (Name of station) der PROFINET-Spezifikation (Datenlänge: 255 Byte)

Der Gerätename kann über DIP-Schalter oder das Automatisierungssystem angepasst werden .

Der aktuell verwendete Gerätename wird im Parameter **Messstellenbezeichnung** angezeigt.

Navigation
Menü "Setup" → Messstellenbezeichnung

Parameterübersicht mit Kurzbeschreibung

Parameter	Beschreibung	Anzeige	Werkseinstellung
Messstellenbezeichnung	Bezeichnung für Messstelle.	Max. 32 Zeichen wie Buchstaben und Zahlen.	EH-PROMAG500-Seriennummer des Geräts

10.5.2 Systemeinheiten einstellen

Im Untermenü **Systemeinheiten** können die Einheiten aller Messwerte eingestellt werden.

Abhängig von der Geräteausführung kann die Anzahl der Untermenüs und Parameter variieren. Bestimmte Untermenüs und darunter angeordnete Parameter werden nicht in der Betriebsanleitung erläutert, sondern in der entsprechenden Sonderdokumentation zum Gerät (→ Kapitel "Ergänzende Dokumentation).

Navigation
Menü "Setup" → Systemeinheiten

▶ Systemeinheiten	
Volumenflusseinheit	→ 📄 113
Volumeneinheit	→ 📄 113
Leitfähigkeitseinheit	→ 📄 113
Temperatureinheit	→ 📄 113

Masseflusseinheit	→ 📄 113
Masseeinheit	→ 📄 113
Dichteeinheit	→ 📄 114
Normvolumenfluss-Einheit	→ 📄 114
Normvolumeneinheit	→ 📄 114

Parameterübersicht mit Kurzbeschreibung

Parameter	Voraussetzung	Beschreibung	Auswahl	Werkseinstellung
Volumenflusseinheit	–	Einheit für Volumenfluss wählen. *Auswirkung* Die gewählte Einheit gilt für: ▪ Ausgang ▪ Schleichmenge ▪ Simulationswert Prozessgröße	Einheiten-Auswahlliste	Abhängig vom Land: ▪ l/h ▪ gal/min (us)
Volumeneinheit	–	Einheit für Volumen wählen.	Einheiten-Auswahlliste	Abhängig vom Land: ▪ m^3 ▪ gal (us)
Leitfähigkeitseinheit	In Parameter **Leitfähigkeitsmessung** ist die Option **An** ausgewählt.	Einheit für Leitfähigkeit wählen. *Auswirkung* Die gewählte Einheit gilt für: Simulationswert Prozessgröße	Einheiten-Auswahlliste	µS/cm
Temperatureinheit	–	Einheit für Temperatur wählen. *Auswirkung* Die gewählte Einheit gilt für: ▪ Parameter **Temperatur** ▪ Parameter **Maximaler Wert** ▪ Parameter **Minimaler Wert** ▪ Parameter **Externe Temperatur** ▪ Parameter **Maximaler Wert** ▪ Parameter **Minimaler Wert** ▪ Parameter **Fail-safe value external temperature**	Einheiten-Auswahlliste	Abhängig vom Land: ▪ °C ▪ °F
Masseflusseinheit	–	Einheit für Massefluss wählen. *Auswirkung* Die gewählte Einheit gilt für: ▪ Ausgang ▪ Schleichmenge ▪ Simulationswert Prozessgröße	Einheiten-Auswahlliste	Abhängig vom Land: ▪ kg/h ▪ lb/min
Masseeinheit	–	Einheit für Masse wählen.	Einheiten-Auswahlliste	Abhängig vom Land: ▪ kg ▪ lb

Parameter	Voraussetzung	Beschreibung	Auswahl	Werkseinstellung
Dichteeinheit	–	Einheit für Messstoffdichte wählen. *Auswirkung* Die gewählte Einheit gilt für: ▪ Ausgang ▪ Simulationswert Prozessgröße	Einheiten-Auswahlliste	Abhängig vom Land: ▪ kg/l ▪ lb/ft³
Normvolumenfluss-Einheit	–	Einheit für Normvolumenfluss wählen. *Auswirkung* Die gewählte Einheit gilt für: Parameter **Normvolumenfluss** (→ 🗎 157)	Einheiten-Auswahlliste	Abhängig vom Land: ▪ Nl/h ▪ Sft³/h
Normvolumeneinheit	–	Einheit für Normvolumen wählen.	Einheiten-Auswahlliste	Abhängig vom Land: ▪ Nm³ ▪ Sft³

10.5.3 Kommunikationsschnittstelle anzeigen

Das Untermenü **Kommunikation** zeigt dem Anwender alle aktuellen Parametereinstellungen zur Auswahl und zum Einstellen der Kommunikationsschnittstelle.

Navigation
Menü "Setup" → Kommunikation

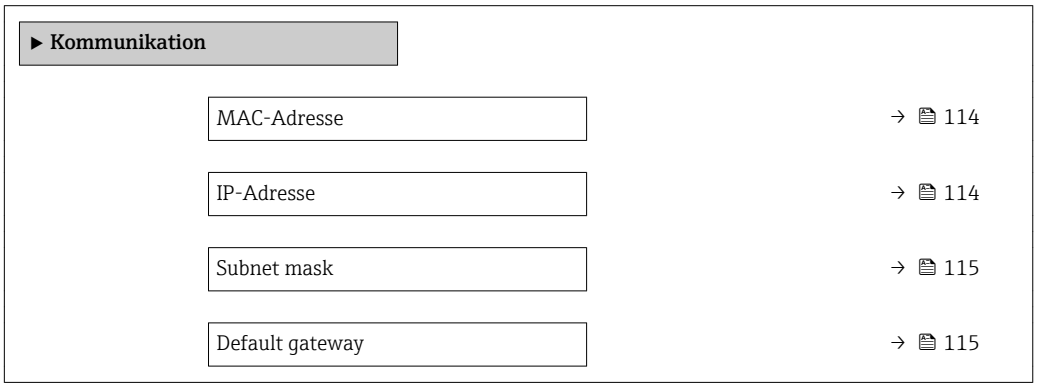

Parameterübersicht mit Kurzbeschreibung

Parameter	Beschreibung	Anzeige / Eingabe	Werkseinstellung
MAC-Adresse	Zeigt MAC-Adresse des Messgeräts. ℹ MAC = Media-Access-Control	Eineindeutige 12-stellige Zeichenfolge aus Zahlen und Buchstaben, z.B.: 00:07:05:10:01:5F	Jedes Messgerät erhält eine individuelle Adresse.
IP-Adresse	IP-Adresse des im Messgerät integrierten Webservers. Bei ausgeschaltetem DHCP client und Schreibzugriff kann die IP-Adresse auch eingegeben werden.	4 Oktett: 0 … 255 (im jeweiligen Oktett)	192.168.1.212

Parameter	Beschreibung	Anzeige / Eingabe	Werkseinstellung
Subnet mask	Anzeige der Subnetzmaske. Bei ausgeschaltetem DHCP client und Schreibzugriff kann die Subnet mask auch eingegeben werden.	4 Oktett: 0 … 255 (im jeweiligen Oktett)	255.255.255.0
Default gateway	Anzeige des Default-Gateways. Bei ausgeschaltetem DHCP client und Schreibzugriff kann das Default gateway auch eingegeben werden.	4 Oktett: 0 … 255 (im jeweiligen Oktett)	0.0.0.0

10.5.4 Messstoff auswählen und einstellen

Das Untermenü Wizard **Messstoff wählen** enthält Parameter, die für die Auswahl und das Einstellen des Messstoffs konfiguriert werden müssen.

Navigation
Menü "Setup" → Messstoff wählen

▶ **Messstoffwahl**

Messstoff wählen	→ 📄 116
Druckkompensation	→ 📄 116
Druckwert	→ 📄 116
Externer Druck	→ 📄 116

Parameterübersicht mit Kurzbeschreibung

Parameter	Voraussetzung	Beschreibung	Auswahl / Eingabe	Werkseinstellung
Messstoff wählen	–	Messstoffart wählen.	▪ Flüssigkeit ▪ Gas	Flüssigkeit
Druckkompensation	–	Art der Druckkompensation wählen.	▪ Aus ▪ Fester Wert ▪ Eingelesener Wert	Aus
Druckwert	In Parameter **Druckkompensation** ist die Option **Fester Wert** oder die Option **Stromeingang 1…n** ausgewählt.	Wert für Prozessdruck eingeben, der bei der Druckkorrektur verwendet wird.	Positive Gleitkommazahl	0 bar
Externer Druck	In Parameter **Druckkompensation** ist die Option **Fester Wert** oder die Option **Stromeingang 1…n** ausgewählt.		Positive Gleitkommazahl	0 bar

10.5.5 I/O-Konfiguration anzeigen

Das Untermenü **I/O-Konfiguration** führt den Anwender durch alle Parameter, in denen die Konfiguration der I/O-Module angezeigt wird.

Navigation
Menü "Setup" → I/O-Konfiguration

▶ **I/O-Konfiguration**

I/O-Modul 1 … n Klemmennummern	→ 📄 117
I/O-Modul 1 … n Information	→ 📄 117
I/O-Modul 1 … n Typ	→ 📄 117

I/O-Konfiguration übernehmen	→ 📄 117
I/O-Umbaucode	→ 📄 117

Parameterübersicht mit Kurzbeschreibung

Parameter	Beschreibung	Anzeige / Auswahl / Eingabe	Werkseinstellung
I/O-Modul 1 … n Klemmennummern	Zeigt die vom I/O-Modul belegten Klemmennummern.	▪ Nicht belegt ▪ 26-27 (I/O 1) ▪ 24-25 (I/O 2) ▪ 22-23 (I/O 3) ▪ 20-21 (I/O 4) *	–
I/O-Modul 1 … n Information	Zeigt Information zum gesteckten I/O-Modul.	▪ Nicht gesteckt ▪ Ungültig ▪ Nicht konfigurierbar ▪ Konfigurierbar ▪ PROFINET	–
I/O-Modul 1 … n Typ	Zeigt den I/O-Modultyp.	▪ Aus ▪ Stromausgang * ▪ Stromeingang * ▪ Statuseingang * ▪ Impuls-/Frequenz-/Schaltausgang * ▪ Doppelimpulsausgang * ▪ Relaisausgang *	Aus
I/O-Konfiguration übernehmen	Parameterierung des frei konfigurierbaren I/O-Moduls übernehmen.	▪ Nein ▪ Ja	Nein
I/O-Umbaucode	Code eingeben, um die I/O-Konfiguration zu ändern.	Positive Ganzzahl	0

* Sichtbar in Abhängigkeit von Bestelloptionen oder Geräteeinstellungen

10.5.6 Stromeingang konfigurieren

Der **Wizard "Stromeingang"** führt den Anwender systematisch durch alle Parameter, die für die Konfiguration des Stromeingangs eingestellt werden müssen.

Navigation
Menü "Setup" → Stromeingang

▶ **Stromeingang 1 … n**	
Klemmennummer	→ 📄 118
Signalmodus	→ 📄 118
0/4 mA-Wert	→ 📄 118
20mA-Wert	→ 📄 118
Strombereich	→ 📄 118

Fehlerverhalten	→ 📄 118
Fehlerwert	→ 📄 118

Parameterübersicht mit Kurzbeschreibung

Parameter	Voraussetzung	Beschreibung	Anzeige / Auswahl / Eingabe	Werkseinstellung
Klemmennummer	–	Zeigt die vom Stromeingangsmodul belegten Klemmennummern.	▪ Nicht belegt ▪ 24-25 (I/O 2) ▪ 22-23 (I/O 3) ▪ 20-21 (I/O 4)	–
Signalmodus	Das Messgerät ist **nicht** für den Einsatz im explosionsgefährdeten Bereich in der Zündschutzart Ex-i zugelassen.	Signalmodus für Stromeingang wählen.	▪ Passiv ▪ Aktiv *	Aktiv
0/4 mA-Wert	–	Wert für 4-mA-Strom eingeben.	Gleitkommazahl mit Vorzeichen	0
20mA-Wert	–	Wert für 20-mA-Strom eingeben.	Gleitkommazahl mit Vorzeichen	Abhängig von Land und Nennweite
Strombereich	–	Strombereich für Prozesswertausgabe und oberen/unteren Ausfallsignalpegel wählen.	▪ 4...20 mA (4...20.5 mA) ▪ 4...20 mA NAMUR (3.8...20.5 mA) ▪ 4...20 mA US (3.9...20.8 mA) ▪ 0...20 mA (0...20.5 mA)	Abhängig vom Land: ▪ 4...20 mA NAMUR (3.8...20.5 mA) ▪ 4...20 mA US (3.9...20.8 mA)
Fehlerverhalten	–	Eingangsverhalten bei Gerätealarm festlegen.	▪ Alarm ▪ Letzter gültiger Wert ▪ Definierter Wert	Alarm
Fehlerwert	In Parameter **Fehlerverhalten** ist die Option **Definierter Wert** ausgewählt.	Wert eingeben, den das Gerät bei fehlendem Eingangssignal vom externen Gerät verwendet.	Gleitkommazahl mit Vorzeichen	0

* Sichtbar in Abhängigkeit von Bestelloptionen oder Geräteeinstellungen

10.5.7 Statuseingang konfigurieren

Das Untermenü **Statuseingang** führt den Anwender systematisch durch alle Parameter, die für die Konfiguration des Statuseingangs eingestellt werden müssen.

Navigation

Menü "Setup" → Statuseingang

▶ **Statuseingang 1 ... n**	
Zuordnung Statuseingang	→ 📄 119
Klemmennummer	→ 📄 119
Aktiver Pegel	→ 📄 119

Klemmennummer	→ 119
Ansprechzeit Statuseingang	→ 119
Klemmennummer	→ 119

Parameterübersicht mit Kurzbeschreibung

Parameter	Beschreibung	Anzeige / Auswahl / Eingabe	Werkseinstellung
Klemmennummer	Zeigt die vom Statuseingangsmodul belegten Klemmennummern.	▪ Nicht belegt ▪ 24-25 (I/O 2) ▪ 22-23 (I/O 3) ▪ 20-21 (I/O 4)	–
Zuordnung Statuseingang	Funktion für Statuseingang wählen.	▪ Aus ▪ Summenzähler rücksetzen 1 ▪ Summenzähler rücksetzen 2 ▪ Summenzähler rücksetzen 3 ▪ Alle Summenzähler zurücksetzen ▪ Messwertunterdrückung	Aus
Aktiver Pegel	Festlegen, bei welchem Eingangssignalpegel die zugeordnete Funktion ausgelöst wird.	▪ Hoch ▪ Tief	Hoch
Ansprechzeit Statuseingang	Zeitdauer festlegen, die der Eingangssignalpegel mindestens anliegen muss, um die gewählte Funktion auszulösen.	5 … 200 ms	50 ms

10.5.8 Stromausgang konfigurieren

Der Wizard **Stromausgang** führt den Anwender systematisch durch alle Parameter, die für die Konfiguration des Stromausgangs eingestellt werden müssen.

Navigation
Menü "Setup" → Stromausgang

▶ **Stromausgang 1 … n**	
Klemmennummer	→ 120
Signalmodus	→ 120
Zuordnung Stromausgang 1 … n	→ 120
Strombereich	→ 120
0/4 mA-Wert	→ 120
20mA-Wert	→ 120
Fester Stromwert	→ 121
Dämpfung Ausgang 1 … n	→ 121

Fehlerverhalten	→ 🗎 121
Fehlerstrom	→ 🗎 121

Parameterübersicht mit Kurzbeschreibung

Parameter	Voraussetzung	Beschreibung	Anzeige / Auswahl / Eingabe	Werkseinstellung
Klemmennummer	–	Zeigt die vom Stromausgangsmodul belegten Klemmennummern.	▪ Nicht belegt ▪ 24-25 (I/O 2) ▪ 22-23 (I/O 3) ▪ 20-21 (I/O 4)	–
Signalmodus	–	Signalmodus für Stromausgang wählen.	▪ Aktiv * ▪ Passiv *	Aktiv
Zuordnung Stromausgang 1 … n	–	Prozessgröße für Stromausgang wählen.	▪ Aus * ▪ Volumenfluss ▪ Massefluss ▪ Normvolumenfluss ▪ Fließgeschwindigkeit ▪ Leitfähigkeit * ▪ Elektroniktemperatur ▪ Potenzial Referenzelektrode gegen PE * ▪ Spulenstrom-Anstiegszeit * ▪ Rauschen * ▪ Belagsmesswert * ▪ Testpunkt 1 ▪ Testpunkt 2 ▪ Testpunkt 3	Volumenfluss
Strombereich	–	Strombereich für Prozesswertausgabe und oberen/unteren Ausfallsignalpegel wählen.	▪ 4…20 mA NAMUR (3.8…20.5 mA) ▪ 4…20 mA US (3.9…20.8 mA) ▪ 4…20 mA (4… 20.5 mA) ▪ 0…20 mA (0… 20.5 mA) ▪ Fester Stromwert	Abhängig vom Land: ▪ 4…20 mA NAMUR (3.8…20.5 mA) ▪ 4…20 mA US (3.9…20.8 mA)
0/4 mA-Wert	In Parameter **Strombereich** (→ 🗎 120) ist eine der folgenden Optionen ausgewählt: ▪ 4…20 mA NAMUR (3.8…20.5 mA) ▪ 4…20 mA US (3.9…20.8 mA) ▪ 4…20 mA (4… 20.5 mA) ▪ 0…20 mA (0… 20.5 mA)	Wert für 4-mA-Strom eingeben.	Gleitkommazahl mit Vorzeichen	Abhängig vom Land: ▪ 0 l/h ▪ 0 gal/min (us)
20mA-Wert	In Parameter **Strombereich** (→ 🗎 120) ist eine der folgenden Optionen ausgewählt: ▪ 4…20 mA NAMUR (3.8…20.5 mA) ▪ 4…20 mA US (3.9…20.8 mA) ▪ 4…20 mA (4… 20.5 mA) ▪ 0…20 mA (0… 20.5 mA)	Wert für 20-mA-Strom eingeben.	Gleitkommazahl mit Vorzeichen	Abhängig von Land und Nennweite

Parameter	Voraussetzung	Beschreibung	Anzeige / Auswahl / Eingabe	Werkseinstellung
Fester Stromwert	In Parameter **Strombereich** (→ 🗎 120) ist die Option **Fester Stromwert** ausgewählt.	Bestimmt den festen Ausganggsstrom..	0 … 22,5 mA	22,5 mA
Dämpfung Ausgang 1 … n	In Parameter **Zuordnung Stromausgang** (→ 🗎 120) ist eine Prozessgröße und in Parameter **Strombereich** (→ 🗎 120) ist eine der folgenden Optionen ausgewählt: ▪ 4…20 mA NAMUR (3.8…20.5 mA) ▪ 4…20 mA US (3.9…20.8 mA) ▪ 4…20 mA (4… 20.5 mA) ▪ 0…20 mA (0… 20.5 mA)	Reaktionszeit des Ausgangssignals auf Messwertschwankungen einstellen.	0,0 … 999,9 s	1,0 s
Fehlerverhalten	In Parameter **Zuordnung Stromausgang** (→ 🗎 120) ist eine Prozessgröße und in Parameter **Strombereich** (→ 🗎 120) ist eine der folgenden Optionen ausgewählt: ▪ 4…20 mA NAMUR (3.8…20.5 mA) ▪ 4…20 mA US (3.9…20.8 mA) ▪ 4…20 mA (4… 20.5 mA) ▪ 0…20 mA (0… 20.5 mA)	Ausgangsverhalten bei Gerätealarm festlegen.	▪ Min. ▪ Max. ▪ Letzter gültiger Wert ▪ Aktueller Wert ▪ Definierter Wert	Max.
Fehlerstrom	In Parameter **Fehlerverhalten** ist die Option **Definierter Wert** ausgewählt.	Wert für Stromausgabe bei Gerätealarm eingeben.	0 … 22,5 mA	22,5 mA

* Sichtbar in Abhängigkeit von Bestelloptionen oder Geräteeinstellungen

10.5.9 Impuls-/Frequenz-/Schaltausgang konfigurieren

Der Wizard **Impuls-/Frequenz-/Schaltausgang** führt den Anwender systematisch durch alle Parameter, die für die Konfiguration des gewählten Ausgangstyps eingestellt werden können.

Navigation
Menü "Setup" → Erweitertes Setup → Impuls-/Frequenz-/Schaltausgang

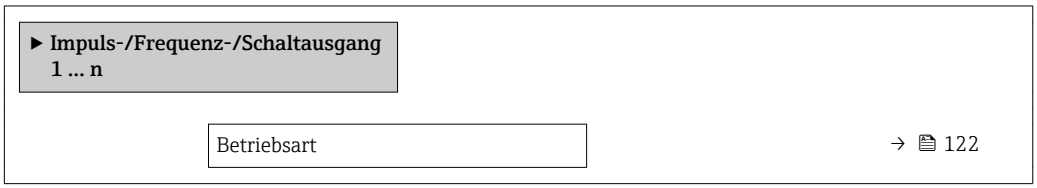

Parameterübersicht mit Kurzbeschreibung

Parameter	Beschreibung	Auswahl	Werkseinstellung
Betriebsart	Ausgang als Impuls-, Frequenz oder Schaltausgang festlegen.	▪ Impuls ▪ Frequenz ▪ Schalter	Impuls

Impulsausgang konfigurieren

Navigation
Menü "Setup" → Impuls-/Frequenz-/Schaltausgang

Parameterübersicht mit Kurzbeschreibung

Parameter	Voraussetzung	Beschreibung	Auswahl / Anzeige / Eingabe	Werkseinstellung
Betriebsart	–	Ausgang als Impuls-, Frequenz oder Schaltausgang festlegen.	▪ Impuls ▪ Frequenz ▪ Schalter	Impuls
Klemmennummer	–	Zeigt die vom PFS-Ausgangsmodul belegten Klemmennummern.	▪ Nicht belegt ▪ 24-25 (I/O 2) ▪ 22-23 (I/O 3) ▪ 20-21 (I/O 4)	–
Signalmodus	–	Signalmodus für PFS-Ausgang wählen.	▪ Passiv ▪ Aktiv ▪ Passiv NAMUR	Passiv
Zuordnung Impulsausgang 1 … n	In Parameter **Betriebsart** ist die Option **Impuls** ausgewählt.	Prozessgröße für Impulsausgang wählen.	▪ Aus ▪ Volumenfluss ▪ Massefluss ▪ Normvolumenfluss	Aus
Impulsskalierung	In Parameter **Betriebsart** (→ 🗎 122) ist die Option **Impuls** und in Parameter **Zuordnung Impulsausgang** (→ 🗎 123) ist eine Prozessgröße ausgewählt.	Menge für den Messwert eingeben, bei der ein Impuls ausgegeben wird.	Positive Gleitkommazahl	Abhängig von Land und Nennweite
Impulsbreite	In Parameter **Betriebsart** (→ 🗎 122) ist die Option **Impuls** und in Parameter **Zuordnung Impulsausgang** (→ 🗎 123) ist eine Prozessgröße ausgewählt.	Zeitdauer des Ausgangsimpulses festlegen.	0,05 … 2 000 ms	100 ms
Fehlerverhalten	In Parameter **Betriebsart** (→ 🗎 122) ist die Option **Impuls** und in Parameter **Zuordnung Impulsausgang** (→ 🗎 123) ist eine Prozessgröße ausgewählt.	Ausgangsverhalten bei Gerätealarm festlegen.	▪ Aktueller Wert ▪ Keine Impulse	Keine Impulse
Invertiertes Ausgangssignal	–	Ausgangssignal umkehren.	▪ Nein ▪ Ja	Nein

Frequenzausgang konfigurieren

Navigation
Menü "Setup" → Impuls-/Frequenz-/Schaltausgang

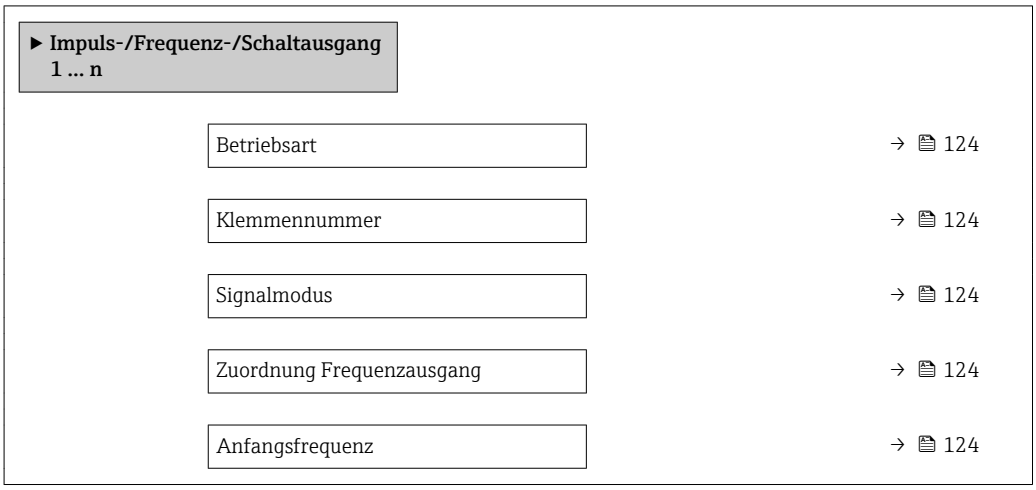

Endfrequenz	→ 124
Messwert für Anfangsfrequenz	→ 125
Messwert für Endfrequenz	→ 125
Fehlerverhalten	→ 125
Fehlerfrequenz	→ 125
Invertiertes Ausgangssignal	→ 125

Parameterübersicht mit Kurzbeschreibung

Parameter	Voraussetzung	Beschreibung	Auswahl / Anzeige / Eingabe	Werkseinstellung
Betriebsart	–	Ausgang als Impuls-, Frequenz oder Schaltausgang festlegen.	▪ Impuls ▪ Frequenz ▪ Schalter	Impuls
Klemmennummer	–	Zeigt die vom PFS-Ausgangsmodul belegten Klemmennummern.	▪ Nicht belegt ▪ 24-25 (I/O 2) ▪ 22-23 (I/O 3) ▪ 20-21 (I/O 4)	–
Signalmodus	–	Signalmodus für PFS-Ausgang wählen.	▪ Passiv ▪ Aktiv ▪ Passiv NAMUR	Passiv
Zuordnung Frequenzausgang	In Parameter **Betriebsart** (→ 122) ist die Option **Frequenz** ausgewählt.	Prozessgröße für Frequenzausgang wählen.	▪ Aus ▪ Volumenfluss ▪ Massefluss ▪ Normvolumenfluss ▪ Fließgeschwindigkeit ▪ Leitfähigkeit * ▪ Elektroniktemperatur ▪ Rauschen * ▪ Spulenstrom-Anstiegszeit * ▪ Potenzial Referenzelektrode gegen PE * ▪ Belagsmesswert * ▪ Testpunkt 1 ▪ Testpunkt 2 ▪ Testpunkt 3	Aus
Anfangsfrequenz	In Parameter **Betriebsart** (→ 122) ist die Option **Frequenz** und in Parameter **Zuordnung Frequenzausgang** (→ 124) ist eine Prozessgröße ausgewählt.	Anfangsfrequenz eingeben.	0,0 … 10 000,0 Hz	0,0 Hz
Endfrequenz	In Parameter **Betriebsart** (→ 122) ist die Option **Frequenz** und in Parameter **Zuordnung Frequenzausgang** (→ 124) ist eine Prozessgröße ausgewählt.	Endfrequenz eingeben.	0,0 … 10 000,0 Hz	10 000,0 Hz

Parameter	Voraussetzung	Beschreibung	Auswahl / Anzeige / Eingabe	Werkseinstellung
Messwert für Anfangsfrequenz	In Parameter **Betriebsart** (→ 🗎 122) ist die Option **Frequenz** und in Parameter **Zuordnung Frequenzausgang** (→ 🗎 124) ist eine Prozessgröße ausgewählt.	Messwert für Anfangsfrequenz eingeben.	Gleitkommazahl mit Vorzeichen	Abhängig von Land und Nennweite
Messwert für Endfrequenz	In Parameter **Betriebsart** (→ 🗎 122) ist die Option **Frequenz** und in Parameter **Zuordnung Frequenzausgang** (→ 🗎 124) ist eine Prozessgröße ausgewählt.	Messwert für Endfrequenz festlegen.	Gleitkommazahl mit Vorzeichen	Abhängig von Land und Nennweite
Fehlerverhalten	In Parameter **Betriebsart** (→ 🗎 122) ist die Option **Frequenz** und in Parameter **Zuordnung Frequenzausgang** (→ 🗎 124) ist eine Prozessgröße ausgewählt.	Ausgangsverhalten bei Gerätealarm festlegen.	▪ Aktueller Wert ▪ Definierter Wert ▪ 0 Hz	0 Hz
Fehlerfrequenz	In Parameter **Betriebsart** (→ 🗎 122) ist die Option **Frequenz** und in Parameter **Zuordnung Frequenzausgang** (→ 🗎 124) ist eine Prozessgröße ausgewählt.	Wert für Frequenzausgabe bei Gerätealarm eingeben.	0,0 … 12 500,0 Hz	0,0 Hz
Invertiertes Ausgangssignal	–	Ausgangssignal umkehren.	▪ Nein ▪ Ja	Nein

* Sichtbar in Abhängigkeit von Bestelloptionen oder Geräteeinstellungen

Schaltausgang konfigurieren

Navigation
Menü "Setup" → Impuls-/Frequenz-/Schaltausgang

▶ **Impuls-/Frequenz-/Schaltausgang 1 … n**	
Betriebsart	→ 📄 126
Klemmennummer	→ 📄 126
Signalmodus	→ 📄 126
Funktion Schaltausgang	→ 📄 127
Zuordnung Diagnoseverhalten	→ 📄 127
Zuordnung Grenzwert	→ 📄 127
Zuordnung Überwachung Durchfluss-richtung	→ 📄 127
Zuordnung Status	→ 📄 127
Einschaltpunkt	→ 📄 127
Ausschaltpunkt	→ 📄 127
Einschaltverzögerung	→ 📄 127
Ausschaltverzögerung	→ 📄 128
Fehlerverhalten	→ 📄 128
Invertiertes Ausgangssignal	→ 📄 128

Parameterübersicht mit Kurzbeschreibung

Parameter	Voraussetzung	Beschreibung	Auswahl / Anzeige / Eingabe	Werkseinstellung
Betriebsart	–	Ausgang als Impuls-, Frequenz oder Schaltausgang festlegen.	▪ Impuls ▪ Frequenz ▪ Schalter	Impuls
Klemmennummer	–	Zeigt die vom PFS-Ausgangs-modul belegten Klemmennum-mern.	▪ Nicht belegt ▪ 24-25 (I/O 2) ▪ 22-23 (I/O 3) ▪ 20-21 (I/O 4)	–
Signalmodus	–	Signalmodus für PFS-Ausgang wählen.	▪ Passiv ▪ Aktiv ▪ Passiv NAMUR	Passiv

Parameter	Voraussetzung	Beschreibung	Auswahl / Anzeige / Eingabe	Werkseinstellung
Funktion Schaltausgang	In Parameter **Betriebsart** ist die Option **Schalter** ausgewählt.	Funktion für Schaltausgang wählen.	▪ Aus ▪ An ▪ Diagnoseverhalten ▪ Grenzwert ▪ Überwachung Durchflussrichtung ▪ Status	Aus
Zuordnung Diagnoseverhalten	▪ In Parameter **Betriebsart** ist die Option **Schalter** ausgewählt. ▪ In Parameter **Funktion Schaltausgang** ist die Option **Diagnoseverhalten** ausgewählt.	Diagnoseverhalten für Schaltausgang wählen.	▪ Alarm ▪ Alarm oder Warnung ▪ Warnung	Alarm
Zuordnung Grenzwert	▪ In Parameter **Betriebsart** ist die Option **Schalter** ausgewählt. ▪ In Parameter **Funktion Schaltausgang** ist die Option **Grenzwert** ausgewählt.	Prozessgröße für Grenzwertfunktion wählen.	▪ Aus ▪ Volumenfluss ▪ Massefluss ▪ Normvolumenfluss ▪ Fließgeschwindigkeit ▪ Leitfähigkeit * ▪ Summenzähler 1 ▪ Summenzähler 2 ▪ Summenzähler 3 ▪ Elektroniktemperatur	Volumenfluss
Zuordnung Überwachung Durchflussrichtung	▪ In Parameter **Betriebsart** ist die Option **Schalter** ausgewählt. ▪ In Parameter **Funktion Schaltausgang** ist die Option **Überwachung Durchflussrichtung** ausgewählt.	Prozessgröße für Überwachung ihrer Durchflussrichtung wählen.	▪ Aus ▪ Volumenfluss ▪ Massefluss ▪ Normvolumenfluss	Volumenfluss
Zuordnung Status	▪ In Parameter **Betriebsart** ist die Option **Schalter** ausgewählt. ▪ In Parameter **Funktion Schaltausgang** ist die Option **Status** ausgewählt.	Gerätestatus für Schaltausgang wählen.	▪ Leerrohrüberwachung ▪ Schleichmengenunterdrückung ▪ Digitalausgang 1 * ▪ Digitalausgang 2 * ▪ Digitalausgang 3 *	Leerrohrüberwachung
Einschaltpunkt	▪ In Parameter **Betriebsart** ist die Option **Schalter** ausgewählt. ▪ In Parameter **Funktion Schaltausgang** ist die Option **Grenzwert** ausgewählt.	Messwert für Einschaltpunkt eingeben.	Gleitkommazahl mit Vorzeichen	Abhängig vom Land: ▪ 0 l/h ▪ 0 gal/min (us)
Ausschaltpunkt	▪ In Parameter **Betriebsart** ist die Option **Schalter** ausgewählt. ▪ In Parameter **Funktion Schaltausgang** ist die Option **Grenzwert** ausgewählt.	Messwert für Ausschaltpunkt eingeben.	Gleitkommazahl mit Vorzeichen	Abhängig vom Land: ▪ 0 l/h ▪ 0 gal/min (us)
Einschaltverzögerung	▪ In Parameter **Betriebsart** ist die Option **Schalter** ausgewählt. ▪ In Parameter **Funktion Schaltausgang** ist die Option **Grenzwert** ausgewählt.	Verzögerungszeit für das Einschalten des Schaltausgangs festlegen.	0,0 … 100,0 s	0,0 s

Parameter	Voraussetzung	Beschreibung	Auswahl / Anzeige / Eingabe	Werkseinstellung
Ausschaltverzögerung	▪ In Parameter **Betriebsart** ist die Option **Schalter** ausgewählt. ▪ In Parameter **Funktion Schaltausgang** ist die Option **Grenzwert** ausgewählt.	Verzögerungszeit für das Ausschalten des Schaltausgangs festlegen.	0,0 … 100,0 s	0,0 s
Fehlerverhalten	–	Ausgangsverhalten bei Gerätealarm festlegen.	▪ Aktueller Status ▪ Offen ▪ Geschlossen	Offen
Invertiertes Ausgangssignal	–	Ausgangssignal umkehren.	▪ Nein ▪ Ja	Nein

* Sichtbar in Abhängigkeit von Bestelloptionen oder Geräteeinstellungen

10.5.10 Relaisausgang konfigurieren

Der Wizard **Relaisausgang** führt den Anwender systematisch durch alle Parameter, die für die Konfiguration des Relaisausgangs eingestellt werden müssen.

Navigation
Menü "Setup" → Relaisausgang 1 … n

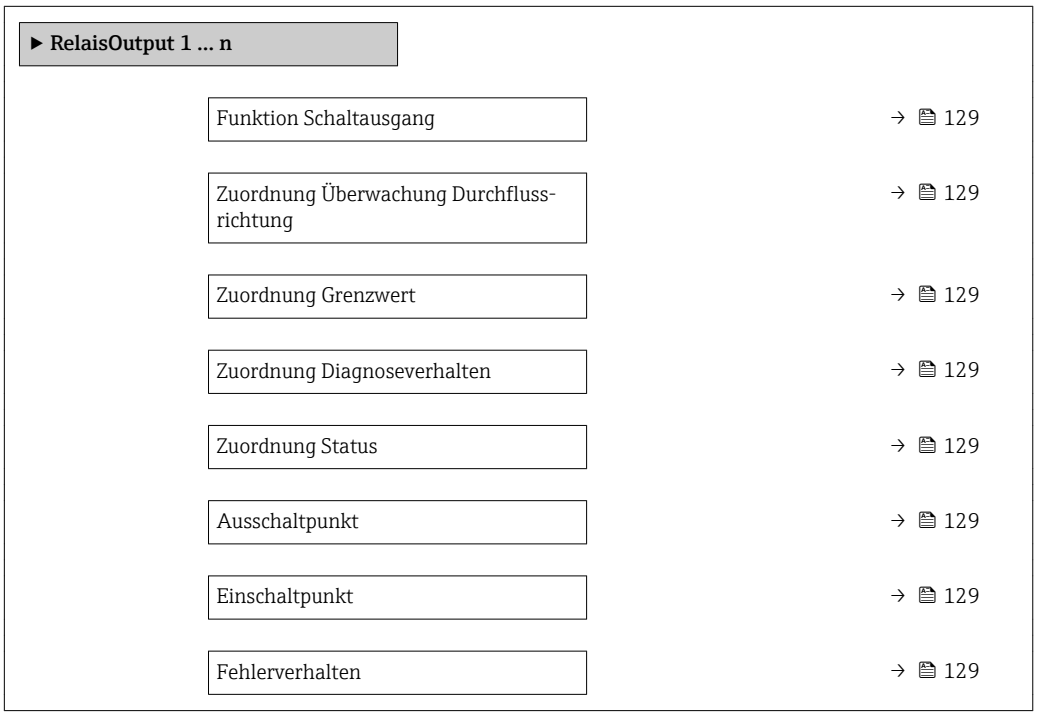

Parameterübersicht mit Kurzbeschreibung

Parameter	Voraussetzung	Beschreibung	Auswahl / Anzeige / Eingabe	Werkseinstellung
Funktion Relaisausgang	–	Funktion für Relaisausgang wählen.	▪ Geschlossen ▪ Offen ▪ Diagnoseverhalten ▪ Grenzwert ▪ Überwachung Durchflussrichtung ▪ Digitalausgang	Geschlossen
Klemmennummer	–	Zeigt die vom Relaisausgangsmodul belegten Klemmennummern.	▪ Nicht belegt ▪ 24-25 (I/O 2) ▪ 22-23 (I/O 3) ▪ 20-21 (I/O 4)	–
Zuordnung Überwachung Durchflussrichtung	In Parameter **Funktion Relaisausgang** ist die Option **Überwachung Durchflussrichtung** ausgewählt.	Prozessgröße für Überwachung ihrer Durchflussrichtung wählen.	▪ Aus ▪ Volumenfluss ▪ Massefluss ▪ Normvolumenfluss	Volumenfluss
Zuordnung Grenzwert	In Parameter **Funktion Relaisausgang** ist die Option **Grenzwert** ausgewählt.	Prozessgröße für Grenzwertfunktion wählen.	▪ Aus ▪ Volumenfluss ▪ Massefluss ▪ Normvolumenfluss ▪ Fließgeschwindigkeit ▪ Leitfähigkeit * ▪ Summenzähler 1 ▪ Summenzähler 2 ▪ Summenzähler 3 ▪ Elektroniktemperatur	Volumenfluss
Zuordnung Diagnoseverhalten	In Parameter **Funktion Relaisausgang** ist die Option **Diagnoseverhalten** ausgewählt.	Diagnoseverhalten für Schaltausgang wählen.	▪ Alarm ▪ Alarm oder Warnung ▪ Warnung	Alarm
Zuordnung Status	In Parameter **Funktion Relaisausgang** ist die Option **Digitalausgang** ausgewählt.	Gerätestatus für Schaltausgang wählen.	▪ Überwachung teilgefülltes Rohr ▪ Schleichmengenunterdrückung ▪ Profinet Slot 18 * ▪ Profinet Slot 19 * ▪ Profinet Slot 20 *	Überwachung teilgefülltes Rohr
Ausschaltpunkt	In Parameter **Funktion Relaisausgang** ist die Option **Grenzwert** ausgewählt.	Messwert für Ausschaltpunkt eingeben.	Gleitkommazahl mit Vorzeichen	Abhängig vom Land: ▪ 0 l/h ▪ 0 gal(us)/min
Ausschaltverzögerung	In Parameter **Funktion Relaisausgang** ist die Option **Grenzwert** ausgewählt.	Verzögerungszeit für das Ausschalten des Schaltausgangs festlegen.	0,0 … 100,0 s	0,0 s
Einschaltpunkt	In Parameter **Funktion Relaisausgang** ist die Option **Grenzwert** ausgewählt.	Messwert für Einschaltpunkt eingeben.	Gleitkommazahl mit Vorzeichen	Abhängig vom Land: ▪ 0 l/h ▪ 0 gal(us)/min
Einschaltverzögerung	In Parameter **Funktion Relaisausgang** ist die Option **Grenzwert** ausgewählt.	Verzögerungszeit für das Einschalten des Schaltausgangs festlegen.	0,0 … 100,0 s	0,0 s
Fehlerverhalten	–	Ausgangsverhalten bei Gerätealarm festlegen.	▪ Aktueller Status ▪ Offen ▪ Geschlossen	Offen

* Sichtbar in Abhängigkeit von Bestelloptionen oder Geräteeinstellungen

10.5.11 Vor-Ort-Anzeige konfigurieren

Der Wizard **Anzeige** führt den Anwender systematisch durch alle Parameter, die für die Konfiguration der Vor-Ort-Anzeige eingestellt werden können.

Navigation
Menü "Setup" → Anzeige

▶ **Anzeige**	
Format Anzeige	→ 📄 131
1. Anzeigewert	→ 📄 131
1. Wert 0%-Bargraph	→ 📄 131
1. Wert 100%-Bargraph	→ 📄 131
2. Anzeigewert	→ 📄 132
3. Anzeigewert	→ 📄 132
3. Wert 0%-Bargraph	→ 📄 132
3. Wert 100%-Bargraph	→ 📄 133
4. Anzeigewert	→ 📄 133

Parameterübersicht mit Kurzbeschreibung

Parameter	Voraussetzung	Beschreibung	Auswahl / Eingabe	Werkseinstellung
Format Anzeige	Eine Vor-Ort-Anzeige ist vorhanden.	Darstellung der Messwerte für Vor-Ort-Anzeige wählen.	▪ 1 Wert groß ▪ 1 Bargraph + 1 Wert ▪ 2 Werte ▪ 1 Wert groß + 2 Werte ▪ 4 Werte	1 Wert groß
1. Anzeigewert	Eine Vor-Ort-Anzeige ist vorhanden.	Messwert wählen, der auf der Vor-Ort-Anzeige dargestellt wird.	▪ Volumenfluss ▪ Massefluss ▪ Normvolumenfluss ▪ Fließgeschwindigkeit ▪ Summenzähler 1 ▪ Summenzähler 2 ▪ Summenzähler 3 ▪ Stromausgang 1 * ▪ Stromausgang 2 * ▪ Stromausgang 3 * ▪ Stromausgang 4 * ▪ Elektroniktemperatur ▪ Rauschen * ▪ Spulenstrom-Anstiegszeit * ▪ Potenzial Referenzelektrode gegen PE * ▪ Belagsmesswert * ▪ Testpunkt 1 ▪ Testpunkt 2 ▪ Testpunkt 3	Volumenfluss
1. Wert 0%-Bargraph	Eine Vor-Ort-Anzeige ist vorhanden.	0%-Wert für Bargraph-Anzeige eingeben.	Gleitkommazahl mit Vorzeichen	Abhängig vom Land: ▪ 0 l/h ▪ 0 gal/min (us)
1. Wert 100%-Bargraph	Eine Vor-Ort-Anzeige ist vorhanden.	100%-Wert für Bargraph-Anzeige eingeben.	Gleitkommazahl mit Vorzeichen	Abhängig von Land und Nennweite

Parameter	Voraussetzung	Beschreibung	Auswahl / Eingabe	Werkseinstellung
2. Anzeigewert	Eine Vor-Ort-Anzeige ist vorhanden.	Messwert wählen, der auf der Vor-Ort-Anzeige dargestellt wird.	▪ Keine ▪ Volumenfluss ▪ Massefluss ▪ Normvolumenfluss ▪ Fließgeschwindigkeit ▪ Leitfähigkeit * ▪ Korrigierte Leitfähigkeit * ▪ Summenzähler 1 ▪ Summenzähler 2 ▪ Summenzähler 3 ▪ Stromausgang 1 * ▪ Stromausgang 2 * ▪ Stromausgang 3 * ▪ Stromausgang 4 * ▪ Temperatur ▪ Elektroniktemperatur ▪ Rauschen * ▪ Spulenstrom-Anstiegszeit * ▪ Potenzial Referenzelektrode gegen PE * ▪ Belagsmesswert * ▪ Testpunkt 1 ▪ Testpunkt 2 ▪ Testpunkt 3	Keine
3. Anzeigewert	Eine Vor-Ort-Anzeige ist vorhanden.	Messwert wählen, der auf der Vor-Ort-Anzeige dargestellt wird.	▪ Keine ▪ Volumenfluss ▪ Massefluss ▪ Normvolumenfluss ▪ Fließgeschwindigkeit ▪ Leitfähigkeit * ▪ Korrigierte Leitfähigkeit * ▪ Summenzähler 1 ▪ Summenzähler 2 ▪ Summenzähler 3 ▪ Stromausgang 1 * ▪ Stromausgang 2 * ▪ Stromausgang 3 * ▪ Stromausgang 4 * ▪ Temperatur ▪ Elektroniktemperatur ▪ Rauschen * ▪ Spulenstrom-Anstiegszeit * ▪ Potenzial Referenzelektrode gegen PE * ▪ Belagsmesswert * ▪ Testpunkt 1 ▪ Testpunkt 2 ▪ Testpunkt 3	Keine
3. Wert 0%-Bargraph	In Parameter **3. Anzeigewert** wurde eine Auswahl getroffen.	0%-Wert für Bargraph-Anzeige eingeben.	Gleitkommazahl mit Vorzeichen	Abhängig vom Land: ▪ 0 l/h ▪ 0 gal/min (us)

Parameter	Voraussetzung	Beschreibung	Auswahl / Eingabe	Werkseinstellung
3. Wert 100%-Bargraph	In Parameter **3. Anzeigewert** wurde eine Auswahl getroffen.	100%-Wert für Bargraph-Anzeige eingeben.	Gleitkommazahl mit Vorzeichen	0
4. Anzeigewert	Eine Vor-Ort-Anzeige ist vorhanden.	Messwert wählen, der auf der Vor-Ort-Anzeige dargestellt wird.	▪ Keine ▪ Volumenfluss ▪ Massefluss ▪ Normvolumenfluss ▪ Fließgeschwindigkeit ▪ Leitfähigkeit * ▪ Korrigierte Leitfähigkeit * ▪ Summenzähler 1 ▪ Summenzähler 2 ▪ Summenzähler 3 ▪ Stromausgang 1 * ▪ Stromausgang 2 * ▪ Stromausgang 3 * ▪ Stromausgang 4 * ▪ Temperatur ▪ Elektroniktemperatur ▪ Rauschen * ▪ Spulenstrom-Anstiegszeit * ▪ Potenzial Referenzelektrode gegen PE * ▪ Belagsmesswert * ▪ Testpunkt 1 ▪ Testpunkt 2 ▪ Testpunkt 3	Keine

* Sichtbar in Abhängigkeit von Bestelloptionen oder Geräteeinstellungen

10.5.12 Schleichmenge konfigurieren

Der Wizard **Schleichmengenunterdrückung** führt den Anwender systematisch durch alle Parameter, die für die Konfiguration der Schleichmengenunterdrückung eingestellt werden müssen.

Navigation
Menü "Setup" → Schleichmengenunterdrückung

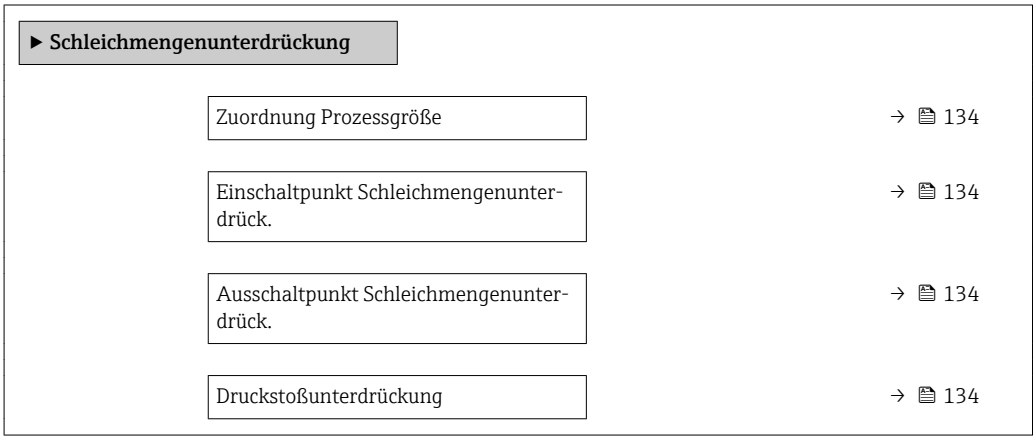

Parameterübersicht mit Kurzbeschreibung

Parameter	Voraussetzung	Beschreibung	Auswahl / Eingabe	Werkseinstellung
Zuordnung Prozessgröße	–	Prozessgröße für Schleichmengenunterdrückung wählen.	▪ Aus ▪ Volumenfluss ▪ Massefluss ▪ Normvolumenfluss	Volumenfluss
Einschaltpunkt Schleichmengenunterdrück.	In Parameter **Zuordnung Prozessgröße** (→ 🗎 134) ist eine Prozessgröße ausgewählt.	Einschaltpunkt für Schleichmengenunterdrückung eingeben.	Positive Gleitkommazahl	Abhängig von Land und Nennweite
Ausschaltpunkt Schleichmengenunterdrück.	In Parameter **Zuordnung Prozessgröße** (→ 🗎 134) ist eine Prozessgröße ausgewählt.	Ausschaltpunkt für Schleichmengenunterdrückung eingeben.	0 … 100,0 %	50 %
Druckstoßunterdrückung	In Parameter **Zuordnung Prozessgröße** (→ 🗎 134) ist eine Prozessgröße ausgewählt.	Zeitspanne für Signalunterdrückung eingeben (= aktive Druckstoßunterdrückung).	0 … 100 s	0 s

10.5.13 Leerrohrüberwachung konfigurieren

Das Untermenü **Leerrohrüberwachung** enthält Parameter, die für die Konfiguration der Leerrohrüberwachung eingestellt werden müssen.

Navigation
Menü "Setup" → Leerrohrüberwachung

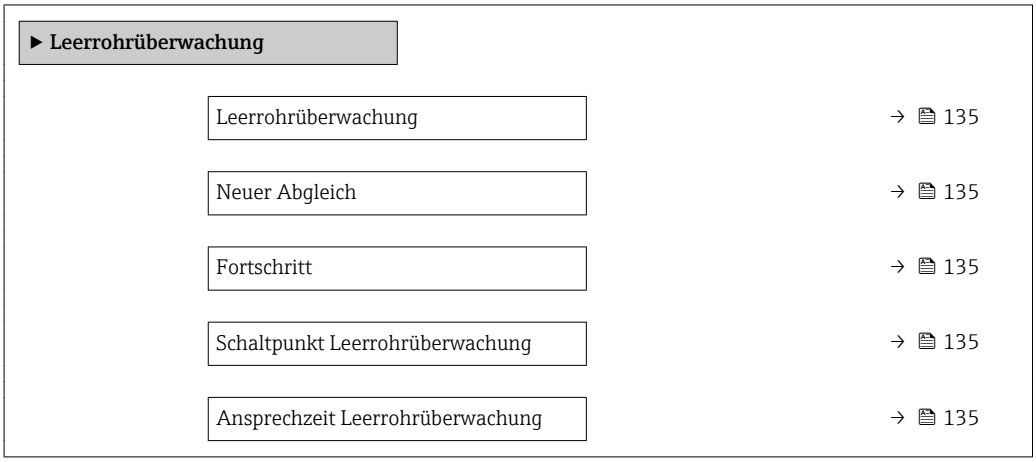

Parameterübersicht mit Kurzbeschreibung

Parameter	Voraussetzung	Beschreibung	Auswahl / Anzeige / Eingabe	Werkseinstellung
Leerrohrüberwachung	–	Leerrohrüberwachung ein- und ausschalten.	▪ Aus ▪ An	Aus
Neuer Abgleich	In Parameter **Leerrohrüberwachung** ist die Option **An** ausgewählt.	Art des Abgleichs wählen.	▪ Abbrechen ▪ Leerrohrabgleich ▪ Vollrohrabgleich	Abbrechen
Fortschritt	In Parameter **Leerrohrüberwachung** ist die Option **An** ausgewählt.	Zeigt Fortschritt an.	▪ Ok ▪ In Arbeit ▪ Nicht ok	–
Schaltpunkt Leerrohrüberwachung	In Parameter **Leerrohrüberwachung** ist die Option **An** ausgewählt.	Hysterese in % eingeben, bei deren Unterschreitung die Messrohrfüllung als leer detektiert wird.	0 … 100 %	10 %
Ansprechzeit Leerrohrüberwachung	In Parameter **Zuordnung Prozessgröße** (→ 135) ist eine Prozessgröße ausgewählt.	Eingabe der Zeitspanne, bis Diagnosemeldung S862 "Rohr leer" bei einem leeren Messrohr erscheint.	0 … 100 s	1 s

10.6 Erweiterte Einstellungen

Das Untermenü **Erweitertes Setup** mit seinen Untermenüs enthält Parameter für spezifische Einstellungen.

Navigation zum Untermenü "Erweitertes Setup"

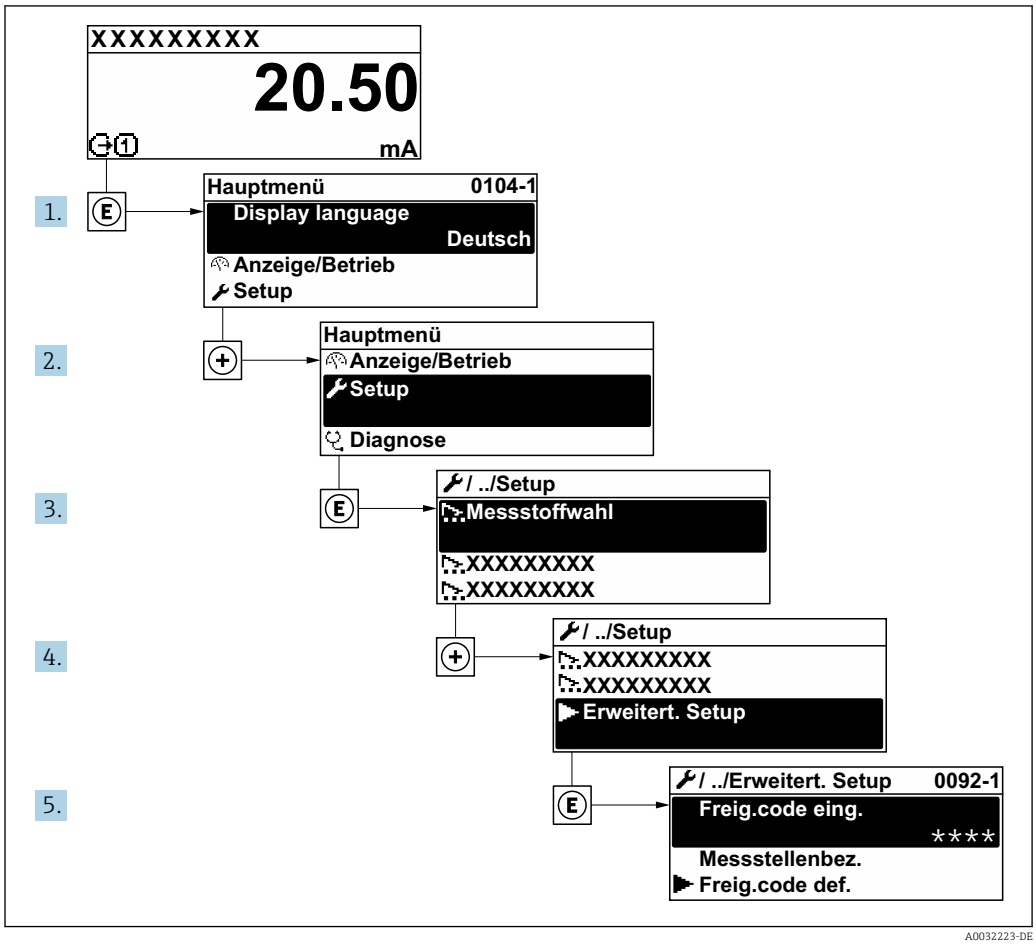

A0032223-DE

Abhängig von der Geräteausführung kann die Anzahl der Untermenüs variieren. Einige Untermenüs werden nicht in der Betriebsanleitung behandelt. Diese Untermenüs und darunter angeordnete Parameter werden in der Sonderdokumentation zum Gerät erläutert.

Navigation

Menü "Setup" → Erweitertes Setup

▶ **Erweitertes Setup**	
Freigabecode eingeben	→ 📄 137
▶ **Sensorabgleich**	→ 📄 137
▶ **Summenzähler 1 … n**	→ 📄 137
▶ **Anzeige**	→ 📄 139

▶ **Elektrodenreinigung**	→ 143
▶ **WLAN-Einstellungen**	→ 144
▶ **Heartbeat Setup**	
▶ **Datensicherung**	→ 146
▶ **Administration**	→ 147

10.6.1 Parameter zur Eingabe des Freigabecodes nutzen

Navigation
Menü "Setup" → Erweitertes Setup

Parameterübersicht mit Kurzbeschreibung

Parameter	Beschreibung	Eingabe
Freigabecode eingeben	Parameterschreibschutz mit anwenderspezifischem Freigabecode aufheben.	Max. 16-stellige Zeichenfolge aus Zahlen, Buchstaben und Sonderzeichen

10.6.2 Sensorabgleich durchführen

Das Untermenü **Sensorabgleich** enthält Parameter, die die Funktionalität des Sensors betreffen.

Navigation
Menü "Setup" → Erweitertes Setup → Sensorabgleich

▶ **Sensorabgleich**	
Einbaurichtung	→ 137

Parameterübersicht mit Kurzbeschreibung

Parameter	Beschreibung	Auswahl	Werkseinstellung
Einbaurichtung	Vorzeichen der Messstoff-Fließrichtung an Pfeilrichtung auf dem Aufnehmer anpassen.	▪ Durchfluss in Pfeilrichtung ▪ Durchfluss gegen Pfeilrichtung	Durchfluss in Pfeilrichtung

10.6.3 Summenzähler konfigurieren

Im **Untermenü "Summenzähler 1 … n"** kann der jeweilige Summenzähler konfiguriert werden.

Navigation
Menü "Setup" → Erweitertes Setup → Summenzähler 1 … n

▶ Summenzähler 1 … n	
Zuordnung Prozessgröße	→ 138
Einheit Summenzähler	→ 138
Betriebsart Summenzähler	→ 138
Fehlerverhalten	→ 138

Parameterübersicht mit Kurzbeschreibung

Parameter	Beschreibung	Auswahl	Werkseinstellung
Zuordnung Prozessgröße	Prozessgröße für Summenzähler wählen.	▪ Volumenfluss ▪ Massefluss ▪ Normvolumenfluss ▪ Gesamter Massefluss ▪ Kondensat-Massefluss ▪ Energiefluss ▪ Wärmeflussdifferenz	Volumenfluss
Einheit Summenzähler	Einheit für Prozessgröße vom Summenzähler wählen.	Einheiten-Auswahlliste	Abhängig vom Land: ▪ m^3 ▪ ft^3
Betriebsart Summenzähler	Für Summenzähler festlegen, wie der Durchfluss aufsummiert wird.	▪ Nettomenge ▪ Menge Förderrichtung ▪ Rückflussmenge ▪ Letzter gültiger Wert	Nettomenge
Fehlerverhalten	Summenzählerverhalten bei Gerätealarm festlegen.	▪ Anhalten ▪ Aktueller Wert ▪ Letzter gültiger Wert	Aktueller Wert

10.6.4 Weitere Anzeigenkonfigurationen durchführen

Im Untermenü **Anzeige** können alle Parameter rund um die Konfiguration der Vor-Ort-Anzeige eingestellt werden.

Navigation
Menü "Setup" → Erweitertes Setup → Anzeige

▶ **Anzeige**	
Format Anzeige	→ 📄 140
1. Anzeigewert	→ 📄 140
1. Wert 0%-Bargraph	→ 📄 140
1. Wert 100%-Bargraph	→ 📄 140
1. Nachkommastellen	→ 📄 140
2. Anzeigewert	→ 📄 141
2. Nachkommastellen	→ 📄 141
3. Anzeigewert	→ 📄 141
3. Wert 0%-Bargraph	→ 📄 141
3. Wert 100%-Bargraph	→ 📄 142
3. Nachkommastellen	→ 📄 142
4. Anzeigewert	→ 📄 142
4. Nachkommastellen	→ 📄 142
Display language	→ 📄 142
Intervall Anzeige	→ 📄 142
Dämpfung Anzeige	→ 📄 143
Kopfzeile	→ 📄 143
Kopfzeilentext	→ 📄 143
Trennzeichen	→ 📄 143
Hintergrundbeleuchtung	→ 📄 143

Parameterübersicht mit Kurzbeschreibung

Parameter	Voraussetzung	Beschreibung	Auswahl / Eingabe	Werkseinstellung
Format Anzeige	Eine Vor-Ort-Anzeige ist vorhanden.	Darstellung der Messwerte für Vor-Ort-Anzeige wählen.	▪ 1 Wert groß ▪ 1 Bargraph + 1 Wert ▪ 2 Werte ▪ 1 Wert groß + 2 Werte ▪ 4 Werte	1 Wert groß
1. Anzeigewert	Eine Vor-Ort-Anzeige ist vorhanden.	Messwert wählen, der auf der Vor-Ort-Anzeige dargestellt wird.	▪ Volumenfluss ▪ Massefluss ▪ Normvolumenfluss ▪ Fließgeschwindigkeit ▪ Summenzähler 1 ▪ Summenzähler 2 ▪ Summenzähler 3 ▪ Stromausgang 1 * ▪ Stromausgang 2 * ▪ Stromausgang 3 * ▪ Stromausgang 4 * ▪ Elektroniktemperatur ▪ Rauschen * ▪ Spulenstrom-Anstiegszeit * ▪ Potenzial Referenzelektrode gegen PE * ▪ Belagsmesswert * ▪ Testpunkt 1 ▪ Testpunkt 2 ▪ Testpunkt 3	Volumenfluss
1. Wert 0%-Bargraph	Eine Vor-Ort-Anzeige ist vorhanden.	0%-Wert für Bargraph-Anzeige eingeben.	Gleitkommazahl mit Vorzeichen	Abhängig vom Land: ▪ 0 l/h ▪ 0 gal/min (us)
1. Wert 100%-Bargraph	Eine Vor-Ort-Anzeige ist vorhanden.	100%-Wert für Bargraph-Anzeige eingeben.	Gleitkommazahl mit Vorzeichen	Abhängig von Land und Nennweite
1. Nachkommastellen	In Parameter **1. Anzeigewert** ist ein Messwert festgelegt.	Anzahl Nachkommastellen für Anzeigewert wählen.	▪ x ▪ x.x ▪ x.xx ▪ x.xxx ▪ x.xxxx	x.xx

Parameter	Voraussetzung	Beschreibung	Auswahl / Eingabe	Werkseinstellung
2. Anzeigewert	Eine Vor-Ort-Anzeige ist vorhanden.	Messwert wählen, der auf der Vor-Ort-Anzeige dargestellt wird.	▪ Keine ▪ Volumenfluss ▪ Massefluss ▪ Normvolumenfluss ▪ Fließgeschwindigkeit ▪ Leitfähigkeit * ▪ Korrigierte Leitfähigkeit * ▪ Summenzähler 1 ▪ Summenzähler 2 ▪ Summenzähler 3 ▪ Stromausgang 1 * ▪ Stromausgang 2 * ▪ Stromausgang 3 * ▪ Stromausgang 4 * ▪ Temperatur ▪ Elektroniktemperatur ▪ Rauschen * ▪ Spulenstrom-Anstiegszeit * ▪ Potenzial Referenzelektrode gegen PE * ▪ Belagsmesswert * ▪ Testpunkt 1 ▪ Testpunkt 2 ▪ Testpunkt 3	Keine
2. Nachkommastellen	In Parameter **2. Anzeigewert** ist ein Messwert festgelegt.	Anzahl Nachkommastellen für Anzeigewert wählen.	▪ x ▪ x.x ▪ x.xx ▪ x.xxx ▪ x.xxxx	x.xx
3. Anzeigewert	Eine Vor-Ort-Anzeige ist vorhanden.	Messwert wählen, der auf der Vor-Ort-Anzeige dargestellt wird.	▪ Keine ▪ Volumenfluss ▪ Massefluss ▪ Normvolumenfluss ▪ Fließgeschwindigkeit ▪ Leitfähigkeit * ▪ Korrigierte Leitfähigkeit * ▪ Summenzähler 1 ▪ Summenzähler 2 ▪ Summenzähler 3 ▪ Stromausgang 1 * ▪ Stromausgang 2 * ▪ Stromausgang 3 * ▪ Stromausgang 4 * ▪ Temperatur ▪ Elektroniktemperatur ▪ Rauschen * ▪ Spulenstrom-Anstiegszeit * ▪ Potenzial Referenzelektrode gegen PE * ▪ Belagsmesswert * ▪ Testpunkt 1 ▪ Testpunkt 2 ▪ Testpunkt 3	Keine
3. Wert 0%-Bargraph	In Parameter **3. Anzeigewert** wurde eine Auswahl getroffen.	0%-Wert für Bargraph-Anzeige eingeben.	Gleitkommazahl mit Vorzeichen	Abhängig vom Land: ▪ 0 l/h ▪ 0 gal/min (us)

Parameter	Voraussetzung	Beschreibung	Auswahl / Eingabe	Werkseinstellung
3. Wert 100%-Bargraph	In Parameter **3. Anzeigewert** wurde eine Auswahl getroffen.	100%-Wert für Bargraph-Anzeige eingeben.	Gleitkommazahl mit Vorzeichen	0
3. Nachkommastellen	In Parameter **3. Anzeigewert** ist ein Messwert festgelegt.	Anzahl Nachkommastellen für Anzeigewert wählen.	▪ x ▪ x.x ▪ x.xx ▪ x.xxx ▪ x.xxxx	x.xx
4. Anzeigewert	Eine Vor-Ort-Anzeige ist vorhanden.	Messwert wählen, der auf der Vor-Ort-Anzeige dargestellt wird.	▪ Keine ▪ Volumenfluss ▪ Massefluss ▪ Normvolumenfluss ▪ Fließgeschwindigkeit ▪ Leitfähigkeit * ▪ Korrigierte Leitfähigkeit * ▪ Summenzähler 1 ▪ Summenzähler 2 ▪ Summenzähler 3 ▪ Stromausgang 1 * ▪ Stromausgang 2 * ▪ Stromausgang 3 * ▪ Stromausgang 4 * ▪ Temperatur ▪ Elektroniktemperatur ▪ Rauschen * ▪ Spulenstrom-Anstiegszeit * ▪ Potenzial Referenzelektrode gegen PE * ▪ Belagsmesswert * ▪ Testpunkt 1 ▪ Testpunkt 2 ▪ Testpunkt 3	Keine
4. Nachkommastellen	In Parameter **4. Anzeigewert** ist ein Messwert festgelegt.	Anzahl Nachkommastellen für Anzeigewert wählen.	▪ x ▪ x.x ▪ x.xx ▪ x.xxx ▪ x.xxxx	x.xx
Display language	Eine Vor-Ort-Anzeige ist vorhanden.	Sprache der Vor-Ort-Anzeige einstellen.	▪ English ▪ Deutsch ▪ Français ▪ Español ▪ Italiano ▪ Nederlands ▪ Portuguesa ▪ Polski ▪ русский язык (Russian) ▪ Svenska ▪ Türkçe ▪ 中文 (Chinese) ▪ 日本語 (Japanese) ▪ 한국어 (Korean) ▪ العَرَبيّة (Arabic) * ▪ Bahasa Indonesia ▪ ภาษาไทย (Thai) * ▪ tiếng Việt (Vietnamese) ▪ čeština (Czech)	English (alternativ ist die bestellte Sprache voreingestellt)
Intervall Anzeige	Eine Vor-Ort-Anzeige ist vorhanden.	Anzeigedauer von Messwerten auf Vor-Ort-Anzeige einstellen, wenn diese im Wechsel angezeigt werden.	1 … 10 s	5 s

Parameter	Voraussetzung	Beschreibung	Auswahl / Eingabe	Werkseinstellung
Dämpfung Anzeige	Eine Vor-Ort-Anzeige ist vorhanden.	Reaktionszeit der Vor-Ort-Anzeige auf Messwertschwankungen einstellen.	0,0 … 999,9 s	0,0 s
Kopfzeile	Eine Vor-Ort-Anzeige ist vorhanden.	Inhalt für Kopfzeile der Vor-Ort-Anzeige wählen.	▪ Messstellenbezeichnung ▪ Freitext	Messstellenbezeichnung
Kopfzeilentext	In Parameter **Kopfzeile** ist die Option **Freitext** ausgewählt.	Text für Kopfzeile der Vor-Ort-Anzeige eingeben.	Max. 12 Zeichen wie Buchstaben, Zahlen oder Sonderzeichen (z.B. @, %, /)	----------
Trennzeichen	Eine Vor-Ort-Anzeige ist vorhanden.	Trennzeichen für Dezimaldarstellung von Zahlenwerten wählen.	▪ . (Punkt) ▪ , (Komma)	. (Punkt)
Hintergrundbeleuchtung	Eine der folgenden Bedingungen ist erfüllt: ▪ Bestellmerkmal "Anzeige; Bedienung", Option **F** "4-zeilig beleuchtet; Touch Control" ▪ Bestellmerkmal "Anzeige; Bedienung", Option **G** "4-zeilig beleuchtet; Touch Control +WLAN"	Hintergrundbeleuchtung der Vor-Ort-Anzeige ein- und ausschalten.	▪ Deaktivieren ▪ Aktivieren	Aktivieren

* Sichtbar in Abhängigkeit von Bestelloptionen oder Geräteeinstellungen

10.6.5 Elektrodenreinigung durchführen

Das Untermenü **Elektrodenreinigung** enthält Parameter, die für die Konfiguration der Elektrodenreinigung eingestellt werden müssen.

Das Untermenü ist nur vorhanden, wenn das Gerät mit Elektrodenreinigung bestellt wurde.

Navigation
Menü "Setup" → Erweitertes Setup → Elektrodenreinigung

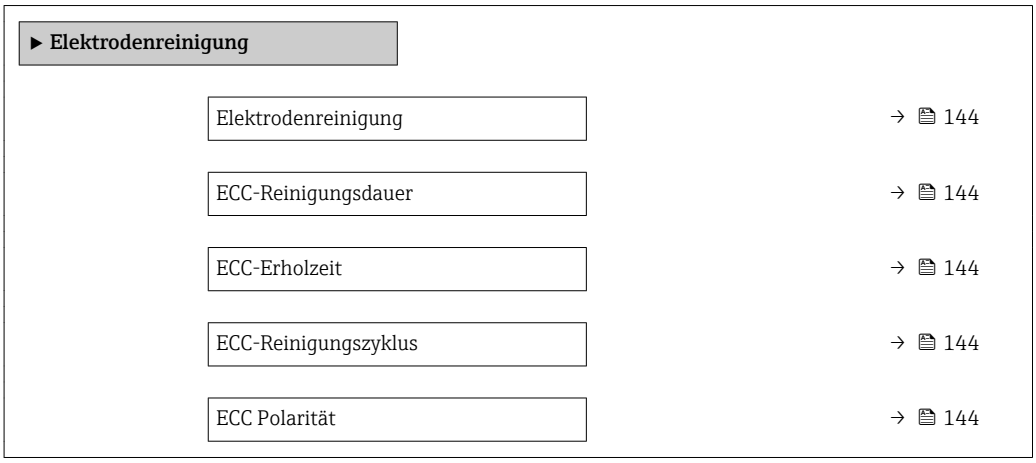

Parameterübersicht mit Kurzbeschreibung

Parameter	Voraussetzung	Beschreibung	Auswahl / Eingabe / Anzeige	Werkseinstellung
Elektrodenreinigung	Bei folgendem Bestellmerkmal: "Anwendungspaket", Option **EC** "ECC Elektrodenreinigung"	Zyklische Elektrodenreinigung aktivieren.	▪ Aus ▪ An	Aus
ECC-Reinigungsdauer	Bei folgendem Bestellmerkmal: "Anwendungspaket", Option **EC** "ECC Elektrodenreinigung"	Dauer der Elektrodenreinigung in Sekunden eingeben.	0,01 … 30 s	2 s
ECC-Erholzeit	Bei folgendem Bestellmerkmal: "Anwendungspaket", Option **EC** "ECC Elektrodenreinigung"	Erholdauer nach der Elektrodenreinigung festlegen, um Störungen der Signalausgänge vorzubeugen. Die aktuellen Ausgabwerte werden derweil eingefroren..	1 … 600 s	60 s
ECC-Reinigungszyklus	Bei folgendem Bestellmerkmal: "Anwendungspaket", Option **EC** "ECC Elektrodenreinigung"	Pausendauer bis zur nächsten Elektrodenreinigungen eingeben.	0,5 … 168 h	0,5 h
ECC Polarität	Bei folgendem Bestellmerkmal: "Anwendungspaket", Option **EC** "ECC Elektrodenreinigung"	Polarität der Elektrodenreinigung wählen.	▪ Positiv ▪ Negativ	Abhängig vom Elektroden-Material: ▪ Platin: Option **Negativ** ▪ Tantal, Alloy C22, Rostfreier Stahl: Option **Positiv**

10.6.6 WLAN konfigurieren

Das Untermenü **WLAN Settings** führt den Anwender systematisch durch alle Parameter, die für die WLAN-Konfiguration eingestellt werden müssen.

Navigation
Menü "Setup" → Erweitertes Setup → WLAN-Einstellungen

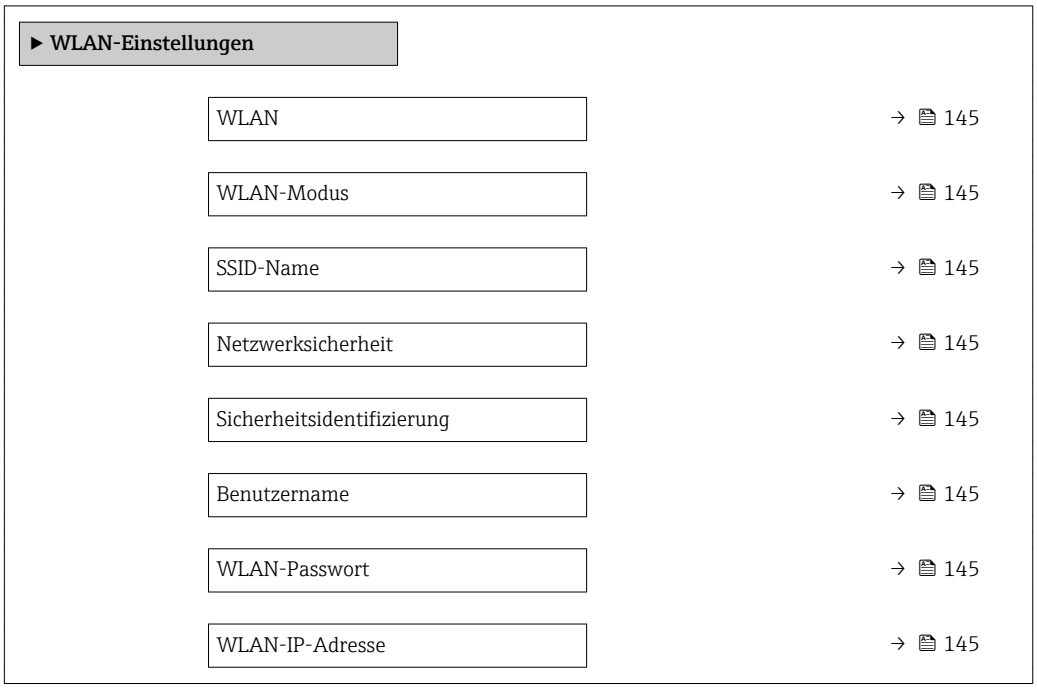

WLAN-MAC-Adresse	
WLAN-Passphrase	→ 145
WLAN-MAC-Adresse	
Zuordnung SSID-Name	→ 145
SSID-Name	→ 146
Verbindungsstatus	→ 146
Empfangene Signalstärke	→ 146

Parameterübersicht mit Kurzbeschreibung

Parameter	Voraussetzung	Beschreibung	Auswahl / Eingabe / Anzeige	Werkseinstellung
WLAN	–	WLAN ein- und ausschalten.	▪ Deaktivieren ▪ Aktivieren	Aktivieren
WLAN-Modus	–	WLAN-Modus wählen.	▪ WLAN Access Point ▪ WLAN-Station	WLAN Access Point
SSID-Name	Der Client ist aktiviert.	Anwenderdefinierten SSID-Namen eingeben (max. 32 Zeichen).	–	–
Netzwerksicherheit	–	Sicherheitstyp des WLAN-Netzwerks wählen.	▪ Ungesichert ▪ WPA2-PSK ▪ EAP-PEAP with MSCHAPv2 * ▪ EAP-PEAP MSCHAPv2 no server authentic. * ▪ EAP-TLS *	WPA2-PSK
Sicherheitsidentifizierung	–	Sicherheitseinstellungen wählen und diese via Menü Datamanagement > Security > WLAN downloaden.	▪ Trusted issuer certificate ▪ Gerätezertifikat ▪ Device private key	–
Benutzername	–	Benutzername eingeben.	–	–
WLAN-Passwort	–	WLAN-Passwort eingeben.	–	–
WLAN-IP-Adresse	–	IP-Adresse der WLAN-Schnittstelle des Geräts eingeben.	4 Oktett: 0...255 (im jeweiligen Oktett)	192.168.1.212
WLAN-Passphrase	In Parameter **Sicherheitstyp** ist die Option **WPA2-PSK** ausgewählt.	Netzwerkschlüssel eingeben (8-32 Zeichen). ℹ Der bei Auslieferung gültige Netzwerkschlüssel sollte aus Sicherheitsgründen bei der Inbetriebnahme geändert werden.	8...32-stellige Zeichenfolge aus Zahlen, Buchstaben und Sonderzeichen (ohne Leerzeichen)	Seriennummer des Messgeräts (z.B. L100A802000)
Zuordnung SSID-Name	–	Wählen, welcher Name für SSID verwendet wird: Messstellenbezeichnung oder anwenderdefinierter Name.	▪ Messstellenbezeichnung ▪ Anwenderdefiniert	Anwenderdefiniert

Parameter	Voraussetzung	Beschreibung	Auswahl / Eingabe / Anzeige	Werkseinstellung
SSID-Name	▪ In Parameter **Zuordnung SSID-Name** ist die Option **Anwenderdefiniert** ausgewählt. ▪ In Parameter **WLAN-Modus** ist die Option **WLAN Access Point** ausgewählt.	Anwenderdefinierten SSID-Namen eingeben (max. 32 Zeichen). Der anwenderdefinierte SSID-Name darf nur einmal vergeben werden. Wenn der SSID-Name mehrmals vergeben wird, können sich die Geräte gegenseitig stören.	Max. 32-stellige Zeichenfolge aus Zahlen, Buchstaben und Sonderzeichen	EH_Gerätebezeichnung_letzte 7 Stellen der Seriennummer (z.B. EH_Promag_500_A802000)
Verbindungsstatus	–	Zeigt den Verbindungsstatus an.	▪ Connected ▪ Not connected	Not connected
Empfangene Signalstärke	–	Zeigt die empfangene Signalstärke.	▪ Tief ▪ Mittel ▪ Hoch	Hoch

* Sichtbar in Abhängigkeit von Bestelloptionen oder Geräteeinstellungen

10.6.7 Konfiguration verwalten

Nach der Inbetriebnahme besteht die Möglichkeit, die aktuelle Gerätekonfiguration zu sichern oder die vorherige Gerätekonfiguration wiederherzustellen.

Dies funktioniert mithilfe von Parameter **Konfigurationsdaten verwalten** und seinen Optionen, der sich im Untermenü **Datensicherung** befindet.

Navigation

Menü "Setup" → Erweitertes Setup → Datensicherung

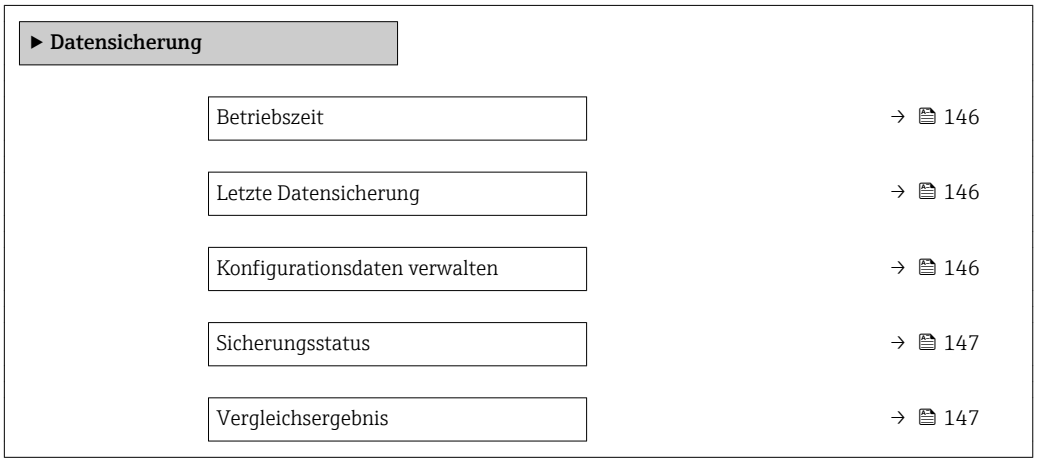

Parameterübersicht mit Kurzbeschreibung

Parameter	Beschreibung	Anzeige / Auswahl	Werkseinstellung
Betriebszeit	Zeigt, wie lange das Gerät bis zum jetzigen Zeitpunkt in Betrieb ist.	Tage (d), Stunden (h), Minuten (m) und Sekunden (s)	–
Letzte Datensicherung	Zeigt die Betriebszeit, wann die letzte Datensicherung in das HistoROM Backup erfolgt ist.	Tage (d), Stunden (h), Minuten (m) und Sekunden (s)	–
Konfigurationsdaten verwalten	Aktion zum Verwalten der Gerätedaten im HistoROM Backup wählen.	▪ Abbrechen ▪ Sichern ▪ Wiederherstellen * ▪ Vergleichen * ▪ Datensicherung löschen	Abbrechen

Parameter	Beschreibung	Anzeige / Auswahl	Werkseinstellung
Sicherungsstatus	Zeigt den aktuellen Status der Datensicherung oder -wiederherstellung.	▪ Keine ▪ Sicherung läuft ▪ Wiederherstellung läuft ▪ Löschen läuft ▪ Vergleich läuft ▪ Wiederherstellung fehlgeschlagen ▪ Sicherung fehlgeschlagen	Keine
Vergleichsergebnis	Vergleich der aktuellen Gerätedatensätze mit dem HistoROM Backup.	▪ Einstellungen identisch ▪ Einstellungen nicht identisch ▪ Datensicherung fehlt ▪ Datensicherung defekt ▪ Ungeprüft ▪ Datensatz nicht kompatibel	Ungeprüft

* Sichtbar in Abhängigkeit von Bestelloptionen oder Geräteeinstellungen

Funktionsumfang von Parameter "Konfigurationsdaten verwalten"

Optionen	Beschreibung
Abbrechen	Der Parameter wird ohne Aktion verlassen.
Sichern	Die aktuelle Gerätekonfiguration wird vom HistoROM Backup in den Gerätespeicher des Geräts gesichert. Die Sicherungskopie umfasst die Messumformerdaten des Geräts.
Wiederherstellen	Die letzte Sicherungskopie der Gerätekonfiguration wird aus dem Gerätespeicher in das HistoROM Backup des Geräts zurückgespielt. Die Sicherungskopie umfasst die Messumformerdaten des Geräts.
Vergleichen	Die im Gerätespeicher gespeicherte Gerätekonfiguration wird mit der aktuellen Gerätekonfiguration des HistoROM Backups verglichen.
Datensicherung löschen	Die Sicherungskopie der Gerätekonfiguration wird aus dem Gerätespeicher des Geräts gelöscht.

HistoROM Backup
Ist ein "nichtflüchtiger" Gerätespeicher in Form eines EEPROM.

Während die Aktion durchgeführt wird, ist die Konfiguration via Vor-Ort-Anzeige gesperrt und auf der Anzeige erscheint eine Rückmeldung zum Stand des Vorgangs.

10.6.8 Parameter zur Administration des Geräts nutzen

Das Untermenü **Administration** führt den Anwender systematisch durch alle Parameter, die für die Administration des Geräts genutzt werden können.

Navigation

Menü "Setup" → Erweitertes Setup → Administration

▶ **Administration**

▶ **Freigabecode definieren** → 📄 148

▶ **Freigabecode zurücksetzen** → 📄 148

Gerät zurücksetzen → 📄 149

Parameter zum Definieren des Freigabecodes nutzen

Navigation
Menü "Setup" → Erweitertes Setup → Administration → Freigabecode definieren

▶ Freigabecode definieren		
	Freigabecode definieren	→ 📄 148
	Freigabecode bestätigen	→ 📄 148

Parameterübersicht mit Kurzbeschreibung

Parameter	Beschreibung	Eingabe
Freigabecode definieren	Schreibzugriff auf Parameter einschränken, um Gerätekonfiguration gegen unbeabsichtigtes Ändern zu schützen.	Max. 16-stellige Zeichenfolge aus Zahlen, Buchstaben und Sonderzeichen
Freigabecode bestätigen	Eingegebenen Freigabecode bestätigen.	Max. 16-stellige Zeichenfolge aus Zahlen, Buchstaben und Sonderzeichen

Parameter zum Zurücksetzen des Freigabecodes nutzen

Navigation
Menü "Setup" → Erweitertes Setup → Administration → Freigabecode zurücksetzen

▶ Freigabecode zurücksetzen		
	Betriebszeit	→ 📄 148
	Freigabecode zurücksetzen	→ 📄 148

Parameterübersicht mit Kurzbeschreibung

Parameter	Beschreibung	Anzeige / Eingabe	Werkseinstellung
Betriebszeit	Zeigt, wie lange das Gerät bis zum jetzigen Zeitpunkt in Betrieb ist.	Tage (d), Stunden (h), Minuten (m) und Sekunden (s)	–
Freigabecode zurücksetzen	Freigabecode auf Werkseinstellung zurücksetzen. ℹ Für einen Resetcode: Wenden Sie sich an Ihre Endress+Hauser Serviceorganisation. Die Eingabe der Resetcodes ist nur möglich via: ▪ Webbrowser ▪ DeviceCare, FieldCare (via Serviceschnittstelle CDI-RJ45) ▪ Feldbus	Zeichenfolge aus Zahlen, Buchstaben und Sonderzeichen	0x00

Parameter zum Zurücksetzen des Geräts nutzen

Navigation
Menü "Setup" → Erweitertes Setup → Administration

Parameterübersicht mit Kurzbeschreibung

Parameter	Beschreibung	Auswahl	Werkseinstellung
Gerät zurücksetzen	Gesamte Gerätekonfiguration oder ein Teil der Konfiguration auf einen definierten Zustand zurücksetzen.	▪ Abbrechen ▪ Auf Auslieferungszustand ▪ Gerät neu starten ▪ S-DAT-Sicherung wiederherstellen *	Abbrechen

* Sichtbar in Abhängigkeit von Bestelloptionen oder Geräteeinstellungen

10.7 Simulation

Das Untermenü **Simulation** ermöglicht es ohne reale Durchflusssituation unterschiedliche Prozessgrößen im Prozess und das Gerätealarmverhalten zu simulieren sowie nachgeschaltete Signalketten zu überprüfen (Schalten von Ventilen oder Regelkreisen).

Navigation
Menü "Diagnose" → Simulation

▶ Simulation	
Zuordnung Simulation Prozessgröße	→ 📄 150
Wert Prozessgröße	→ 📄 150
Simulation Statuseingang 1 … n	→ 📄 150
Eingangssignalpegel 1 … n	→ 📄 150
Simulation Stromeingang 1 … n	→ 📄 150
Wert Stromeingang 1 … n	→ 📄 150
Simulation Stromausgang 1 … n	→ 📄 150
Wert Stromausgang 1 … n	→ 📄 150
Simulation Frequenzausgang 1 … n	→ 📄 150
Wert Frequenzausgang 1 … n	→ 📄 150
Simulation Impulsausgang 1 … n	→ 📄 150
Wert Impulsausgang 1 … n	→ 📄 150
Simulation Schaltausgang 1 … n	→ 📄 151
Schaltzustand 1 … n	→ 📄 151
Simulation Relaisausgang 1 … n	→ 📄 151

Schaltzustand 1 … n	→ 🗎 151
Simulation Gerätealarm	→ 🗎 151
Kategorie Diagnoseereignis	→ 🗎 151
Simulation Diagnoseereignis	→ 🗎 151

Parameterübersicht mit Kurzbeschreibung

Parameter	Voraussetzung	Beschreibung	Auswahl / Eingabe / Anzeige	Werkseinstellung
Zuordnung Simulation Prozessgröße	–	Prozessgröße für Simulation wählen, die dadurch aktiviert wird.	▪ Aus ▪ Volumenfluss ▪ Massefluss ▪ Normvolumenfluss ▪ Fließgeschwindigkeit ▪ Leitfähigkeit *	Aus
Wert Prozessgröße	In Parameter **Zuordnung Simulation Prozessgröße** (→ 🗎 150) ist eine Prozessgröße ausgewählt.	Simulationswert für gewählte Prozessgröße eingeben.	Abhängig von der ausgewählten Prozessgröße	0
Simulation Statuseingang 1 … n	–	Simulation vom Statuseingang ein- und ausschalten.	▪ Aus ▪ An	Aus
Eingangssignalpegel 1 … n	In Parameter **Simulation Statuseingang** ist die Option **An** ausgewählt.	Signalpegel für Simulation vom Statuseingang wählen.	▪ Hoch ▪ Tief	Hoch
Simulation Stromeingang 1 … n	–	Simulation vom Stromeingang ein- und ausschalten.	▪ Aus ▪ An	Aus
Wert Stromeingang 1 … n	In Parameter **Simulation Stromeingang 1 … n** ist die Option **An** ausgewählt.	Stromwert für Simulation eingeben.	0 … 22,5 mA	0 mA
Simulation Stromausgang 1 … n	–	Simulation des Stromausgangs ein- und ausschalten.	▪ Aus ▪ An	Aus
Wert Stromausgang 1 … n	In Parameter **Simulation Stromausgang 1 … n** ist die Option **An** ausgewählt.	Stromwert für Simulation eingeben.	3,59 … 22,5 mA	3,59 mA
Simulation Frequenzausgang 1 … n	In Parameter **Betriebsart** ist die Option **Frequenz** ausgewählt.	Simulation des Frequenzausgangs ein- und ausschalten.	▪ Aus ▪ An	Aus
Wert Frequenzausgang 1 … n	In Parameter **Simulation Frequenzausgang 1 … n** ist die Option **An** ausgewählt.	Frequenzwert für Simulation eingeben.	0,0 … 12 500,0 Hz	0,0 Hz
Simulation Impulsausgang 1 … n	In Parameter **Betriebsart** ist die Option **Impuls** ausgewählt.	Simulation des Impulsausgangs einstellen und ausschalten. ℹ Bei Option **Fester Wert**: Parameter **Impulsbreite** (→ 🗎 123) definiert die Impulsbreite der ausgegebenen Impulse.	▪ Aus ▪ Fester Wert ▪ Abwärtszählender Wert	Aus
Wert Impulsausgang 1 … n	In Parameter **Simulation Impulsausgang 1 … n** ist die Option **Abwärtszählender Wert** ausgewählt.	Anzahl der Impulse für Simulation eingeben.	0 … 65 535	0

Parameter	Voraussetzung	Beschreibung	Auswahl / Eingabe / Anzeige	Werkseinstellung
Simulation Schaltausgang 1 … n	In Parameter **Betriebsart** ist die Option **Schalter** ausgewählt.	Simulation des Schaltausgangs ein- und ausschalten.	▪ Aus ▪ An	Aus
Schaltzustand 1 … n	–	Zustand des Schaltausgangs für die Simulation wählen.	▪ Offen ▪ Geschlossen	Offen
Simulation Relaisausgang 1 … n	–	Simulation des Relaisausgangs ein- und ausschalten.	▪ Aus ▪ An	Aus
Schaltzustand 1 … n	In Parameter **Simulation Schaltausgang 1 … n** ist die Option **An** ausgewählt.	Zustand des Relaisausgangs für Simulation wählen.	▪ Offen ▪ Geschlossen	Offen
Simulation Impulsausgang	–	Simulation des Impulsausgangs einstellen und ausschalten. Bei Option **Fester Wert**: Parameter **Impulsbreite** definiert die Impulsbreite der ausgegebenen Impulse.	▪ Aus ▪ Fester Wert ▪ Abwärtszählender Wert	Aus
Wert Impulsausgang	In Parameter **Simulation Impulsausgang** ist die Option **Abwärtszählender Wert** ausgewählt.	Simulation des Impulsausgangs einstellen und ausschalten.	0 … 65 535	0
Simulation Gerätealarm	–	Gerätealarm ein- und ausschalten.	▪ Aus ▪ An	Aus
Kategorie Diagnoseereignis	–	Kategorie des Diagnoseereignis auswählen.	▪ Sensor ▪ Elektronik ▪ Konfiguration ▪ Prozess	Prozess
Simulation Diagnoseereignis	–	Diagnoseereignis wählen, um dieses zu simulieren.	▪ Aus ▪ Auswahlliste Diagnoseereignisse (abhängig von der ausgewählten Kategorie)	Aus
Speicherintervall	–	Speicherintervall tlog für die Messwertspeicherung definieren, das den zeitlichen Abstand der einzelnen Datenpunkte im Datenspeicher bestimmt.	1,0 … 3 600,0 s	–

* Sichtbar in Abhängigkeit von Bestelloptionen oder Geräteeinstellungen

10.8 Einstellungen vor unerlaubtem Zugriff schützen

Um die Parametrierung des Messgeräts gegen unbeabsichtigtes Ändern zu schützen, gibt es folgende Möglichkeiten des Schreibschutzes:
- Zugriff auf Parameter via Freigabecode schützen → 📄 152
- Zugriff auf Vor-Ort-Bedienung via Tastenverriegelung schützen → 📄 86
- Zugriff auf Messgerät via Verriegelungsschalter schützen → 📄 153
- Zugriff auf Parameter via Startup-Parametrierung schützen → 📄 108

10.8.1 Schreibschutz via Freigabecode

Der anwenderspezifische Freigabecode hat folgende Auswirkungen:
- Via Vor-Ort-Bedienung sind die Parameter für die Messgerätkonfiguration schreibgeschützt und ihre Werte nicht mehr änderbar.
- Via Webbrowser ist der Gerätezugriff geschützt und dadurch auch die Parameter für die Messgerätkonfiguration.
- Via FieldCare oder DeviceCare (via Serviceschnittstelle CDI-RJ45) ist der Gerätezugriff geschützt und dadurch auch die Parameter für die Messgerätkonfiguration.

Freigabecode definieren via Vor-Ort-Anzeige

1. Zum Parameter **Freigabecode definieren** (→ 📄 148) navigieren.
2. Max. 16-stellige Zeichenfolge aus Zahlen, Buchstaben und Sonderzeichen als Freigabecode festlegen.
3. Freigabecode durch wiederholte Eingabe im Parameter **Freigabecode bestätigen** (→ 📄 148) bestätigen.
   ↳ Vor allen schreibgeschützten Parametern erscheint auf der Vor-Ort-Anzeige das 🔒-Symbol.

Wenn in der Navigier- und Editieransicht 10 Minuten lang keine Taste gedrückt wird, sperrt das Gerät die schreibgeschützten Parameter automatisch wieder. Wenn ein Rücksprung aus der Navigier- und Editieransicht in die Betriebsanzeige erfolgt, sperrt das Gerät die schreibgeschützten Parameter nach 60 s automatisch.

- Wenn der Parameterschreibschutz via Freigabecode aktiviert ist, kann er auch nur über diesen wieder deaktiviert werden → 📄 85.
- Mit welcher Anwenderrolle der Benutzer aktuell via Vor-Ort-Anzeige angemeldet ist → 📄 85, zeigt Parameter **Zugriffsrecht**. Navigationspfad: Betrieb → Zugriffsrecht

Immer änderbare Parameter via Vor-Ort-Anzeige

Ausgenommen vom Parameterschreibschutz via Vor-Ort-Anzeige sind bestimmte Parameter, welche die Messung nicht beeinflussen. Sie können trotz des anwenderspezifischen Freigabecodes immer geändert werden, auch wenn die übrigen Parameter gesperrt sind.

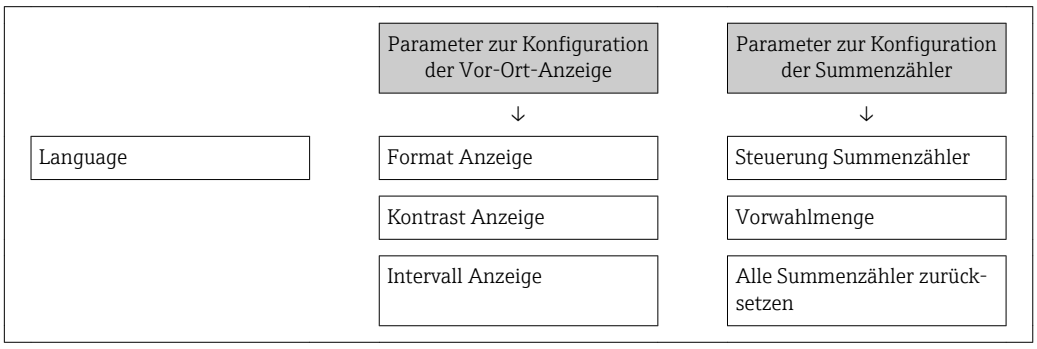

Freigabecode definieren via Webbrowser

1. Zum Parameter **Freigabecode definieren** (→ 📄 148) navigieren.
2. Max. 16-stelligen Zahlencode als Freigabecode festlegen.

3. Freigabecode durch wiederholte Eingabe im Parameter **Freigabecode bestätigen** (→ 📄 148) bestätigen.
   ↳ Der Webbrowser wechselt zur Login-Webseite.

Wenn 10 Minuten lang keine Aktion durchgeführt wird, springt der Webbrowser automatisch auf die Login-Webseite zurück.

- Wenn der Parameterschreibschutz via Freigabecode aktiviert ist, kann er auch nur über diesen wieder deaktiviert werden → 📄 85.
- Mit welcher Anwenderrolle der Benutzer aktuell via Webbrowser angemeldet ist, zeigt Parameter **Zugriffsrecht**. Navigationspfad: Betrieb → Zugriffsrecht

Freigabecode zurücksetzen

Bei Verlust des anwenderspezifischen Freigabecodes besteht die Möglichkeit, diesen auf die Werkseinstellung zurückzusetzen. Dafür muss ein Resetcode eingegeben werden. Danach kann der anwenderspezifische Freigabecode neu definiert werden.

Via Webbrowser, FieldCare, DeviceCare (via Serviceschnittstelle CDI-RJ45), Feldbus

Für einen Resetcode: Wenden Sie sich an Ihre Endress+Hauser Serviceorganisation.

1. Zum Parameter **Freigabecode zurücksetzen** (→ 📄 148) navigieren.
2. Resetcode eingeben.
   ↳ Der Freigabecode wurde auf die Werkseinstellung **0000** zurückgesetzt. Er kann neu definiert werden → 📄 152.

10.8.2 Schreibschutz via Verriegelungsschalter

Im Gegensatz zum Parameterschreibschutz via anwenderspezifischem Freigabecode lässt sich damit der Schreibzugriff auf das gesamte Bedienmenü - bis auf **Parameter "Kontrast Anzeige"** - sperren.

Die Werte der Parameter sind nur noch sichtbar, aber nicht mehr änderbar (Ausnahme **Parameter "Kontrast Anzeige"**):
- Via Vor-Ort-Anzeige
- Via PROFINET Protokoll

Proline 500 – digital

⚠ WARNUNG

Zu hohes Anziehdrehmoment der Befestigungsschrauben!
Beschädigung des Messumformers aus Kunststoff.
▶ Befestigungsschrauben gemäß Anziehdrehmoment anziehen: 2 Nm (1,5 lbf ft)

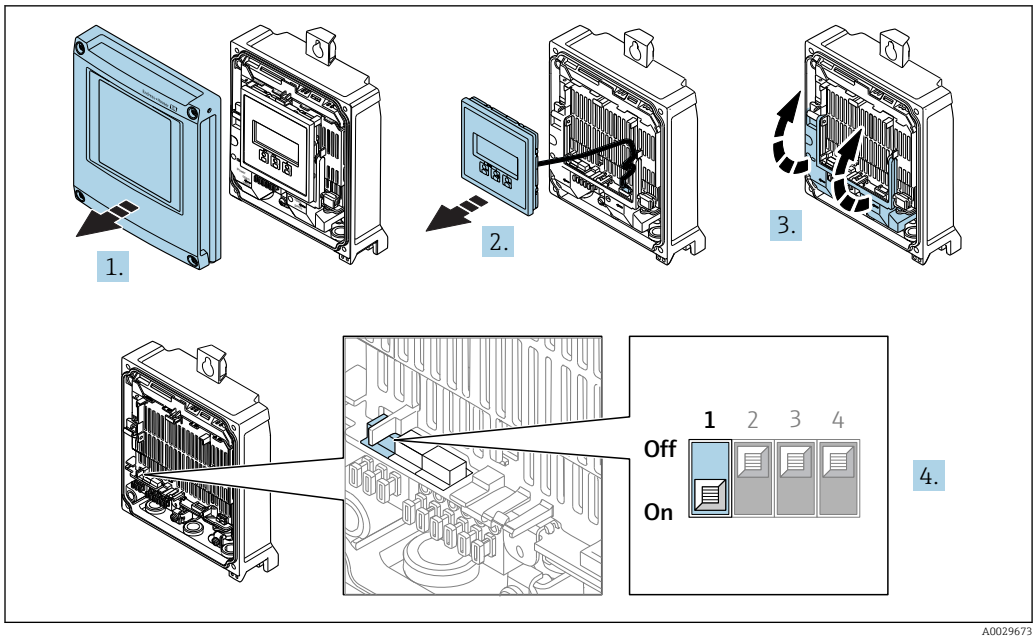

A0029673

1. Gehäusedeckel öffnen.
2. Anzeigemodul entfernen.
3. Klemmenabdeckung hochklappen.
4. Verriegelungsschalter (WP: Write protection) auf dem Hauptelektronikmodul in Position **ON** bringen: Hardwareschreibschutz aktiviert.
   ↳ In Parameter **Status Verriegelung** wird die Option **Hardware-verriegelt** angezeigt → 📄 156. Auf der Vor-Ort-Anzeige erscheint zusätzlich in der Kopfzeile der Betriebsanzeige und in der Navigieransicht vor den Parametern das 🔒-Symbol.

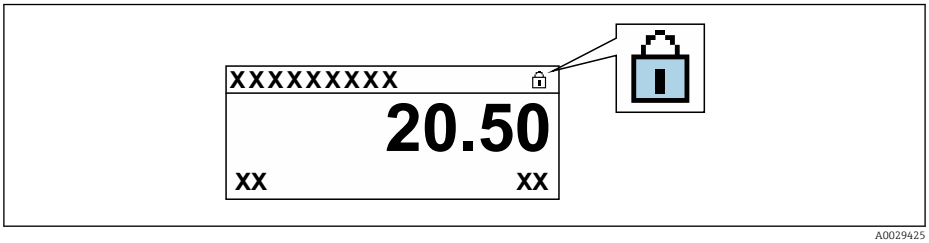

A0029425

5. Verriegelungsschalter (WP: Write protection) auf dem Hauptelektronikmodul in Position **OFF** (Werkseinstellung) bringen: Hardwareschreibschutz deaktiviert.
   ↳ In Parameter **Status Verriegelung** wird keine Option angezeigt → 📄 156. Auf der Vor-Ort-Anzeige verschwindet in der Kopfzeile der Betriebsanzeige und in der Navigieransicht vor den Parametern das 🔒-Symbol.

Proline 500

1. 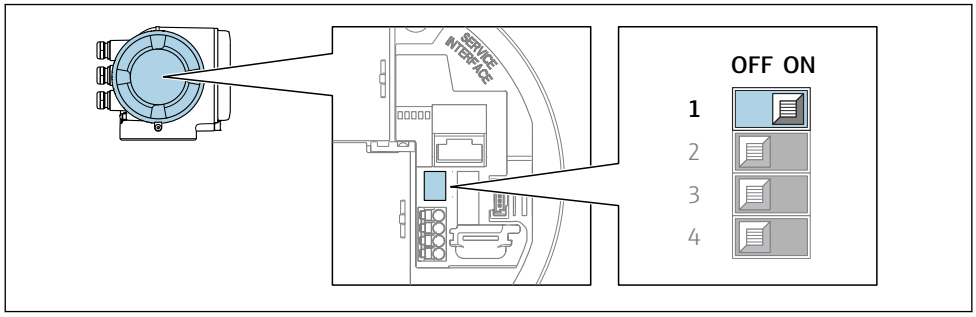

A0029630

Verriegelungsschalter (WP) auf dem Hauptelektronikmodul in Position **ON** bringen: Hardwareschreibschutz aktiviert.

↳ In Parameter **Status Verriegelung** wird die Option **Hardware-verriegelt** angezeigt → 📄 156. Auf der Vor-Ort-Anzeige erscheint zusätzlich in der Kopfzeile der Betriebsanzeige und in der Navigieransicht vor den Parametern das 🔒-Symbol.

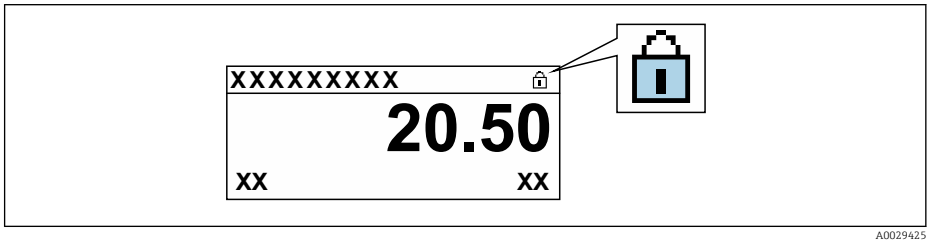

A0029425

2. Verriegelungsschalter (WP) auf dem Hauptelektronikmodul in Position **OFF** (Werkseinstellung) bringen: Hardwareschreibschutz deaktiviert.

↳ In Parameter **Status Verriegelung** wird keine Option angezeigt → 📄 156. Auf der Vor-Ort-Anzeige verschwindet in der Kopfzeile der Betriebsanzeige und in der Navigieransicht vor den Parametern das 🔒-Symbol.

11 Betrieb

11.1 Status der Geräteverriegelung ablesen

Anzeige aktiver Schreibschutz: Parameter **Status Verriegelung**

Betrieb → Status Verriegelung

Funktionsumfang von Parameter "Status Verriegelung"

Optionen	Beschreibung
Keine	Es gelten die Zugriffsrechte, die in Parameter **Zugriffsrecht** angezeigt werden → 🗎 85. Erscheint nur auf der Vor-Ort-Anzeige.
Hardware-verriegelt	Der DIP-Schalter für die Hardware-Verriegelung ist auf dem Terminalprint aktiviert. Dadurch ist der Schreibzugriff auf die Parameter gesperrt (z.B. über Vor-Ort-Anzeige oder Bedientool) → 🗎 153.
Vorübergehend verriegelt	Aufgrund interner Verarbeitungen im Gerät (z.B. Up-/Download von Daten, Reset) ist der Schreibzugriff auf die Parameter kurzzeitig gesperrt. Nach Abschluss der Verarbeitung sind die Parameter wieder änderbar.

11.2 Biensprache anpassen

Detaillierte Angaben:
- Zur Einstellung der Biensprache → 🗎 110
- Zu den Biensprachen, die das Messgerät unterstützt → 🗎 242

11.3 Anzeige konfigurieren

Detaillierte Angaben:
- Zu den Grundeinstellungen zur Vor-Ort-Anzeige → 🗎 130
- Zu den erweiterten Einstellungen zur Vor-Ort-Anzeige → 🗎 139

11.4 Messwerte ablesen

Mithilfe des Untermenü **Messwerte** können alle Messwerte abgelesen werden.

Navigation
Menü "Diagnose" → Messwerte

▶ **Messwerte**		
	▶ **Prozessgrößen**	→ 🗎 157
	▶ **Eingangswerte**	→ 🗎 158
	▶ **Ausgangswerte**	→ 🗎 160
	▶ **Summenzähler**	→ 🗎 157

11.4.1 Untermenü "Prozessgrößen"

Das Untermenü **Prozessgrößen** enthält alle Parameter, um die aktuellen Messwerte zu jeder Prozessgröße anzuzeigen.

Navigation
Menü "Diagnose" → Messwerte → Prozessgrößen

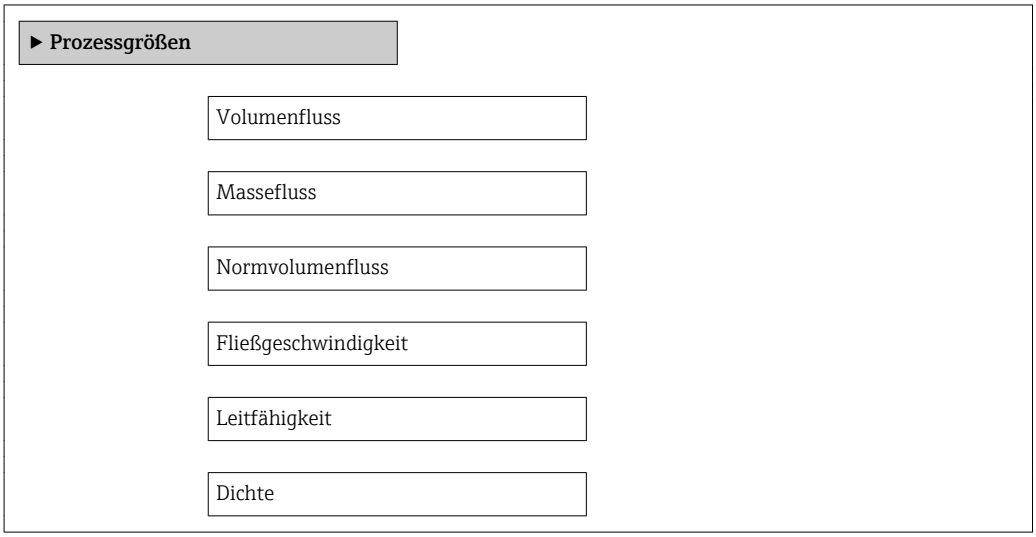

Parameterübersicht mit Kurzbeschreibung

Parameter	Beschreibung	Anzeige
Volumenfluss	Zeigt aktuell gemessenen Volumenfluss an. *Abhängigkeit* Die Einheit wird übernommen aus: Parameter **Volumenfluss-einheit** (→ 🗎 113)	Gleitkommazahl mit Vorzeichen
Massefluss	Zeigt aktuell berechneten Massefluss an. *Abhängigkeit* Die Einheit wird übernommen aus: Parameter **Masseflusseinheit** (→ 🗎 113)	Gleitkommazahl mit Vorzeichen
Normvolumenfluss	Zeigt aktuell berechneten Normvolumenfluss an. *Abhängigkeit* Die Einheit wird übernommen aus: Parameter **Normvolumen-fluss-Einheit** (→ 🗎 114)	Gleitkommazahl mit Vorzeichen
Fließgeschwindigkeit	Zeigt aktuell berechnete Fließgeschwindigkeit an.	Gleitkommazahl mit Vorzeichen
Leitfähigkeit	Zeigt aktuell gemessene Leitfähigkeit an. *Abhängigkeit* Die Einheit wird übernommen aus: Parameter **Leitfähigkeits-einheit** (→ 🗎 113)	Gleitkommazahl mit Vorzeichen
Dichte	Zeigt aktuelle feste oder eingelesene Dichte an. *Abhängigkeit* Die Einheit wird übernommen aus: Parameter **Dichteeinheit**	Gleitkommazahl mit Vorzeichen

11.4.2 Summenzähler

Das Untermenü **Summenzähler** enthält alle Parameter, um die aktuellen Messwerte zu jedem Summenzähler anzuzeigen.

Navigation
Menü "Diagnose" → Messwerte → Summenzähler 1 … n

▶ **Summenzähler 1 … n**	
Zuordnung Prozessgröße	→ 📄 158
Summenzählerwert 1 … n	→ 📄 158
Summenzählerstatus 1 … n	→ 📄 158
Summenzählerstatus (Hex) 1 … n	→ 📄 158

Parameterübersicht mit Kurzbeschreibung

Parameter	Voraussetzung	Beschreibung	Auswahl / Eingabe / Anzeige	Werkseinstellung
Zuordnung Prozessgröße	–	Prozessgröße für Summenzähler wählen.	▪ Volumenfluss ▪ Massefluss ▪ Normvolumenfluss ▪ Gesamter Massefluss ▪ Kondensat-Massefluss ▪ Energiefluss ▪ Wärmeflussdifferenz	Volumenfluss
Summenzählerwert 1 … n	In Parameter **Zuordnung Prozessgröße** ist eine der folgenden Optionen gewählt: ▪ Volumenfluss ▪ Massefluss ▪ Normvolumenfluss ▪ Gesamter Massefluss ▪ Kondensat-Massefluss ▪ Energiefluss ▪ Wärmeflussdifferenz	Zeigt aktuellen Zählerstand vom Summenzähler.	Gleitkommazahl mit Vorzeichen	0 m^3
Summenzählerstatus 1 … n	–	Zeigt aktuellen Status vom Summenzähler.	▪ Good ▪ Uncertain ▪ Bad	–
Summenzählerstatus (Hex) 1 … n	In Parameter **Target mode** ist die Option **Auto** ausgewählt.	Zeigt aktuellen Statuswert (Hex) vom Summenzähler.	0 … 0xFF	–

11.4.3 Untermenü "Eingangswerte"

Das Untermenü **Eingangswerte** führt den Anwender systematisch zu den einzelnen Eingangswerten.

Navigation
Menü "Diagnose" → Messwerte → Eingangswerte

▶ **Eingangswerte**		
	▶ **Stromeingang 1 … n**	→ 📄 159
	▶ **Statuseingang 1 … n**	→ 📄 159

Eingangswerte Stromeingang

Das Untermenü **Stromeingang 1 … n** enthält alle Parameter, um die aktuellen Messwerte zu jedem Stromeingang anzuzeigen.

Navigation
Menü "Diagnose" → Messwerte → Eingangswerte → Stromeingang 1 … n

▶ **Stromeingang 1 … n**		
	Messwerte 1 … n	→ 📄 159
	Gemessener Strom 1 … n	→ 📄 159

Parameterübersicht mit Kurzbeschreibung

Parameter	Beschreibung	Anzeige
Messwerte 1 … n	Zeigt aktuellen Eingangswert.	Gleitkommazahl mit Vorzeichen
Gemessener Strom 1 … n	Zeigt aktuellen Stromwert vom Stromeingang.	0 … 22,5 mA

Eingangswerte Statuseingang

Das Untermenü **Statuseingang 1 … n** enthält alle Parameter, um die aktuellen Messwerte zu jedem Statuseingang anzuzeigen.

Navigation
Menü "Diagnose" → Messwerte → Eingangswerte → Statuseingang 1 … n

▶ **Statuseingang 1 … n**		
	Wert Statuseingang	→ 📄 159

Parameterübersicht mit Kurzbeschreibung

Parameter	Beschreibung	Anzeige
Wert Statuseingang	Zeigt aktuellen Eingangssignalpegel.	▪ Hoch ▪ Tief

11.4.4 Ausgangswerte

Das Untermenü **Ausgangswerte** enthält alle Parameter, um die aktuellen Messwerte zu jedem Ausgang anzuzeigen.

Navigation
Menü "Diagnose" → Messwerte → Ausgangswerte

▶ **Ausgangswerte**		
	▶ **Stromausgang 1 … n**	→ 📄 160
	▶ **Impuls-/Frequenz-/Schaltausgang 1 … n**	→ 📄 160
	▶ **Relaisausgang 1 … n**	→ 📄 161

Ausgangswerte Stromausgang

Das Untermenü **Wert Stromausgang** enthält alle Parameter, um die aktuellen Messwerte zu jedem Stromausgang anzuzeigen.

Navigation
Menü "Diagnose" → Messwerte → Ausgangswerte → Wert Stromausgang 1 … n

▶ **Stromausgang 1 … n**		
	Ausgangsstrom 1 … n	→ 📄 160
	Gemessener Strom 1 … n	→ 📄 160

Parameterübersicht mit Kurzbeschreibung

Parameter	Beschreibung	Anzeige
Ausgangsstrom 1	Zeigt aktuell berechneten Stromwert vom Stromausgang.	3,59 … 22,5 mA
Gemessener Strom	Zeigt aktuell gemessenen Stromwert vom Stromausgang.	0 … 30 mA

Ausgangswerte Impuls-/Frequenz-/Schaltausgang

Das Untermenü **Impuls-/Frequenz-/Schaltausgang 1 … n** enthält alle Parameter, um die aktuellen Messwerte zu jedem Impuls-/Frequenz-/Schaltausgang anzuzeigen.

Navigation
Menü "Diagnose" → Messwerte → Ausgangswerte → Impuls-/Frequenz-/Schaltausgang 1 … n

▶ **Impuls-/Frequenz-/Schaltausgang 1 … n**		
	Ausgangsfrequenz 1 … n	→ 📄 161

Impulsausgang 1 … n	→ 📄 161
Schaltzustand 1 … n	→ 📄 161

Parameterübersicht mit Kurzbeschreibung

Parameter	Voraussetzung	Beschreibung	Anzeige
Ausgangsfrequenz 1 … n	In Parameter **Betriebsart** ist die Option **Frequenz** ausgewählt.	Zeigt aktuell gemessenen Wert vom Frequenzausgang.	0,0 … 12 500,0 Hz
Impulsausgang 1 … n	In Parameter **Betriebsart** ist die Option **Impuls** ausgewählt.	Zeigt aktuell ausgegebene Impulsfrequenz an.	Positive Gleitkommazahl
Schaltzustand 1 … n	In Parameter **Betriebsart** ist die Option **Schalter** ausgewählt.	Zeigt aktuellen Zustand vom Schaltausgang.	▪ Offen ▪ Geschlossen

Ausgangswerte Relaisausgang

Das Untermenü **Relaisausgang 1 … n** enthält alle Parameter, um die aktuellen Messwerte zu jedem Relaisausgang anzuzeigen.

Navigation
Menü "Diagnose" → Messwerte → Ausgangswerte → Relaisausgang 1 … n

▶ **Relaisausgang 1 … n**	
Schaltzustand	→ 📄 161
Schaltzyklen	→ 📄 161
Max. Schaltzyklenanzahl	→ 📄 161

Parameterübersicht mit Kurzbeschreibung

Parameter	Beschreibung	Anzeige
Schaltzustand	Zeigt aktuellen Zustand des Relaisausgangs.	▪ Offen ▪ Geschlossen
Schaltzyklen	Zeigt Anzahl aller durchgeführten Schaltzyklen.	Positive Ganzzahl
Max. Schaltzyklenanzahl	Zeigt die maximale Anzahl gewährleisteter Schaltzyklen.	Positive Ganzzahl

11.5 Messgerät an Prozessbedingungen anpassen

Dazu stehen zur Verfügung:
- Grundeinstellungen mithilfe des Menü **Setup** (→ 📄 111)
- Erweiterte Einstellungen mithilfe des Untermenü **Erweitertes Setup** (→ 📄 136)

11.6 Summenzähler-Reset durchführen

Im Untermenü **Betrieb** erfolgt das Zurücksetzen der Summenzähler:
- Steuerung Summenzähler
- Alle Summenzähler zurücksetzen

Navigation
Menü "Betrieb" → Summenzähler-Bedienung

▶ Summenzähler-Bedienung	
Steuerung Summenzähler 1 … n	→ 📄 162
Vorwahlmenge 1 … n	→ 📄 162
Alle Summenzähler zurücksetzen	→ 📄 162

Parameterübersicht mit Kurzbeschreibung

Parameter	Voraussetzung	Beschreibung	Auswahl / Eingabe	Werkseinstellung
Steuerung Summenzähler 1 … n	In Parameter **Zuordnung Prozessgröße** von Untermenü **Summenzähler 1 … n** ist eine Prozessgröße ausgewählt.	Summenzählerwert steuern.	▪ Totalisieren ▪ Zurücksetzen + Anhalten ▪ Vorwahlmenge + Anhalten ▪ Zurücksetzen + Starten ▪ Vorwahlmenge + Starten ▪ Anhalten	Totalisieren
Vorwahlmenge 1 … n	In Parameter **Zuordnung Prozessgröße** von Untermenü **Summenzähler 1 … n** ist eine Prozessgröße ausgewählt.	Startwert für Summenzähler vorgeben. *Abhängigkeit* ℹ Für den Summenzähler wird die Einheit der ausgewählten Prozessgröße in Parameter **Einheit Summenzähler** festgelegt.	Gleitkommazahl mit Vorzeichen	0 l
Alle Summenzähler zurücksetzen	–	Alle Summenzähler auf Wert 0 zurücksetzen und starten.	▪ Abbrechen ▪ Zurücksetzen + Starten	Abbrechen

11.6.1 Funktionsumfang von Parameter "Steuerung Summenzähler"

Optionen	Beschreibung
Totalisieren	Der Summenzähler wird gestartet oder läuft weiter.
Zurücksetzen + Anhalten	Die Summierung wird angehalten und der Summenzähler auf Wert 0 zurückgesetzt.
Vorwahlmenge + Anhalten	Die Summierung wird angehalten und der Summenzähler auf seinen definierten Startwert aus Parameter **Vorwahlmenge** gesetzt.
Zurücksetzen + Starten	Der Summenzähler wird auf Wert 0 zurückgesetzt und die Summierung erneut gestartet.
Vorwahlmenge + Starten	Der Summenzähler wird auf seinen definierten Startwert aus Parameter **Vorwahlmenge** gesetzt und die Summierung erneut gestartet.
Anhalten	Die Summierung wird angehalten.

11.6.2 Funktionsumfang von Parameter "Alle Summenzähler zurücksetzen"

Optionen	Beschreibung
Abbrechen	Der Parameter wird ohne Aktion verlassen.
Zurücksetzen + Starten	Zurücksetzen aller Summenzähler auf den Wert 0 und Neustart der Summierung. Alle bisherigen aufsummierten Durchflussmengen werden dadurch gelöscht.

11.7 Messwerthistorie anzeigen

Im Gerät muss das Anwendungspaket **Extended HistoROM** freigeschaltet sein (Bestelloption), damit das Untermenü **Messwertspeicherung** erscheint. Dieses enthält alle Parameter für die Messwerthistorie.

Die Messwerthistorie ist auch verfügbar über:
- Anlagen-Asset-Management-Tool FieldCare → 97.
- Webbrowser

Funktionsumfang
- Speicherung von insgesamt 1000 Messwerten möglich
- 4 Speicherkanäle
- Speicherintervall für Messwertspeicherung einstellbar
- Anzeige des Messwertverlaufs für jeden Speicherkanal in Form eines Diagramms

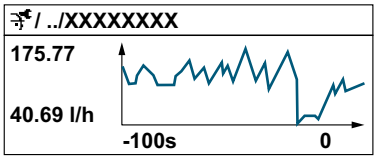

A0034352

- x-Achse: Zeigt je nach Anzahl der gewählten Kanäle 250 bis 1000 Messwerte einer Prozessgröße.
- y-Achse: Zeigt die ungefähre Messwertspanne und passt diese kontinuierlich an die laufende Messung an.

Wenn die Länge des Speicherintervalls oder die getroffene Zuordnung der Prozessgrößen zu den Kanälen geändert wird, wird der Inhalt des Messwertspeichers gelöscht.

Navigation
Menü "Diagnose" → Messwertspeicherung

▶ Messwertspeicherung	
Zuordnung 1. Kanal	→ 164
Zuordnung 2. Kanal	→ 164
Zuordnung 3. Kanal	→ 165
Zuordnung 4. Kanal	→ 165
Speicherintervall	→ 165

Datenspeicher löschen	→ 🗎 165
Messwertspeicherung	→ 🗎 165
Speicherverzögerung	→ 🗎 165
Messwertspeicherungssteuerung	→ 🗎 165
Messwertspeicherungsstatus	→ 🗎 165
Gesamte Speicherdauer	→ 🗎 165
▶ **Anzeige 1. Kanal**	
▶ **Anzeige 2. Kanal**	
▶ **Anzeige 3. Kanal**	
▶ **Anzeige 4. Kanal**	

Parameterübersicht mit Kurzbeschreibung

Parameter	Voraussetzung	Beschreibung	Auswahl / Eingabe / Anzeige	Werkseinstellung
Zuordnung 1. Kanal	Anwendungspaket **Extended HistoROM** ist verfügbar.	Prozessgröße zum Speicherkanal zuordnen.	▪ Aus ▪ Volumenfluss ▪ Massefluss ▪ Normvolumenfluss ▪ Fließgeschwindigkeit ▪ Leitfähigkeit * ▪ Elektroniktemperatur ▪ Stromausgang 1 * ▪ Stromausgang 2 * ▪ Stromausgang 3 * ▪ Stromausgang 4 * ▪ Rauschen * ▪ Spulenstrom-Anstiegszeit * ▪ Potenzial Referenzelektrode gegen PE * ▪ Belagsmesswert * ▪ Testpunkt 1 ▪ Testpunkt 2 ▪ Testpunkt 3	Aus
Zuordnung 2. Kanal	Anwendungspaket **Extended HistoROM** ist verfügbar. ℹ In Parameter **Software-Optionsübersicht** werden die aktuell aktivierten Software-Optionen angezeigt.	Prozessgröße zum Speicherkanal zuordnen.	Auswahlliste siehe Parameter **Zuordnung 1. Kanal** (→ 🗎 164)	Aus

Parameter	Voraussetzung	Beschreibung	Auswahl / Eingabe / Anzeige	Werkseinstellung
Zuordnung 3. Kanal	Anwendungspaket **Extended HistoROM** ist verfügbar. In Parameter **Software-Optionsübersicht** werden die aktuell aktivierten Software-Optionen angezeigt.	Prozessgröße zum Speicherkanal zuordnen.	Auswahlliste siehe Parameter **Zuordnung 1. Kanal** (→ 164)	Aus
Zuordnung 4. Kanal	Anwendungspaket **Extended HistoROM** ist verfügbar. In Parameter **Software-Optionsübersicht** werden die aktuell aktivierten Software-Optionen angezeigt.	Prozessgröße zum Speicherkanal zuordnen.	Auswahlliste siehe Parameter **Zuordnung 1. Kanal** (→ 164)	Aus
Speicherintervall	Anwendungspaket **Extended HistoROM** ist verfügbar.	Speicherintervall für die Messwertspeicherung definieren, das den zeitlichen Abstand der einzelnen Datenpunkte im Datenspeicher bestimmt.	0,1 … 3 600,0 s	1,0 s
Datenspeicher löschen	Anwendungspaket **Extended HistoROM** ist verfügbar.	Gesamten Datenspeicher löschen.	▪ Abbrechen ▪ Daten löschen	Abbrechen
Messwertspeicherung	–	Art der Messwertaufzeichnung auswählen.	▪ Überschreibend ▪ Nicht überschreibend	Überschreibend
Speicherverzögerung	In Parameter **Messwertspeicherung** ist die Option **Nicht überschreibend** ausgewählt.	Verzögerungszeit für die Messwertspeicherung eingeben.	0 … 999 h	0 h
Messwertspeicherungssteuerung	In Parameter **Messwertspeicherung** ist die Option **Nicht überschreibend** ausgewählt.	Messwertspeicherung starten und anhalten.	▪ Keine ▪ Löschen + starten ▪ Anhalten	Keine
Messwertspeicherungsstatus	In Parameter **Messwertspeicherung** ist die Option **Nicht überschreibend** ausgewählt.	Zeigt den Messwertspeicherungsstatus an.	▪ Ausgeführt ▪ Verzögerung aktiv ▪ Aktiv ▪ Angehalten	Ausgeführt
Gesamte Speicherdauer	In Parameter **Messwertspeicherung** ist die Option **Nicht überschreibend** ausgewählt.	Zeigt die gesamte Speicherdauer an.	Positive Gleitkommazahl	0 s

* Sichtbar in Abhängigkeit von Bestelloptionen oder Geräteeinstellungen

12 Diagnose und Störungsbehebung

12.1 Allgemeine Störungsbehebungen

Zur Vor-Ort-Anzeige

Fehler	Mögliche Ursachen	Behebung
Vor-Ort-Anzeige dunkel und keine Ausgangsignale	Versorgungsspannung stimmt nicht mit der Angabe auf dem Typenschild überein.	Richtige Versorgungsspannung anlegen .
Vor-Ort-Anzeige dunkel und keine Ausgangsignale	Versorgungsspannung ist falsch gepolt.	Versorgungsspannung umpolen.
Vor-Ort-Anzeige dunkel und keine Ausgangsignale	Anschlusskabel haben keinen Kontakt zu den Anschlussklemmen.	Kontaktierung der Kabel prüfen und gegebenenfalls korrigieren.
Vor-Ort-Anzeige dunkel und keine Ausgangsignale	Anschlussklemmen sind auf I/O-Elektronikmodul nicht korrekt gesteckt. Anschlussklemmen sind auf Hauptelektronikmodul nicht korrekt gesteckt.	Anschlussklemmen kontrollieren.
Vor-Ort-Anzeige dunkel und keine Ausgangsignale	I/O-Elektronikmodul ist defekt. Hauptelektronikmodul ist defekt.	Ersatzteil bestellen → 🗎 216.
Vor-Ort-Anzeige dunkel und keine Ausgangsignale	Verbindungsstecker zwischen Hauptelektronikmodul und Anzeigemodul ist nicht korrekt gesteckt.	Kontaktierung prüfen und gegebenenfalls korrigieren.
Vor-Ort-Anzeige dunkel und keine Ausgangsignale	Verbindungskabel ist nicht korrekt gesteckt.	1. Kontaktierung vom Elektrodenkabel prüfen und gegebenenfalls korrigieren. 2. Kontaktierung vom Spulenstromkabel prüfen und gegebenenfalls korrigieren.
Vor-Ort-Anzeige dunkel, aber Signalausgabe innerhalb des gültigen Bereichs	Anzeige ist zu hell oder zu dunkel eingestellt.	▪ Anzeige heller einstellen durch gleichzeitiges Drücken von ⊞ + Ⓔ. ▪ Anzeige dunkler einstellen durch gleichzeitiges Drücken von ⊟ + Ⓔ.
Vor-Ort-Anzeige dunkel, aber Signalausgabe innerhalb des gültigen Bereichs	Kabel des Anzeigemoduls ist nicht richtig eingesteckt.	Stecker korrekt auf Hauptelektronikmodul und Anzeigemodul einstecken.
Vor-Ort-Anzeige dunkel, aber Signalausgabe innerhalb des gültigen Bereichs	Anzeigemodul ist defekt.	Ersatzteil bestellen → 🗎 216.
Hintergrundbeleuchtung der Vor-Ort-Anzeige rot	Diagnoseereignis mit Diagnoseverhalten "Alarm" eingetreten.	Behebungsmaßnahmen durchführen → 🗎 181
Text auf Vor-Ort-Anzeige erscheint in einer fremden, nicht verständlichen Sprache.	Fremde Bediensprache ist eingestellt.	1. 2 s ⊟ + ⊞ drücken ("Home-Position"). 2. Ⓔ drücken. 3. In Parameter **Display language** (→ 🗎 142) die gewünschte Sprache einstellen.
Meldung auf Vor-Ort-Anzeige: "Communication Error" "Check Electronics"	Die Kommunikation zwischen Anzeigemodul und Elektronik ist unterbrochen.	▪ Kabel und Verbindungsstecker zwischen Hauptelektronikmodul und Anzeigemodul prüfen. ▪ Ersatzteil bestellen → 🗎 216.

Zu Ausgangssignalen

Fehler	Mögliche Ursachen	Behebung
Signalausgabe außerhalb des gültigen Bereichs	Hauptelektronikmodul ist defekt.	Ersatzteil bestellen → 🗎 216.
Gerät zeigt auf Vor-Ort-Anzeige richtigen Wert an, aber Signalausgabe falsch, jedoch im gültigen Bereich.	Parametrierfehler	Parametrierung prüfen und korrigieren.
Gerät misst falsch.	Parametrierfehler oder Gerät wird außerhalb des Anwendungsbereichs betrieben.	1. Parametrierung prüfen und korrigieren. 2. Angegebene Grenzwerte in den "Technischen Daten" einhalten.

Zum Zugriff

Fehler	Mögliche Ursachen	Behebung
Kein Schreibzugriff auf Parameter möglich	Hardware-Schreibschutz aktiviert	Verriegelungsschalter auf Hauptelektronikmodul in Position **OFF** bringen → 🗎 153.
Kein Schreibzugriff auf Parameter möglich	Aktuelle Anwenderrolle hat eingeschränkte Zugriffsrechte	1. Anwenderrolle prüfen → 🗎 85. 2. Korrekten kundenspezifischen Freigabecode eingeben → 🗎 85.
Keine Verbindung via PROFINET	PROFINET Buskabel falsch angeschlossen	Klemmenbelegung prüfen → 🗎 42.
Keine Verbindung via PROFINET	Gerätestecker falsch angeschlossen	Pinbelegung der Gerätestecker prüfen .
Kein Verbindungsaufbau zum Webserver	Webserver deaktiviert	Via Bedientool "FieldCare" oder "DeviceCare" prüfen, ob Webserver des Messgeräts aktiviert ist, und gegebenenfalls aktivieren→ 🗎 92.
	Falsche Einstellungen der Ethernet-Schnittstelle vom Computer	1. Eigenschaften vom Internetprotokoll (TCP/IP) prüfen → 🗎 88→ 🗎 88. 2. Netzwerkeinstellungen mit IT-Verantwortlichem prüfen.
Kein Verbindungsaufbau zum Webserver	▪ Falsche IP-Adresse ▪ IP-Adresse nicht bekannt	1. Bei Hardwareadressierung: Messumformer öffnen und eingestellte IP-Adresse prüfen (Letztes Oktett). 2. IP-Adresse des Messgeräts mit Netzwerkverantwortlichem prüfen. 3. Wenn IP-Adresse nicht bekannt: Auf dem I/O-Elektronikmodul DIP-Schalter Nr. 10 auf ON setzen, Gerät neu starten und IP-Adresse ab Werk 192.168.1.212 eingeben.
	Webbrowsereinstellung "Proxyserver für LAN verwenden" aktiv	Die Verwendung des Proxyservers in den Web-Browser-Einstellungen des Computers deaktivieren. Am Beispiel MS Internet Explorer: 1. Unter *Systemsteuerung* die *Internetoptionen* aufrufen. 2. Registerkarte *Verbindungen* auswählen und dort *LAN-Einstellungen* doppelklicken. 3. In den *LAN-Einstellungen* die Verwendung des Proxyservers deaktivieren und mit *OK* bestätigen.

Fehler	Mögliche Ursachen	Behebung
	Neben der aktiven Netzwerkverbindung zum Messgerät werden weitere Netzwerkverbindungen genutzt.	▪ Sicherstellen, dass keine weiteren Netzverbindungen vom Computer (auch nicht WLAN) existieren und andere Programme mit Netzwerkzugriff auf dem Computer schließen. ▪ Bei Verwendung einer "Docking station" für Notebooks darauf achten, dass keine Netzwerkverbindung zu einem anderen Netzwerk aktiv ist.
Kein Verbindungsaufbau zum Webserver	Falsche WLAN-Zugangsdaten	▪ WLAN-Netzwerkstatus prüfen. ▪ Erneut mit WLAN-Zugangsdaten beim Gerät anmelden. ▪ Prüfen, dass WLAN beim Messgerät und Bediengerät aktiviert ist → 🗎 88.
	WLAN-Kommunikation deaktiviert	–
Kein Verbindungsaufbau zum Webserver, FieldCare oder DeviceCare	Kein WLAN-Netzwerk verfügbar	▪ Prüfen, ob WLAN-Empfang vorhanden: LED am Anzeigemodul leuchtet blau ▪ Prüfen, ob die WLAN-Verbindung aktiviert ist: LED am Anzeigemodul blinkt blau ▪ Gerätefunktion einschalten.
Keine oder instabile Netzwerkverbindung	WLAN-Netzwerk schwach.	▪ Bediengerät außerhalb Empfangsbereich: Netzstatus auf Bediengerät prüfen. ▪ Zur Verbesserung der Netzwerkleistung: Externe WLAN-Antenne verwenden.
	Parallele WLAN- und Ethernet-Kommunikation	▪ Netzwerkeinstellungen prüfen. ▪ Temporär nur WLAN als Schnittstelle aktivieren.
Webbrowser eingefroren und keine Bedienung mehr möglich	Datentransfer aktiv	Warten, bis Datentransfer oder laufende Aktion abgeschlossen ist.
	Verbindungsabbruch	1. Kabelverbindung und Spannungsversorgung prüfen. 2. Webbrowser refreshen und gegebenenfalls neu starten.
Anzeige der Inhalte im Webbrowser schlecht lesbar oder unvollständig	Verwendeter Webbrowserversion ist nicht optimal.	1. Korrekte Webbrowserversion verwenden → 🗎 87. 2. Zwischenspeicher des Webbrowsers leeren und Webbrowser neu starten.
	Ansichtseinstellungen sind nicht passend.	Schriftgröße/Anzeigeverhältnis vom Webbrowser anpassen.
Keine oder unvollständige Darstellung der Inhalte im Webbrowser	▪ JavaScript nicht aktiviert ▪ JavaScript nicht aktivierbar	1. JavaScript aktivieren. 2. Als IP-Adresse http://XXX.XXX.X.XXX/basic.html eingeben.

Fehler	Mögliche Ursachen	Behebung
Bedienung mit FieldCare oder DeviceCare via Serviceschnittstelle CDI-RJ45 (Port 8000)	Firewall des Computers oder Netzwerks verhindert Kommunikation	Je nach Einstellungen der verwendeten Firewall auf dem Computer bzw. im Netzwerk, muss die Firewall für den FieldCare-/DeviceCare-Zugriff deaktiviert oder angepasst werden.
Flashen der Firmware mit FieldCare oder DeviceCare via Serviceschnittstelle CDI-RJ45 (via Port 8000 oder TFTP-Ports)	Firewall des Computers oder Netzwerks verhindert Kommunikation	Je nach Einstellungen der verwendeten Firewall auf dem Computer bzw. im Netzwerk, muss die Firewall für den FieldCare-/DeviceCare-Zugriff deaktiviert oder angepasst werden.

Zur Systemintegration

Fehler	Mögliche Ursachen	Behebung
Gerätename wird nicht korrekt dargestellt und enthält Codierungen.	Über das Automatisierungssystem wurde ein Gerätename vorgegeben der einen oder mehrere Unterstriche enthält.	Über das Automatisierungssystem einen korrekten Gerätenamen (ohne Unterstriche) vorgegeben.

12.2 Diagnoseinformation via Leuchtdioden

12.2.1 Messumformer

Proline 500 – digital

Verschiedene Leuchtdioden (LED) im Messumformer liefern Informationen zum Gerätestatus.

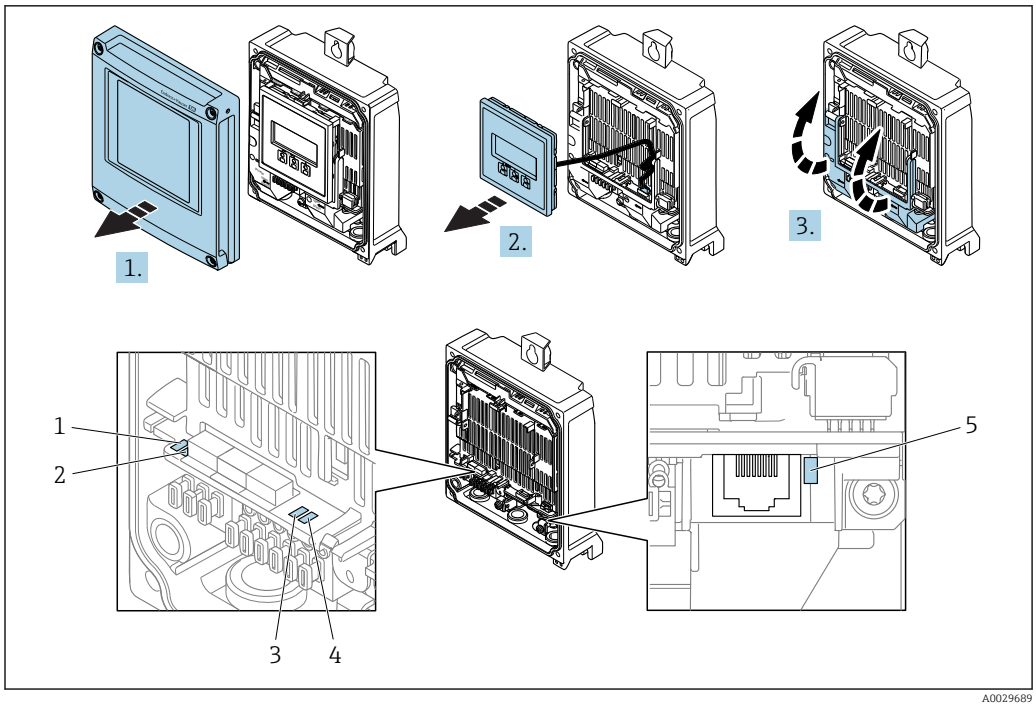

A0029689

1 *Versorgungsspannung*
2 *Gerätestatus*
3 *Blinking/Netzwerkstatus*
4 *Port 1 aktiv: PROFINET*
5 *Port 2 aktiv: PROFINET und Serviceschnittstelle (CDI)*

1. Gehäusedeckel öffnen.
2. Anzeigemodul entfernen.
3. Klemmenabdeckung hochklappen.

LED		Farbe	Bedeutung
1	Versorgungsspannung	Aus	Versorgungsspannung ist aus oder zu niedrig.
		Grün	Versorgungsspannung ist ok.
2	Gerätestatus (Normalbetrieb)	Aus	Firmwarefehler
		Grün	Gerätestatus ist ok.
		Grün blinkend	Gerät ist nicht konfiguriert.
		Rot blinkend	Diagnoseereignis mit Diagnoseverhalten "Warnung" ist aufgetreten.
		Rot	Diagnoseereignis mit Diagnoseverhalten "Alarm" ist aufgetreten.
		Rot/grün blinkend	Gerät startet neu.
2	Gerätestatus (Beim Aufstarten)	Rot langsam blinkend	Wenn > 30 Sekunden: Problem mit dem Bootloader.
		Rot schnell blinkend	Wenn > 30 Sekunden: Kompatibilitätsproblem beim Einlesen der Firmware.
3	Blinking/ Netzwerkstatus	Grün	Zyklischer Datenaustausch ist aktiv.
		Grün blinkend	Nach Anforderung über das Automatisierungssystem: Blinkfrequenz: 1 Hz (Blinking-Funktionalität: 500 ms an, 500 ms aus) Zyklischer Datenaustausch nicht aktiv, es ist keine IP-Adresse verfügbar: Blinkfrequenz: 3 Hz

LED		Farbe	Bedeutung
		Rot	IP-Adresse ist verfügbar, aber es besteht keine Verbindung zum Automatisierungssystem.
		Rot blinkend	Zyklischer Datenaustausch war aktiv, aber Verbindung wurde unterbrochen: Blinkfrequenz: 3 Hz
4	Port 1 aktiv: PROFINET	Aus	Nicht angeschlossen oder keine Verbindung hergestellt.
		Weiß	Angeschlossen und Verbindung hergestellt.
		Weiß blinkend	Kommunikation nicht aktiv.
5	Port 2 aktiv: PROFINET und Serviceschnittstelle (CDI)	Aus	Nicht angeschlossen oder keine Verbindung hergestellt.
		Gelb	Angeschlossen und Verbindung hergestellt.
		Gelb blinkend	Kommunikation nicht aktiv.

Proline 500

Verschiedene Leuchtdioden (LED) im Messumformer liefern Informationen zum Gerätestatus.

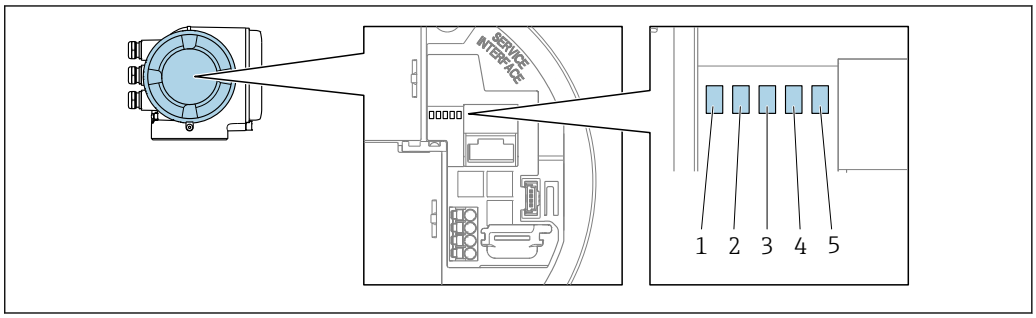

A0029629

1 *Versorgungsspannung*
2 *Gerätestatus*
3 *Blinking/Netzwerkstatus*
4 *Port 1 aktiv: PROFINET*
5 *Port 2 aktiv: PROFINET und Serviceschnittstelle (CDI)*

LED		Farbe	Bedeutung
1	Versorgungsspannung	Aus	Versorgungsspannung ist aus oder zu niedrig.
		Grün	Versorgungsspannung ist ok.
2	Gerätestatus (Normalbetrieb)	Aus	Firmwarefehler.
		Grün	Gerätestatus ist ok.
		Grün blinkend	Gerät ist nicht konfiguriert.
		Rot blinkend	Diagnoseereignis mit Diagnoseverhalten "Warnung" ist aufgetreten.
		Rot	Diagnoseereignis mit Diagnoseverhalten "Alarm" ist aufgetreten.
		Rot/grün blinkend	Gerät startet neu.
2	Gerätestatus (Beim Aufstarten)	Rot langsam blinkend	Wenn > 30 Sekunden: Problem mit dem Bootloader.
		Rot schnell blinkend	Wenn > 30 Sekunden: Kompatibilitätsproblem beim Einlesen der Firmware.
3	Blinking/ Netzwerkstatus	Grün	Zyklischer Datenaustausch ist aktiv.

LED		Farbe	Bedeutung
		Grün blinkend	Nach Anforderung über das Automatisierungssystem: Blinkfrequenz: 1 Hz (Blinking-Funktionalität: 500 ms an, 500 ms aus) Zyklischer Datenaustausch nicht aktiv, es ist keine IP-Adresse verfügbar: Blinkfrequenz: 3 Hz
		Rot	IP-Adresse ist verfügbar, aber es besteht keine Verbindung zum Automatisierungssystem
		Rot blinkend	Zyklischer Datenaustausch war aktiv, aber Verbindung wurde unterbrochen: Blinkfrequenz: 3 Hz
4	Port 1 aktiv: PROFINET	Aus	Nicht angeschlossen oder keine Verbindung hergestellt.
		Weiß	Angeschlossen und Verbindung hergestellt.
		Weiß blinkend	Kommunikation nicht aktiv.
5	Port 2 aktiv: PROFINET und Serviceschnittstelle (CDI)	Aus	Nicht angeschlossen oder keine Verbindung hergestellt.
		Gelb	Angeschlossen und Verbindung hergestellt.
		Gelb blinkend	Kommunikation nicht aktiv.

12.2.2 Anschlussgehäuse Messaufnehmer

Proline 500 – digital

Verschiedene Leuchtdioden (LED) auf dem ISEM-Elektronik (Intelligentes Sensor Elektronik Modul) im Anschlussgehäuse des Messaufnehmers liefern Informationen zum Gerätestatus.

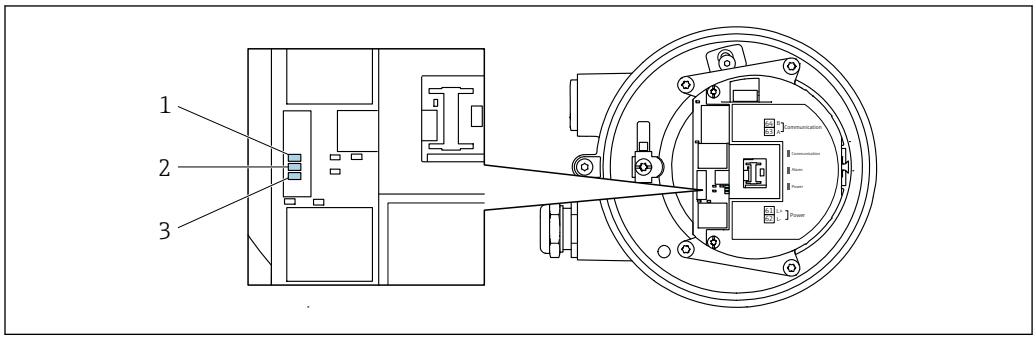

A0029699

1 Kommunikation
2 Gerätestatus
3 Versorgungsspannung

LED		Farbe	Bedeutung
1	Kommunikation	Weiß	Kommunikation aktiv.
2	Gerätestatus (Normalbetrieb)	Rot	Fehler
		Rot blinkend	Warnung
2	Gerätestatus (Beim Aufstarten)	Rot langsam blinkend	Wenn > 30 Sekunden: Problem mit dem Bootloader.
		Rot schnell blinkend	Wenn > 30 Sekunden: Kompatibilitätsproblem beim Einlesen der Firmware.

LED	Farbe	Bedeutung
3 Versorgungsspannung	Grün	Versorgungsspannung ist ok.
	Aus	Versorgungsspannung ist aus oder zu niedrig.

12.3 Diagnoseinformation auf Vor-Ort-Anzeige

12.3.1 Diagnosemeldung

Störungen, die das Selbstüberwachungssystem des Messgeräts erkennt, werden als Diagnosemeldung im Wechsel mit der Betriebsanzeige angezeigt.

Betriebsanzeige im Störungsfall	Diagnosemeldung

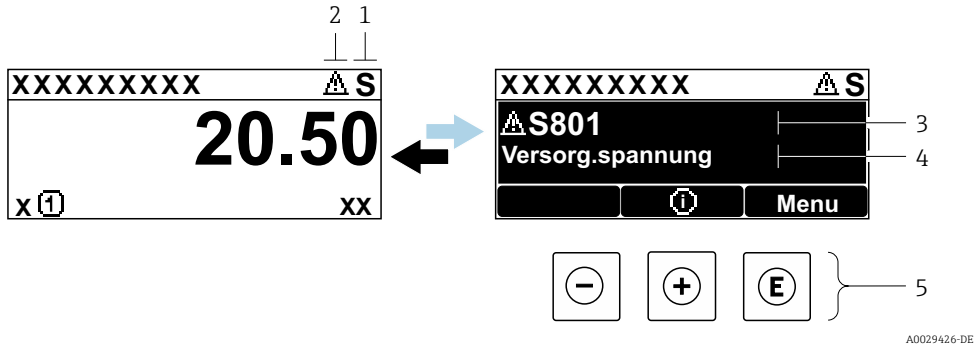

1 *Statussignal*
2 *Diagnoseverhalten*
3 *Diagnoseverhalten mit Diagnosecode*
4 *Kurztext*
5 *Bedienelemente*

Wenn mehrere Diagnoseereignisse gleichzeitig anstehen, wird nur die Diagnosemeldung von dem Diagnoseereignis mit der höchsten Priorität angezeigt.

Weitere aufgetretene Diagnoseereignisse sind im Menü **Diagnose** abrufbar:
- Via Parameter → 📄 208
- Via Untermenüs → 📄 209

Statussignale

Die Statussignale geben Auskunft über den Zustand und die Verlässlichkeit des Geräts, indem sie die Ursache der Diagnoseinformation (Diagnoseereignis) kategorisieren.

Die Statussignale sind gemäß VDI/VDE 2650 und NAMUR-Empfehlung NE 107 klassifiziert: F = Failure, C = Function Check, S = Out of Specification, M = Maintenance Required

Symbol	Bedeutung
F	**Ausfall** Es liegt ein Gerätefehler vor. Der Messwert ist nicht mehr gültig.
C	**Funktionskontrolle** Das Gerät befindet sich im Service-Modus (z.B. während einer Simulation).
S	**Außerhalb der Spezifikation** Das Gerät wird betrieben: Außerhalb seiner technischen Spezifikationsgrenzen (z.B. außerhalb des Prozesstemperaturbereichs)
M	**Wartungsbedarf** Es ist eine Wartung erforderlich. Der Messwert ist weiterhin gültig.

Diagnoseverhalten

Symbol	Bedeutung
	Alarm ▪ Die Messung wird unterbrochen. ▪ Signalausgänge und Summenzähler nehmen den definierten Alarmzustand an. ▪ Eine Diagnosemeldung wird generiert.
	Warnung Die Messung wird fortgesetzt. Die Signalausgänge und Summenzähler werden nicht beeinflusst. Es wird eine Diagnosemeldung generiert.

Diagnoseinformation

Die Störung kann mithilfe der Diagnoseinformation identifiziert werden. Der Kurztext hilft dabei, indem er einen Hinweis zur Störung liefert. Zusätzlich ist der Diagnoseinformation auf der Vor-Ort-Anzeige das dazugehörige Symbol für das Diagnoseverhalten vorangestellt.

Bedienelemente

Taste	Bedeutung
	Plus-Taste *Bei Menü, Untermenü* Öffnet die Meldung zu den Behebungsmaßnahmen.
	Enter-Taste *Bei Menü, Untermenü* Öffnet das Bedienmenü.

12.3.2 Behebungsmaßnahmen aufrufen

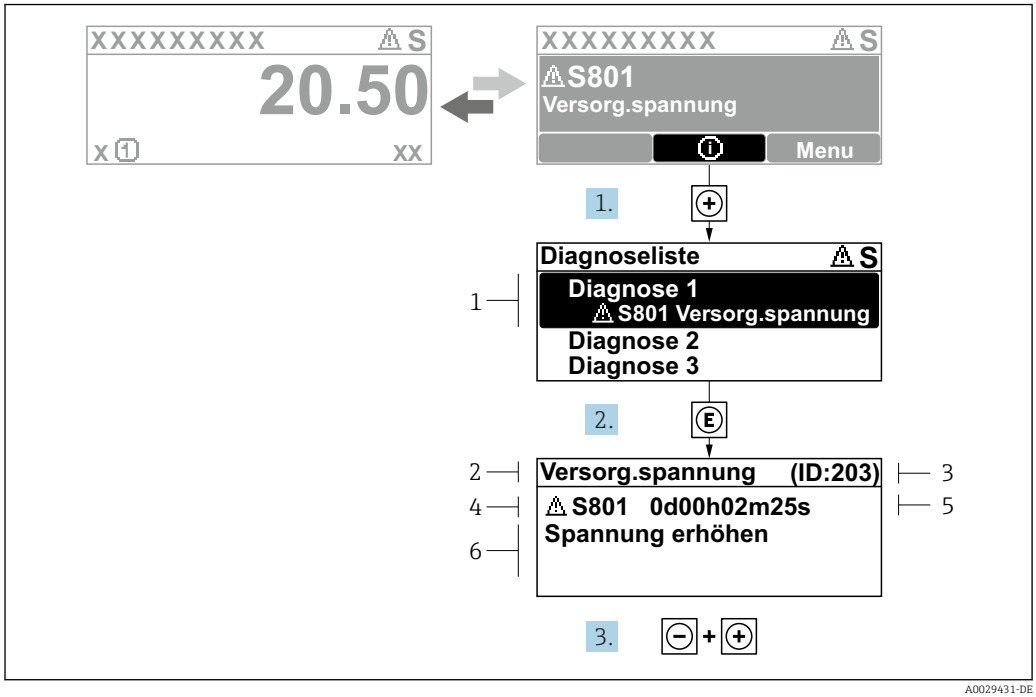

41 *Meldung zu Behebungsmaßnahmen*

1 *Diagnoseinformation*
2 *Kurztext*
3 *Service-ID*
4 *Diagnoseverhalten mit Diagnosecode*
5 *Betriebszeit des Auftretens*
6 *Behebungsmaßnahmen*

1. Der Anwender befindet sich in der Diagnosemeldung.
   ⊞ drücken (ⓘ-Symbol).
   ↳ Das Untermenü **Diagnoseliste** öffnet sich.
2. Das gewünschte Diagnoseereignis mit ⊞ oder ⊟ auswählen und Ⓔ drücken.
   ↳ Die Meldung zu den Behebungsmaßnahmen öffnet sich.
3. Gleichzeitig ⊟ + ⊞ drücken.
   ↳ Die Meldung zu den Behebungsmaßnahmen wird geschlossen.

Der Anwender befindet sich innerhalb des Menü **Diagnose** auf einem Diagnoseereignis-Eintrag: z.B. im Untermenü **Diagnoseliste** oder Parameter **Letzte Diagnose**.

1. Ⓔ drücken.
   ↳ Die Meldung zu den Behebungsmaßnahmen des ausgewählten Diagnoseereignisses öffnet sich.
2. Gleichzeitig ⊟ + ⊞ drücken.
   ↳ Die Meldung zu den Behebungsmaßnahmen wird geschlossen.

12.4 Diagnoseinformation im Webbrowser

12.4.1 Diagnosemöglichkeiten

Störungen, die das Messgeräts erkennt, werden im Webbrowser nach dem Einloggen auf der Startseite angezeigt.

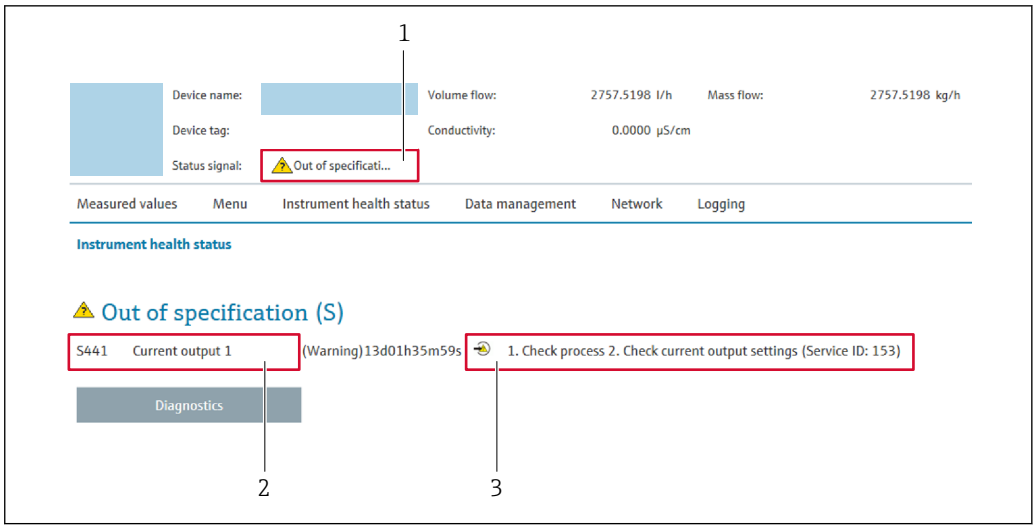

A0031056

1 *Statusbereich mit Statussignal*
2 *Diagnoseinformation*
3 *Behebungsmaßnahmen mit Service-ID*

Zusätzlich lassen sich im Menü **Diagnose** aufgetretene Diagnoseereignisse anzeigen:
- Via Parameter → 📄 208
- Via Untermenü → 📄 209

Statussignale

Die Statussignale geben Auskunft über den Zustand und die Verlässlichkeit des Geräts, indem sie die Ursache der Diagnoseinformation (Diagnoseereignis) kategorisieren.

Symbol	Bedeutung
⊗	**Ausfall** Es liegt ein Gerätefehler vor. Der Messwert ist nicht mehr gültig.
▽	**Funktionskontrolle** Das Gerät befindet sich im Service-Modus (z.B. während einer Simulation).
⚠	**Außerhalb der Spezifikation** Das Gerät wird betrieben: Außerhalb seiner technischen Spezifikationsgrenzen (z.B. außerhalb des Prozesstemperaturbereichs)
◇	**Wartungsbedarf** Es ist eine Wartung erforderlich. Der Messwert ist weiterhin gültig.

Die Statussignale sind gemäß VDI/VDE 2650 und NAMUR-Empfehlung NE 107 klassifiziert.

12.4.2 Behebungsmaßnahmen aufrufen

Um Störungen schnell beseitigen zu können, stehen zu jedem Diagnoseereignis Behebungsmaßnahmen zur Verfügung. Diese werden neben dem Diagnoseereignis mit seiner dazugehörigen Diagnoseinformation in roter Farbe angezeigt.

12.5 Diagnoseinformation in FieldCare oder DeviceCare

12.5.1 Diagnosemöglichkeiten

Störungen, die das Messgerät erkennt, werden im Bedientool nach dem Verbindungsaufbau auf der Startseite angezeigt.

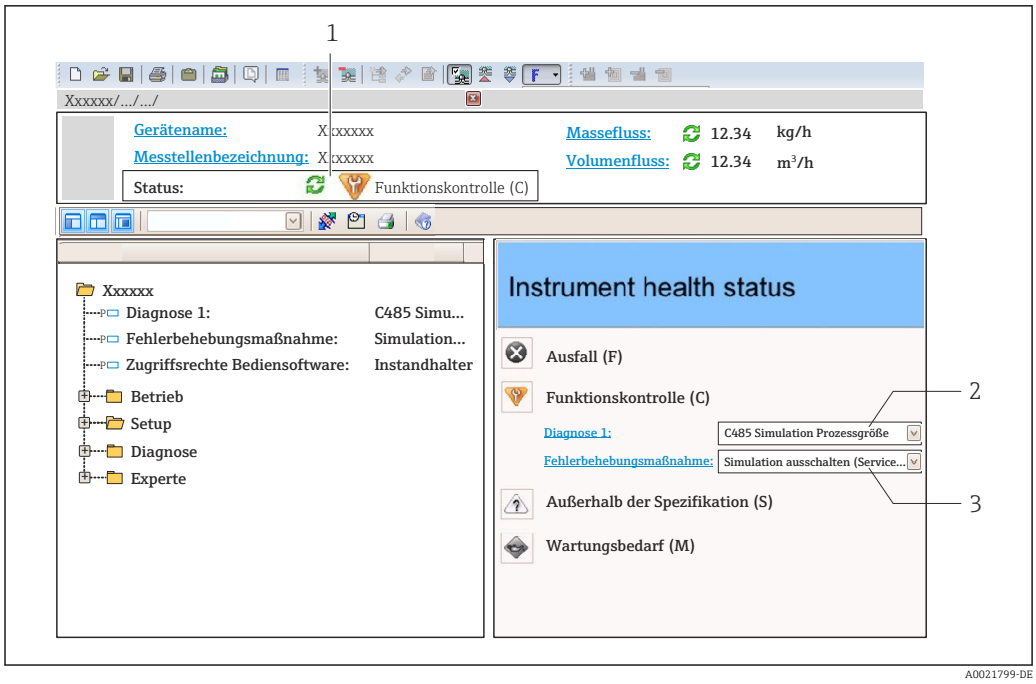

1 *Statusbereich mit Statussignal* → 📄 *174*
2 *Diagnoseinformation* → 📄 *175*
3 *Behebungsmaßnahmen mit Service-ID*

Zusätzlich lassen sich im Menü **Diagnose** aufgetretene Diagnoseereignisse anzeigen:
- Via Parameter → 📄 208
- Via Untermenü → 📄 209

Diagnoseinformation

Die Störung kann mithilfe der Diagnoseinformation identifiziert werden. Der Kurztext hilft dabei, indem er einen Hinweis zur Störung liefert. Zusätzlich ist der Diagnoseinformation auf der Vor-Ort-Anzeige das dazugehörige Symbol für das Diagnoseverhalten vorangestellt.

12.5.2 Behebungsmaßnahmen aufrufen

Um Störungen schnell beseitigen zu können, stehen zu jedem Diagnoseereignis Behebungsmaßnahmen zur Verfügung:
- Auf der Startseite
  Behebungsmaßnahmen werden unterhalb der Diagnoseinformation in einem separaten Feld angezeigt.
- Im Menü **Diagnose**
  Behebungsmaßnahmen sind im Arbeitsbereich der Bedienoberfläche abrufbar.

Der Anwender befindet sich innerhalb des Menü **Diagnose**.

1. Den gewünschten Parameter aufrufen.
2. Rechts im Arbeitsbereich mit dem Cursor über den Parameter fahren.
   ↳ Ein Tooltipp mit Behebungsmaßnahmen zum Diagnoseereignis erscheint.

12.6 Diagnoseinformationen anpassen

12.6.1 Diagnoseverhalten anpassen

Jeder Diagnoseinformation ist ab Werk ein bestimmtes Diagnoseverhalten zugeordnet. Diese Zuordnung kann der Anwender bei bestimmten Diagnoseinformationen im Untermenü **Diagnoseverhalten** ändern.

Experte → System → Diagnoseeinstellungen → Diagnoseverhalten

Verfügbare Diagnoseverhalten

Die folgenden Diagnoseverhalten können zugeordnet werden:

Diagnoseverhalten	Beschreibung
Alarm	Das Gerät unterbricht die Messung. Die Summenzähler nehmen den definierten Alarmzustand an. Eine Diagnosemeldung wird generiert.
Warnung	Das Gerät misst weiter. Die Messwertausgabe via PROFINET und Summenzähler werden nicht beeinflusst. Es wird eine Diagnosemeldung generiert.
Nur Logbucheintrag	Das Gerät misst weiter. Die Diagnosemeldung wird nur im Untermenü **Ereignislogbuch** (Untermenü **Ereignisliste**) und nicht im Wechsel zur Betriebsanzeige angezeigt.
Aus	Das Diagnoseereignis wird ignoriert und weder eine Diagnosemeldung generiert noch eingetragen.

Darstellung des Messwertstatus

Werden Module mit Eingangsdaten (z.B. Analog Input Module, Diskrete Input Module, Summenzähler Module, Heartbeat Module) für die zyklische Datenübertragung konfiguriert, so wird der Messwertstatus gemäß PROFIBUS PA Profil 3.02 Spezifikation codiert und zusammen mit dem Messwert über das Status-Byte an den PROFINET Controller übertragen. Das Status-Byte ist in die Segmente Quality, Quality Substatus und Limits (Grenzwerte) unterteilt.

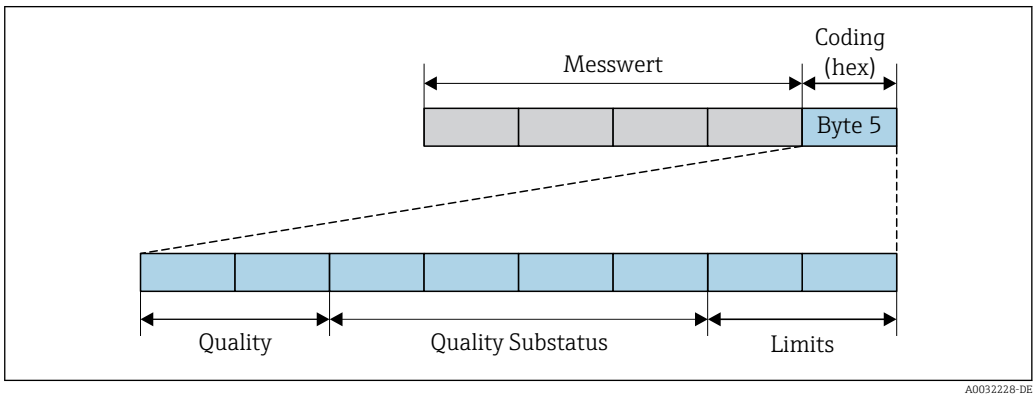

42 *Struktur des Status-Byte*

Der Inhalt des Status-Byte ist dabei abhängig vom konfigurierten Fehlerverhalten im jeweiligen Funktionsblock. Je nachdem, welches Fehlerverhalten eingestellt wurde, werden über das Status-Byte Statusinformationen gemäß PROFIBUS PA Profil Spezifikation 3.02 an die PROFINET Steuerung übertragen. Die beiden Bits für die Grenzwerte (Limits) besitzen immer den Wert 0.

Unterstütze Statusinformationen

Status	Kodierung (hex)
BAD - Maintenance alarm	0x24
BAD - Process related	0x28
BAD - Function check	0x3C
UNCERTAIN - Initial value	0x4F
UNCERTAIN - Maintenance demanded	0x68
UNCERTAIN - Process related	0x78
GOOD - OK	0x80
GOOD - Maintenance demanded	0xA8
GOOD - Function check	0xBC

Messwert- und Gerätestatus über Diagnoseverhalten bestimmen

Mit der Zuweisung des Diagnoseverhaltens wird auch der Messwert- und Gerätestatus für die Diagnoseinformation verändert. Der Messwert- und Gerätestatus ist abhängig von der Auswahl des Diagnoseverhaltens und davon, in welcher Gruppe sich die Diagnoseinformation befindet.

Die Diagnoseinformationen sind wie folgt gruppiert:
- Diagnoseinformationen zum Sensor: Diagnosenummer 000…199 → 📄 180
- Diagnoseinformationen zur Elektronik: Diagnosenummer 200…399 → 📄 180
- Diagnoseinformationen zur Konfiguration: Diagnosenummer 400…599 → 📄 181
- Diagnoseinformationen zum Prozess: Diagnosenummer 800…999 → 📄 181

Abhängig davon, in welcher Gruppe sich die Diagnoseinformation befindet, sind folgender Messwert- und Gerätestatus dem jeweiligen Diagnoseverhalten fest zugeordnet:

Diagnoseinformationen zum Sensor: Diagnosenummer 000…199

Diagnoseverhalten (konfigurierbar)	Messwertstatus (fest zugeordnet)				Gerätediagnose (fest zugeordnet)
	Quality	Quality Substatus	Coding (hex)	Kategorie (NE107)	
Alarm	BAD	Maintenance alarm	0x24	F (Failure)	Maintenance alarm
Warnung	GOOD	Maintenance demanded	0xA8	M (Maintenance)	Maintenance demanded
Nur Logbuch	GOOD	ok	0x80	–	–
Aus					

Diagnoseinformationen zur Elektronik: Diagnosenummer 200…399

Diagnosenummer 200…301, 303…399

Diagnoseverhalten (konfigurierbar)	Messwertstatus (fest zugeordnet)				Gerätediagnose (fest zugeordnet)
	Quality	Quality Substatus	Coding (hex)	Kategorie (NE107)	
Alarm	BAD	Maintenance alarm	0x24	F (Failure)	Maintenance alarm
Warnung					
Nur Logbuch	GOOD	ok	0x80…0x8E	–	–
Aus					

Diagnoseinformation 302

Diagnoseverhalten (konfigurierbar)	Messwertstatus (fest zugeordnet)				Gerätediagnose (fest zugeordnet)
	Quality	Quality Substatus	Coding (hex)	Kategorie (NE107)	
Alarm	BAD	Function Check, local override	0x24	C	Function Check
Warnung	GOOD	Function Check	0xBC...0xBF	–	–

Während der Durchführung einer internen oder externen Heartbeat Verifikation wird die Diagnoseinformation 302 (Geräteverifikation aktiv) ausgegeben.
- Signalstatus: Function Check
- Diagnoseverhalten wählbar: Alarm oder Warnung (Werkseinstellung)

Mit dem Start der Heartbeat Verifikation wird die Messwerterfassung unterbrochen, es wird der letzte gültige Messwert ausgegeben und die Summzähler werden gestoppt.

Diagnoseinformationen zur Konfiguration: Diagnosenummer 400...599

Diagnoseverhalten (konfigurierbar)	Messwertstatus (fest zugeordnet)				Gerätediagnose (fest zugeordnet)
	Quality	Quality Substatus	Coding (hex)	Kategorie (NE107)	
Alarm	BAD	Process related	0x28	F (Failure)	Invalid process condition
Warnung	UNCER-TAIN	Process related	0x78	S (Out of specifi-cation)	Invalid process condition
Nur Logbuch	GOOD	ok	0x80	–	–
Aus					

Diagnoseinformationen zum Prozess: Diagnosenummer 800...999

Diagnoseverhalten (konfigurierbar)	Messwertstatus (fest zugeordnet)				Gerätediagnose (fest zugeordnet)
	Quality	Quality Substatus	Coding (hex)	Kategorie (NE107)	
Alarm	BAD	Process related	0x28	F (Failure)	Invalid process condition
Warnung	UNCER-TAIN	Process related	0x78	S (Out of specifi-cation)	Invalid process condition
Nur Logbuch	GOOD	ok	0x80	–	–
Aus					

12.7 Übersicht zu Diagnoseinformationen

Verfügt das Messgerät über ein oder mehrere Anwendungspakete, erweitert sich die Anzahl der Diagnoseinformationen und der betroffenen Messgrößen.

Bei einigen Diagnoseinformationen ist das Diagnoseverhalten veränderbar. Diagnose-information anpassen → 📖 179

12.7.1 Diagnose zum Sensor

Diagnoseinformation			Behebungsmaßnahmen	Beeinflusste Messgrößen
Nr.	Kurztext			
043	Sensorkurzschluss		1. Sensorkabel und Sensor prüfen 2. Heartbeat Verification ausführen 3. Sensorkabel oder Sensor ersetzen	▪ Leitfähigkeit ▪ Korrigierte Leitfähigkeit ▪ Dichte ▪ Elektroniktemperatur ▪ Fließgeschwindigkeit ▪ Massefluss ▪ Spulenstrom-Anstiegszeit ▪ Potenzial Referenzelektrode gegen PE ▪ Rauschen ▪ Normdichte ▪ Normvolumenfluss ▪ Temperatur ▪ Status ▪ Volumenfluss
	Messgrößenstatus [ab Werk] [1]			
	Quality	Good		
	Quality substatus	Ok		
	Coding (hex)	0x80 ... 0x83		
	Statussignal	S		
	Diagnoseverhalten	Warning		

1) Diagnoseverhalten ist änderbar. Dadurch ändert sich der gesamte Messgrößenstatus.

Diagnoseinformation			Behebungsmaßnahmen	Beeinflusste Messgrößen
Nr.	Kurztext			
082	Datenspeicher		1. Modulverbindungen prüfen 2. Service kontaktieren	▪ Leitfähigkeit ▪ Korrigierte Leitfähigkeit ▪ Messwerte 1 ▪ Messwerte 2 ▪ Messwerte 3 ▪ Dichte ▪ Elektroniktemperatur ▪ Fließgeschwindigkeit ▪ Massefluss ▪ Spulenstrom-Anstiegszeit ▪ Potenzial Referenzelektrode gegen PE ▪ Rauschen ▪ Normdichte ▪ Normvolumenfluss ▪ Temperatur ▪ Status ▪ Volumenfluss
	Messgrößenstatus			
	Quality	Bad		
	Quality substatus	Maintenance alarm		
	Coding (hex)	0x24 ... 0x27		
	Statussignal	F		
	Diagnoseverhalten	Alarm		

Diagnoseinformation			Behebungsmaßnahmen	Beeinflusste Messgrößen
Nr.	**Kurztext**			
083	Speicherinhalt		1. Gerät neu starten 2. Sicherung des HistoROM S-DAT wiederherstellen (Parameter 'Gerät zurücksetzen') 3. HistoROM S-DAT ersetzen	▪ Leitfähigkeit ▪ Korrigierte Leitfähigkeit ▪ Messwerte 1 ▪ Messwerte 2 ▪ Messwerte 3 ▪ Dichte ▪ Elektroniktemperatur ▪ Fließgeschwindigkeit ▪ Massefluss ▪ Spulenstrom-Anstiegszeit ▪ Potenzial Referenzelektrode gegen PE ▪ Rauschen ▪ Normdichte ▪ Normvolumenfluss ▪ Temperatur ▪ Status ▪ Volumenfluss
	Messgrößenstatus			
	Quality	Bad		
	Quality substatus	Maintenance alarm		
	Coding (hex)	0x24 ... 0x27		
	Statussignal	F		
	Diagnoseverhalten	Alarm		

Diagnoseinformation			Behebungsmaßnahmen	Beeinflusste Messgrößen
Nr.	**Kurztext**			
168	Belag erkannt		Messrohr reinigen	–
	Messgrößenstatus			
	Quality	Good		
	Quality substatus	Ok		
	Coding (hex)	0x80 ... 0x83		
	Statussignal	M		
	Diagnoseverhalten	Warning		

Diagnoseinformation			Behebungsmaßnahmen	Beeinflusste Messgrößen
Nr.	**Kurztext**			
169	Leitfähigkeitsmessung fehlgeschlagen		1. Erdungsbedingungen prüfen 2. Leitfähigkeitsmessung deaktivieren	▪ Leitfähigkeit ▪ Korrigierte Leitfähigkeit ▪ Elektroniktemperatur ▪ Fließgeschwindigkeit ▪ Massefluss ▪ Spulenstrom-Anstiegszeit ▪ Potenzial Referenzelektrode gegen PE ▪ Rauschen ▪ Normvolumenfluss ▪ Temperatur ▪ Status ▪ Volumenfluss
	Messgrößenstatus			
	Quality	Good		
	Quality substatus	Ok		
	Coding (hex)	0x80 ... 0x83		
	Statussignal	M		
	Diagnoseverhalten	Warning		

Diagnoseinformation			Behebungsmaßnahmen	Beeinflusste Messgrößen
Nr.	Kurztext			
170	Spulenwiderstand		Umgebungs- und Prozesstemperatur prüfen	▪ Leitfähigkeit ▪ Korrigierte Leitfähigkeit ▪ Dichte ▪ Elektroniktemperatur ▪ Fließgeschwindigkeit ▪ Massefluss ▪ Spulenstrom-Anstiegszeit ▪ Potenzial Referenzelektrode gegen PE ▪ Rauschen ▪ Normdichte ▪ Normvolumenfluss ▪ Temperatur ▪ Status ▪ Volumenfluss
	Messgrößenstatus			
	Quality	Bad		
	Quality substatus	Maintenance alarm		
	Coding (hex)	0x24 … 0x27		
	Statussignal	F		
	Diagnoseverhalten	Alarm		

Diagnoseinformation			Behebungsmaßnahmen	Beeinflusste Messgrößen
Nr.	Kurztext			
180	Temperatursensor defekt		1. Sensorverbindungen prüfen 2. Sensorkabel oder Sensor ersetzen 3. Temperaturmessung ausschalten	▪ Leitfähigkeit ▪ Korrigierte Leitfähigkeit ▪ Dichte ▪ Elektroniktemperatur ▪ Fließgeschwindigkeit ▪ Massefluss ▪ Spulenstrom-Anstiegszeit ▪ Potenzial Referenzelektrode gegen PE ▪ Rauschen ▪ Normdichte ▪ Normvolumenfluss ▪ Temperatur ▪ Status ▪ Volumenfluss
	Messgrößenstatus			
	Quality	Bad		
	Quality substatus	Maintenance alarm		
	Coding (hex)	0x24 … 0x27		
	Statussignal	F		
	Diagnoseverhalten	Warning		

Diagnoseinformation			Behebungsmaßnahmen	Beeinflusste Messgrößen
Nr.	Kurztext			
181	Sensorverbindung		1. Sensorkabel und Sensor prüfen 2. Heartbeat Verification ausführen 3. Sensorkabel oder Sensor ersetzen	▪ Leitfähigkeit ▪ Korrigierte Leitfähigkeit ▪ Dichte ▪ Elektroniktemperatur ▪ Fließgeschwindigkeit ▪ Massefluss ▪ Spulenstrom-Anstiegszeit ▪ Potenzial Referenzelektrode gegen PE ▪ Rauschen ▪ Normdichte ▪ Normvolumenfluss ▪ Temperatur ▪ Status ▪ Volumenfluss
	Messgrößenstatus			
	Quality	Bad		
	Quality substatus	Maintenance alarm		
	Coding (hex)	0x24 … 0x27		
	Statussignal	F		
	Diagnoseverhalten	Alarm		

12.7.2 Diagnose zur Elektronik

Diagnoseinformation			Behebungsmaßnahmen	Beeinflusste Messgrößen
Nr.	Kurztext			
201	Gerätestörung		1. Gerät neu starten 2. Service kontaktieren	▪ Leitfähigkeit ▪ Korrigierte Leitfähigkeit ▪ Messwerte 1 ▪ Messwerte 2 ▪ Messwerte 3 ▪ Dichte ▪ Elektroniktemperatur ▪ Fließgeschwindigkeit ▪ Massefluss ▪ Spulenstrom-Anstiegszeit ▪ Potenzial Referenzelektrode gegen PE ▪ Rauschen ▪ Normdichte ▪ Normvolumenfluss ▪ Temperatur ▪ Status ▪ Volumenfluss
	Messgrößenstatus			
	Quality	Bad		
	Quality substatus	Maintenance alarm		
	Coding (hex)	0x24 ... 0x27		
	Statussignal	F		
	Diagnoseverhalten	Alarm		

Diagnoseinformation			Behebungsmaßnahmen	Beeinflusste Messgrößen
Nr.	Kurztext			
242	Software inkompatibel		1. Software prüfen 2. Hauptelektronik flashen oder tauschen	▪ Leitfähigkeit ▪ Korrigierte Leitfähigkeit ▪ Messwerte 1 ▪ Messwerte 2 ▪ Messwerte 3 ▪ Dichte ▪ Elektroniktemperatur ▪ Fließgeschwindigkeit ▪ Massefluss ▪ Spulenstrom-Anstiegszeit ▪ Potenzial Referenzelektrode gegen PE ▪ Rauschen ▪ Normdichte ▪ Normvolumenfluss ▪ Temperatur ▪ Status ▪ Volumenfluss
	Messgrößenstatus			
	Quality	Good		
	Quality substatus	Ok		
	Coding (hex)	0x80 ... 0x83		
	Statussignal	F		
	Diagnoseverhalten	Alarm		

Diagnoseinformation			Behebungsmaßnahmen	Beeinflusste Messgrößen
Nr.	**Kurztext**			
252	Module inkompatibel		1. Elektronikmodule prüfen 2. Prüfen, ob korrekte Module verfügbar sind (z.B. NEx, Ex) 3. Elektronikmodule ersetzen	▪ Leitfähigkeit ▪ Korrigierte Leitfähigkeit ▪ Messwerte 1 ▪ Messwerte 2 ▪ Messwerte 3 ▪ Dichte ▪ Elektroniktemperatur ▪ Fließgeschwindigkeit ▪ Massefluss ▪ Spulenstrom-Anstiegszeit ▪ Potenzial Referenzelektrode gegen PE ▪ Rauschen ▪ Normdichte ▪ Normvolumenfluss ▪ Temperatur ▪ Volumenfluss
	Messgrößenstatus			
	Quality	Good		
	Quality substatus	Ok		
	Coding (hex)	0x80 ... 0x83		
	Statussignal	F		
	Diagnoseverhalten	Alarm		

Diagnoseinformation			Behebungsmaßnahmen	Beeinflusste Messgrößen
Nr.	**Kurztext**			
252	Module inkompatibel		1. Prüfen, ob korrektes Elektronikmodul gesteckt ist 2. Elektronikmodul ersetzen	▪ Leitfähigkeit ▪ Korrigierte Leitfähigkeit ▪ Messwerte 1 ▪ Messwerte 2 ▪ Messwerte 3 ▪ Dichte ▪ Elektroniktemperatur ▪ Fließgeschwindigkeit ▪ Massefluss ▪ Spulenstrom-Anstiegszeit ▪ Potenzial Referenzelektrode gegen PE ▪ Rauschen ▪ Normdichte ▪ Normvolumenfluss ▪ Temperatur ▪ Status ▪ Volumenfluss
	Messgrößenstatus			
	Quality	Bad		
	Quality substatus	Maintenance alarm		
	Coding (hex)	0x24 ... 0x27		
	Statussignal	F		
	Diagnoseverhalten	Alarm		

Diagnoseinformation			Behebungsmaßnahmen	Beeinflusste Messgrößen
Nr.	**Kurztext**			
262	Sensorelektronikverbindung fehlerhaft		1. Verbindungskabel zwischen Sensorelektronikmodul (ISEM) und Hauptelektronik prüfen oder ersetzen 2. ISEM oder Hauptelektronik prüfen oder ersetzen	▪ Leitfähigkeit ▪ Korrigierte Leitfähigkeit ▪ Messwerte 1 ▪ Messwerte 2 ▪ Messwerte 3 ▪ Dichte ▪ Elektroniktemperatur ▪ Fließgeschwindigkeit ▪ Massefluss ▪ Spulenstrom-Anstiegszeit ▪ Potenzial Referenzelektrode gegen PE ▪ Rauschen ▪ Normdichte ▪ Normvolumenfluss ▪ Temperatur ▪ Status ▪ Volumenfluss
	Messgrößenstatus			
	Quality	Bad		
	Quality substatus	Maintenance alarm		
	Coding (hex)	0x24 … 0x27		
	Statussignal	F		
	Diagnoseverhalten	Alarm		

Diagnoseinformation			Behebungsmaßnahmen	Beeinflusste Messgrößen
Nr.	**Kurztext**			
270	Hauptelektronik-Fehler		Hauptelektronikmodul tauschen	▪ Leitfähigkeit ▪ Korrigierte Leitfähigkeit ▪ Messwerte 1 ▪ Messwerte 2 ▪ Messwerte 3 ▪ Dichte ▪ Elektroniktemperatur ▪ Fließgeschwindigkeit ▪ Massefluss ▪ Spulenstrom-Anstiegszeit ▪ Potenzial Referenzelektrode gegen PE ▪ Rauschen ▪ Normdichte ▪ Normvolumenfluss ▪ Temperatur ▪ Status ▪ Volumenfluss
	Messgrößenstatus			
	Quality	Bad		
	Quality substatus	Maintenance alarm		
	Coding (hex)	0x24 … 0x27		
	Statussignal	F		
	Diagnoseverhalten	Alarm		

Diagnoseinformation			Behebungsmaßnahmen	Beeinflusste Messgrößen
Nr.	Kurztext			
271	Hauptelektronik-Fehler		1. Gerät neu starten 2. Hauptelektronikmodul tauschen	▪ Leitfähigkeit ▪ Korrigierte Leitfähigkeit ▪ Messwerte 1 ▪ Messwerte 2 ▪ Messwerte 3 ▪ Dichte ▪ Elektroniktemperatur ▪ Fließgeschwindigkeit ▪ Massefluss ▪ Spulenstrom-Anstiegszeit ▪ Potenzial Referenzelektrode gegen PE ▪ Rauschen ▪ Normdichte ▪ Normvolumenfluss ▪ Temperatur ▪ Status ▪ Volumenfluss
	Messgrößenstatus			
	Quality	Bad		
	Quality substatus	Maintenance alarm		
	Coding (hex)	0x24 … 0x27		
	Statussignal	F		
	Diagnoseverhalten	Alarm		

Diagnoseinformation			Behebungsmaßnahmen	Beeinflusste Messgrößen
Nr.	Kurztext			
272	Hauptelektronik-Fehler		1. Gerät neu starten 2. Service kontaktieren	▪ Leitfähigkeit ▪ Korrigierte Leitfähigkeit ▪ Messwerte 1 ▪ Messwerte 2 ▪ Messwerte 3 ▪ Dichte ▪ Elektroniktemperatur ▪ Fließgeschwindigkeit ▪ Massefluss ▪ Spulenstrom-Anstiegszeit ▪ Potenzial Referenzelektrode gegen PE ▪ Rauschen ▪ Normdichte ▪ Normvolumenfluss ▪ Temperatur ▪ Status ▪ Volumenfluss
	Messgrößenstatus			
	Quality	Bad		
	Quality substatus	Maintenance alarm		
	Coding (hex)	0x24 … 0x27		
	Statussignal	F		
	Diagnoseverhalten	Alarm		

Diagnoseinformation			Behebungsmaßnahmen	Beeinflusste Messgrößen
Nr.	Kurztext			
273	Hauptelektronik-Fehler		Elektronik tauschen	▪ Leitfähigkeit ▪ Korrigierte Leitfähigkeit ▪ Messwerte 1 ▪ Messwerte 2 ▪ Messwerte 3 ▪ Dichte ▪ Elektroniktemperatur ▪ Fließgeschwindigkeit ▪ Massefluss ▪ Spulenstrom-Anstiegszeit ▪ Potenzial Referenzelektrode gegen PE ▪ Rauschen ▪ Normdichte ▪ Normvolumenfluss ▪ Temperatur ▪ Status ▪ Volumenfluss
	Messgrößenstatus			
	Quality	Bad		
	Quality substatus	Maintenance alarm		
	Coding (hex)	0x24 … 0x27		
	Statussignal	F		
	Diagnoseverhalten	Alarm		

Diagnoseinformation			Behebungsmaßnahmen	Beeinflusste Messgrößen
Nr.	Kurztext			
275	I/O-Modul 1 … n defekt		I/O-Modul tauschen	▪ Leitfähigkeit ▪ Korrigierte Leitfähigkeit ▪ Messwerte 1 ▪ Messwerte 2 ▪ Messwerte 3 ▪ Dichte ▪ Elektroniktemperatur ▪ Fließgeschwindigkeit ▪ Massefluss ▪ Spulenstrom-Anstiegszeit ▪ Potenzial Referenzelektrode gegen PE ▪ Rauschen ▪ Normdichte ▪ Normvolumenfluss ▪ Temperatur ▪ Volumenfluss
	Messgrößenstatus			
	Quality	Bad		
	Quality substatus	Maintenance alarm		
	Coding (hex)	0x24 … 0x27		
	Statussignal	F		
	Diagnoseverhalten	Alarm		

Diagnoseinformation			Behebungsmaßnahmen	Beeinflusste Messgrößen
Nr.	Kurztext			
276	I/O-Modul 1 … n fehlerhaft		1. Gerät neu starten 2. I/O-Modul tauschen	▪ Leitfähigkeit ▪ Korrigierte Leitfähigkeit ▪ Messwerte 1 ▪ Messwerte 2 ▪ Messwerte 3 ▪ Dichte ▪ Elektroniktemperatur ▪ Fließgeschwindigkeit ▪ Massefluss ▪ Spulenstrom-Anstiegszeit ▪ Potenzial Referenzelektrode gegen PE ▪ Rauschen ▪ Normdichte ▪ Normvolumenfluss ▪ Temperatur ▪ Volumenfluss
	Messgrößenstatus			
	Quality	Bad		
	Quality substatus	Maintenance alarm		
	Coding (hex)	0x24 … 0x27		
	Statussignal	F		
	Diagnoseverhalten	Alarm		

Diagnoseinformation			Behebungsmaßnahmen	Beeinflusste Messgrößen
Nr.	**Kurztext**			
283	Speicherinhalt		1. Gerät rücksetzen 2. Service kontaktieren	▪ Leitfähigkeit ▪ Korrigierte Leitfähigkeit ▪ Messwerte 1 ▪ Messwerte 2 ▪ Messwerte 3 ▪ Dichte ▪ Elektroniktemperatur ▪ Fließgeschwindigkeit ▪ Massefluss ▪ Spulenstrom-Anstiegszeit ▪ Potenzial Referenzelektrode gegen PE ▪ Rauschen ▪ Normdichte ▪ Normvolumenfluss ▪ Temperatur ▪ Status ▪ Volumenfluss
	Messgrößenstatus			
	Quality	Bad		
	Quality substatus	Maintenance alarm		
	Coding (hex)	0x24 ... 0x27		
	Statussignal	F		
	Diagnoseverhalten	Alarm		

Diagnoseinformation			Behebungsmaßnahmen	Beeinflusste Messgrößen
Nr.	**Kurztext**			
302	Geräteverifikation aktiv		Geräteverifikation aktiv, bitte warten.	▪ Leitfähigkeit ▪ Korrigierte Leitfähigkeit ▪ Messwerte 1 ▪ Messwerte 2 ▪ Messwerte 3 ▪ Dichte ▪ Elektroniktemperatur ▪ Fließgeschwindigkeit ▪ Massefluss ▪ Spulenstrom-Anstiegszeit ▪ Potenzial Referenzelektrode gegen PE ▪ Rauschen ▪ Normdichte ▪ Normvolumenfluss ▪ Temperatur ▪ Status ▪ Volumenfluss
	Messgrößenstatus [ab Werk] [1]			
	Quality	Good		
	Quality substatus	Function check		
	Coding (hex)	0xBC ... 0xBF		
	Statussignal	C		
	Diagnoseverhalten	Warning		

1) Diagnoseverhalten ist änderbar. Dadurch ändert sich der gesamte Messgrößenstatus.

Diagnoseinformation			Behebungsmaßnahmen	Beeinflusste Messgrößen
Nr.	**Kurztext**			
303	I/O 1 ... n-Konfiguration geändert		1. I/O-Modul-Konfiguration übernehmen (Parameter 'I/O-Konfiguration übernehmen') 2. Danach Gerätebeschreibung (DD) neu laden und Verkabelung prüfen	–
	Messgrößenstatus			
	Quality	Good		
	Quality substatus	Ok		
	Coding (hex)	0x80 ... 0x83		
	Statussignal	M		
	Diagnoseverhalten	Warning		

Diagnoseinformation			Behebungsmaßnahmen	Beeinflusste Messgrößen
Nr.	**Kurztext**			
311	Elektronikfehler		1. Gerät nicht rücksetzen 2. Service kontaktieren	▪ Leitfähigkeit ▪ Korrigierte Leitfähigkeit ▪ Messwerte 1 ▪ Messwerte 2 ▪ Messwerte 3 ▪ Dichte ▪ Elektroniktemperatur ▪ Fließgeschwindigkeit ▪ Massefluss ▪ Spulenstrom-Anstiegszeit ▪ Potenzial Referenzelektrode gegen PE ▪ Rauschen ▪ Normdichte ▪ Normvolumenfluss ▪ Temperatur ▪ Status ▪ Volumenfluss
	Messgrößenstatus			
	Quality	Bad		
	Quality substatus	Maintenance alarm		
	Coding (hex)	0x24 … 0x27		
	Statussignal	M		
	Diagnoseverhalten	Warning		

Diagnoseinformation			Behebungsmaßnahmen	Beeinflusste Messgrößen
Nr.	**Kurztext**			
332	Schreiben in HistoROM Backup fehlg.		Nutzerschnittstellenleiterplatte ersetzen Ex d/XP: Messumformer ersetzen	▪ Leitfähigkeit ▪ Korrigierte Leitfähigkeit ▪ Messwerte 1 ▪ Messwerte 2 ▪ Messwerte 3 ▪ Dichte ▪ Elektroniktemperatur ▪ Fließgeschwindigkeit ▪ Massefluss ▪ Spulenstrom-Anstiegszeit ▪ Potenzial Referenzelektrode gegen PE ▪ Rauschen ▪ Normdichte ▪ Normvolumenfluss ▪ Temperatur ▪ Status ▪ Volumenfluss
	Messgrößenstatus			
	Quality	Bad		
	Quality substatus	Maintenance alarm		
	Coding (hex)	0x24 … 0x27		
	Statussignal	F		
	Diagnoseverhalten	Alarm		

Diagnoseinformation			Behebungsmaßnahmen	Beeinflusste Messgrößen
Nr.	**Kurztext**			
361	I/O-Modul 1 … n fehlerhaft		1. Gerät neu starten 2. Elektronikmodule prüfen 3. I/O-Modul oder Hauptelektronik tauschen	▪ Leitfähigkeit ▪ Korrigierte Leitfähigkeit ▪ Messwerte 1 ▪ Messwerte 2 ▪ Messwerte 3 ▪ Dichte ▪ Elektroniktemperatur ▪ Fließgeschwindigkeit ▪ Massefluss ▪ Spulenstrom-Anstiegszeit ▪ Potenzial Referenzelektrode gegen PE ▪ Rauschen ▪ Normdichte ▪ Normvolumenfluss ▪ Temperatur ▪ Status ▪ Volumenfluss
	Messgrößenstatus			
	Quality	Bad		
	Quality substatus	Maintenance alarm		
	Coding (hex)	0x24 … 0x27		
	Statussignal	F		
	Diagnoseverhalten	Alarm		

Diagnoseinformation			Behebungsmaßnahmen	Beeinflusste Messgrößen
Nr.	**Kurztext**			
372	Sensorelektronik (ISEM) fehlerhaft		1. Gerät neu starten 2. Prüfen, ob Fehler erneut auftritt 3. Sensorelektronikmodul (ISEM) ersetzen	▪ Leitfähigkeit ▪ Korrigierte Leitfähigkeit ▪ Messwerte 1 ▪ Messwerte 2 ▪ Messwerte 3 ▪ Dichte ▪ Elektroniktemperatur ▪ Fließgeschwindigkeit ▪ Massefluss ▪ Spulenstrom-Anstiegszeit ▪ Potenzial Referenzelektrode gegen PE ▪ Rauschen ▪ Normdichte ▪ Normvolumenfluss ▪ Temperatur ▪ Status ▪ Volumenfluss
	Messgrößenstatus			
	Quality	Bad		
	Quality substatus	Maintenance alarm		
	Coding (hex)	0x24 … 0x27		
	Statussignal	F		
	Diagnoseverhalten	Alarm		

Diagnoseinformation			Behebungsmaßnahmen	Beeinflusste Messgrößen
Nr.	**Kurztext**			
373	Sensorelektronik (ISEM) fehlerhaft		1. Daten übertragen oder Gerät rücksetzen 2. Service kontaktieren	▪ Leitfähigkeit ▪ Korrigierte Leitfähigkeit ▪ Messwerte 1 ▪ Messwerte 2 ▪ Messwerte 3 ▪ Dichte ▪ Elektroniktemperatur ▪ Fließgeschwindigkeit ▪ Massefluss ▪ Spulenstrom-Anstiegszeit ▪ Potenzial Referenzelektrode gegen PE ▪ Rauschen ▪ Normdichte ▪ Normvolumenfluss ▪ Temperatur ▪ Status ▪ Volumenfluss
	Messgrößenstatus			
	Quality	Bad		
	Quality substatus	Maintenance alarm		
	Coding (hex)	0x24 … 0x27		
	Statussignal	F		
	Diagnoseverhalten	Alarm		

Diagnoseinformation			Behebungsmaßnahmen	Beeinflusste Messgrößen
Nr.	**Kurztext**			
375	I/O 1 … n-Kommunikation fehlgeschlagen		1. Gerät neu starten 2. Prüfen, ob Fehler erneut auftritt 3. Modulträger inklusive Elektronikmodulen ersetzen	▪ Leitfähigkeit ▪ Korrigierte Leitfähigkeit ▪ Messwerte 1 ▪ Messwerte 2 ▪ Messwerte 3 ▪ Dichte ▪ Elektroniktemperatur ▪ Fließgeschwindigkeit ▪ Massefluss ▪ Spulenstrom-Anstiegszeit ▪ Potenzial Referenzelektrode gegen PE ▪ Rauschen ▪ Normdichte ▪ Normvolumenfluss ▪ Temperatur ▪ Status ▪ Volumenfluss
	Messgrößenstatus			
	Quality	Bad		
	Quality substatus	Maintenance alarm		
	Coding (hex)	0x24 … 0x27		
	Statussignal	F		
	Diagnoseverhalten	Alarm		

Diagnoseinformation			Behebungsmaßnahmen	Beeinflusste Messgrößen
Nr.	**Kurztext**			
376	Sensorelektronik (ISEM) fehlerhaft		1. Sensorelektronikmodul (ISEM) ersetzen 2. Diagnosemeldung ausschalten	▪ Leitfähigkeit ▪ Korrigierte Leitfähigkeit ▪ Messwerte 1 ▪ Messwerte 2 ▪ Messwerte 3 ▪ Dichte ▪ Elektroniktemperatur ▪ Fließgeschwindigkeit ▪ Massefluss ▪ Spulenstrom-Anstiegszeit ▪ Potenzial Referenzelektrode gegen PE ▪ Rauschen ▪ Normdichte ▪ Normvolumenfluss ▪ Temperatur ▪ Status ▪ Volumenfluss
	Messgrößenstatus [ab Werk] [1]			
	Quality	Good		
	Quality substatus	Ok		
	Coding (hex)	0x80 ... 0x83		
	Statussignal	S		
	Diagnoseverhalten	Warning		

1) Diagnoseverhalten ist änderbar. Dadurch ändert sich der gesamte Messgrößenstatus.

Diagnoseinformation			Behebungsmaßnahmen	Beeinflusste Messgrößen
Nr.	**Kurztext**			
377	Sensorelektronik (ISEM) fehlerhaft		1. Leerrohrerkennung einschalten 2. Teilbefülltes Rohr und Einbaurichtung prüfen 3. Sensorverkabelung prüfen 4. Diagnose 377 ausschalten	▪ Leitfähigkeit ▪ Korrigierte Leitfähigkeit ▪ Dichte ▪ Elektroniktemperatur ▪ Fließgeschwindigkeit ▪ Massefluss ▪ Spulenstrom-Anstiegszeit ▪ Potenzial Referenzelektrode gegen PE ▪ Rauschen ▪ Normdichte ▪ Normvolumenfluss ▪ Temperatur ▪ Status ▪ Volumenfluss
	Messgrößenstatus [ab Werk] [1]			
	Quality	Good		
	Quality substatus	Ok		
	Coding (hex)	0x80 ... 0x83		
	Statussignal	S		
	Diagnoseverhalten	Warning		

1) Diagnoseverhalten ist änderbar. Dadurch ändert sich der gesamte Messgrößenstatus.

Diagnoseinformation			Behebungsmaßnahmen	Beeinflusste Messgrößen
Nr.	**Kurztext**			
378	Versorgungsspannung ISEM fehlerhaft		Versorgungsspannung zum ISEM prüfen	–
	Messgrößenstatus			
	Quality	Good		
	Quality substatus	Ok		
	Coding (hex)	0x80 ... 0x83		
	Statussignal	F		
	Diagnoseverhalten	Alarm		

Diagnoseinformation			Behebungsmaßnahmen	Beeinflusste Messgrößen
Nr.	Kurztext			
382	Datenspeicher		1. T-DAT einstecken 2. T-DAT ersetzen	▪ Leitfähigkeit ▪ Korrigierte Leitfähigkeit ▪ Messwerte 1 ▪ Messwerte 2 ▪ Messwerte 3 ▪ Dichte ▪ Elektroniktemperatur ▪ Fließgeschwindigkeit ▪ Massefluss ▪ Spulenstrom-Anstiegszeit ▪ Potenzial Referenzelektrode gegen PE ▪ Rauschen ▪ Normdichte ▪ Normvolumenfluss ▪ Temperatur ▪ Status ▪ Volumenfluss
	Messgrößenstatus			
	Quality	Bad		
	Quality substatus	Maintenance alarm		
	Coding (hex)	0x24 ... 0x27		
	Statussignal	F		
	Diagnoseverhalten	Alarm		

Diagnoseinformation			Behebungsmaßnahmen	Beeinflusste Messgrößen
Nr.	Kurztext			
383	Speicherinhalt		1. Gerät neu starten 2. T-DAT löschen via Parameter 'Gerät zurücksetzen' 3. T-DAT ersetzen	▪ Leitfähigkeit ▪ Korrigierte Leitfähigkeit ▪ Messwerte 1 ▪ Messwerte 2 ▪ Messwerte 3 ▪ Dichte ▪ Elektroniktemperatur ▪ Fließgeschwindigkeit ▪ Massefluss ▪ Spulenstrom-Anstiegszeit ▪ Potenzial Referenzelektrode gegen PE ▪ Rauschen ▪ Normdichte ▪ Normvolumenfluss ▪ Temperatur ▪ Status ▪ Volumenfluss
	Messgrößenstatus			
	Quality	Bad		
	Quality substatus	Maintenance alarm		
	Coding (hex)	0x24 ... 0x27		
	Statussignal	F		
	Diagnoseverhalten	Alarm		

Diagnoseinformation			Behebungsmaßnahmen	Beeinflusste Messgrößen
Nr.	Kurztext			
387	HistoROM-Daten fehlerhaft		Service kontaktieren	▪ Leitfähigkeit ▪ Korrigierte Leitfähigkeit ▪ Messwerte 1 ▪ Messwerte 2 ▪ Messwerte 3 ▪ Dichte ▪ Elektroniktemperatur ▪ Fließgeschwindigkeit ▪ Massefluss ▪ Normdichte ▪ Normvolumenfluss ▪ Temperatur ▪ Status ▪ Volumenfluss
	Messgrößenstatus			
	Quality	Bad		
	Quality substatus	Maintenance alarm		
	Coding (hex)	0x24 ... 0x27		
	Statussignal	F		
	Diagnoseverhalten	Alarm		

Diagnoseinformation			Behebungsmaßnahmen	Beeinflusste Messgrößen
Nr.	Kurztext			
512	Sensorelektronik (ISEM) fehlerhaft		1. ECC-Erholzeit prüfen 2. ECC ausschalten	▪ Leitfähigkeit ▪ Korrigierte Leitfähigkeit ▪ Dichte ▪ Elektroniktemperatur ▪ Fließgeschwindigkeit ▪ Massefluss ▪ Spulenstrom-Anstiegszeit ▪ Potenzial Referenzelektrode gegen PE ▪ Rauschen ▪ Normdichte ▪ Normvolumenfluss ▪ Temperatur ▪ Status ▪ Volumenfluss
	Messgrößenstatus			
	Quality	Uncertain		
	Quality substatus	Maintenance demanded		
	Coding (hex)	0x68 ... 0x6B		
	Statussignal	F		
	Diagnoseverhalten	Alarm		

12.7.3 Diagnose zur Konfiguration

Diagnoseinformation			Behebungsmaßnahmen	Beeinflusste Messgrößen
Nr.	Kurztext			
330	Flash-Datei ungültig		1. Gerätefirmware updaten 2. Gerät neu starten	▪ Leitfähigkeit ▪ Korrigierte Leitfähigkeit ▪ Messwerte 1 ▪ Messwerte 2 ▪ Messwerte 3 ▪ Dichte ▪ Elektroniktemperatur ▪ Fließgeschwindigkeit ▪ Massefluss ▪ Spulenstrom-Anstiegszeit ▪ Potenzial Referenzelektrode gegen PE ▪ Rauschen ▪ Normdichte ▪ Normvolumenfluss ▪ Temperatur ▪ Volumenfluss
	Messgrößenstatus			
	Quality	Bad		
	Quality substatus	Maintenance alarm		
	Coding (hex)	0x24 ... 0x27		
	Statussignal	M		
	Diagnoseverhalten	Warning		

Diagnoseinformation			Behebungsmaßnahmen	Beeinflusste Messgrößen
Nr.	Kurztext			
331	Firmwareupdate fehlgeschlagen		1. Gerätefirmware updaten 2. Gerät neu starten	▪ Leitfähigkeit ▪ Korrigierte Leitfähigkeit ▪ Messwerte 1 ▪ Messwerte 2 ▪ Messwerte 3 ▪ Dichte ▪ Elektroniktemperatur ▪ Fließgeschwindigkeit ▪ Massefluss ▪ Spulenstrom-Anstiegszeit ▪ Potenzial Referenzelektrode gegen PE ▪ Rauschen ▪ Normdichte ▪ Normvolumenfluss ▪ Temperatur ▪ Volumenfluss
	Messgrößenstatus			
	Quality	Bad		
	Quality substatus	Maintenance alarm		
	Coding (hex)	0x24 ... 0x27		
	Statussignal	F		
	Diagnoseverhalten	Warning		

Diagnoseinformation			Behebungsmaßnahmen	Beeinflusste Messgrößen
Nr.	**Kurztext**			
410	Datenübertragung		1. Verbindung prüfen 2. Datenübertragung wiederholen	▪ Leitfähigkeit ▪ Korrigierte Leitfähigkeit ▪ Messwerte 1 ▪ Messwerte 2 ▪ Messwerte 3 ▪ Dichte ▪ Elektroniktemperatur ▪ Fließgeschwindigkeit ▪ Massefluss ▪ Spulenstrom-Anstiegszeit ▪ Potenzial Referenzelektrode gegen PE ▪ Rauschen ▪ Normdichte ▪ Normvolumenfluss ▪ Temperatur ▪ Status ▪ Volumenfluss
	Messgrößenstatus			
	Quality	Bad		
	Quality substatus	Maintenance alarm		
	Coding (hex)	0x24 ... 0x27		
	Statussignal	F		
	Diagnoseverhalten	Alarm		

Diagnoseinformation			Behebungsmaßnahmen	Beeinflusste Messgrößen
Nr.	**Kurztext**			
412	Download verarbeiten		Download aktiv, bitte warten	▪ Leitfähigkeit ▪ Korrigierte Leitfähigkeit ▪ Dichte ▪ Elektroniktemperatur ▪ Fließgeschwindigkeit ▪ Massefluss ▪ Spulenstrom-Anstiegszeit ▪ Potenzial Referenzelektrode gegen PE ▪ Rauschen ▪ Normdichte ▪ Normvolumenfluss ▪ Temperatur ▪ Status ▪ Volumenfluss
	Messgrößenstatus			
	Quality	Uncertain		
	Quality substatus	Initial value		
	Coding (hex)	0x4C ... 0x4F		
	Statussignal	C		
	Diagnoseverhalten	Warning		

Diagnoseinformation			Behebungsmaßnahmen	Beeinflusste Messgrößen
Nr.	**Kurztext**			
431	Nachabgleich 1 ... n		Nachabgleich ausführen	–
	Messgrößenstatus			
	Quality	Good		
	Quality substatus	Ok		
	Coding (hex)	0x80 ... 0x83		
	Statussignal	C		
	Diagnoseverhalten	Warning		

Diagnoseinformation			Behebungsmaßnahmen	Beeinflusste Messgrößen
Nr.	**Kurztext**			
437	Konfiguration inkompatibel		1. Gerät neu starten 2. Service kontaktieren	▪ Leitfähigkeit ▪ Korrigierte Leitfähigkeit ▪ Messwerte 1 ▪ Messwerte 2 ▪ Messwerte 3 ▪ Dichte ▪ Elektroniktemperatur ▪ Fließgeschwindigkeit ▪ Massefluss ▪ Spulenstrom-Anstiegszeit ▪ Potenzial Referenzelektrode gegen PE ▪ Rauschen ▪ Normdichte ▪ Normvolumenfluss ▪ Temperatur ▪ Status ▪ Volumenfluss
	Messgrößenstatus			
	Quality	Bad		
	Quality substatus	Maintenance alarm		
	Coding (hex)	0x24 … 0x27		
	Statussignal	F		
	Diagnoseverhalten	Alarm		

Diagnoseinformation			Behebungsmaßnahmen	Beeinflusste Messgrößen
Nr.	**Kurztext**			
438	Datensatz		1. Datensatzdatei prüfen 2. Geräteparametrierung prüfen 3. Up- und Download der neuen Konf.	▪ Leitfähigkeit ▪ Korrigierte Leitfähigkeit ▪ Messwerte 1 ▪ Messwerte 2 ▪ Messwerte 3 ▪ Dichte ▪ Elektroniktemperatur ▪ Fließgeschwindigkeit ▪ Massefluss ▪ Spulenstrom-Anstiegszeit ▪ Potenzial Referenzelektrode gegen PE ▪ Rauschen ▪ Normdichte ▪ Normvolumenfluss ▪ Temperatur ▪ Status ▪ Volumenfluss
	Messgrößenstatus			
	Quality	Uncertain		
	Quality substatus	Maintenance demanded		
	Coding (hex)	0x68 … 0x6B		
	Statussignal	M		
	Diagnoseverhalten	Warning		

Diagnoseinformation			Behebungsmaßnahmen	Beeinflusste Messgrößen
Nr.	**Kurztext**			
441	Stromausgang 1 … n		1. Prozess prüfen 2. Einstellung des Stromausgangs prüfen	–
	Messgrößenstatus [ab Werk] [1)]			
	Quality	Good		
	Quality substatus	Ok		
	Coding (hex)	0x80 … 0x83		
	Statussignal	S		
	Diagnoseverhalten	Warning		

1) Diagnoseverhalten ist änderbar. Dadurch ändert sich der gesamte Messgrößenstatus.

Diagnoseinformation			Behebungsmaßnahmen	Beeinflusste Messgrößen
Nr.	Kurztext			
442	Frequenzausgang 1 … n		1. Prozess prüfen 2. Einstellung Frequenzausgang prüfen	–
	Messgrößenstatus [ab Werk] 1)			
	Quality	Good		
	Quality substatus	Ok		
	Coding (hex)	0x80 … 0x83		
	Statussignal	S		
	Diagnoseverhalten	Warning		

1) Diagnoseverhalten ist änderbar. Dadurch ändert sich der gesamte Messgrößenstatus.

Diagnoseinformation			Behebungsmaßnahmen	Beeinflusste Messgrößen
Nr.	Kurztext			
442	Frequenzausgang 1 … n		1. Prozess prüfen 2. Einstellung Frequenzausgang prüfen	–
	Messgrößenstatus			
	Quality	Good		
	Quality substatus	Ok		
	Coding (hex)	0x80 … 0x83		
	Statussignal	S		
	Diagnoseverhalten	Warning		

Diagnoseinformation			Behebungsmaßnahmen	Beeinflusste Messgrößen
Nr.	Kurztext			
443	Impulsausgang 1 … n		1. Prozess prüfen 2. Einstellung des Impulsausgangs prüfen	–
	Messgrößenstatus [ab Werk] 1)			
	Quality	Good		
	Quality substatus	Ok		
	Coding (hex)	0x80 … 0x83		
	Statussignal	S		
	Diagnoseverhalten	Warning		

1) Diagnoseverhalten ist änderbar. Dadurch ändert sich der gesamte Messgrößenstatus.

Diagnoseinformation			Behebungsmaßnahmen	Beeinflusste Messgrößen
Nr.	Kurztext			
444	Stromeingang 1 … n		1. Prozess prüfen 2. Einstellung Stromeingang prüfen	▪ Messwerte 1 ▪ Messwerte 2 ▪ Messwerte 3
	Messgrößenstatus [ab Werk] 1)			
	Quality	Good		
	Quality substatus	Ok		
	Coding (hex)	0x80 … 0x83		
	Statussignal	S		
	Diagnoseverhalten	Warning		

1) Diagnoseverhalten ist änderbar. Dadurch ändert sich der gesamte Messgrößenstatus.

Diagnoseinformation			Behebungsmaßnahmen	Beeinflusste Messgrößen
Nr.	Kurztext			
453	Messwertunterdrückung		Messwertunterdrückung ausschalten	▪ Leitfähigkeit ▪ Korrigierte Leitfähigkeit ▪ Dichte ▪ Elektroniktemperatur ▪ Fließgeschwindigkeit ▪ Massefluss ▪ Spulenstrom-Anstiegszeit ▪ Potenzial Referenzelektrode gegen PE ▪ Rauschen ▪ Normdichte ▪ Normvolumenfluss ▪ Temperatur ▪ Status ▪ Volumenfluss
	Messgrößenstatus			
	Quality	Good		
	Quality substatus	Function check		
	Coding (hex)	0xBC ... 0xBF		
	Statussignal	C		
	Diagnoseverhalten	Warning		

Diagnoseinformation			Behebungsmaßnahmen	Beeinflusste Messgrößen
Nr.	Kurztext			
484	Simulation Fehlermodus		Simulation ausschalten	▪ Leitfähigkeit ▪ Korrigierte Leitfähigkeit ▪ Dichte ▪ Elektroniktemperatur ▪ Fließgeschwindigkeit ▪ Massefluss ▪ Spulenstrom-Anstiegszeit ▪ Potenzial Referenzelektrode gegen PE ▪ Rauschen ▪ Normdichte ▪ Normvolumenfluss ▪ Temperatur ▪ Status ▪ Volumenfluss
	Messgrößenstatus			
	Quality	Bad		
	Quality substatus	Function check		
	Coding (hex)	0x3C ... 0x3F		
	Statussignal	C		
	Diagnoseverhalten	Alarm		

Diagnoseinformation			Behebungsmaßnahmen	Beeinflusste Messgrößen
Nr.	Kurztext			
485	Simulation Messgröße		Simulation ausschalten	▪ Leitfähigkeit ▪ Korrigierte Leitfähigkeit ▪ Dichte ▪ Elektroniktemperatur ▪ Fließgeschwindigkeit ▪ Massefluss ▪ Spulenstrom-Anstiegszeit ▪ Potenzial Referenzelektrode gegen PE ▪ Rauschen ▪ Normdichte ▪ Normvolumenfluss ▪ Temperatur ▪ Status ▪ Volumenfluss
	Messgrößenstatus			
	Quality	Good		
	Quality substatus	Function check		
	Coding (hex)	0xBC ... 0xBF		
	Statussignal	C		
	Diagnoseverhalten	Warning		

Diagnoseinformation			Behebungsmaßnahmen	Beeinflusste Messgrößen
Nr.	Kurztext			
486	Simulation Stromeingang 1 … n		Simulation ausschalten	▪ Messwerte 1 ▪ Messwerte 2 ▪ Messwerte 3
	Messgrößenstatus			
	Quality	Good		
	Quality substatus	Function check		
	Coding (hex)	0xBC … 0xBF		
	Statussignal	C		
	Diagnoseverhalten	Warning		

Diagnoseinformation			Behebungsmaßnahmen	Beeinflusste Messgrößen
Nr.	Kurztext			
491	Simulation Stromausgang 1 … n		Simulation ausschalten	–
	Messgrößenstatus			
	Quality	Good		
	Quality substatus	Ok		
	Coding (hex)	0x80 … 0x83		
	Statussignal	C		
	Diagnoseverhalten	Warning		

Diagnoseinformation			Behebungsmaßnahmen	Beeinflusste Messgrößen
Nr.	Kurztext			
492	Simulation Frequenzausgang 1 … n		Simulation Frequenzausgang ausschalten	–
	Messgrößenstatus			
	Quality	Good		
	Quality substatus	Ok		
	Coding (hex)	0x80 … 0x83		
	Statussignal	C		
	Diagnoseverhalten	Warning		

Diagnoseinformation			Behebungsmaßnahmen	Beeinflusste Messgrößen
Nr.	Kurztext			
493	Simulation Impulsausgang 1 … n		Simulation Impulsausgang ausschalten	–
	Messgrößenstatus			
	Quality	Good		
	Quality substatus	Ok		
	Coding (hex)	0x80 … 0x83		
	Statussignal	C		
	Diagnoseverhalten	Warning		

Diagnoseinformation			Behebungsmaßnahmen	Beeinflusste Messgrößen
Nr.	Kurztext			
494	Simulation Schaltausgang 1 … n		Simulation Schaltausgang ausschalten	–
	Messgrößenstatus			
	Quality	Good		
	Quality substatus	Ok		
	Coding (hex)	0x80 … 0x83		
	Statussignal	C		
	Diagnoseverhalten	Warning		

Diagnoseinformation			Behebungsmaßnahmen	Beeinflusste Messgrößen
Nr.	Kurztext			
495	Simulation Diagnoseereignis		Simulation ausschalten	–
	Messgrößenstatus			
	Quality	Good		
	Quality substatus	Ok		
	Coding (hex)	0x80 … 0x83		
	Statussignal	C		
	Diagnoseverhalten	Warning		

Diagnoseinformation			Behebungsmaßnahmen	Beeinflusste Messgrößen
Nr.	Kurztext			
496	Simulation Statuseingang		Simulation Statuseingang ausschalten	–
	Messgrößenstatus			
	Quality	Good		
	Quality substatus	Ok		
	Coding (hex)	0x80 … 0x83		
	Statussignal	C		
	Diagnoseverhalten	Warning		

Diagnoseinformation			Behebungsmaßnahmen	Beeinflusste Messgrößen
Nr.	Kurztext			
511	ISEM-Einstellungen fehlerhaft		1. Messperiode und Integrationszeit prüfen 2. Sensoreigenschaften prüfen	▪ Leitfähigkeit ▪ Korrigierte Leitfähigkeit ▪ Dichte ▪ Elektroniktemperatur ▪ Fließgeschwindigkeit ▪ Massefluss ▪ Spulenstrom-Anstiegszeit ▪ Potenzial Referenzelektrode gegen PE ▪ Rauschen ▪ Normdichte ▪ Normvolumenfluss ▪ Temperatur ▪ Status ▪ Volumenfluss
	Messgrößenstatus			
	Quality	Bad		
	Quality substatus	Maintenance alarm		
	Coding (hex)	0x24 … 0x27		
	Statussignal	C		
	Diagnoseverhalten	Alarm		

Diagnoseinformation			Behebungsmaßnahmen	Beeinflusste Messgrößen
Nr.	Kurztext			
520	I/O 1 … n-Hardwarekonfiguration ungültig		1. I/O-Hardwarekonfiguration prüfen 2. Falsches I/O-Modul ersetzen 3. Modul vom Doppelimpulsausgang auf korrekten Slot stecken	–
	Messgrößenstatus			
	Quality	Good		
	Quality substatus	Ok		
	Coding (hex)	0x80 … 0x83		
	Statussignal	F		
	Diagnoseverhalten	Alarm		

Diagnoseinformation			Behebungsmaßnahmen	Beeinflusste Messgrößen
Nr.	Kurztext			
530	Elektrodenreinigung im Betrieb		ECC ausschalten	▪ Leitfähigkeit ▪ Korrigierte Leitfähigkeit ▪ Dichte ▪ Elektroniktemperatur ▪ Fließgeschwindigkeit ▪ Massefluss ▪ Spulenstrom-Anstiegszeit ▪ Potenzial Referenzelektrode gegen PE ▪ Rauschen ▪ Normdichte ▪ Normvolumenfluss ▪ Temperatur ▪ Status ▪ Volumenfluss
	Messgrößenstatus			
	Quality	Good		
	Quality substatus	Function check		
	Coding (hex)	0xBC … 0xBF		
	Statussignal	C		
	Diagnoseverhalten	Warning		

Diagnoseinformation			Behebungsmaßnahmen	Beeinflusste Messgrößen
Nr.	Kurztext			
531	Leerrohrabgleich fehlerhaft		Abgleich Leerrohrüberwachung durchführen	▪ Leitfähigkeit ▪ Korrigierte Leitfähigkeit ▪ Fließgeschwindigkeit ▪ Massefluss ▪ Spulenstrom-Anstiegszeit ▪ Potenzial Referenzelektrode gegen PE ▪ Rauschen ▪ Normvolumenfluss ▪ Status ▪ Volumenfluss
	Messgrößenstatus [ab Werk] [1]			
	Quality	Good		
	Quality substatus	Ok		
	Coding (hex)	0x80 … 0x83		
	Statussignal	S		
	Diagnoseverhalten	Warning		

1) Diagnoseverhalten ist änderbar. Dadurch ändert sich der gesamte Messgrößenstatus.

Diagnoseinformation			Behebungsmaßnahmen	Beeinflusste Messgrößen
Nr.	Kurztext			
537	Konfiguration		1. IP-Adressen im Netzwerk prüfen 2. IP-Adresse ändern	–
	Messgrößenstatus			
	Quality	Good		
	Quality substatus	Ok		
	Coding (hex)	0x80 ... 0x83		
	Statussignal	F		
	Diagnoseverhalten	Warning		

Diagnoseinformation			Behebungsmaßnahmen	Beeinflusste Messgrößen
Nr.	Kurztext			
594	Simulation Relaisausgang		Simulation Schaltausgang ausschalten	–
	Messgrößenstatus			
	Quality	Good		
	Quality substatus	Ok		
	Coding (hex)	0x80 ... 0x83		
	Statussignal	C		
	Diagnoseverhalten	Warning		

12.7.4 Diagnose zum Prozess

Diagnoseinformation			Behebungsmaßnahmen	Beeinflusste Messgrößen
Nr.	Kurztext			
803	Schleifenstrom		1. Verkabelung prüfen 2. I/O-Modul tauschen	–
	Messgrößenstatus			
	Quality	Good		
	Quality substatus	Ok		
	Coding (hex)	0x80 ... 0x83		
	Statussignal	F		
	Diagnoseverhalten	Alarm		

Diagnoseinformation			Behebungsmaßnahmen	Beeinflusste Messgrößen
Nr.	**Kurztext**			
832	Elektroniktemperatur zu hoch		Umgebungstemperatur reduzieren	▪ Leitfähigkeit ▪ Korrigierte Leitfähigkeit ▪ Messwerte 1 ▪ Messwerte 2 ▪ Messwerte 3 ▪ Dichte ▪ Elektroniktemperatur ▪ Fließgeschwindigkeit ▪ Massefluss ▪ Spulenstrom-Anstiegszeit ▪ Potenzial Referenzelektrode gegen PE ▪ Rauschen ▪ Normdichte ▪ Normvolumenfluss ▪ Temperatur ▪ Status ▪ Volumenfluss
	Messgrößenstatus [ab Werk] 1)			
	Quality	Good		
	Quality substatus	Ok		
	Coding (hex)	0x80 ... 0x83		
	Statussignal	S		
	Diagnoseverhalten	Warning		

1) Diagnoseverhalten ist änderbar. Dadurch ändert sich der gesamte Messgrößenstatus.

Diagnoseinformation			Behebungsmaßnahmen	Beeinflusste Messgrößen
Nr.	**Kurztext**			
833	Elektroniktemperatur zu niedrig		Umgebungstemperatur erhöhen	▪ Leitfähigkeit ▪ Korrigierte Leitfähigkeit ▪ Messwerte 1 ▪ Messwerte 2 ▪ Messwerte 3 ▪ Dichte ▪ Elektroniktemperatur ▪ Fließgeschwindigkeit ▪ Massefluss ▪ Spulenstrom-Anstiegszeit ▪ Potenzial Referenzelektrode gegen PE ▪ Rauschen ▪ Normdichte ▪ Normvolumenfluss ▪ Temperatur ▪ Status ▪ Volumenfluss
	Messgrößenstatus [ab Werk] 1)			
	Quality	Good		
	Quality substatus	Ok		
	Coding (hex)	0x80 ... 0x83		
	Statussignal	S		
	Diagnoseverhalten	Warning		

1) Diagnoseverhalten ist änderbar. Dadurch ändert sich der gesamte Messgrößenstatus.

Diagnoseinformation			Behebungsmaßnahmen	Beeinflusste Messgrößen
Nr.	Kurztext			
834	Prozesstemperatur zu hoch		Prozesstemperatur reduzieren	▪ Leitfähigkeit ▪ Korrigierte Leitfähigkeit ▪ Elektroniktemperatur ▪ Fließgeschwindigkeit ▪ Massefluss ▪ Spulenstrom-Anstiegszeit ▪ Potenzial Referenzelektrode gegen PE ▪ Rauschen ▪ Normvolumenfluss ▪ Temperatur ▪ Status ▪ Volumenfluss
	Messgrößenstatus [ab Werk] 1)			
	Quality	Good		
	Quality substatus	Ok		
	Coding (hex)	0x80 ... 0x83		
	Statussignal	S		
	Diagnoseverhalten	Warning		

1) Diagnoseverhalten ist änderbar. Dadurch ändert sich der gesamte Messgrößenstatus.

Diagnoseinformation			Behebungsmaßnahmen	Beeinflusste Messgrößen
Nr.	Kurztext			
835	Prozesstemperatur zu niedrig		Prozesstemperatur erhöhen	▪ Leitfähigkeit ▪ Korrigierte Leitfähigkeit ▪ Elektroniktemperatur ▪ Fließgeschwindigkeit ▪ Massefluss ▪ Spulenstrom-Anstiegszeit ▪ Potenzial Referenzelektrode gegen PE ▪ Rauschen ▪ Normvolumenfluss ▪ Temperatur ▪ Status ▪ Volumenfluss
	Messgrößenstatus [ab Werk] 1)			
	Quality	Good		
	Quality substatus	Ok		
	Coding (hex)	0x80 ... 0x83		
	Statussignal	S		
	Diagnoseverhalten	Warning		

1) Diagnoseverhalten ist änderbar. Dadurch ändert sich der gesamte Messgrößenstatus.

Diagnoseinformation			Behebungsmaßnahmen	Beeinflusste Messgrößen
Nr.	Kurztext			
842	Prozessgrenzwert		Schleichmengenüberwachung aktiv! 1. Einstellungen Schleichmengenunterdrückung prüfen	▪ Fließgeschwindigkeit ▪ Massefluss ▪ Normvolumenfluss ▪ Status ▪ Volumenfluss
	Messgrößenstatus [ab Werk] 1)			
	Quality	Uncertain		
	Quality substatus	Process related		
	Coding (hex)	0x78 ... 0x7B		
	Statussignal	S		
	Diagnoseverhalten	Warning		

1) Diagnoseverhalten ist änderbar. Dadurch ändert sich der gesamte Messgrößenstatus.

Diagnoseinformation			Behebungsmaßnahmen	Beeinflusste Messgrößen
Nr.	**Kurztext**			
882	Eingangssignal		1. I/O-Konfiguration prüfen 2. Externes Gerät oder Prozessdruck prüfen	▪ Korrigierte Leitfähigkeit ▪ Messwerte 1 ▪ Messwerte 2 ▪ Messwerte 3 ▪ Dichte ▪ Fließgeschwindigkeit ▪ Massefluss ▪ Spulenstrom-Anstiegszeit ▪ Potenzial Referenzelektrode gegen PE ▪ Rauschen ▪ Normdichte ▪ Normvolumenfluss ▪ Temperatur ▪ Status ▪ Volumenfluss
	Messgrößenstatus			
	Quality	Bad		
	Quality substatus	Maintenance alarm		
	Coding (hex)	0x24 ... 0x27		
	Statussignal	F		
	Diagnoseverhalten	Alarm		

Diagnoseinformation			Behebungsmaßnahmen	Beeinflusste Messgrößen
Nr.	**Kurztext**			
937	Sensorsymmetrie		1. Externe Magnetfeldstörung in der Nähe des Sensors beseitigen 2. Diagnosemeldung ausschalten	▪ Leitfähigkeit ▪ Korrigierte Leitfähigkeit ▪ Dichte ▪ Elektroniktemperatur ▪ Fließgeschwindigkeit ▪ Massefluss ▪ Spulenstrom-Anstiegszeit ▪ Potenzial Referenzelektrode gegen PE ▪ Rauschen ▪ Normdichte ▪ Normvolumenfluss ▪ Temperatur ▪ Status ▪ Volumenfluss
	Messgrößenstatus [ab Werk] 1)			
	Quality	Good		
	Quality substatus	Ok		
	Coding (hex)	0x80 ... 0x83		
	Statussignal	S		
	Diagnoseverhalten	Warning		

1) Diagnoseverhalten ist änderbar. Dadurch ändert sich der gesamte Messgrößenstatus.

Diagnoseinformation			Behebungsmaßnahmen	Beeinflusste Messgrößen
Nr.	**Kurztext**			
938	EMV-Störung		1. Umgebungsbedingungen bezüglich EMV-Einflüsse prüfen 2. Diagnosemeldung ausschalten	▪ Leitfähigkeit ▪ Korrigierte Leitfähigkeit ▪ Dichte ▪ Elektroniktemperatur ▪ Fließgeschwindigkeit ▪ Massefluss ▪ Spulenstrom-Anstiegszeit ▪ Potenzial Referenzelektrode gegen PE ▪ Rauschen ▪ Normdichte ▪ Normvolumenfluss ▪ Temperatur ▪ Status ▪ Volumenfluss
	Messgrößenstatus [ab Werk] 1)			
	Quality	Good		
	Quality substatus	Ok		
	Coding (hex)	0x80 ... 0x83		
	Statussignal	F		
	Diagnoseverhalten	Alarm		

1) Diagnoseverhalten ist änderbar. Dadurch ändert sich der gesamte Messgrößenstatus.

Diagnoseinformation			Behebungsmaßnahmen	Beeinflusste Messgrößen
Nr.	Kurztext			
961	Elektrodenpotenzial außerhalb Spezifik.		1. Prozessbedingungen prüfen 2. Umgebungsbedingungen prüfen	▪ Massefluss ▪ Spulenstrom-Anstiegszeit ▪ Potenzial Referenzelektrode gegen PE ▪ Rauschen ▪ Status ▪ Volumenfluss
	Messgrößenstatus [ab Werk] 1)			
	Quality	Good		
	Quality substatus	Ok		
	Coding (hex)	0x80 ... 0x83		
	Statussignal	S		
	Diagnoseverhalten	Warning		

1) Diagnoseverhalten ist änderbar. Dadurch ändert sich der gesamte Messgrößenstatus.

Diagnoseinformation			Behebungsmaßnahmen	Beeinflusste Messgrößen
Nr.	Kurztext			
962	Rohr leer		1. Vollrohrabgleich durchführen 2. Leerrohrabgleich durchführen 3. Leerrohrerkennung ausschalten	▪ Leitfähigkeit ▪ Korrigierte Leitfähigkeit ▪ Fließgeschwindigkeit ▪ Massefluss ▪ Spulenstrom-Anstiegszeit ▪ Potenzial Referenzelektrode gegen PE ▪ Rauschen ▪ Normvolumenfluss ▪ Status ▪ Volumenfluss
	Messgrößenstatus [ab Werk] 1)			
	Quality	Good		
	Quality substatus	Ok		
	Coding (hex)	0x80 ... 0x83		
	Statussignal	S		
	Diagnoseverhalten	Warning		

1) Diagnoseverhalten ist änderbar. Dadurch ändert sich der gesamte Messgrößenstatus.

12.8 Anstehende Diagnoseereignisse

Das Menü **Diagnose** bietet die Möglichkeit, sich das aktuelle und zuletzt aufgetretene Diagnoseereignis separat anzeigen zu lassen.

Zum Aufrufen der Behebungsmaßnahmen eines Diagnoseereignisses:
- Via Vor-Ort-Anzeige → 📄 176
- Via Webbrowser → 📄 177
- Via Bedientool "FieldCare" → 📄 178
- Via Bedientool "DeviceCare" → 📄 178

Weitere anstehende Diagnoseereignisse sind im Untermenü **Diagnoseliste** anzeigbar → 📄 209

Navigation
Menü "Diagnose"

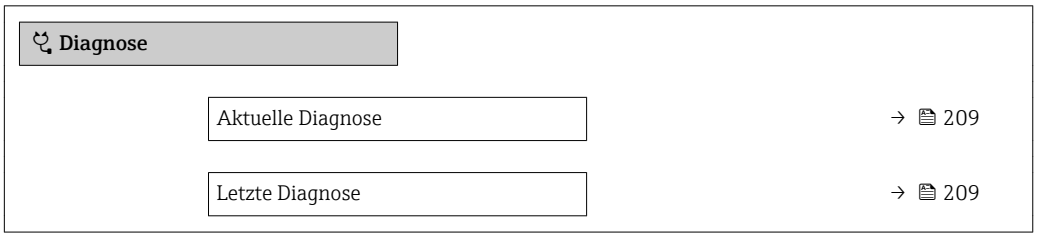

Betriebszeit ab Neustart	→ 📄 209
Betriebszeit	→ 📄 209

Parameterübersicht mit Kurzbeschreibung

Parameter	Voraussetzung	Beschreibung	Anzeige
Aktuelle Diagnose	Ein Diagnoseereignis ist aufgetreten.	Zeigt das aktuell aufgetretene Diagnoseereignis mit seiner Diagnoseinformation. ℹ Wenn mehrere Meldungen gleichzeitig auftreten, wird die Meldung mit der höchsten Priorität angezeigt.	Symbol für Diagnoseverhalten, Diagnosecode und Kurztext.
Letzte Diagnose	Zwei Diagnoseereignisse sind bereits aufgetreten.	Zeigt das vor dem aktuellen Diagnoseereignis zuletzt aufgetretene Diagnoseereignis mit seiner Diagnoseinformation.	Symbol für Diagnoseverhalten, Diagnosecode und Kurztext.
Betriebszeit ab Neustart	–	Zeigt die Betriebszeit, die seit dem letzten Geräteneustart vergangen ist.	Tage (d), Stunden (h), Minuten (m) und Sekunden (s)
Betriebszeit	–	Zeigt, wie lange das Gerät bis zum jetzigen Zeitpunkt in Betrieb ist.	Tage (d), Stunden (h), Minuten (m) und Sekunden (s)

12.9 Diagnoseliste

Im Untermenü **Diagnoseliste** können bis zu 5 aktuell anstehende Diagnoseereignisse mit der dazugehörigen Diagnoseinformation angezeigt werden. Wenn mehr als 5 Diagnoseereignisse anstehen, werden diejenigen mit der höchsten Priorität angezeigt.

Navigationspfad
Diagnose → Diagnoseliste

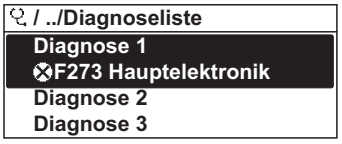

A0014006-DE

43 Am Beispiel der Vor-Ort-Anzeige

ℹ Zum Aufrufen der Behebungsmaßnahmen eines Diagnoseereignisses:
- Via Vor-Ort-Anzeige → 📄 176
- Via Webbrowser → 📄 177
- Via Bedientool "FieldCare" → 📄 178
- Via Bedientool "DeviceCare" → 📄 178

12.10 Ereignis-Logbuch

12.10.1 Ereignis-Logbuch auslesen

Eine chronologische Übersicht zu den aufgetretenen Ereignismeldungen bietet das Untermenü **Ereignisliste**.

Navigationspfad
Menü **Diagnose** → Untermenü **Ereignislogbuch** → Ereignisliste

A0014008-DE

44 *Am Beispiel der Vor-Ort-Anzeige*

- Max. 20 Ereignismeldungen können chronologisch angezeigt werden.
- Wenn im Gerät das Anwendungspaket **Extended HistoROM** (Bestelloption) freigeschaltet ist, kann die Ereignisliste bis zu 100 Meldungseinträge umfassen.

Die Ereignishistorie umfasst Einträge zu:
- Diagnoseereignissen → 181
- Informationsereignissen → 210

Jedem Ereignis ist neben der Betriebszeit seines Auftretens noch ein Symbol zugeordnet, ob das Ereignis aufgetreten oder beendet ist:
- Diagnoseereignis
  - ⊖: Auftreten des Ereignisses
  - ⊖: Ende des Ereignisses
- Informationsereignis
  ⊖: Auftreten des Ereignisses

Zum Aufrufen der Behebungsmaßnahmen eines Diagnoseereignisses:
- Via Vor-Ort-Anzeige → 176
- Via Webbrowser → 177
- Via Bedientool "FieldCare" → 178
- Via Bedientool "DeviceCare" → 178

Zum Filtern der angezeigten Ereignismeldungen → 210

12.10.2 Ereignis-Logbuch filtern

Mithilfe von Parameter **Filteroptionen** kann bestimmt werden, welche Kategorie von Ereignismeldungen im Untermenü **Ereignisliste** angezeigt werden.

Navigationspfad
Diagnose → Ereignislogbuch → Filteroptionen

Filterkategorien
- Alle
- Ausfall (F)
- Funktionskontrolle (C)
- Außerhalb der Spezifikation (S)
- Wartungsbedarf (M)
- Information (I)

12.10.3 Übersicht zu Informationsereignissen

Ein Informationsereignis wird im Gegensatz zum Diagnoseereignis nur im Ereignis-Logbuch angezeigt und nicht in der Diagnoseliste.

Informationsereignis	Ereignistext
I1000	--------(Gerät i.O.)
I1079	Sensor getauscht

Informationsereignis	Ereignistext
I1089	Gerätestart
I1090	Konfiguration rückgesetzt
I1091	Konfiguration geändert
I1092	HistoROM Backup gelöscht
I1137	Elektronik getauscht
I1151	Historie rückgesetzt
I1155	Elektroniktemperatur rückgesetzt
I1156	Speicherfehler Trendblock
I1157	Speicherfehler Ereignisliste
I1256	Anzeige: Zugriffsrechte geändert
I1278	I/O-Modul neu gestartet
I1335	Firmware geändert
I1351	Fehler bei Leerrohrüberwachungsabgleich
I1353	Leerrohrüberwachungsabgleich Ok
I1361	Webserver: Login fehlgeschlagen
I1397	Feldbus: Zugriffsrechte geändert
I1398	CDI: Zugriffsrechte geändert
I1443	Coating thickness not determined
I1444	Geräteverifikation bestanden
I1445	Geräteverifikation nicht bestanden
I1457	Verifikat.Messabweichung nicht bestanden
I1459	I/O-Modul-Verifikation nicht bestanden
I1461	Sensorverifikation nicht bestanden
I1462	Verifik. Sensor-Elektr. nicht bestanden
I1512	Download gestartet
I1513	Download beendet
I1514	Upload gestartet
I1515	Upload beendet
I1618	I/O-Modul 2 ersetzt
I1619	I/O-Modul 3 ersetzt
I1621	I/O-Modul 4 ersetzt
I1622	Kalibrierung geändert
I1624	Alle Summenzähler zurücksetzen
I1625	Schreibschutz aktiviert
I1626	Schreibschutz deaktiviert
I1627	Webserver: Login erfolgreich
I1628	Anzeige: Login erfolgreich
I1629	CDI: Login erfolgreich
I1631	Webserverzugriff geändert
I1632	Anzeige: Login fehlgeschlagen
I1633	CDI: Login fehlgeschlagen
I1634	Auf Werkseinstellung rückgesetzt
I1635	Auf Auslieferungszustand rückgesetzt

Informationsereignis	Ereignistext
I1639	Max. Schaltzyklenanzahl erreicht
I1649	Hardwareschreibschutz aktiviert
I1650	Hardwareschreibschutz deaktiviert
I1712	Neue Flash-Datei erhalten
I1725	Sensorelektronikmodul (ISEM) geändert
I1726	Datensicherung fehlgeschlagen

12.11 Messgerät zurücksetzen

Mithilfe von Parameter **Gerät zurücksetzen** (→ 149) lässt sich die gesamte Gerätekonfiguration oder ein Teil der Konfiguration auf einen definierten Zustand zurücksetzen.

12.11.1 Funktionsumfang von Parameter "Gerät zurücksetzen"

Optionen	Beschreibung
Abbrechen	Der Parameter wird ohne Aktion verlassen.
Auf Auslieferungszustand	Jeder Parameter, für den eine kundenspezifische Voreinstellung bestellt wurde, wird auf diesen kundenspezifischen Wert zurückgesetzt; alle anderen Parameter auf ihre Werkseinstellung.
Gerät neu starten	Durch den Neustart wird jeder Parameter, dessen Daten sich im flüchtigen Speicher (RAM) befinden, auf seine Werkseinstellung zurückgesetzt (z.B. Messwertdaten). Die Gerätekonfiguration bleibt unverändert.
S-DAT-Sicherung wiederherstellen	Wiederherstellung der Daten, die auf dem S-DAT gespeichert sind. Der Datensatz wird aus dem Speicher der Elektronik auf das S-DAT zurückgespielt. Diese Option wird nur im Störungsfall angezeigt.

12.12 Geräteinformationen

Das Untermenü **Geräteinformation** enthält alle Parameter, die verschiedene Informationen zur Geräteidentifizierung anzeigen.

Navigation
Menü "Diagnose" → Geräteinformation

▶ Geräteinformation	
Messstellenbezeichnung	→ 213
Seriennummer	→ 213
Firmwareversion	→ 213
Gerätename	→ 213
Hersteller	
Bestellcode	→ 213

Erweiterter Bestellcode 1	→ 213
Erweiterter Bestellcode 2	→ 213
Erweiterter Bestellcode 3	→ 213
ENP-Version	→ 213

Parameterübersicht mit Kurzbeschreibung

Parameter	Beschreibung	Anzeige	Werkseinstellung
Messstellenbezeichnung	Zeigt Bezeichnung für Messstelle an.	Max. 32 Zeichen wie Kleinbuchstaben oder Zahlen.	Promag
Seriennummer	Zeigt die Seriennummer des Messgeräts.	Max. 11-stellige Zeichenfolge aus Buchstaben und Zahlen.	–
Firmwareversion	Zeigt installierte Gerätefirmware-Version.	Zeichenfolge im Format: xx.yy.zz	–
Gerätename	Zeigt den Namen des Messumformers. Befindet sich auch auf Typenschild vom Messumformer.	Promag 300/500	–
Bestellcode	Zeigt den Gerätebestellcode. Befindet sich auch auf Typenschild von Messaufnehmer und Messumformer im Feld "Order code".	Zeichenfolge aus Buchstaben, Zahlen und bestimmten Satzzeichen (z.B. /).	–
Erweiterter Bestellcode 1	Zeigt den 1. Teil des erweiterten Bestellcodes. Befindet sich auch auf Typenschild von Messaufnehmer und Messumformer im Feld "Ext. ord. cd."	Zeichenfolge	–
Erweiterter Bestellcode 2	Zeigt den 2. Teil des erweiterten Bestellcodes. Befindet sich auch auf Typenschild von Messaufnehmer und Messumformer im Feld "Ext. ord. cd."	Zeichenfolge	–
Erweiterter Bestellcode 3	Zeigt den 3. Teil des erweiterten Bestellcodes. Befindet sich auch auf Typenschild von Messaufnehmer und Messumformer im Feld "Ext. ord. cd."	Zeichenfolge	–
ENP-Version	Zeigt die Version des elektronischen Typenschilds (Electronic Name Plate).	Zeichenfolge	2.02.00

12.13 Firmware-Historie

Freigabedatum	Firmware-Version	Bestellmerkmal "Firmware Version"	Firmware-Änderungen	Dokumentationstyp	Dokumentation
07.2019	01.01.zz	Option **65**	Systemredundanz S2	Betriebsanleitung	BA01724D/06/DE/07.19
10.2017	01.00.zz	Option **71**	Original-Firmware	Betriebsanleitung	BA01724D/06/DE/01.17

Das Flashen der Firmware auf die aktuelle Version ist via Serviceschnittstelle möglich.

Zur Kompatibilität der Firmewareversion mit den installierten Gerätebeschreibungsdateien und Bedientools: Angaben im Dokument "Herstellerinformation" zum Gerät beachten.

Die Herstellerinformation ist verfügbar:
- Im Download-Bereich der Endress+Hauser Internetseite: www.endress.com → Downloads
- Folgende Details angeben:
  - Produktwurzel: z.B. 5P5B
    Die Produktwurzel ist der erste Teil des Bestellcodes (Order code): Siehe Typenschild am Gerät.
  - Textsuche: Herstellerinformation
  - Suchbereich: Dokumentation – Technische Dokumentationen

13 Wartung

13.1 Wartungsarbeiten

Es sind grundsätzlich keine speziellen Wartungsarbeiten erforderlich.

13.1.1 Außenreinigung

Bei der Außenreinigung von Messgeräten darauf achten, dass das verwendete Reinigungsmittel die Gehäuseoberfläche und Dichtungen nicht angreift.

13.1.2 Innenreinigung

Es ist grundsätzlich keine Innenreinigung vorgesehen.

13.1.3 Austausch von Dichtungen

Dichtungen (insbesondere aseptische Formdichtungen) des Messaufnehmers müssen periodisch ausgetauscht werden.

Die Zeitspanne zwischen den Auswechslungen hängt von der Häufigkeit der Reinigungszyklen sowie von der Messstoff- und Reinigungstemperatur ab.

Ersatzdichtungen (Zubehörteil) → 📄 248

13.2 Mess- und Prüfmittel

Endress+Hauser bietet eine Vielzahl von Mess- und Prüfmitteln an wie W@M oder Gerätetests.

Ausführliche Angaben zu den Dienstleistungen erhalten Sie bei Ihrer Endress+Hauser Vertriebszentrale.

Auflistung einiger Mess- und Prüfmittel: → 📄 218

13.3 Endress+Hauser Dienstleistungen

Endress+Hauser bietet eine Vielzahl von Dienstleistungen zur Wartung an wie Re-Kalibrierung, Wartungsservice oder Gerätetests.

Ausführliche Angaben zu den Dienstleistungen erhalten Sie bei Ihrer Endress+Hauser Vertriebszentrale.

14 Reparatur

14.1 Allgemeine Hinweise

14.1.1 Reparatur- und Umbaukonzept

Das Endress+Hauser Reparatur- und Umbaukonzept sieht Folgendes vor:
- Die Messgeräte sind modular aufgebaut.
- Ersatzteile sind jeweils zu sinnvollen Kits mit einer zugehörigen Einbauanleitung zusammengefasst.
- Reparaturen werden durch den Endress+Hauser Service oder durch entsprechend geschulte Kunden durchgeführt.
- Der Umbau eines zertifizierten Gerätes in eine andere zertifizierte Variante darf nur durch den Endress+Hauser Service oder im Werk durchgeführt werden.

14.1.2 Hinweise zu Reparatur und Umbau

Bei Reparatur und Umbau eines Messgeräts folgende Hinweise beachten:
- ▶ Nur Original-Ersatzteile von Endress+Hauser verwenden.
- ▶ Reparatur gemäß Einbauanleitung durchführen.
- ▶ Die entsprechenden einschlägigen Normen, nationalen Vorschriften, Ex-Dokumentation (XA) und Zertifikate beachten.
- ▶ Jede Reparatur und jeden Umbau dokumentieren und im Life Cycle Management *W@M*-Datenbank eintragen.

14.2 Ersatzteile

Messgerät-Seriennummer:
Lässt sich über Parameter **Seriennummer** (→ 213) im Untermenü **Geräteinformation** auslesen.

14.3 Endress+Hauser Dienstleistungen

Endress+Hauser bietet eine Vielzahl von Dienstleistungen an.

Ausführliche Angaben zu den Dienstleistungen erhalten Sie bei Ihrer Endress+Hauser Vertriebszentrale.

14.4 Rücksendung

Die Anforderungen für eine sichere Rücksendung können je nach Gerätetyp und landesspezifischer Gesetzgebung unterschiedlich sein.

1. Informationen auf der Internetseite einholen:
   http://www.endress.com/support/return-material
2. Das Gerät bei einer Reparatur, Werkskalibrierung, falschen Lieferung oder Bestellung zurücksenden.

14.5 Entsorgung

14.5.1 Messgerät demontieren

1. Gerät ausschalten.

⚠ WARNUNG

Personengefährdung durch Prozessbedingungen!

- Auf gefährliche Prozessbedingungen wie Druck im Messgerät, hohe Temperaturen oder aggressive Messstoffe achten.

2. Die Montage- und Anschlussschritte aus den Kapiteln "Messgerät montieren" und "Messgerät anschließen" in sinngemäß umgekehrter Reihenfolge durchführen. Sicherheitshinweise beachten.

14.5.2 Messgerät entsorgen

⚠ WARNUNG

Gefährdung von Personal und Umwelt durch gesundheitsgefährdende Messstoffe!

- Sicherstellen, dass das Messgerät und alle Hohlräume frei von gesundheits- oder umweltgefährdenden Messstoffresten sind, z.B. in Ritzen eingedrungene oder durch Kunststoff diffundierte Stoffe.

Folgende Hinweise zur Entsorgung beachten:

- Die national gültigen Vorschriften beachten.
- Auf eine stoffliche Trennung und Verwertung der Gerätekomponenten achten.

15 Zubehör

Für das Gerät sind verschiedene Zubehörteile lieferbar, die bei Endress+Hauser mit dem Gerät bestellt oder nachbestellt werden können. Ausführliche Angaben zum betreffenden Bestellcode sind bei Ihrer Endress+Hauser Vertriebszentrale erhältlich oder auf der Produktseite der Endress+Hauser Webseite: www.endress.com.

15.1 Gerätespezifisches Zubehör

15.1.1 Zum Messumformer

Zubehör	Beschreibung
Messumformer ▪ Proline 500 – digital ▪ Proline 500	Messumformer für den Austausch oder für die Lagerhaltung. Über den Bestellcode können folgende Spezifikationen angegeben werden: ▪ Zulassungen ▪ Ausgang ▪ Eingang ▪ Anzeige/Bedienung ▪ Gehäuse ▪ Software ▪ Messumformer Proline 500 – digital: Bestellnummer: 5X5BXX-XXXXXXXXXA ▪ Messumformer Proline 500: Bestellnummer: 5X5BXX-XXXXXXXXXB Proline 500 Messumformer für den Austausch: Bei der Bestellung ist die Serienummer des aktuellen Messumformers zwingend anzugeben. Anhand der Serienummer können die gerätespezifischen Daten (z.B. Kalibrierfaktoren) des Austauschgeräts für den neuen Messumformer verwendet werden. ▪ Messumformer Proline 500 – digital: Einbauanleitung EA01151 ▪ Messumformer Proline 500: Einbauanleitung EA01152
Externe WLAN-Antenne	Externe WLAN-Antenne mit 1,5 m (59,1 in) Verbindungskabel und zwei Befestigungswinkel. Bestellmerkmal "Zubehör beigelegt", Option P8 "Wireless Antenne Weitbereich". ▪ Die externe WLAN-Antenne ist nicht für den Einsatz in hygienischen Anwendungen geeignet. ▪ Weitere Angaben zur WLAN-Schnittstelle → 95. Bestellnummer: 71351317 Einbauanleitung EA01238D
Rohrmontageset	Rohrmontageset für Messumformer. ▪ Messumformer Proline 500 – digital Bestellnummer: 71346427 ▪ Messumformer Proline 500 Bestellnummer: 71346428
Wetterschutzhaube Messumformer ▪ Proline 500 – digital ▪ Proline 500	Wird dazu verwendet, das Messgerät vor Wettereinflüssen zu schützen: z.B. vor Regenwasser, übermäßiger Erwärmung durch Sonneneinstrahlung. ▪ Messumformer Proline 500 – digital Bestellnummer: 71343504 ▪ Messumformer Proline 500 Bestellnummer: 71343505 Einbauanleitung EA01160

Anzeigeschutz Proline 500 – digital	Wird dazu verwendet, die Anzeige vor Schlag oder Abrieb von Sand in Wüstengebieten zu schützen.. Bestellnummer: 71228792 Einbauanleitung EA01093D
Erdungskabel	Set, besteht aus zwei Erdungskabeln, für den Potenzialausgleich.
Verbindungskabel Proline 500 – digital Messaufnehmer – Messumformer	Das Verbindungskabel kann direkt mit dem Messgerät (Bestellmerkmal "Kabel, Sensoranschluss) oder als Zubehör (Bestellnummer DK5012) bestellt werden. Folgende Kabellängen sind verfügbar: Bestellmerkmal "Kabel, Sensoranschluss" ▪ Option B: 20 m (65 ft) ▪ Option E: Frei konfigurierbar bis max. 50 m ▪ Option F: Frei konfigurierbar bis max. 165 ft Maximal mögliche Kabellänge für ein Verbindungskabel Proline 500 – digital: 300 m (1 000 ft)
Verbindungskabel Proline 500 Messaufnehmer – Messumformer	Das Verbindungskabel kann direkt mit dem Messgerät (Bestellmerkmal "Kabel, Sensoranschluss) oder als Zubehör (Bestellnummer DK5012) bestellt werden. Folgende Kabellängen sind verfügbar: Bestellmerkmal "Kabel, Sensoranschluss" ▪ Option 1: 5 m (16 ft) ▪ Option 2: 10 m (32 ft) ▪ Option 3: 20 m (65 ft) ▪ Option 4: Frei konfigurierbare Kabellänge (m) ▪ Option 5: Frei konfigurierbare Kabellänge (ft) Verstärkte Verbindungskabel mit einem zusätzlichen, metallischen Verstärkungsgeflecht: ▪ Option 6: Frei konfigurierbare Kabellänge (m) ▪ Option 7: Frei konfigurierbare Kabellänge (ft) Mögliche Kabellänge für ein Verbindungskabel Proline 500: Abhängig von der Messstoffleitfähigkeit, max. 200 m (660 ft)

15.1.2 Zum Messaufnehmer

Zubehör	Beschreibung
Erdungsscheiben	Werden dazu verwendet, den Messstoff in ausgekleideten Messrohren zu erden, um eine einwandfreie Messung zu gewährleisten. Für Einzelheiten: Einbauanleitung EA00070D

15.2 Kommunikationsspezifisches Zubehör

Zubehör	Beschreibung
Field Xpert SFX350	Field Xpert SFX350 ist ein mobiler Computer für die Inbetriebnahme und Wartung. Er ermöglicht eine effiziente Gerätekonfiguration und Diagnose für und kann im nicht explosionsgefährdeten Bereich eingesetzt werden. Betriebsanleitung BA01202S

Field Xpert SFX370	Field Xpert SFX370 ist ein mobiler Computer für die Inbetriebnahme und Wartung. Er ermöglicht eine effiziente Gerätekonfiguration und Diagnose für und kann sowohl im nicht explosionsgefährdeten Bereich als auch im explosionsgefährdeten Bereich eingesetzt werden. Betriebsanleitung BA01202S
Field Xpert SMT70	Das Tablet PC Field Xpert SMT70 für die Gerätekonfiguration ermöglicht ein mobiles Plant Asset Management in explosions- und nicht explosionsgefährdeten Bereichen. Es eignet sich für das Inbetriebnahme- und Wartungspersonal, um Feldinstrumente mit digitaler Kommunikationsschnittstelle zu verwalten und den Arbeitsfortschritt zu dokumentieren. Dieses Tablet PC ist als Komplettlösung konzipiert, mit einer vorinstallierten Treiberbibliothek, stellt es ein einfaches und touchfähiges "Werkzeug" dar, über das sich die Feldinstrumente während ihres gesamten Lebenszyklus verwalten lassen. ▪ Technische Information TI01342S ▪ Betriebsanleitung BA01709S ▪ Produktseite: www.endress.com/smt70

15.3 Servicespezifisches Zubehör

Zubehör	Beschreibung
Applicator	Software für die Auswahl und Auslegung von Endress+Hauser Messgeräten: ▪ Auswahl von Messgeräten industriespezifischen Anforderungen ▪ Berechnung aller notwendigen Daten zur Bestimmung des optimalen Durchflussmessgeräts: z.B. Nennweite, Druckabfall, Durchflussgeschwindigkeit und Messgenauigkeiten. ▪ Grafische Darstellung von Berechnungsergebnissen ▪ Ermittlung des partiellen Bestellcodes Verwaltung, Dokumentation und Abrufbarkeit aller projektrelevanter Daten und Parameter über die gesamte Lebensdauer eines Projekts. Applicator ist verfügbar: ▪ Über das Internet: https://portal.endress.com/webapp/applicator ▪ Als downloadbare DVD für die lokale PC-Installation.
W@M	W@M Life Cycle Management Mehr Produktivität durch stets verfügbare Informationen. Daten zu einer Anlage und ihren Komponenten werden bereits während der Planung und später während des gesamten Lebenszyklus der Komponente erzeugt. W@M Life Cycle Management ist eine offene und flexible Informationsplattform mit Online- und Vor-Ort-Tools. Ihre Mitarbeiter haben direkten Zugriff auf aktuelle detaillierte Daten, wodurch sich Engineering-Zeiten verkürzen, Beschaffungsprozesse beschleunigen und Betriebszeiten der Anlage steigern lassen. Zusammen mit den richtigen Services führt W@M Life Cycle Management in jeder Phase zu mehr Produktivität. Hierzu mehr unter: www.endress.com/lifecyclemanagement
FieldCare	FDT-basiertes Anlagen-Asset-Management-Tool von Endress+Hauser. Es kann alle intelligenten Feldeinrichtungen in Ihrer Anlage konfigurieren und unterstützt Sie bei deren Verwaltung. Durch Verwendung von Statusinformationen stellt es darüber hinaus ein einfaches, aber wirkungsvolles Mittel dar, deren Zustand zu kontrollieren. Betriebsanleitung BA00027S und BA00059S
DeviceCare	Tool zum Verbinden und Konfigurieren von Endress+Hauser Feldgeräten. Innovation-Broschüre IN01047S

15.4 Systemkomponenten

Zubehör	Beschreibung
Bildschirmschreiber Memograph M	Der Bildschirmschreiber Memograph M liefert Informationen über alle relevanten Messgrößen. Messwerte werden sicher aufgezeichnet, Grenzwerte überwacht und Messstellen analysiert. Die Datenspeicherung erfolgt im 256 MB großen internen Speicher und zusätzlich auf SD-Karte oder USB-Stick. ▪ Technische Information TI00133R ▪ Betriebsanleitung BA00247R

16 Technische Daten

16.1 Anwendungsbereich

Das Messgerät ist nur für die Durchflussmessung von Flüssigkeiten bestimmt, die eine Mindestleitfähigkeit von 5 µS/cm aufweisen.

Je nach bestellter Ausführung kann das Messgerät auch explosionsgefährliche, entzündliche, giftige und brandfördernde Messstoffe messen.

Um den einwandfreien Zustand des Geräts für die Betriebszeit zu gewährleisten: Gerät nur für Messstoffe einsetzen, gegen welche die prozessberührenden Materialien hinreichend beständig sind.

16.2 Arbeitsweise und Systemaufbau

Messprinzip

Magnetisch-induktive Durchflussmessung nach dem *Faraday'schen Induktionsgesetz*.

Messeinrichtung

Die Messeinrichtung besteht aus einem Messumformer und einem Messaufnehmer. Messumformer und Messaufnehmer werden räumlich voneinander getrennt montiert. Sie sind über Verbindungskabel miteinander verbunden.

Zum Aufbau des Messgeräts → 🗎 14

16.3 Eingang

Messgröße

Direkte Messgrößen

- Volumenfluss (proportional zur induzierten Spannung)
- Elektrische Leitfähigkeit

Berechnete Messgrößen

- Massefluss
- Normvolumenfluss

Messbereich

Typisch v = 0,01 ... 10 m/s (0,03 ... 33 ft/s) mit der spezifizierten Messgenauigkeit

Durchflusskennwerte in SI-Einheiten: DN 15...125 (½...4")

Nennweite		Empfohlene Durchflussmenge	Werkseinstellungen		
		min./max. Endwert (v ~ 0,3/10 m/s)	Endwert Stromausgang (v ~ 2,5 m/s)	Impulswertigkeit (~ 2 Pulse/s)	Schleichmenge (v ~ 0,04 m/s)
[mm]	[in]	[dm³/min]	[dm³/min]	[dm³]	[dm³/min]
15	½	4 ... 100	25	0,2	0,5
25	1	9 ... 300	75	0,5	1
32	–	15 ... 500	125	1	2
40	1 ½	25 ... 700	200	1,5	3
50	2	35 ... 1 100	300	2,5	5

Nennweite		Empfohlene Durchfluss-menge	Werkseinstellungen		
		min./max. End-wert (v ~ 0,3/10 m/s)	Endwert Strom-ausgang (v ~ 2,5 m/s)	Impulswertig-keit (~ 2 Pulse/s)	Schleichmenge (v ~ 0,04 m/s)
[mm]	[in]	[dm³/min]	[dm³/min]	[dm³]	[dm³/min]
65	–	60 … 2 000	500	5	8
80	3	90 … 3 000	750	5	12
100	4	145 … 4 700	1200	10	20
125	–	220 … 7 500	1850	15	30

Durchflusskennwerte in SI-Einheiten: DN 150…600 (6…24")

Nennweite		Empfohlene Durchflussmenge	Werkseinstellungen		
		min./max. Endwert (v ~ 0,3/10 m/s)	Endwert Stromaus-gang (v ~ 2,5 m/s)	Impulswertigkeit (~ 2 Pulse/s)	Schleichmenge (v ~ 0,04 m/s)
[mm]	[in]	[m³/h]	[m³/h]	[m³]	[m³/h]
150	6	20 … 600	150	0,03	2,5
200	8	35 … 1 100	300	0,05	5
250	10	55 … 1 700	500	0,05	7,5
300	12	80 … 2 400	750	0,1	10
350	14	110 … 3 300	1 000	0,1	15
400	16	140 … 4 200	1 200	0,15	20
450	18	180 … 5 400	1 500	0,25	25
500	20	220 … 6 600	2 000	0,25	30
600	24	310 … 9 600	2 500	0,3	40

Durchflusskennwerte in US-Einheiten: ½ - 24" (DN 15 - 600)

Nennweite		Empfohlene Durchflussmenge	Werkseinstellungen		
		min./max. Endwert (v ~ 0,3/10 m/s)	Endwert Stromaus-gang (v ~ 2,5 m/s)	Impulswertigkeit (~ 2 Pulse/s)	Schleichmenge (v ~ 0,04 m/s)
[in]	[mm]	[gal/min]	[gal/min]	[gal]	[gal/min]
½	15	1,0 … 27	6	0,1	0,15
1	25	2,5 … 80	18	0,2	0,25
1 ½	40	7 … 190	50	0,5	0,75
2	50	10 … 300	75	0,5	1,25
3	80	24 … 800	200	2	2,5
4	100	40 … 1 250	300	2	4
6	150	90 … 2 650	600	5	12
8	200	155 … 4 850	1200	10	15
10	250	250 … 7 500	1500	15	30
12	300	350 … 10 600	2400	25	45

Nennweite		Empfohlene Durchflussmenge	Werkseinstellungen		
		min./max. Endwert (v ~ 0,3/10 m/s)	Endwert Stromausgang (v ~ 2,5 m/s)	Impulswertigkeit (~ 2 Pulse/s)	Schleichmenge (v ~ 0,04 m/s)
[in]	[mm]	[gal/min]	[gal/min]	[gal]	[gal/min]
14	350	500 … 15 000	3600	30	60
16	400	600 … 19 000	4800	50	60
18	450	800 … 24 000	6000	50	90
20	500	1 000 … 30 000	7500	75	120
24	600	1 400 … 44 000	10500	100	180

Empfohlener Messbereich

Durchflussgrenze → 236

Messdynamik

Über 1000 : 1

Eingangssignal

Eingelesene Messwerte

Um die Messgenauigkeit bestimmter Messgrößen zu erhöhen oder den Massefluss zu berechnen, kann das Automatisierungssystem kontinuierlich verschiedene Messwerte in das Messgerät schreiben:
- Messstofftemperatur zur Steigerung der Messgenauigkeit der elektrischen Leitfähigkeit (z.B. iTEMP)
- Referenzdichte zur Berechnung des Masseflusses

Bei Endress+Hauser sind verschiedene Druck- und Temperaturmessgeräte bestellbar: Kapitel "Zubehör" → 221

Das Einlesen externer Messwerte wird zur Berechnung des Normvolumenfluss empfohlen.

Stromeingang

Das Schreiben der Messwerte vom Automatisierungssystem zum Messgerät erfolgt über den Stromeingang → 224.

Digitale Kommunikation

Das Schreiben der Messwerte vom Automatisierungssystem zum Messgerät erfolgt über PROFINET.

Stromeingang 0/4...20 mA

Stromeingang	0/4...20 mA (aktiv/passiv)
Strombereich	▪ 4...20 mA (aktiv) ▪ 0/4...20 mA (passiv)
Auflösung	1 µA
Spannungsabfall	Typisch: 0,6 … 2 V bei 3,6 … 22 mA (passiv)
Maximale Eingangsspannung	≤ 30 V (passiv)
Leerlaufspannung	≤ 28,8 V (aktiv)
Mögliche Eingangsgrößen	▪ Druck ▪ Temperatur ▪ Dichte ▪

Statuseingang

Maximale Eingangswerte	▪ DC −3 … 30 V ▪ Wenn Statuseingang aktiv (ON): R_i >3 kΩ
Ansprechzeit	Einstellbar: 5 … 200 ms
Eingangssignalpegel	▪ Low-Signal (tief): DC −3 … +5 V ▪ High-Signal (hoch): DC 12 … 30 V
Zuordenbare Funktionen	▪ Aus ▪ Die einzelnen Summenzähler separat zurücksetzen ▪ Alle Summenzähler zurücksetzen ▪ Messwertunterdrückung

16.4 Ausgang

Ausgangssignal

PROFINET

Standards	Gemäß IEEE 802.3

Stromausgang 0/4...20 mA

Stromausgang	0/4...20 mA
Strombereich	Wahlweise einstellbar: ▪ 4...20 mA (passiv) ▪ 0/4...20 mA (aktiv)
Maximale Ausgangswerte	22,5 mA
Leerlaufspannung	DC 28,8 V (aktiv)
Maximale Eingangsspannung	DC 30 V (passiv)
Bürde	0 ... 700 Ω
Auflösung	0,38 µA
Dämpfung	Einstellbar: 0,07 ... 999 s
Zuordenbare Messgrößen	▪ Volumenfluss ▪ Massefluss ▪ Normvolumenfluss ▪ Fließgeschwindigkeit ▪ Leitfähigkeit ▪ Elektroniktemperatur

Stromausgang 0/4...20 mA Ex i

Stromausgang	0/4...20 mA Ex i
Strombereich	Wahlweise einstellbar: ▪ 0/4...20 mA (aktiv) ▪ 4...20 mA (passiv)
Maximale Ausgangswerte	22,5 mA
Leerlaufspannung	DC 21,8 V (aktiv)
Maximale Eingangsspannung	DC 30 V (passiv)
Bürde	▪ 0 ... 400 Ω (aktiv) ▪ 0 ... 700 Ω (passiv)
Auflösung	0,38 µA
Dämpfung	Einstellbar: 0,07 ... 999 s
Zuordenbare Messgrößen	▪ Volumenfluss ▪ Massefluss ▪ Normvolumenfluss ▪ Fließgeschwindigkeit ▪ Leitfähigkeit ▪ Elektroniktemperatur

Impuls-/Frequenz-/Schaltausgang

Funktion	Als Impuls-, Frequenz- oder Schaltausgang wahlweise einstellbar
Ausführung	Open-Collector Wahlweise einstellbar: ▪ Aktiv ▪ Passiv ▪ Passiv NAMUR Ex-i, passiv
Maximale Eingangswerte	DC 30 V, 250 mA (passiv)
Leerlaufspannung	DC 28,8 V (aktiv)
Spannungsabfall	Bei 22,5 mA: ≤ DC 2 V
Impulsausgang	
Maximale Eingangswerte	DC 30 V, 250 mA (passiv)
Maximaler Ausgangs-strom	22,5 mA (aktiv)
Leerlaufspannung	DC 28,8 V (aktiv)
Impulsbreite	Einstellbar: 0,05 … 2 000 ms
Maximale Impulsrate	10 000 Impulse/s
Impulswertigkeit	Einstellbar
Zuordenbare Messgrößen	▪ Volumenfluss ▪ Massefluss ▪ Normvolumenfluss
Frequenzausgang	
Maximale Eingangswerte	DC 30 V, 250 mA (passiv)
Maximaler Ausgangs-strom	22,5 mA (aktiv)
Leerlaufspannung	DC 28,8 V (aktiv)
Ausgangsfrequenz	Einstellbar: Endfrequenz 2 … 10 000 Hz (f_{max} = 12 500 Hz)
Dämpfung	Einstellbar: 0 … 999 s
Impuls-Pausen-Verhältnis	1:1
Zuordenbare Messgrößen	▪ Volumenfluss ▪ Massefluss ▪ Normvolumenfluss ▪ Fließgeschwindigkeit ▪ Leitfähigkeit ▪ Elektroniktemperatur
Schaltausgang	
Maximale Eingangswerte	DC 30 V, 250 mA (passiv)
Leerlaufspannung	DC 28,8 V (aktiv)
Schaltverhalten	Binär, leitend oder nicht leitend
Schaltverzögerung	Einstellbar: 0 … 100 s

Anzahl Schaltzyklen	Unbegrenzt

Zuordenbare Funktionen	▪ Aus
	▪ An
	▪ Diagnoseverhalten
	▪ Grenzwert:
	  ▪ Aus
	  ▪ Volumenfluss
	  ▪ Massefluss
	  ▪ Normvolumenfluss
	  ▪ Fließgeschwindigkeit
	  ▪ Leitfähigkeit
	  ▪ Summenzähler 1…3
	  ▪ Elektroniktemperatur
	▪ Überwachung Durchflussrichtung
	▪ Status
	  ▪ Leerrohrüberwachung
	  ▪ Schleichmengenunterdrückung

Relaisausgang

Funktion	Schaltausgang
Ausführung	Relaisausgang, galvanisch getrennt
Schaltverhalten	Wahlweise einstellbar: ▪ NO (normaly open), Werkeinstellung ▪ NC (normaly closed)
Maximale Schaltleistung (passiv)	▪ DC 30 V, 0,1 A ▪ AC 30 V, 0,5 A

Zuordenbare Funktionen	▪ Aus
	▪ An
	▪ Diagnoseverhalten
	▪ Grenzwert:
	  ▪ Aus
	  ▪ Volumenfluss
	  ▪ Massefluss
	  ▪ Normvolumenfluss
	  ▪ Fließgeschwindigkeit
	  ▪ Leitfähigkeit
	  ▪ Summenzähler 1…3
	  ▪ Elektroniktemperatur
	▪ Überwachung Durchflussrichtung
	▪ Status
	  ▪ Leerrohrüberwachung
	  ▪ Schleichmengenunterdrückung

Frei konfigurierbarer Ein-/Ausgang

Einem frei konfigurierbaren Ein-/Ausgang (Konfigurierbares I/O) wird bei der Inbetriebnahme des Geräts **ein** spezifischer Ein- oder Ausgang zugeordnet.

Für die Zuordnung stehen folgende Ein- und Ausgänge zur Verfügung:
- Stromausgang wählbar: 4…20 mA (aktiv), 0/4…20 mA (passiv)
- Impuls-/Frequenz-/Schaltausgang
- Stromeingang wählbar: 4…20 mA (aktiv), 0/4…20 mA (passiv)
- Statuseingang

Ausfallsignal

Ausfallinformationen werden abhängig von der Schnittstelle wie folgt dargestellt.

PROFINET

Gerätediagnose	Gemäß "Application Layer protocol for decentralized periphery", Version 2.3

Stromausgang 0/4...20 mA

4...20 mA

Fehlerverhalten	Wählbar: ▪ 4 ... 20 mA gemäß NAMUR-Empfehlung NE 43 ▪ 4 ... 20 mA gemäß US ▪ Min. Wert: 3,59 mA ▪ Max. Wert: 22,5 mA ▪ Frei definierbarer Wert zwischen: 3,59 ... 22,5 mA ▪ Aktueller Wert ▪ Letzter gültiger Wert

0...20 mA

Fehlerverhalten	Wählbar: ▪ Maximaler Alarm: 22 mA ▪ Frei definierbarer Wert zwischen: 0 ... 20,5 mA

Impuls-/Frequenz-/Schaltausgang

Impulsausgang	
Fehlerverhalten	Wählbar: ▪ Aktueller Wert ▪ Keine Impulse
Frequenzausgang	
Fehlerverhalten	Wählbar: ▪ Aktueller Wert ▪ 0 Hz ▪ Definierter Wert (f_{max} 2 ... 12 500 Hz)
Schaltausgang	
Fehlerverhalten	Wählbar: ▪ Aktueller Status ▪ Offen ▪ Geschlossen

Relaisausgang

Fehlerverhalten	Wählbar: ▪ Aktueller Status ▪ Offen ▪ Geschlossen

Vor-Ort-Anzeige

Klartextanzeige	Mit Hinweis zu Ursache und Behebungsmaßnahmen
Hintergrundbeleuchtung	Rote Farbbeleuchtung signalisiert Gerätefehler.

Statussignal gemäß NAMUR-Empfehlung NE 107

Schnittstelle/Protokoll

- Via digitale Kommunikation:
  PROFINET
- Via Serviceschnittstelle
  - Serviceschnittstelle CDI-RJ45
  - WLAN-Schnittstelle

Klartextanzeige	Mit Hinweis zu Ursache und Behebungsmaßnahmen

Webbrowser

Klartextanzeige	Mit Hinweis zu Ursache und Behebungsmaßnahmen

Leuchtdioden (LED)

Statusinformationen	Statusanzeige durch verschiedene Leuchtdioden Je nach Geräteausführung werden folgende Informationen angezeigt: ▪ Versorgungsspannung aktiv ▪ Datenübertragung aktiv ▪ Gerätealarm/-störung vorhanden ▪ PROFINET-Netzwerk verfügbar ▪ PROFINET-Verbindung hergestellt ▪ PROFINET Blinking-Feature Diagnoseinformation via Leuchtdioden → 169

Schleichmengenunterdrückung

Die Schaltpunkte für die Schleichmengenunterdrückung sind frei wählbar.

Galvanische Trennung

Die Ausgänge sind zueinander und gegen Erde (PE) galvanisch getrennt.

Protokollspezifische Daten

Protokoll	Application layer protocol for decentral device periphery and distributed automation, Version 2.3
Kommunikationstyp	100 MBit/s
Konformitätsklasse	Conformance Class B
Netzlastklasse	Netload Class II
Baudraten	Automatische 100 Mbit/s mit Vollduplex-Erkennung
Zykluszeiten	Ab 8 ms
Polarität	Auto-Polarität für die automatische Korrektur von gekreuzten TxD- und RxD-Paaren
Media Redundancy Protocol (MRP)	Ja
Support Systemredundanz	Systemredundanz S2 (2 AR mit 1 NAP)
Geräteprofil	Application interface identifier 0xF600 Generisches Gerät
Hersteller-ID	0x11
Gerätetypkennung	0x843C
Gerätebeschreibungsdateien (GSD, DTM, DD)	Informationen und Dateien unter: ▪ www.endress.com Auf der Produktseite des Geräts: Dokumente/Software → Gerätetreiber ▪ www.profibus.org

Unterstützte Verbindungen	▪ 2 x AR (IO Controller AR) ▪ 1 x AR (IO-Supervisor Device AR connection allowed) ▪ 1 x Input CR (Communication Relation) ▪ 1 x Output CR (Communication Relation) ▪ 1 x Alarm CR (Communication Relation)
Konfigurationsmöglichkeiten für Messgerät	▪ DIP-Schalter auf dem Elektronikmodul, für die Vergabe des Gerätenamens (letzter Teil) ▪ Herstellerspezifische Software (FieldCare, DeviceCare) ▪ Webbrowser ▪ Gerätestammdatei (GSD), ist über den integrierten Webserver des Messgeräts auslesbar
Konfiguration des Gerätenamens	▪ DIP-Schalter auf dem Elektronikmodul, für die Vergabe des Gerätenamens (letzter Teil) ▪ DCP Protokoll ▪ Process Device Manager (PDM) ▪ Integrierter Webserver
Unterstützte Funktionen	▪ Identification & Maintenance Einfachste Geräteidentifizierung über: ▪ Leitsystem ▪ Typenschild ▪ Messwertstatus Die Prozessgrössen werden mit einem Messwertstatus kommuniziert ▪ Blinking-Feature über die Vor-Ort Anzeige für vereinfachte Geräteidentifizierung und -zuordnung ▪ Gerätebedienung über Bedientools (z.B. FieldCare, DeviceCare, SIMATIC PDM)
Systemintegration	Informationen zur Systemintegration → 🗎 101 . ▪ Zyklische Datenübertragung ▪ Übersicht und Beschreibung der Module ▪ Kodierung des Status ▪ Startup-Parametrierung ▪ Werkeinstellung

16.5 Energieversorgung

Klemmenbelegung

→ 🗎 42

Verfügbare Gerätestecker

→ 🗎 43

Versorgungsspannung

Bestellmerkmal "Energieversorgung"	Klemmenspannung		Frequenzbereich
Option **D**	DC 24 V	±20%	–
Option **E**	AC 100 … 240 V	−15…+10%	50/60 Hz, ±4 Hz
Option **I**	DC 24 V	±20%	–
	AC 100 … 240 V	−15…+10%	50/60 Hz, ±4 Hz

Leistungsaufnahme

Messumformer

Max. 10 W (Wirkleistung)

Einschaltstrom	Max. 36 A (<5 ms) gemäß NAMUR-Empfehlung NE 21

Stromaufnahme	**Messumformer** ▪ Max. 400 mA (24 V) ▪ Max. 200 mA (110 V, 50/60 Hz; 230 V, 50/60 Hz)
Versorgungsausfall	▪ Summenzähler bleiben auf dem zuletzt ermittelten Wert stehen. ▪ Konfiguration bleibt je nach Geräteausführung im Gerätespeicher oder im steckbaren Datenspeicher (HistoROM DAT) erhalten. ▪ Fehlermeldungen inklusive Stand des Betriebsstundenzählers werden abgespeichert.
Elektrischer Anschluss	→ 📄 54
Potenzialausgleich	→ 📄 61
Klemmen	Federkraftklemmen: Für Litzen und Litzen mit Aderendhülsen geeignet. Leiterquerschnitt 0,2 … 2,5 mm^2 (24 … 12 AWG).

Kabeleinführungen	▪ Kabelverschraubung: M20 × 1,5 mit Kabel ⌀ 6 … 12 mm (0,24 … 0,47 in)
	▪ Gewinde für Kabeleinführung:
	  ▪ NPT ½"
	  ▪ G ½"
	  ▪ M20

Kabelspezifikation	→ 📄 38

16.6 Leistungsmerkmale

Referenzbedingungen	▪ Fehlergrenzen in Anlehnung an DIN EN 29104, zukünftig ISO 20456 ▪ Wasser, typisch: +15 … +45 °C (+59 … +113 °F); 0,5 … 7 bar (73 … 101 psi) ▪ Angaben gemäß Kalibrierprotokoll ▪ Angaben zur Messabweichung basierend auf akkreditierten Kalibrieranlagen gemäß ISO 17025
Maximale Messabweichung	**Fehlergrenzen unter Referenzbedingungen** v.M. = vom Messwert **Volumenfluss** ▪ ±0,5 % v.M. ± 1 mm/s (0,04 in/s) ▪ Optional: ±0,2 % v.M. ± 2 mm/s (0,08 in/s) ℹ Schwankungen der Versorgungsspannung haben innerhalb des spezifizierten Bereichs keinen Einfluss.

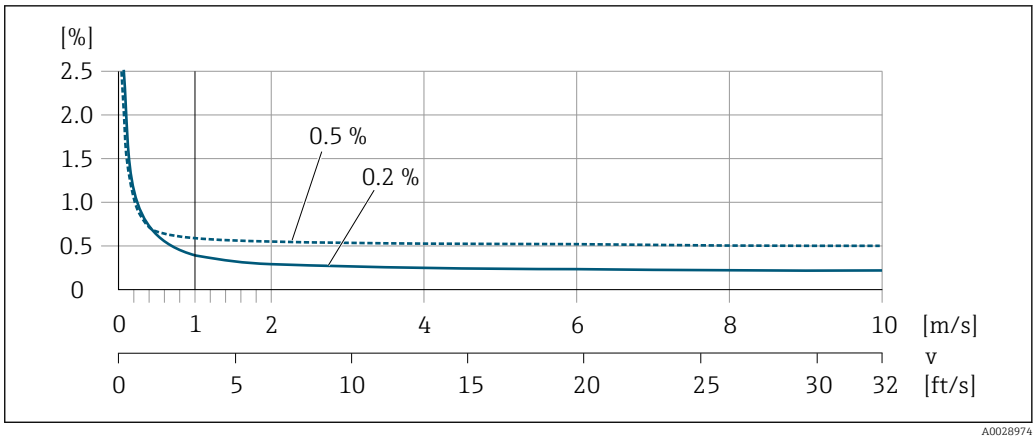

45 *Maximale Messabweichung in % v.M.*

Elektrische Leitfähigkeit
Max. Messabweichung nicht spezifiziert.

Wiederholbarkeit

v.M. = vom Messwert

Volumenfluss
max. ±0,1 % v.M. ± 0,5 mm/s (0,02 in/s)

Elektrische Leitfähigkeit
Max. ±5 % v.M.

Einfluss Umgebungstemperatur

Stromausgang

Temperaturkoeffizient	Max. 1 µA/°C

Impuls-/Frequenzausgang

Temperaturkoeffizient	Kein zusätzlicher Effekt. In Genauigkeit enthalten.

16.7 Montage

Kapitel "Montagebedingungen" → 23

16.8 Umgebung

Umgebungstemperaturbereich

→ 25

Temperaturtabellen

Für den Einsatz im explosionsgefährdeten Bereich die Abhängigkeit von zulässiger Umgebungs- und Messstofftemperatur beachten.

Detaillierte Angaben zu den Temperaturtabellen: Separates Dokument "Sicherheitshinweise" (XA) zum Gerät.

Lagerungstemperatur

Die Lagerungstemperatur entspricht dem Umgebungstemperaturbereich von Messumformer und Messaufnehmer → 25.

- Um unzulässig hohe Oberflächentemperaturen zu vermeiden: Messgerät während der Lagerung nicht direkter Sonneneinstrahlung aussetzen.
- Lagerplatz wählen, an dem eine Betauung des Messgeräts ausgeschlossen ist, da ein Pilz- oder Bakterienbefall die Auskleidung beschädigen kann.
- Wenn Schutzkappen oder Schutzscheiben montiert sind: Diese vor der Montage des Messgeräts nie entfernen.

Schutzart	**Messumformer** ▪ Standardmäßig: IP66/67, Type 4X enclosure ▪ Bei geöffnetem Gehäuse: IP20, Type 1 enclosure ▪ Anzeigemodul: IP20, Type 1 enclosure **Messaufnehmer** Standardmäßig: IP66/67, Type 4X enclosure **Externe WLAN-Antenne** IP67

Vibrationsfestigkeit	▪ Schwingen sinusförmig in Anlehnung an IEC 60068-2-6
	  ▪ 2 … 8,4 Hz, 7,5 mm peak
	  ▪ 8,4 … 2 000 Hz, 2 g peak
	▪ Schwingen Breitbandrauschen in Anlehnung an IEC 60068-2-64
	  ▪ 10 … 200 Hz, 0,01 g^2/Hz
	  ▪ 200 … 2 000 Hz, 0,003 g^2/Hz
	  ▪ Total: 2,70 g rms

Schockfestigkeit	Schock halbsinus in Anlehnung an IEC 60068-2-27 6 ms 50 g
Stoßfestigkeit	Stoß durch raue Handhabung in Anlehnung an IEC 60068-2-31
Mechanische Belastung	▪ Messumformergehäuse vor mechanischen Einflüssen wie Stößen oder Schlägen schützen. ▪ Messumformergehäuse nicht als Steighilfe verwenden.
Elektromagnetische Verträglichkeit (EMV)	Nach IEC/EN 61326 und NAMUR-Empfehlung 21 (NE 21) Details sind in der Konformitätserklärung ersichtlich.

16.9 Prozess

Messstofftemperaturbereich	▪ −20 … +150 °C (−4 … +302 °F) bei PFA, DN 25 … 200 (1 … 8") ▪ −20 … +180 °C (−4 … +356 °F) bei PFA Hochtemperatur, DN 25 … 200 (1 … 8") ▪ −40 … +130 °C (−40 … +266 °F) bei PTFE, DN 15 … 600 (½ … 24")

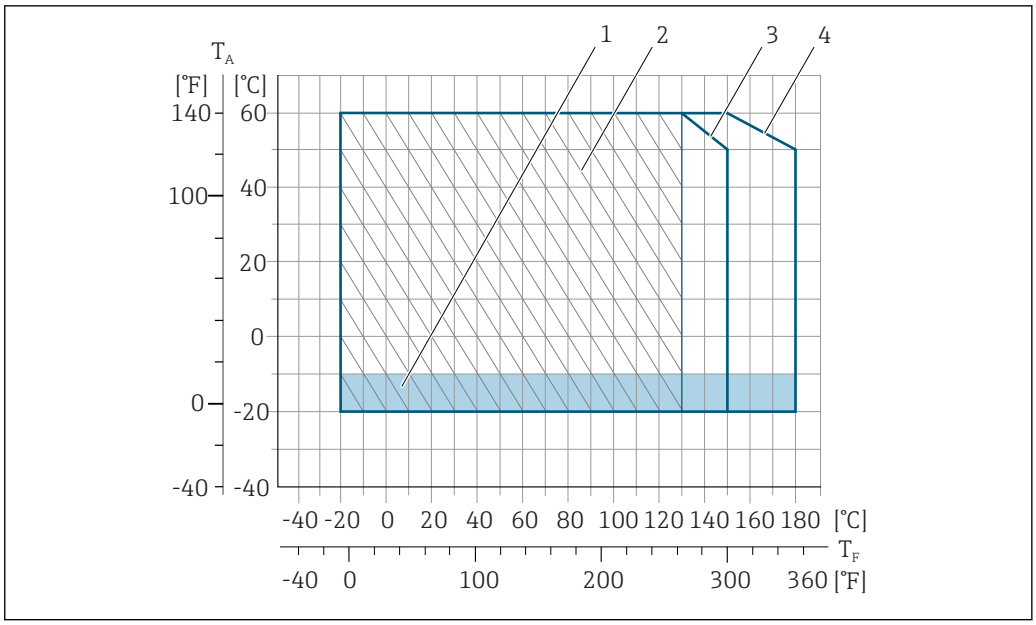

46 *PFA*

T_A Umgebungstemperatur
T_F Messstofftemperatur
1 Farbige Fläche: Der Umgebungstemperaturbereich −10 … −20 °C (+14 … −4 °F) gilt nur für rostfreie Flansche
2 Schraffierte Fläche: Raue Umgebung IP69 nur für Messstofftemperaturbereich −20 … +130 °C (−4 … +266 °F)
3 −20 … +150 °C (−4 … +302 °F) bei PFA, DN 25 … 200 (1 … 8")
4 −20 … +180 °C (−4 … +356 °F) bei PFA Hochtemperatur, DN 25 … 200 (1 … 8")

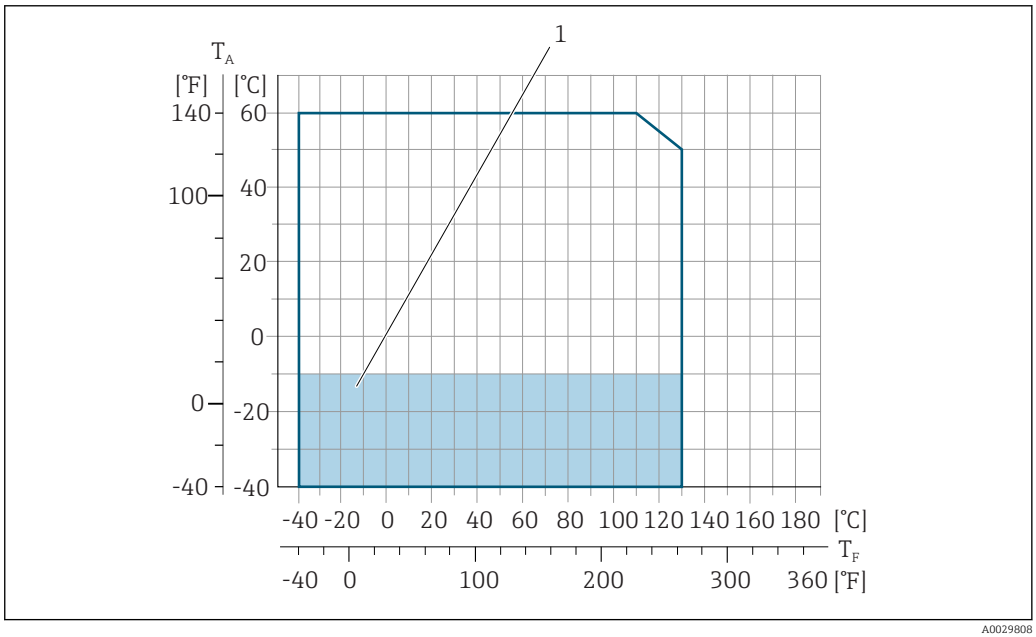

47 *PTFE*

T_A Umgebungstemperatur
T_F Messstofftemperatur
1 Farbige Fläche: Der Umgebungstemperaturbereich von −10 … −40 °C (+14 … −40 °F) gilt nur für rostfreie Flansche

Leitfähigkeit	≥ 5 µS/cm für Flüssigkeiten im Allgemeinen.

Proline 500
Die notwendige Mindestleitfähigkeit ist zusätzlich von der Kabellänge abhängig .

Druck-Temperatur-Kurven

Eine Übersicht zu den Druck-Temperatur-Kurven für die Prozessanschlüsse: Technische Information

Unterdruckfestigkeit

Messrohrauskleidung: PFA

Nennweite		Grenzwerte für Absolutdruck in [mbar] ([psi]) bei Messstofftemperatur:		
[mm]	[in]	+25 °C (+77 °F)	+80 °C (+176 °F)	+100 … +180 °C (+212 … +356 °F)
25	1	0 (0)	0 (0)	0 (0)
32	–	0 (0)	0 (0)	0 (0)
40	1 ½	0 (0)	0 (0)	0 (0)
50	2	0 (0)	0 (0)	0 (0)
65	–	0 (0)	0 (0)	0 (0)
80	3	0 (0)	0 (0)	0 (0)
100	4	0 (0)	0 (0)	0 (0)
125	–	0 (0)	0 (0)	0 (0)
150	6	0 (0)	0 (0)	0 (0)
200	8	0 (0)	0 (0)	0 (0)

Messrohrauskleidung: PTFE

Nennweite		Grenzwerte für Absolutdruck in [mbar] ([psi]) bei Messstofftemperatur:			
[mm]	[in]	+25 °C (+77 °F)	+80 °C (+176 °F)	+100 °C (+212 °F)	+130 °C (+266 °F)
15	½	0 (0)	0 (0)	0 (0)	100 (1,45)
25	1	0 (0)	0 (0)	0 (0)	100 (1,45)
32	–	0 (0)	0 (0)	0 (0)	100 (1,45)
40	1 ½	0 (0)	0 (0)	0 (0)	100 (1,45)
50	2	0 (0)	0 (0)	0 (0)	100 (1,45)
65	–	0 (0)	–	40 (0,58)	130 (1,89)
80	3	0 (0)	–	40 (0,58)	130 (1,89)
100	4	0 (0)	–	135 (1,96)	170 (2,47)
125	–	135 (1,96)	–	240 (3,48)	385 (5,58)
150	6	135 (1,96)	–	240 (3,48)	385 (5,58)
200	8	200 (2,90)	–	290 (4,21)	410 (5,95)
250	10	330 (4,79)	–	400 (5,80)	530 (7,69)
300	12	400 (5,80)	–	500 (7,25)	630 (9,14)
350	14	470 (6,82)	–	600 (8,70)	730 (10,6)
400	16	540 (7,83)	–	670 (9,72)	800 (11,6)
450	18	Kein Unterdruck zulässig!			
500	20				
600	24				

Durchflussgrenze

Der Rohrleitungsdurchmesser und die Durchflussmenge bestimmen die Nennweite des Messaufnehmers. Die optimale Fließgeschwindigkeit liegt zwischen

2 … 3 m/s (6,56 … 9,84 ft/s). Die Durchflussgeschwindigkeit (v) zusätzlich auf die physikalischen Eigenschaften des Messstoffs abstimmen:
- v < 2 m/s (6,56 ft/s): Bei abrasiven Messstoffen (z.B. Töpferkitt, Kalkmilch, Erzschlamm)
- v > 2 m/s (6,56 ft/s): Bei belagsbildenden Messstoffen (z.B. Abwässerschlämme)

Eine notwendige Erhöhung der Durchflussgeschwindigkeit erfolgt durch die Reduktion der Messaufnehmer-Nennweite.

Zur Übersicht der Messbereich-Endwerte: Kapitel "Messbereich"

Druckverlust

- Bei Einbau des Messaufnehmers in eine Rohrleitung mit gleicher Nennweite entsteht kein Druckverlust.
- Druckverlustangaben bei der Verwendung von Anpassungsstücken nach DIN EN 545 → 📄 27

Systemdruck

→ 📄 26

Vibrationen

→ 📄 26

16.10 Konstruktiver Aufbau

Bauform, Maße

Angaben zu den Abmessungen und Einbaulängen des Geräts: Dokument "Technische Information", Kapitel "Konstruktiver Aufbau" .

Gewicht

Alle Werte (Gewicht ohne Verpackungsmaterial) beziehen sich auf Geräte mit Flanschen der Standarddruckstufe.
Gewichtsangaben können abhängig von Druckstufe und Bauart geringer ausfallen.

Messumformer
- Proline 500 – digital Polycarbonat: 1,4 kg (3,1 lbs)
- Proline 500 – digital Aluminium: 2,4 kg (5,3 lbs)
- Proline 500 Aluminium: 6,5 kg (14,3 lbs)
- Proline 500 Guss, rostfrei: 15,6 kg (34,4 lbs)

Messaufnehmer
- Messaufnehmer mit Anschlussgehäuseausführung aus Aluminium: siehe nachfolgende Tabellenangaben
- Messaufnehmer mit Anschlussgehäuseausführung aus Guss, rostfrei: +3,7 kg (+8,2 lbs)

Gewicht in SI-Einheiten

Nennweite		EN (DIN), AS [1)]		ASME		JIS	
[mm]	[in]	Druckstufe	[kg]	Druckstufe	[kg]	Druckstufe	[kg]
15	½	PN 40	4,5	Class 150	4,5	10K	4,5
25	1	PN 40	5,3	Class 150	5,3	10K	5,3
32	–	PN 40	6	Class 150	–	10K	5,3
40	1 ½	PN 40	7,4	Class 150	7,4	10K	6,3
50	2	PN 40	8,6	Class 150	8,6	10K	7,3
65	–	PN 16	10	Class 150	–	10K	9,1
80	3	PN 16	12	Class 150	12	10K	10,5
100	4	PN 16	14	Class 150	14	10K	12,7

Nennweite		EN (DIN), AS [1]		ASME		JIS	
[mm]	[in]	Druckstufe	[kg]	Druckstufe	[kg]	Druckstufe	[kg]
125	–	PN 16	19,5	Class 150	–	10K	19
150	6	PN 16	23,5	Class 150	23,5	10K	22,5
200	8	PN 10	43	Class 150	43	10K	39,9
250	10	PN 10	63	Class 150	73	10K	67,4
300	12	PN 10	68	Class 150	108	10K	70,3
350	14	PN 10	103	Class 150	173	10K	79
400	16	PN 10	118	Class 150	203	10K	100
450	18	PN 10	159	Class 150	253	10K	128
500	20	PN 10	154	Class 150	283	10K	142
600	24	PN 10	206	Class 150	403	10K	188

1) Bei Flanschen nach AS sind nur DN 25 und 50 verfügbar.

Gewicht in US-Einheiten

Nennweite		ASME	
[mm]	[in]	Druckstufe	[lbs]
15	½	Class 150	9,92
25	1	Class 150	11,7
40	1 ½	Class 150	16,3
50	2	Class 150	19,0
80	3	Class 150	26,5
100	4	Class 150	30,9
150	6	Class 150	51,8
200	8	Class 150	94,8
250	10	Class 150	161,0
300	12	Class 150	238,1
350	14	Class 150	381,5
400	16	Class 150	447,6
450	18	Class 150	557,9
500	20	Class 150	624,0
600	24	Class 150	888,6

Messrohrspezifikation

Nennweite		Druckstufe					Innendurchmesser Prozessanschluss			
		EN (DIN)	ASME	AS 2129	AS 4087	JIS	PFA		PTFE	
[mm]	[in]	[bar]	[psi]	[bar]	[bar]	[bar]	[mm]	[in]	[mm]	[in]
15	½	PN 40	Class 150	–	–	20K	–	–	15	0,59
25	1	PN 40	Class 150	Table E	–	20K	23	0,91	26	1,02
32	–	PN 40	–	–	–	20K	32	1,26	35	1,38
40	1 ½	PN 40	Class 150	–	–	20K	36	1,42	41	1,61
50	2	PN 40	Class 150	Table E	PN 16	10K	48	1,89	52	2,05
65	–	PN 16	–	–	–	10K	63	2,48	67	2,64

Nennweite		Druckstufe					Innendurchmesser Prozessanschluss			
		EN (DIN)	ASME	AS 2129	AS 4087	JIS	PFA		PTFE	
[mm]	[in]	[bar]	[psi]	[bar]	[bar]	[bar]	[mm]	[in]	[mm]	[in]
80	3	PN 16	Class 150	–	–	10K	75	2,95	80	3,15
100	4	PN 16	Class 150	–	–	10K	101	3,98	104	4,09
125	–	PN 16	–	–	–	10K	126	4,96	129	5,08
150	6	PN 16	Class 150	–	–	10K	154	6,06	156	6,14
200	8	PN 10	Class 150	–	–	10K	201	7,91	202	7,95
250	10	PN 10	Class 150	–	–	10K	–	–	256	10,1
300	12	PN 10	Class 150	–	–	10K	–	–	306	12,0
350	14	PN 10	Class 150	–	–	10K	–	–	337	13,3
400	16	PN 10	Class 150	–	–	10K	–	–	387	15,2
450	18	PN 10	Class 150	–	–	10K	–	–	432	17,0
500	20	PN 10	Class 150	–	–	10K	–	–	487	19,2
600	24	PN 10	Class 150	–	–	10K	–	–	593	23,3

Werkstoffe

Gehäuse Messumformer

Gehäuse Messumformer Proline 500 – digital

Bestellmerkmal "Messumformergehäuse":
- Option **A** "Alu beschichtet": Aluminium, AlSi10Mg, beschichtet
- Option **D** "Polycarbonat": Polycarbonat

Gehäuse Messumformer Proline 500

Bestellmerkmal "Messumformergehäuse":
- Option **A** "Alu beschichtet": Aluminium, AlSi10Mg, beschichtet
- Option **L** "Guss, rostfrei": Guss, rostfreier Stahl, 1.4409 (CF3M) ähnlich zu 316L

Fensterwerkstoff

Bestellmerkmal "Messumformergehäuse":
- Option **A** "Alu, beschichtet": Glas
- Option **D** "Polycarbonat": Kunststoff
- Option **L** "Guss, rostfrei": Glas

Anschlussgehäuse Messaufnehmer

Bestellmerkmal "Sensor Anschlussgehäuse":
- Option **A** "Alu beschichtet": Aluminium, AlSi10Mg, beschichtet
- Option **L** "Guss, rostfrei": 1.4409 (CF3M) ähnlich zu 316L

Kabeleinführungen/-verschraubungen

Kabeleinführungen und Adapter	Werkstoff
Kabelverschraubung M20 × 1,5	Kunststoff
▪ Adapter für Kabeleinführung mit Innengewinde G ½" ▪ Adapter für Kabeleinführung mit Innengewinde NPT ½" Nur für bestimmte Geräteausführungen verfügbar: ▪ Bestellmerkmal "Messumformergehäuse": ▪ Option **A** "Alu, beschichtet" ▪ Option **D** "Polycarbonat" ▪ Bestellmerkmal "Sensor Anschlussgehäuse": ▪ Proline 500 – digital: Option **A** "Alu beschichtet" Option **L** "Guss, rostfrei" ▪ Proline 500: Option **A** "Alu beschichtet" Option **L** "Guss, rostfrei"	Messing vernickelt
▪ Adapter für Kabeleinführung mit Innengewinde G ½" ▪ Adapter für Kabeleinführung mit Innengewinde NPT ½" Nur für bestimmte Geräteausführungen verfügbar: ▪ Bestellmerkmal "Messumformergehäuse": Option **L** "Guss, rostfrei" ▪ Bestellmerkmal "Sensor Anschlussgehäuse": Option **L** "Guss, rostfrei"	Rostfreier Stahl, 1.4404 (316L)

Verbindungskabel

UV-Strahlung kann zu Beeinträchtigung des Kabelaußenmantels führen. Das Kabel möglichst vor Sonneneinstrahlung schützen.

Verbindungskabel Messaufnehmer - Messumformer Proline 500 – digital

PVC-Kabel mit Kupferschirm

Verbindungskabel Messaufnehmer - Messumformer Proline 500

- Standardkabel: PVC-Kabel mit Kupferschirm
- Verstärktes Kabel: PVC-Kabel mit Kupferschirm und zusätzlichem Stahldraht-Geflechtmantel

Messaufnehmergehäuse

- DN 15...300 (½...12"): Beschichtetes Aluminium AlSi10Mg
- DN 350...600 (14...24"): Kohlenstoffstahl mit Schutzlackierung

Messrohre

Rostfreier Stahl, 1.4301/304/1.4306/304L
Bei Flanschwerkstoff aus Kohlenstoff mit Al/Zn-Schutzbeschichtung (DN 15...300 (½...12")) oder Schutzlackierung (DN 350...600 (14...24"))

Messrohrauskleidung

- PFA
- PTFE

Prozessanschlüsse

EN 1092-1 (DIN 2501)
Rostfreier Stahl, 1.4571; Kohlenstoffstahl, E250C [1]/S235JRG2/P245GH

ASME B16.5
Rostfreier Stahl, F316L; Kohlenstoffstahl, A105 [1]

1) DN 15...300 (½...12") mit Al/Zn-Schutzbeschichtung; DN 350...600 (14...24") mit Schutzlackierung

JIS B2220
Rostfreier Stahl, F316L [1]; Kohlenstoffstahl, A105/A350 LF2

AS 2129 Table E
- DN 25 (1"): Kohlenstoffstahl, A105/S235JRG2
- DN 40 (1 ½"): Kohlenstoffstahl, A105/S275JR

AS 4087 PN 16
Kohlenstoffstahl, A105/S275JR

Elektroden

Rostfreier Stahl, 1.4435 (F316L); Alloy C22, 2.4602 (UNS N06022); Platin; Tantal; Titan

Dichtungen

nach DIN EN 1514-1 Form IBC

Zubehör

Wetterschutzhaube

Rostfreier Stahl, 1.4404 (316L)

Externe WLAN-Antenne

- Antenne: Kunststoff ASA (acrylic ester-styrene-acrylonitrile) und Messing vernickelt
- Adapter: Rostfreier Stahl und Messing vernickelt
- Kabel: Polyethylen
- Stecker: Messing vernickelt
- Befestigungswinkel: Rostfreier Stahl

Erdungsscheiben

Rostfreier Stahl, 1.4435 (F316L); Alloy C22, 2.4602 (UNS N06022); Tantal; Titan

---

Elektrodenbestückung

Mess-, Bezugs- und Messstoffüberwachungselektroden:
- Standard: Rostfreier Stahl, 1.4435 (F316L); Alloy C22, 2.4602 (UNS N06022); Tantal; Titan
- Optional: nur Messelektroden aus Platin

Prozessanschlüsse

- EN 1092-1 (DIN 2501)
- ASME B16.5
- JIS B2220
- AS 2129 Table E
- AS 4087 PN 16

Zu den verschiedenen Werkstoffen der Prozessanschlüsse → 240

Oberflächenrauhigkeit

Elektroden aus rostfreiem Stahl, 1.4435 (F316L); Alloy C22, 2.4602 (UNS N06022); Platin; Tantal; Titan:
≤ 0,3 … 0,5 µm (11,8 … 19,7 µin)
(Alle Angaben beziehen sich auf messstoffberührende Teile)

Messrohrauskleidung mit PFA:
≤ 0,4 µm (15,7 µin)
(Alle Angaben beziehen sich auf messstoffberührende Teile)

16.11 Bedienbarkeit

Sprachen

Bedienung in folgenden Landessprachen möglich:
- Via Vor-Ort-Bedienung
  Englisch, Deutsch, Französisch, Spanisch, Italienisch, Niederländisch, Portugiesisch, Polnisch, Russisch, Türkisch, Chinesisch, Japanisch, Koreanisch, Bahasa (Indonesisch), Vietnamesisch, Tschechisch, Schwedisch
- Via Webbrowser
  Englisch, Deutsch, Französisch, Spanisch, Italienisch, Niederländisch, Portugiesisch, Polnisch, Russisch, Türkisch, Chinesisch, Japanisch, Koreanisch, Bahasa (Indonesisch), Vietnamesisch, Tschechisch, Schwedisch
- Via Bedientool "FieldCare", "DeviceCare": Englisch, Deutsch, Französisch, Spanisch, Italienisch, Chinesisch, Japanisch

Vor-Ort-Bedienung

Via Anzeigemodul

Ausstattung:
- Bestellmerkmal "Anzeige; Bedienung", Option F "4-zeilige, beleuchtete, grafische Anzeige; Touch Control"
- Bestellmerkmal "Anzeige; Bedienung", Option G "4-zeilige, beleuchtete, grafische Anzeige; Touch Control + WLAN"

Informationen zur WLAN-Schnittstelle → 📄 95

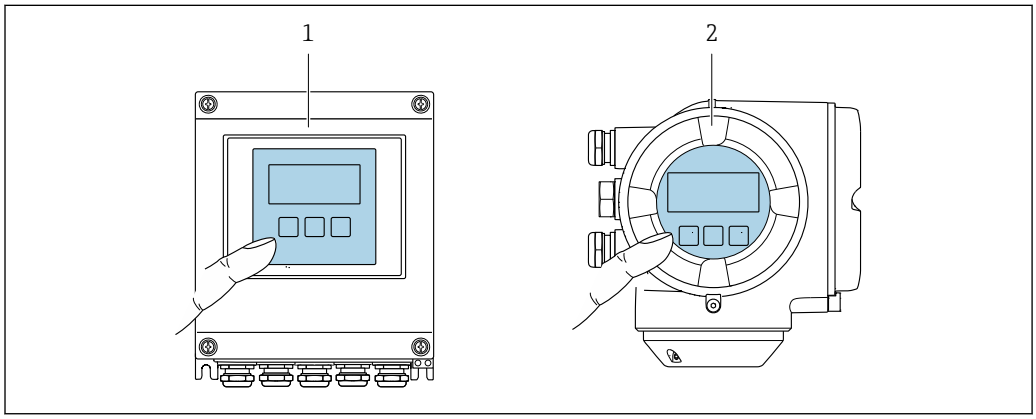

48 Bedienung mit Touch Control

1 Proline 500 – digital
2 Proline 500

Anzeigeelemente

- 4-zeilige, beleuchtete, grafische Anzeige
- Hintergrundbeleuchtung weiß, bei Gerätefehler rot
- Anzeige für die Darstellung von Messgrößen und Statusgrößen individuell konfigurierbar
- Zulässige Umgebungstemperatur für die Anzeige: −20 … +60 °C (−4 … +140 °F)
  Außerhalb des Temperaturbereichs kann die Ablesbarkeit der Anzeige beeinträchtigt sein.

Bedienelemente

- Bedienung von außen ohne Öffnen des Gehäuses via Touch Control (3 optische Tasten): ⊞, ⊟, E
- Bedienelemente auch in den verschiedenen Zonen des explosionsgefährdeten Bereichs zugänglich

Fernbedienung	→ 📄 93
Serviceschnittstelle	→ 📄 94

Unterstützte Bedientools

Für den lokalen Zugriff oder den Fernzugriff auf das Messgerät können verschiedene Bedientools verwendet werden. Abhängig vom verwendeten Bedientool kann der Zugriff mithilfe von unterschiedlichen Bediengeräten und via verschiedene Schnittstellen erfolgen.

Unterstützte Bedientools	Bediengerät	Schnittstelle	Weitere Informationen
Webbrowser	Notebook, PC oder Tablet mit Webbrowser	▪ Serviceschnittstelle CDI-RJ45 ▪ WLAN-Schnittstelle ▪ Ethernet-basierter Feldbus (EtherNet/IP, PROFINET)	Sonderdokumentation zum Gerät
DeviceCare SFE100	Notebook, PC oder Tablet mit Microsoft Windows-System	▪ Serviceschnittstelle CDI-RJ45 ▪ WLAN-Schnittstelle ▪ Feldbus-Protokoll	→ 📄 220
FieldCare SFE500	Notebook, PC oder Tablet mit Microsoft Windows-System	▪ Serviceschnittstelle CDI-RJ45 ▪ WLAN-Schnittstelle ▪ Feldbus-Protokoll	→ 📄 220

Weitere Bedientools auf Basis FDT Technologie mit einem Gerätetreiber wie DTM/iDTM oder DD/EDD sind für die Gerätebedienung nutzbar. Diese Bedientools sind bei den jeweiligen Herstellern erhältlich. Es wird eine Integration u.a. in folgende Bedientools unterstützt:

- Field Device Manager (FDM) von Honeywell → www.honeywellprocess.com
- FieldMate von Yokogawa → www.yokogawa.com
- PACTWare → www.pactware.com

Die zugehörigen Gerätebeschreibungsdateien sind verfügbar: www.endress.com → Downloads

Webserver

Aufgrund des integrierten Webservers kann das Gerät über einen Webbrowser und via Serviceschnittstelle (CDI-RJ45) oder via WLAN-Schnittstelle bedient und konfiguriert werden. Der Aufbau des Bedienmenüs ist dabei derselbe wie bei der Vor-Ort-Anzeige. Neben den Messwerten werden auch Statusinformationen zum Gerät dargestellt und ermöglichen eine Kontrolle des Gerätezustands. Zusätzlich können die Daten vom Gerät verwaltet und die Netzwerkparameter eingestellt werden.

Für die WLAN-Verbindung wird ein Gerät benötigt, das über eine optional bestellbare WLAN-Schnittstelle verfügt: Bestellmerkmal "Anzeige; Bedienung", Option G "4-zeilig beleuchtet; Touch Control + WLAN". Das Gerät dient als Access Point und ermöglicht eine Kommunikation mittels Computer oder mobilem Handbediengerät.

Unterstützte Funktionen
Datenaustausch zwischen Bediengerät (wie z.B. Notebook) und Messgerät:
- Konfiguration vom Messgerät laden (XML-Format, Konfiguration sichern)
- Konfiguration ins Messgerät speichern (XML-Format, Konfiguration wieder herstellen)
- Export der Eventliste (.csv-Datei)
- Export der Parametereinstellungen (.csv-Datei oder PDF-Datei, Dokumentation der Konfiguration der Messstelle erstellen)

- Export des Verifikationsprotokolls Heartbeat (PDF-Datei, nur mit dem Anwendungspaket "Heartbeat Verification" verfügbar)
- Flashen der Firmware-Version für z.B. Upgrade der Geräte-Firmware
- Download Treiber für Systemintegration
- Darstellung von bis zu 1000 gespeicherten Messwerten (Nur verfügbar mit dem Anwendungspakets **Extended HistoROM** → 247)

Sonderdokumentation Webserver → 249

HistoROM Datenmanagement

Das Messgerät verfügt über ein HistoROM Datenmanagement. Das HistoROM Datenmanagement umfasst sowohl die Speicherung als auch das Importieren und Exportieren wichtiger Geräte- und Prozessdaten. Dadurch können Betriebs- und Serviceeinsätze wesentlich sicherer und effizienter durchgeführt werden.

Im Auslieferungszustand sind die Werkseinstellungen der Parametrierdaten als Sicherung im Gerätespeicher hinterlegt. Dieser kann z.B. nach der Inbetriebnahme mit einem aktualisierten Datensatz überschrieben werden.

Zusatzinformationen Speicherkonzept

Es gibt verschiedene Speicher, in denen Gerätedaten gespeichert und vom Gerät genutzt werden:

	Gerätespeicher	T-DAT	S-DAT
Verfügbare Daten	▪ Ereignis-Logbuch wie z.B. Diagnoseereignisse ▪ Sicherung eines Parameterdatensatzes ▪ Firmwarepaket des Geräts ▪ Treiber für Systemintegration zum Export via Webserver z.B.: GSDML für PROFINET	▪ Messwertspeicherung (Bestelloption „Extended HistoROM“) ▪ Aktueller Parameterdatensatz (wird zur Laufzeit durch Firmware verwendet) ▪ Schleppzeiger (Min/Max-Werte) ▪ Summenzählerwerte	▪ Messaufnehmerdaten: Nennweite etc. ▪ Seriennummer ▪ Kalibrierdaten ▪ Messgerätekonfiguration (z.B. SW-Optionen, fixes I/O oder Multi I/O)
Speicherort	Fix auf der Nutzerschnittstellenleiterplatte im Anschlussraum	Steckbar auf der Nutzerschnittstellenleiterplatte im Anschlussraum	Im Sensorstecker im Messumformer-Halsteil

Datensicherung

Automatisch

- Automatische Speicherung der wichtigsten Gerätedaten (Messaufnehmer und -umformer) in den DAT-Modulen
- Im Austauschfall Messumformer oder Messgerät: Nach Austausch des T-DATs mit bisherigen Gerätedaten steht das neue Messgerät sofort und fehlerfrei wieder in Betrieb
- Im Austauschfall Messaufnehmer: Nach Austausch des Messaufnehmers werden neue Messaufnehmerdaten aus S-DAT im Messgerät übernommen und das Messgerät steht sofort und fehlerfrei in Betrieb
- Im Austauschfall Elektronikmodul (z.B. I/O-Elektronikmodul): Nach Austausch des Elektronikmoduls wird die Software des Moduls mit der vorhandenen Gerätefirmware verglichen. Im Bedarfsfall erfolgt ein Up- oder Downgrade der Software des Moduls. Anschließend ist das Elektronikmodul sofort einsatzbereit und es tritt kein Kompatibilitätsfehler auf.

Manuell

Zusätzlicher Parameterdatensatz (komplette Parametereinstellungen) im integrierten Gerätespeicher HistoROM Backup für:

- Datensicherungsfunktion
  Sicherung und spätere Wiederherstellung einer Geräteparametrierung im Gerätespeicher HistoROM Backup
- Datenvergleichsfunktion
  Vergleich der aktuellen Geräteparametrierung mit der im Gerätespeicher HistoROM Backup gespeicherten Geräteparametrierung

Datenübertragung

Manuell
- Übertragung einer Geräteparametrierung auf ein anderes Gerät mithilfe der Exportfunktion des jeweiligen Bedientools, z.B. mit FieldCare, DeviceCare oder Webserver: Zum Duplizieren der Parametrierung oder zur Ablage in ein Archiv (z.B. zwecks Sicherung)
- Übertragung der Treiber für die Systemintegration via Webserver, z.B.:
  GSDML für PROFINET

Ereignisliste

Automatisch
- Chronologische Anzeige von max. 20 Ereignismeldungen in der Ereignisliste
- Mit Freischaltung des Anwendungspakets **Extended HistoROM** (Bestelloption): Anzeige von bis zu 100 Ereignismeldungen in der Ereignisliste mit Zeitstempel, Klartextbeschreibung und Behebungsmaßnahmen
- Export und Anzeige der Ereignisliste über verschiedene Schnittstellen und Bedientools z.B. DeviceCare, FieldCare oder Webserver

Messwertspeicher

Manuell
Mit Freischaltung des Anwendungspakets **Extended HistoROM** (Bestelloption):
- Aufzeichnung über 1 bis 4 Kanäle von bis zu 1000 Messwerten
- Frei konfigurierbares Aufzeichnungsintervall
- Aufzeichnung von bis zu 250 Messwerten über jeden der 4 Speicherkanäle
- Export der Messwertaufzeichnung über verschiedene Schnittstellen und Bedientools z.B. FieldCare, DeviceCare oder Webserver

16.12 Zertifikate und Zulassungen

Aktuell verfügbare Zertifikate und Zulassungen sind über den Produktkonfigurator abrufbar.

CE-Zeichen	Das Gerät erfüllt die gesetzlichen Anforderungen der anwendbaren EU-Richtlinien. Diese sind zusammen mit den angewandten Normen in der entsprechenden EU-Konformitätserklärung aufgeführt. Endress+Hauser bestätigt die erfolgreiche Prüfung des Geräts mit der Anbringung des CE-Zeichens.
Ex-Zulassung	Die Geräte sind zum Einsatz im explosionsgefährdeten Bereich zertifiziert und die zu beachtenden Sicherheitshinweise im separaten Dokument "Safety Instructions" (XA) beigefügt. Dieses ist auf dem Typenschild referenziert.
Pharmatauglichkeit	▪ FDA ▪ USP Class VI ▪ TSE/BSE Eignungs-Zertifikat

Zertifizierung PROFINET	**PROFINET-Schnittstelle**
	Das Messgerät ist von der PNO (PROFIBUS Nutzerorganisation e. V.) zertifiziert und registriert. Das Gerät erfüllt alle Anforderungen der folgenden Spezifikationen:
	▪ Zertifiziert gemäß:
	  ▪ Test Spezifikation für PROFINET devices
	  ▪ PROFINET Security Level 2 – Netload Class
	▪ Das Gerät kann auch mit zertifizierten Geräten anderer Hersteller betrieben werden (Interoperabilität)
	▪ Das Gerät unterstützt die PROFINET Systemredundanz S2.

Funkzulassung	Das Messgerät besitzt die Funkzulassung. Detaillierte Informationen zur Funkzulassung: Sonderdokumentation
Druckgerätezulassung	▪ Mit der Kennzeichnung PED/G1/x (x = Kategorie) auf dem Messaufnehmer-Typenschild bestätigt Endress+Hauser die Konformität mit den "Grundlegenden Sicherheitsanforderungen" des Anhangs I der Druckgeräterichtlinie 2014/68/EU. ▪ Geräte ohne diese Kennzeichnung (ohne PED) sind nach guter Ingenieurspraxis ausgelegt und hergestellt. Sie entsprechen den Anforderungen von Art. 4 Abs. 3 der Druckgeräterichtlinie 2014/68/EU. Ihr Einsatzbereich ist in den Diagrammen 6 bis 9 im Anhang II der Druckgeräterichtlinie 2014/68/EU dargestellt.
Messgerätezulassung	Das Messgerät ist nach OIML R117 qualifiziert und verfügt über ein zugehöriges OIML Certificate of Conformity (optional).
Weitere Zertifizierungen	**LABS frei** LABS = lackbenetzungsstörende Substanzen Bestellmerkmal "Dienstleistung": ▪ Option **HC**: LABS frei (Version A) ▪ Option **HD**: LABS frei (Version B) ▪ Option **HE**: LABS frei (Version C) Weitere Informationen zu LABS frei: Dokument "Test specification" TS01028D
Externe Normen und Richtlinien	▪ EN 60529 Schutzarten durch Gehäuse (IP-Code) ▪ EN 61010-1 Sicherheitsbestimmungen für elektrische Mess-, Steuer-, Regel- und Laborgeräte - Allgemeine Anforderungen ▪ IEC/EN 61326 Emission gemäß Anforderungen für Klasse A. Elektromagnetische Verträglichkeit (EMV-Anforderungen). ▪ NAMUR NE 21 Elektromagnetische Verträglichkeit von Betriebsmitteln der Prozess- und Labortechnik ▪ NAMUR NE 32 Sicherung der Informationsspeicherung bei Spannungsausfall bei Feld- und Leitgeräten mit Mikroprozessoren ▪ NAMUR NE 43 Vereinheitlichung des Signalpegels für die Ausfallinformation von digitalen Messumformern mit analogem Ausgangssignal. ▪ NAMUR NE 53 Software von Feldgeräten und signalverarbeitenden Geräten mit Digitalelektronik

- NAMUR NE 105
  Anforderungen an die Integration von Feldbus-Geräten in Engineering-Tools für Feldgeräte
- NAMUR NE 107
  Selbstüberwachung und Diagnose von Feldgeräten
- NAMUR NE 131
  Anforderungen an Feldgeräte für Standardanwendungen

16.13 Anwendungspakete

Um die Funktionalität des Geräts je nach Bedarf zu erweitern, sind für das Gerät verschiedene Anwendungspakete lieferbar: z.B. aufgrund von Sicherheitsaspekten oder spezifischer Anforderungen von Applikationen.

Die Anwendungspakete können bei Endress+Hauser mit dem Gerät bestellt oder nachbestellt werden. Ausführliche Angaben zum betreffenden Bestellcode sind bei Ihrer Endress+Hauser Vertriebszentrale erhältlich oder auf der Produktseite der Endress+Hauser Website: www.endress.com.

Diagnosefunktionalitäten

Paket	Beschreibung
Extended HistoROM	Umfasst Erweiterungen bezüglich Ereignislogbuch und Freischaltung des Messwertspeichers. Ereignislogbuch: Speichervolumen wird von 20 Meldungseinträgen (Standardausführung) auf bis zu 100 erweitert. Messwertspeicher (Linienschreiber): ▪ Speichervolumen wird für bis zu 1000 Messwerte aktiviert. ▪ 250 Messwerte können über jeden der 4 Speicherkanäle ausgegeben werden. Aufzeichnungsintervall ist frei konfigurierbar. ▪ Auf Messwertaufzeichnungen kann via Vor-Ort-Anzeige oder Bedientool z.B. FieldCare, DeviceCare oder Webserver zugegriffen werden.

Heartbeat Technology

Paket	Beschreibung
Heartbeat Verification +Monitoring	**Heartbeat Verification** Erfüllt die Anforderung an die rückführbare Verifikation nach DIN ISO 9001:2008 Kapitel 7.6 a) "Lenkung von Überwachungs- und Messmitteln". ▪ Funktionsprüfung im eingebauten Zustand ohne Prozessunterbrechung. ▪ Rückverfolgbare Verifikationsergebnisse auf Anforderung, inklusive Bericht. ▪ Einfacher Prüfablauf über Vor-Ort-Bedienung oder weitere Bedienschnittstellen. ▪ Eindeutige Messstellenbewertung (Bestanden / Nicht bestanden) mit hoher Testabdeckung im Rahmen der Herstellerspezifikation. ▪ Verlängerung von Kalibrationsintervallen gemäß Risikobewertung durch Betreiber. **Heartbeat Monitoring** Liefert kontinuierlich für das Messprinzip charakteristische Daten an ein externes Condition Monitoring System zum Zweck der vorbeugenden Wartung oder der Prozessanalyse. Diese Daten ermöglichen: ▪ Im Kontext mit weiteren Informationen, Rückschlüsse auf die zeitliche Beeinträchtigung der Messleistung durch Prozesseinflüsse (etwa Korrosion, Abrasion, Belagsbildung etc.). ▪ Die rechtzeitige Planung von Serviceeinsätzen. ▪ Die Überwachung der Prozess- oder Produktqualität, z.B. Gaseinschlüsse.

Reinigung

Paket	Beschreibung
Elektrodenreinigung (ECC)	Die Elektrodenreinigungsfunktion (ECC) wurde entwickelt, um eine Lösung für Anwendungen zu haben, bei denen häufig Magnetit-Ablagerungen (Fe_3O_4) auftreten (z.B. heißes Wasser). Da Magnetit sehr leitfähig ist, führen diese Ablagerungen zu Messfehlern und schlussendlich zum Signalverlust. Das Anwendungspaket ist so konzipiert, dass es den Aufbau sehr leitfähiger Substanzen und dünner Schichten (typisch für Magnetit) VERMEIDET.

16.14 Zubehör

Überblick zum bestellbaren Zubehör → 218

16.15 Ergänzende Dokumentation

Eine Übersicht zum Umfang der zugehörigen Technischen Dokumentation bieten:
- *W@M Device Viewer* (www.endress.com/deviceviewer): Seriennummer vom Typenschild eingeben
- *Endress+Hauser Operations App*: Seriennummer vom Typenschild eingeben oder 2D-Matrixcode (QR-Code) auf dem Typenschild einscannen

Standarddokumentation

Kurzanleitung

Kurzanleitung zum Messaufnehmer

Messgerät	Dokumentationscode
Proline Promag P	KA01290D

Kurzanleitung zum Messumformer

Messgerät	Dokumentationscode
Proline 500 – digital	KA01349D
Proline 500	KA01348D

Technische Information

Messgerät	Dokumentationscode
Promag P 500	TI01226D

Beschreibung Geräteparameter

Messgerät	Dokumentationscode
Promag 500	GP01119D

Geräteabhängige Zusatzdokumentation

Sicherheitshinweise

Sicherheitshinweise für elektrische Betriebsmittel für explosionsgefährdete Bereiche.

Inhalt	Dokumentationscode
ATEX/IECEx Ex i	XA01522D
ATEX/IECEx Ex ec	XA01523D

Inhalt	Dokumentationscode
cCSAus IS	XA01524D
cCSAus Ex e ia / Ex d ia	XA01525D
cCSAus Ex nA	XA01526D
INMETRO Ex i	XA01527D
INMETRO Ex ec	XA01528D
NEPSI Ex i	XA01529D
NEPSI Ex nA	XA01530D
EAC Ex i	XA01658D
EAC Ex nA	XA01659D
JPN	XA01776D

Sonderdokumentation

Inhalt	Dokumentationscode
Angaben zur Druckgeräterichtlinie	SD01614D
Funkzulassungen für WLAN-Schnittstelle für Anzeigemodul A309/A310	SD01793D

Inhalt	Dokumentationscode
Heartbeat Technology	SD01987D
Webserver	SD01979D

Einbauanleitung

Inhalt	Bemerkung
Einbauanleitung für Ersatzteilsets und Zubehör	▪ Übersicht aller verfügbaren Ersatzteilsets über *W@M Device Viewer* aufrufen → 🗎 216 ▪ Bestellbares Zubehör mit Einbauanleitung → 🗎 218

Stichwortverzeichnis

A
Anforderungen an Personal 9
Anpassungsstücke 27
Anschluss
siehe Elektrischer Anschluss
Anschlussbeispiele Potenzialausgleich 62
Anschlusskabel 38
Anschlusskontrolle (Checkliste) 72
Anschlussvorbereitungen 43
Anschlusswerkzeug 38
Anwenderrollen 75
Anwendungsbereich 222
Anzeige
Aktuelles Diagnoseereignis 208
Letztes Diagnoseereignis 208
siehe Vor-Ort-Anzeige
Anzeigebereich
Bei Betriebsanzeige 77
In Navigieransicht 78
Anzeigemodul drehen 37
Anzeigewerte
Zum Status Verriegelung 156
Applicator 222
Arbeitssicherheit 10
Aufbau
Bedienmenü 74
Messgerät 14
Ausfallsignal 228
Ausgangskenngrößen 226
Ausgangssignal 226
Auslaufstrecken 25
Außenreinigung 215
Austausch
Gerätekomponenten 216
Austausch von Dichtungen 215

B
Bedienelemente 81, 175
Bedienmenü
Aufbau 74
Menüs, Untermenüs 74
Untermenüs und Anwenderrollen 75
Bedienphilosophie 75
Bediensprache einstellen 110
Bedientasten
siehe Bedienelemente
Bedienungsmöglichkeiten 73
Behebungsmaßnahmen
Aufrufen 176
Schließen 176
Bestellcode (Order code) 17, 19
Bestimmungsgemäße Verwendung 9
Betrieb 156
Betriebsanzeige 76
Betriebssicherheit 10

C
CE-Zeichen 10, 245
cGMP 245
Checkliste
Anschlusskontrolle 72
Montagekontrolle 37

D
DeviceCare 98
Gerätebeschreibungsdatei 99
Diagnose
Symbole 174
Diagnoseinformation
Aufbau, Erläuterung 175, 178
DeviceCare 177
FieldCare 177
Leuchtdioden 169
Vor-Ort-Anzeige 174
Webbrowser 176
Diagnoseinformationen
Behebungsmaßnahmen 181
Übersicht 181
Diagnoseliste 209
Diagnosemeldung 174
Diagnoseverhalten
Erläuterung 175
Symbole 175
Diagnoseverhalten anpassen 179
DIP-Schalter
siehe Verriegelungsschalter
Direktzugriff 83
Direktzugriffscode 78
Dokument
Funktion 6
Symbole 6
Dokumentfunktion 6
Druck-Temperatur-Kurven 236
Druckgerätezulassung 246
Druckverlust 237
Durchflussgrenze 236
Durchflussrichtung 24

E
ECC 143
Editieransicht 79
Bedienelemente verwenden 80, 81
Eingabemaske 80
Einbaulage (vertikal, horizontal) 24
Einbaumaße 25
Einfluss
Umgebungstemperatur 233
Eingang 222
Eingetragene Marken 8
Einlaufstrecken 25
Einsatz im Erdeinbau 28

Einsatz Messgerät
Fehlgebrauch . . . 9
Grenzfälle . . . 9
siehe Bestimmungsgemäße Verwendung
Einsatzgebiet
Restrisiken . . . 10
Einstellungen
Administration . . . 147
Bediensprache . . . 110
Elektrodenreinigung (ECC) . . . 143
Erweiterte Anzeigenkonfigurationen . . . 139
Gerät zurücksetzen . . . 212
Gerätekonfiguration verwalten . . . 146
I/O-Konfiguration . . . 116
Impuls-/Frequenz-/Schaltausgang . . . 122, 123
Impulsausgang . . . 122
Kommunikationsschnittstelle . . . 114
Leerrohrüberwachung (MSÜ) . . . 135
Messgerät an Prozessbedingungen anpassen . . . 161
Messstellenbezeichnung . . . 112
Messstoff . . . 116
Relaisausgang . . . 128
Schaltausgang . . . 126
Schleichmengenunterdrückung . . . 133
Sensorabgleich . . . 137
Simulation . . . 149
Statuseingang . . . 118
Stromausgang . . . 119
Stromeingang . . . 117
Summenzähler . . . 137
Summenzähler zurücksetzen . . . 161
Summenzähler-Reset . . . 161
Systemeinheiten . . . 112
Vor-Ort-Anzeige . . . 130
WLAN . . . 144
Elektrischer Anschluss
Bedientools
Via PROFINET Netzwerk . . . 93
Via Serviceschnittstelle (CDI-RJ45) . . . 94
Via WLAN-Schnittstelle . . . 95
Messgerät . . . 38
RSLogix 5000 . . . 93
Schutzart . . . 71
Webserver . . . 94
WLAN-Schnittstelle . . . 95
Elektrodenbestückung . . . 241
Elektromagnetische Verträglichkeit . . . 234
Elektronikgehäuse drehen
siehe Messumformergehäuse drehen
Elektronikmodul . . . 14
Endress+Hauser Dienstleistungen
Reparatur . . . 216
Wartung . . . 215
Entsorgung . . . 216
Ereignis-Logbuch . . . 209
Ereignis-Logbuch filtern . . . 210
Ereignisliste . . . 209
Ergänzende Dokumentation . . . 248
Ersatzteil . . . 216
Ersatzteile . . . 216
Erweiterter Bestellcode
Messaufnehmer . . . 19
Messumformer . . . 17
Ex-Zulassung . . . 245

F

Fallleitung . . . 23
FDA . . . 245
Fehlermeldungen
siehe Diagnosemeldungen
Fernbedienung . . . 243
FieldCare . . . 97
Bedienoberfläche . . . 98
Funktion . . . 97
Gerätebeschreibungsdatei . . . 99
Verbindungsaufbau . . . 97
Firmware
Freigabedatum . . . 99
Version . . . 99
Firmware-Historie . . . 214
Freigabecode . . . 85
Falsche Eingabe . . . 85
Freigabecode definieren . . . 152
Funktionen
siehe Parameter
Funktionskontrolle . . . 110
Funkzulassung . . . 246

G

Galvanische Trennung . . . 230
Gerätebeschreibungsdateien . . . 99
Gerätedokumentation
Zusatzdokumentation . . . 8
Gerätekomponenten . . . 14
Gerätekonfiguration verwalten . . . 146
Gerätename
Messaufnehmer . . . 19
Messumformer . . . 17
Gerätereparatur . . . 216
Geräterevision . . . 99
Gerätestammdatei
GSD . . . 99
Gerätetypkennung . . . 99
Geräteverriegelung, Status . . . 156
Gewicht
Transport (Hinweise) . . . 21

H

Hardwareschreibschutz . . . 153
Hauptelektronikmodul . . . 14
Hersteller-ID . . . 99
Herstellungsdatum . . . 17, 19
Hilfetext
Aufrufen . . . 84
Erläuterung . . . 84
Schließen . . . 84
HistoROM . . . 146
Hohes Eigengewicht . . . 24

I

Inbetriebnahme 110
Erweiterte Einstellungen 136
Messgerät konfigurieren 111
Informationen zum Dokument 6
Innenreinigung 215
Installationskontrolle 110

K

Kabel Versorgungsspannung anschließen 57
Kabeleinführung
Schutzart 71
Kabeleinführungen
Technische Daten 232
Klemmen 232
Klemmenbelegung 42
Klemmenbelegung Verbindungskabel Proline 500
Anschlussgehäuse Messaufnehmer 54
Klemmenbelegung Verbindungskabel Proline 500- digital
Anschlussgehäuse Messaufnehmer 46
Konformitätserklärung 10
Kontextmenü
Aufrufen 82
Erläuterung 82
Schließen 82

L

Lagerbedingungen 21
Lagerungstemperatur 21
Lagerungstemperaturbereich 233
Leistungsaufnahme 231
Leistungsmerkmale 232
Leitfähigkeit 235
Lesezugriff 85
Linienschreiber 163

M

Maximale Messabweichung 232
Mechanische Belastung 234
Menü
Diagnose 208
Setup 111, 112
Menüs
Zu spezifischen Einstellungen 136
Zur Messgerätkonfiguration 111
Mess- und Prüfmittel 215
Messaufnehmer
Montieren 29
Messbereich 222
Messdynamik 224
Messeinrichtung 222
Messgerät
Aufbau 14
Demontieren 216
Einschalten 110
Entsorgen 217
Konfigurieren 111
Messaufnehmer montieren 29
Dichtungen montieren 30
Erdungskabel/Erdungsscheiben montieren . . . 30
Schrauben-Anziehdrehmomente 30
Schrauben-Anziehdrehmomente maximal 30
Schrauben-Anziehdrehmomente nominal 33
Reparatur 216
Umbau 216
Via Kommunikationsprotokoll-Protokoll einbinden 99
Vorbereiten für elektrischen Anschluss 43
Vorbereiten für Montage 29
Messgerät anschließen
Proline 500 54
Proline 500 – digital 46
Messgerät identifizieren 16
Messgerätezulassung 246
Messgrößen
Berechnete 222
Gemessene 222
siehe Prozessgrößen
Messprinzip 222
Messrohrspezifikation 238
Messstofftemperaturbereich 234
Messumformer
Anzeigemodul drehen 37
Gehäuse drehen 36
Messumformer Proline 500 - digital
Signalkabel/Kabel Versorgungsspannung anschließen 49
Messumformergehäuse drehen 36
Messwerte ablesen 156
Messwerthistorie anzeigen 163
Montage 23
Montagebedingungen
Anpassungsstücke 27
Ein- und Auslaufstrecken 25
Einbaulage 24
Einbaumaße 25
Einsatz im Erdeinbau 28
Fallleitung 23
Hohes Eigengewicht 24
Montageort 23
Systemdruck 26
Teilgefülltes Rohr 23
Vibrationen 26
Wärmeisolation 26
Montagekontrolle (Checkliste) 37
Montagemaße
siehe Einbaumaße
Montageort 23
Montagevorbereitungen 29
Montagewerkzeug 29

N

Navigationspfad (Navigieransicht) 77
Navigieransicht
Im Untermenü 77
Im Wizard 77
Normen und Richtlinien 246

O

Oberflächenrauhigkeit 241

P

Parameter
Ändern 84
Werte oder Texte eingeben 84
Parametereinstellungen
Administration (Untermenü) 148
Anzeige (Untermenü) 139
Anzeige (Wizard) 130
Datensicherung (Untermenü) 146
Diagnose (Menü) 208
Elektrodenreinigung (Untermenü) 143
Erweitertes Setup (Untermenü) 137
Freigabecode definieren (Wizard) 148
Freigabecode zurücksetzen (Untermenü) 148
Geräteinformation (Untermenü) 212
I/O-Konfiguration 116
I/O-Konfiguration (Untermenü) 116
Impuls-/Frequenz-/Schaltausgang 122
Impuls-/Frequenz-/Schaltausgang (Wizard) 122, 123, 126
Impuls-/Frequenz-/Schaltausgang 1 ... n (Untermenü) 160
Kommunikation (Untermenü) 114
Leerrohrüberwachung (Wizard) 135
Messstoff wählen (Wizard) 116
Messwertspeicherung (Untermenü) 163
Prozessgrößen (Untermenü) 157
Relaisausgang 128
Relaisausgang 1 ... n (Untermenü) 161
Relaisausgang 1 ... n (Wizard) 128
Schleichmengenunterdrückung (Wizard) 133
Sensorabgleich (Untermenü) 137
Setup (Menü) 112
Simulation (Untermenü) 149
Statuseingang 118
Statuseingang (Untermenü) 118
Statuseingang 1 ... n (Untermenü) 159
Stromausgang 119
Stromausgang (Wizard) 119
Stromeingang 117
Stromeingang (Wizard) 117
Stromeingang 1 ... n (Untermenü) 159
Summenzähler 1 ... n (Untermenü) 137, 157
Summenzähler-Bedienung (Untermenü) 161
Systemeinheiten (Untermenü) 112
Webserver (Untermenü) 92
Wert Stromausgang 1 ... n (Untermenü) 160
WLAN-Einstellungen (Wizard) 144
Parametereinstellungen schützen 151
Pharmatauglichkeit 245
Potentialausgleich 61
Produktsicherheit 10
Prozessanschlüsse 241
Prozessbedingungen
Druckverlust 237
Durchflussgrenze 236
Leitfähigkeit 235
Messstofftemperatur 234
Unterdruckfestigkeit 236
Prüfkontrolle
Anschluss 72
Erhaltene Ware 16
Montage 37

R

Re-Kalibrierung 215
Referenzbedingungen 232
Reinigung
Außenreinigung 215
Innenreinigung 215
Reparatur 216
Hinweise 216
Reparatur eines Geräts 216
Rücksendung 216

S

Schaltausgang 228
Schleichmengenunterdrückung 230
Schockfestigkeit 234
Schrauben-Anziehdrehmomente 30
Maximal 30
Nominal 33
Schreibschutz
Via Freigabecode 152
Via Verriegelungsschalter 153
Schreibschutz aktivieren 151
Schreibschutz deaktivieren 151
Schreibzugriff 85
Schutzart 71, 234
Seriennummer 17, 19
Sicherheit 9
Signalkabel anschließen 57
Signalkabel/Kabel Versorgungsspannung anschließen
Messumformer Proline 500 - digital 49
Softwarefreigabe 99
Speicherkonzept 244
Spezielle Anschlusshinweise 64
Sprachen, Bedienungsmöglichkeiten 242
Statusbereich
Bei Betriebsanzeige 76
In Navigieransicht 78
Statussignale 174, 177
Störungsbehebungen
Allgemeine 166
Stoßfestigkeit 234
Stromaufnahme 232
Summenzähler
Konfigurieren 137
Zuordnung Prozessgröße 157
Symbole
Bedienelemente 80
Eingabe steuern 81
Eingabemaske 80
Für Diagnoseverhalten 76
Für Kommunikation 76

Für Menüs . . . 78
Für Messgröße . . . 77
Für Messkanalnummer . . . 77
Für Parameter . . . 78
Für Statussignal . . . 76
Für Untermenü . . . 78
Für Verriegelung . . . 76
Für Wizard . . . 78
Im Statusbereich der Vor-Ort-Anzeige . . . 76
Systemaufbau
Messeinrichtung . . . 222
siehe Messgerät Aufbau
Systemdruck . . . 26
Systemintegration . . . 99
Systemredundanz S2 . . . 109

T

Tastenverriegelung ein-/ausschalten . . . 86
Technische Daten, Übersicht . . . 222
Teilgefülltes Rohr . . . 23
Temperaturbereich
Lagerungstemperatur . . . 21
Umgebungstemperatur Anzeige . . . 242
Texteditor . . . 80
Tooltipp
siehe Hilfetext
Transport Messgerät . . . 21
TSE/BSE Eignungs-Zertifikat . . . 245
Typenschild
Messaufnehmer . . . 19
Messumformer . . . 17

U

Umgebungsbedingungen
Lagerungstemperatur . . . 233
Mechanische Belastung . . . 234
Schockfestigkeit . . . 234
Stoßfestigkeit . . . 234
Umgebungstemperatur . . . 25
Vibrationsfestigkeit . . . 234
Umgebungstemperatur
Einfluss . . . 233
Umgebungstemperaturbereich . . . 25
Unterdruckfestigkeit . . . 236
Untermenü
Administration . . . 147, 148
Anzeige . . . 139
Ausgangswerte . . . 160
Datensicherung . . . 146
Eingangswerte . . . 158
Elektrodenreinigung . . . 143
Ereignisliste . . . 209
Erweitertes Setup . . . 136, 137
Freigabecode zurücksetzen . . . 148
Geräteinformation . . . 212
I/O-Konfiguration . . . 116
Impuls-/Frequenz-/Schaltausgang 1 ... n . . . 160
Kommunikation . . . 114
Messwerte . . . 156
Messwertspeicherung . . . 163
Prozessgrößen . . . 157
Relaisausgang 1 ... n . . . 161
Sensorabgleich . . . 137
Simulation . . . 149
Statuseingang . . . 118
Statuseingang 1 ... n . . . 159
Stromeingang 1 ... n . . . 159
Summenzähler 1 ... n . . . 137, 157
Summenzähler-Bedienung . . . 161
Systemeinheiten . . . 112
Übersicht . . . 75
Webserver . . . 92
Wert Stromausgang 1 ... n . . . 160
USP Class VI . . . 245

V

Verbindungskabel anschließen
Anschlussgehäuse Messaufnehmer Proline 500 . . . 54
Anschlussgehäuse Messaufnehmer Proline 500 – digital . . . 46
Klemmenbelegung Proline 500 . . . 54
Klemmenbelegung Proline 500 – digital . . . 46
Messumformer Proline 500 . . . 56
Messumformer Proline 500 – digital . . . 48
Verpackungsentsorgung . . . 22
Verriegelungsschalter . . . 153
Versionsdaten zum Gerät . . . 99
Versorgungsausfall . . . 232
Versorgungsspannung . . . 231
Vibrationen . . . 26
Vibrationsfestigkeit . . . 234
Vor-Ort-Anzeige . . . 242
Navigieransicht . . . 77
siehe Betriebsanzeige
siehe Diagnosemeldung
siehe Im Störungsfall
Texteditor . . . 80
Zahleneditor . . . 79

W

W@M . . . 215, 216
W@M Device Viewer . . . 16, 216
Warenannahme . . . 16
Wärmeisolation . . . 26
Wartungsarbeiten . . . 215
Austausch von Dichtungen . . . 215
Weitere Zertifizierungen . . . 246
Werkstoffe . . . 239
Werkzeug
Elektrischen Anschluss . . . 38
Für Montage . . . 29
Transport . . . 21
Wiederholbarkeit . . . 233
Wizard
Anzeige . . . 130
Freigabecode definieren . . . 148
Impuls-/Frequenz-/Schaltausgang . . . 122, 123, 126
Leerrohrüberwachung . . . 135

Messstoff wählen 116
Relaisausgang 1 ... n 128
Schleichmengenunterdrückung 133
Stromausgang 119
Stromeingang 117
WLAN-Einstellungen 144
WLAN-Einstellungen 144

Z

Zahleneditor 79
Zertifikate 245
Zertifizierung PROFINET 246
Zugriffsrechte auf Parameter
Lesezugriff 85
Schreibzugriff 85
Zulassungen 245
Zyklische Datenübertragung 101

www.addresses.endress.com

Endress+Hauser

People for Process Automation