Техническое описание
FieldPort SFP20

USB-интерфейс для настройки приборов с интерфейсом IO-Link

Применение

FieldPort SFP20 – это USB-интерфейс для настройки приборов Endress+Hauser с интерфейсом IO-Link, а также приборов других изготовителей В комбинации с компонентами IO-Link CommDTM и IODD Interpreter, интерфейс FieldPort SFP20 соответствует стандартам FDT/DTM. Устройство предназначено для технических специалистов, настраивающих измерительные приборы с интерфейсом IO-Link для обмена данными в режиме «точка-точка». Устройство FieldPort прошло тестирование и готово к интеграции в существующую систему. Пользователь может сразу приступать к настройке приборов с интерфейсом IO-Link. Устройство FieldPort совместимо с программным комплексом FieldCare SFE500. При необходимости его можно использовать в любой другой среде FDT Frame.

Преимущества

- Быстрый и простой ввод в эксплуатацию приборов с интерфейсом IO-Link.
- Сканирование сети не требуется, обеспечивается огромная экономия времени благодаря соединению «точка-точка».
- Простая, удобная настройка любого прибора с интерфейсом IO-Link от любого другого изготовителя.
- Высокая степень адаптивности к различным вариантам среды FDT Frame.

Endress+Hauser
People for Process Automation

Содержание

О настоящем документе 3
Символы 3

Принцип действия и архитектура системы 3
Функция 3
Архитектура оборудования 3

Выход 4
Выходной сигнал 4

Источник питания 4
Напряжение питания 4
Электрическое подключение 4

Окружающая среда 4
Диапазон температуры окружающей среды 4
Температура хранения 4
Влажность 4
Степень защиты 4

Механическая конструкция 4
Конструкция, размеры 4
Масса 5
Материал 5

Интерфейс оператора 5
Сервисный интерфейс 5
Индикатор функционирования 5

Сертификаты и нормативы 5
Маркировка CE 5

Информация о заказе 6
Комплект поставки 6

Аксессуары 6

Дополнительная документация 6
FieldPort SFP20 6
FieldCare SFE500 6

Зарегистрированные товарные знаки 6

О настоящем документе

Символы

Символы по технике безопасности

Символ	Значение
⚠ ОПАСНО	**ОПАСНО!** Этот символ предупреждает об опасной ситуации. Допущение такой ситуации приведет к серьезным или смертельным травмам.
⚠ ОСТОРОЖНО	**ОСТОРОЖНО!** Этот символ предупреждает об опасной ситуации. Допущение такой ситуации может привести к серьезным или смертельным травмам.
⚠ ВНИМАНИЕ	**ВНИМАНИЕ!** Этот символ предупреждает об опасной ситуации. Допущение такой ситуации может привести к травмам небольшой и средней тяжести.
УВЕДОМЛЕНИЕ	**ВНИМАНИЕ!** В этом символе содержится информация о процедуре и другие факты, которые не приводят к травмам.

Описание информационных символов

Символ	Значение
✓	**Разрешено** Обозначает разрешенные процедуры, процессы или действия.
✓ ✓	**Предпочтительно** Обозначает предпочтительные процедуры, процессы или действия.
✗	**Запрещено** Обозначает запрещенные процедуры, процессы или действия.
i	**Подсказка** Указывает на дополнительную информацию.
	Ссылка на документацию.
	Ссылка на страницу.
	Ссылка на рисунок.
	Внешний осмотр.

Принцип действия и архитектура системы

Функция

FieldPort SFP20 представляет собой USB-интерфейс для настройки приборов с интерфейсом IO-Link. Приборы можно подключать к устройству FieldPort SFP20 с помощью разъема M12-M12. К ноутбуку или планшетному ПК устройство FieldPort SFP20 можно подключить с помощью USB-кабеля. Приборы с интерфейсом IO-Link настраиваются в комбинации со средой FDT Frame, например, ПО FieldCare SFE500. Если питания от USB-интерфейса ноутбука или планшетного ПК недостаточно, устройство SFP20 можно подключить к внешнему источнику питания для подачи питания на прибор с интерфейсом IO-Link.

Архитектура оборудования

С помощью устройства FieldPort SFP20 можно установить соединение в режиме «точка-точка» между ноутбуком и прибором с интерфейсом IO-Link.

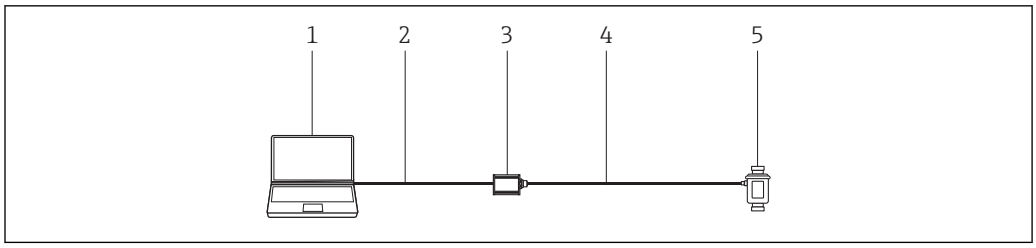

1 Соединение IO-Link типа «точка-точка»

1 FieldCare SFE500
2 USB
3 FieldPort SFP20
4 IO-Link/разъем M12-M12
5 Периферийный прибор с интерфейсом IO-Link

Выход

Выходной сигнал

- Не более 80 мА через USB-интерфейс для питания датчика
- 1 А через внешний блок питания

Источник питания

Напряжение питания

- Рабочее напряжение: 24 В пост. тока/USB 5 В пост. тока
- Рабочий ток: <= 500 мА

Электрическое подключение

- Порт IO-Link: гнездо M12 x 1, 5 контактов, кодирование A
- Рабочее напряжение: 9 В пост. тока, 2,1 мм
- USB 2.0: USB-разъем типа MiniB

Окружающая среда

Диапазон температуры окружающей среды

0 до 45 °C (32 до 113 °F)

Температура хранения

−40 до 80 °C (−40 до 176 °F)

Влажность

95 %, без конденсации

Степень защиты

IP20 (только при резьбовом соединении)

Механическая конструкция

Конструкция, размеры

70 мм · 41 мм · 24 мм(2,76 · 1,6 · 0,95 дюйма)

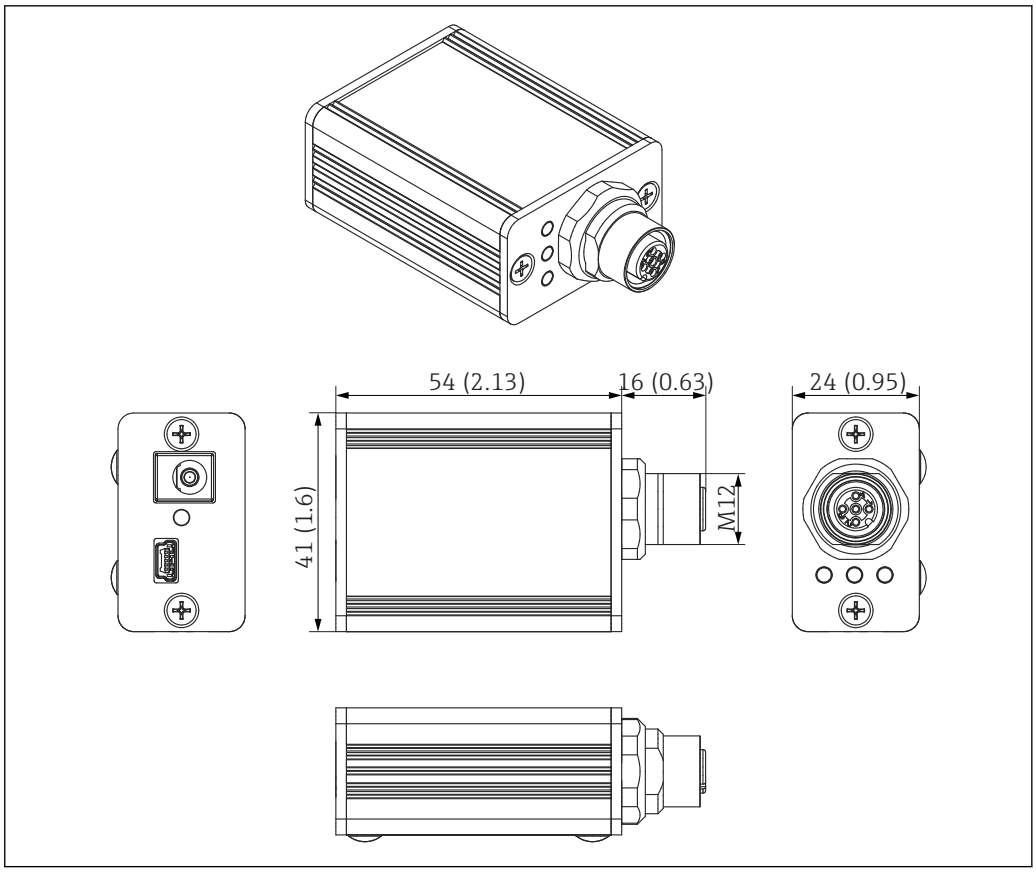

2 *Размеры устройства FieldPort SFP20, единица измерения: мм (дюйм)*

Масса	Примерно 100 г.
Материал	Алюминиевый корпус

Интерфейс оператора

Сервисный интерфейс	▪ Тип интерфейса: IO-Link ▪ Протокол: IO-Link V1.1, IO-Link V1.0
Индикатор функционирования	▪ Обмен данными: зеленый светодиод ▪ Индикатор состояния: желтый светодиод ▪ Диагностический индикатор: красный светодиод ▪ Индикатор рабочего напряжения: желтый светодиод

Сертификаты и нормативы

Маркировка CE	Устройство FieldEdge SFP20 соответствует всем нормативным требованиям применимых директив ЕС. Снабжая изделие FieldPort SFP20 маркировкой CE, изготовитель подтверждает успешное прохождение всех испытаний.

Информация о заказе

Комплект поставки

В комплект поставки входят следующие компоненты.
- FieldPort SFP20
- Источник питания 24 В пост. тока
- Соединительный кабель USB
- Руководство по эксплуатации

Аксессуары

Дополнительные аксессуары
Разъем M12–M12

Дополнительная документация

FieldPort SFP20

Руководство по эксплуатации BA01984S/04/RU

FieldCare SFE500

Техническое описание TI00028S/04/RU

Зарегистрированные товарные знаки

IO-Link® – зарегистрированный товарный знак организации IO-Link Community, действующей внутри организации PROFIBUS User Organization (PNO), Карлсруэ, Германия – www.io-link.com.

Все другие наименования и названия продуктов являются товарными знаками или зарегистрированными товарными знаками соответствующих компаний и организаций.

www.addresses.endress.com

Endress+Hauser

People for Process Automation