BA01315D/33/JA/04.21
71512062
2021-01-01

バージョン
01.00.zz (デバイスファームウェア)

取扱説明書
Proline Promass F 200

コリオリ流量計
FOUNDATION フィールドバス

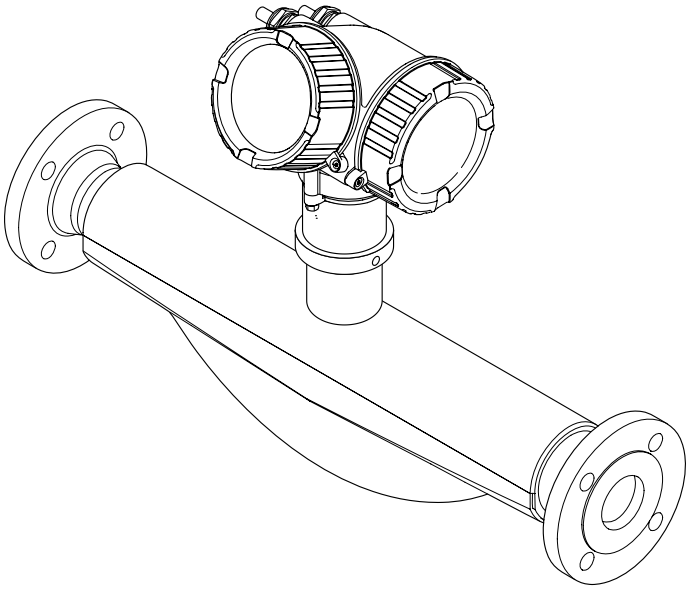

Endress+Hauser
People for Process Automation

- 本書は、本機器で作業する場合にいつでもすぐに手に取れる安全な場所に保管してください。
- 要員やプラントが危険にさらされないよう、「基本安全注意事項」セクション、ならびに作業手順に関して本書に規定されている、その他の安全注意事項をすべて熟読してください。
- 弊社は、事前の予告なしに技術仕様を変更する権利を有するものとします。本書に関する最新情報および更新内容については、弊社営業所もしくは販売代理店にお問い合わせください。

目次

1 資料情報 6
1.1 資料の機能 6
1.2 使用されるシンボル 6
1.2.1 安全シンボル 6
1.2.2 電気シンボル 6
1.2.3 工具シンボル 6
1.2.4 特定情報に関するシンボル 7
1.2.5 図中のシンボル 7
1.3 関連資料 7
1.3.1 標準資料 8
1.3.2 機器固有の補足資料 8
1.4 登録商標 8

2 基本安全注意事項 9
2.1 要員の要件 9
2.2 用途 9
2.3 労働安全 10
2.4 使用上の安全性 10
2.5 製品の安全性 10
2.6 IT セキュリティ 10
2.7 機器固有の IT セキュリティ 11
2.7.1 ハードウェア書き込み保護による アクセス保護 11
2.7.2 パスワードによるアクセス保護 11
2.7.3 フィールドバス経由のアクセス 11

3 製品説明 12
3.1 製品構成 12

4 納品内容確認および製品識別表示 . . 13
4.1 納品内容確認 13
4.2 製品識別表示 13
4.2.1 変換器の銘板 14
4.2.2 センサの銘板 15
4.2.3 機器のシンボル 16

5 保管および輸送 17
5.1 保管条件 17
5.2 製品の運搬 17
5.2.1 吊金具なし機器 17
5.2.2 吊金具付き機器 18
5.2.3 フォークリフトによる運搬 18
5.3 梱包材の廃棄 18

6 設置 19
6.1 設置条件 19
6.1.1 取付位置 19
6.1.2 環境およびプロセスの要件 21
6.1.3 特別な取付けの説明 24
6.2 機器の取付け 24
6.2.1 必要な工具 24
6.2.2 機器の準備 24
6.2.3 機器の取付け 25
6.2.4 変換器ハウジングの回転 25
6.2.5 表示モジュールの回転 25
6.3 設置状況の確認 26

7 電気接続 27
7.1 接続条件 27
7.1.1 必要な工具 27
7.1.2 接続ケーブル要件 27
7.1.3 端子の割当て 28
7.1.4 機器プラグのピンの割当て 28
7.1.5 シールドおよび接地 28
7.1.6 電源ユニットの要件 29
7.1.7 機器の準備 30
7.2 機器の接続 30
7.2.1 変換器の接続 30
7.2.2 電位平衡の確保 31
7.3 特別な接続指示 32
7.3.1 接続例 32
7.4 保護等級の保証 33
7.5 配線状況の確認 34

8 操作オプション 35
8.1 操作オプションの概要 35
8.2 操作メニューの構成と機能 36
8.2.1 操作メニューの構成 36
8.2.2 操作指針 37
8.3 現場表示器による操作メニューへのアクセス 38
8.3.1 操作画面表示 38
8.3.2 ナビゲーション画面 39
8.3.3 編集画面 41
8.3.4 操作部 42
8.3.5 コンテキストメニューを開く 43
8.3.6 ナビゲーションおよびリストから 選択 45
8.3.7 パラメータの直接呼び出し 45
8.3.8 ヘルプテキストの呼び出し 46
8.3.9 パラメータの変更 47
8.3.10 ユーザーの役割と関連するアクセス権 48
8.3.11 アクセスコードによる書き込み保護の無効化 48
8.3.12 キーパッドロックの有効化/ 無効化 48
8.4 操作ツールによる操作メニューへのアクセス 49
8.4.1 操作ツールの接続 50
8.4.2 Field Xpert SFX350、SFX370 51
8.4.3 FieldCare 51
8.4.4 DeviceCare 52
8.4.5 AMS デバイスマネージャ 52
8.4.6 フィールドコミュニケータ 475 53

9 システム統合 54
9.1 デバイス記述ファイルの概要 54
9.1.1 現在の機器データバージョン 54
9.1.2 操作ツール 54
9.2 サイクリックデータ伝送 54
9.2.1 ブロックモデル 55
9.2.2 機能ブロックにおける測定値の割当て 55

10 設定 58
10.1 機能チェック 58
10.2 機器の電源投入 58
10.3 操作言語の設定 58
10.4 機器の設定 58
10.4.1 タグ番号の設定 59
10.4.2 システムの単位の設定 60
10.4.3 測定物の選択および設定 63
10.4.4 アナログ入力の設定 64
10.4.5 現場表示器の設定 64
10.4.6 ローフローカットオフの設定 66
10.4.7 非満管検出の設定 67
10.5 高度な設定 68
10.5.1 センサの調整の実施 69
10.5.2 パルス/周波数/スイッチ出力の設定 70
10.5.3 積算計の設定 76
10.5.4 表示の追加設定 78
10.5.5 機器管理のためのパラメータを使用 80
10.6 設定管理 81
10.6.1 「設定管理」 パラメータの機能範囲 82
10.7 シミュレーション 83
10.8 不正アクセスからの設定の保護 84
10.8.1 アクセスコードによる書き込み保護 84
10.8.2 書き込み保護スイッチによる書き込み保護 85
10.8.3 ブロック操作による書き込み保護 . . 87
10.9 FOUNDATION フィールドバスを介した機器の設定 88
10.9.1 ブロック設定 88
10.9.2 アナログ入力ブロックの測定値のスケーリング 89

11 操作 91
11.1 機器ロック状態の読取り 91
11.2 操作言語の設定 91
11.3 表示部の設定 91
11.4 測定値の読み取り 91
11.4.1 プロセス変数 91
11.4.2 「積算計」 サブメニュー 92
11.4.3 出力値 93
11.5 プロセス条件への機器の適合 94
11.6 積算計リセットの実行 94
11.6.1 「積算計 のコントロール」 パラメータの機能範囲 94
11.6.2 「すべての積算計をリセット」 パラメータの機能範囲 95
11.7 データのログの表示 95

12 診断およびトラブルシューティング 97
12.1 一般トラブルシューティング 97
12.2 現場表示器の診断情報 99
12.2.1 診断メッセージ 99
12.2.2 対処法の呼び出し 101
12.3 FieldCare または DeviceCare の診断情報 . . . 101
12.3.1 診断オプション 101
12.3.2 対策情報の呼び出し 103
12.4 診断情報の適合 103
12.4.1 診断動作の適合 103
12.4.2 ステータス信号の適合 104
12.5 診断情報の概要 107
12.5.1 センサの診断 108
12.5.2 電子部の診断 110
12.5.3 設定の診断 115
12.5.4 プロセスの診断 120
12.6 未処理の診断イベント 125
12.7 診断/トランスデューサブロックの診断メッセージ 125
12.8 診断リスト 126
12.9 イベントログ 126
12.9.1 イベント履歴 126
12.9.2 イベントログブックのフィルタリング 127
12.9.3 情報イベントの概要 127
12.10 機器のリセット 128
12.10.1「Restart」 パラメータの機能範囲 . 128
12.11 機器情報 129
12.12 ファームウェアの履歴 130

13 メンテナンス 131
13.1 メンテナンス作業 131
13.1.1 外部洗浄 131
13.1.2 内部洗浄 131
13.2 測定機器およびテスト機器 131
13.3 エンドレスハウザー社サービス 131

14 修理 132
14.1 一般的注意事項 132
14.1.1 修理および変更コンセプト 132
14.1.2 修理および変更に関する注意事項 132
14.2 スペアパーツ 132
14.3 Endress+Hauser サービス 133
14.4 返却 133
14.5 廃棄 133
14.5.1 機器の取外し 133
14.5.2 機器の廃棄 134

15 アクセサリ 135
15.1 機器固有のアクセサリ 135
15.1.1 変換器用 135

15.1.2 センサ用 136
15.2 通信関連のアクセサリ 136
15.3 サービス関連のアクセサリ 136
15.4 システムコンポーネント 137

16 技術データ 138
16.1 アプリケーション 138
16.2 機能とシステム構成 138
16.3 入力 139
16.4 出力 140
16.5 電源 143
16.6 性能特性 145
16.7 設置 149
16.8 環境 149
16.9 プロセス 150
16.10 構造 152
16.11 操作性 155
16.12 認証と認定 157
16.13 アプリケーションパッケージ 159
16.14 アクセサリ 159
16.15 補足資料 159

索引 162

1 資料情報

1.1 資料の機能

この取扱説明書には、機器ライフサイクルの各種段階（製品の識別、納品内容確認、保管、取付け、接続、操作、設定からトラブルシューティング、メンテナンス、廃棄まで）において必要とされるあらゆる情報が記載されています。

1.2 使用されるシンボル

1.2.1 安全シンボル

シンボル	意味
⚠ 危険	**危険** 危険な状況を警告するシンボルです。この表示を無視して誤った取り扱いをすると、死亡したり、大けがをしたりするほか、爆発・火災を引き起こす恐れがあります。
⚠ 警告	**警告** 危険な状況を警告するシンボルです。この表示を無視して誤った取り扱いをすると、死亡、大けが、爆発、火災の恐れがあります。
⚠ 注意	**注意** 危険な状況を警告するシンボルです。この表示を無視して誤った取り扱いをすると、けが、物的損害の恐れがあります。
注記	**注意！** 人身傷害につながらない、手順やその他の事象に関する情報を示すシンボルです。

1.2.2 電気シンボル

シンボル	意味
⎓	直流
∼	交流
≂	直流および交流
⏚	**アース端子** オペレータに関する限り、接地システムを用いて接地された接地端子
⏚	**保護アース端子** その他の接続を行う前に、接地接続する必要のある端子
⏚	**等電位接続** 工場の接地システムとの接続。各国または各会社の規範に応じて、たとえば等電位線や一点アースシステムといった接続があります。

1.2.3 工具シンボル

シンボル	意味
	マイナスドライバ
	六角レンチ
	六角スパナ

1.2.4 特定情報に関するシンボル

シンボル	意味
✓	**許可** 許可された手順、プロセス、動作
✓✓	**推奨** 推奨の手順、プロセス、動作
✗	**禁止** 禁止された手順、プロセス、動作
i	**ヒント** 追加情報を示します。
	資料参照
	ページ参照
	図参照
▶	注意すべき注記または個々のステップ
1., 2., 3....	一連のステップ
↳	操作・設定の結果
?	問題が発生した場合のヘルプ
	目視確認

1.2.5 図中のシンボル

シンボル	意味
1, 2, 3,...	項目番号
1., 2., 3....	一連のステップ
A, B, C, ...	図
A-A, B-B, C-C, ...	断面図
EX	危険場所
~~EX~~	安全区域（非危険場所）
≋➡	流れ方向

1.3 関連資料

同梱される関連の技術資料の概要については、次を参照してください。
- W@M デバイスビューワー：型式銘板のシリアル番号を入力（www.endress.com/deviceviewer）
- Endress+Hauser Operations App：型式銘板のシリアル番号を入力するか、型式銘板の 2-D マトリクスコード（QR コード）をスキャンしてください。

資料番号付きの個別の資料の詳細なリスト→ 🗎 159

1.3.1 標準資料

資料タイプ	資料の目的および内容
技術仕様書	**機器の計画支援** 本資料には、機器に関するすべての技術データが記載されており、本機器用に注文可能なアクセサリやその他の製品の概要が示されています。
センサの簡易取扱説明書	**簡単に初めての測定を行うための手引き - Part 1** センサの簡易取扱説明書は、計測機器の設置を行う責任者のために用意されたものです。 ▪ 納品内容確認および製品識別表示 ▪ 保管および輸送 ▪ 設置
変換器の簡易取扱説明書	**簡単に初めての測定を行うための手引き - Part 2** 変換器の簡易取扱説明書は、計測機器のコミッショニング、初期設定、およびパラメータ設定を行う責任者のために用意されたものです。 ▪ 製品説明 ▪ 設置 ▪ 電気接続 ▪ 操作オプション ▪ システム統合 ▪ 設定 ▪ 診断情報
機能説明書	**使用するパラメータの参考資料** 本資料には、エキスパート操作メニュー内の各パラメータの詳しい説明が記載されています。本説明書は、全ライフサイクルにわたって本機器を使用し、特定の設定を行う人のために用意されたものです。

1.3.2 機器固有の補足資料

注文した機器の型に応じて追加資料が提供されます。必ず、補足資料の指示を厳守してください。補足資料は、機器資料に付随するものです。

1.4 登録商標

FOUNDATION™ Fieldbus
FieldComm Group, Austin, Texas, USA の登録申請中の商標です。

TRI-CLAMP（トリクランプ）®
Ladish & Co., Inc., Kenosha, USA の登録商標です。

Applicator®、FieldCare®、DeviceCare ®、Field Xpert™、HistoROM®、Heartbeat Technology™
Endress+Hauser グループの登録商標または登録申請中の商標です。

2 基本安全注意事項

2.1 要員の要件

設置、設定、診断、およびメンテナンスを実施する要員は、以下の要件を満たさなければなりません。
- ▶ 訓練を受けて、当該任務および作業に関する資格を取得した専門作業員であること。
- ▶ 施設責任者の許可を得ていること。
- ▶ 各地域/各国の法規を熟知していること。
- ▶ 作業を開始する前に、取扱説明書、補足資料、ならびに証明書（用途に応じて異なります）の説明を読み、内容を理解しておくこと。
- ▶ 指示に従い、基本条件を遵守すること。

オペレータ要員は、以下の要件を満たさなければなりません。
- ▶ 施設責任者からその作業に必要な訓練および許可を得ていること。
- ▶ 本資料の説明に従うこと。

2.2 用途

アプリケーションおよび測定物
本書で説明する機器は、液体および気体の流量測定にのみ使用することを目的としたものです。

注文したバージョンに応じて、本機器は爆発性、可燃性、毒性、酸化性の測定物も測定できます。

危険場所、サニタリアプリケーション、または、プロセス圧力によるリスクが高い場所で使用する機器は、それに応じたラベルが銘板に貼付されています。

運転時間中、機器が適切な条件下にあるよう、次の点に注意してください。
- ▶ 本機器を使用する場合は必ず、銘板に明記されたデータ、ならびに取扱説明書や補足資料に記載された一般条件に従ってください。
- ▶ 注文した機器が防爆仕様になっているか銘板を確認してください（例：防爆認定、圧力容器安全）。
- ▶ 本機器は、接液部材質の耐食性を十分に確保できる測定物の測定にのみ使用してください。
- ▶ 本機器を大気温度で使用しない場合は、関連する機器資料に記載されている基本条件を順守することが重要です（「関連資料」セクション）。→ 🗎 7.
- ▶ 機器を環境による腐食から永続的に保護してください。

不適切な用途
指定用途以外での使用は、安全性を危うくする可能性があります。製造者は、定められた使用法以外または誤った使用方法により発生する損害について責任を負いません。

⚠ 警告
腐食性または研磨性のある流体による破損の危険
- ▶ プロセス流体とセンサ材質の適合性を確認してください。
- ▶ プロセス内のすべての接液部材質の耐食性を確認してください。
- ▶ 規定された圧力および温度の範囲内に保ってください。

注記
不明な場合の確認：
- ▶ 特殊な流体および洗浄液に関して、Endress+Hauser では接液部材質の耐食性確認をサポートしますが、プロセスの温度、濃度、または汚染レベルのわずかな変化によって耐食性が変わる可能性があるため、保証や責任は負いかねます。

残存リスク

⚠ 警告

電子モジュールと測定物により表面が加熱する可能性があります。それにより、やけどの危険が発生します。

- ▶ 流体温度が高い場合は、接触しないように保護対策を講じて、やけどを防止してください。

⚠ 警告

計測チューブ破損によるハウジング破損の危険があります。

- ▶ 破裂板が装備されない機器で計測チューブが破損した場合、センサハウジングの耐圧を超える可能性があります。これにより、センサハウジングの破裂または故障につながる恐れがあります。

2.3 労働安全

機器で作業する場合：

- ▶ 各地域/各国の規定に従って必要な個人用保護具を着用してください。

配管の溶接作業の場合：

- ▶ 溶接装置は機器を介して接地しないでください。

濡れた手で機器の作業をする場合：

- ▶ 感電の危険性が高まるため、手袋を着用してください。

2.4 使用上の安全性

けがに注意！

- ▶ 本機器は、適切な技術条件およびフェールセーフ条件下でのみ操作してください。
- ▶ 施設責任者には、機器を支障なく操作できるようにする責任があります。

機器の改造

機器を無断で変更することは、予測不可能な危険を招くおそれがあり、認められません。

- ▶ 変更が必要な場合は、弊社営業所もしくは販売代理店にお問い合わせください。

修理

操作上の安全性と信頼性を保証するために、以下の点にご注意ください。

- ▶ 機器の修理は、そのことが明確に許可されている場合にのみ実施してください。
- ▶ 電気機器の修理に関する各地域/ 各国の規定を遵守してください。
- ▶ 弊社純正スペアパーツおよびアクセサリのみを使用してください。

2.5 製品の安全性

本機器は、最新の安全要件に適合するように GEP（Good Engineering Practice）に従って設計され、テストされて安全に操作できる状態で工場から出荷されます。

本機は一般的な安全基準および法的要件を満たしています。また、機器固有の EU 適合宣言に明記された EU 指令にも準拠します。Endress+Hauser は機器に CE マークを添付することにより、機器の適合性を保証します。

2.6 IT セキュリティ

弊社は、取扱説明書に記載されている条件に従って使用されている場合のみ保証いたします。本機器は、いかなる予期しない設定変更に対しても保護するセキュリティ機構を備えています。

弊社機器を使用する事業者の定義する IT セキュリティ規定に準拠し、尚且つ機器と機器のデータ伝送に関する追加的な保護をするために設計されている IT セキュリティ対策は、機器の使用者により実行されなければなりません。

2.7 機器固有の IT セキュリティ

ユーザー側の保護対策をサポートするため、本機器はさまざまな特定機能を提供します。この機能はユーザー設定が可能であり、適切に使用すると操作の安全性向上が保証されます。最も重要な機能の概要は、次のセクションに示されています。

2.7.1 ハードウェア書き込み保護によるアクセス保護

現場表示器、または操作ツール（例：FieldCare、DeviceCare）を介した機器パラメータへの書き込みアクセスを、書き込み保護スイッチ（マザーボードの DIP スイッチ）により無効にすることが可能です。ハードウェア書き込み保護が有効になっている場合は、パラメータの読み取りアクセスのみ可能です。

2.7.2 パスワードによるアクセス保護

パスワードを使用して、機器パラメータへの書き込みアクセスを防止できます。

このパスワードにより、現場表示器、または、その他の操作ツール（例：FieldCare、DeviceCare）を介した機器パラメータへの書き込みアクセスがロックされます。これは、機能としてはハードウェア書き込み保護と同じです。サービスインターフェイス CDI RJ-45 を使用する場合は、パスワードを入力すると読み取りアクセスのみが可能となります。

ユーザー固有のアクセスコード

現場表示器、または操作ツール（例：FieldCare、DeviceCare）を介した機器パラメータへの書き込みアクセスは、変更可能なユーザー固有のアクセスコードを使用して防止できます。 (→ 🗎 84).

機器の納入時には、機器のアクセスコードは未設定で 0000（オープン）となっています。

パスワードの使用に関する一般的注意事項

- 機器とともに支給されたアクセスコードとネットワークキーは、設定中に変更する必要があります。
- アクセスコードとネットワークキーの決定および管理を行う場合は、安全なパスワードを生成するための一般規則に従ってください。
- ユーザーにはアクセスコードとネットワークキーを管理して慎重に取り扱う責任があります。
- アクセスコードの設定またはパスワード紛失時の対処法の詳細については、「アクセスコードを介した書き込み保護」セクションを参照してください。→ 🗎 84

2.7.3 フィールドバス経由のアクセス

上位システムとの周期的なフィールドバス通信（測定値伝送などの読み取りや書き込み）が、上記の制限により影響を受けることはありません。

3 製品説明

本機器は変換器とセンサから構成されます。

本機器は一体型：
変換器とセンサが機械的に一体になっています。

3.1 製品構成

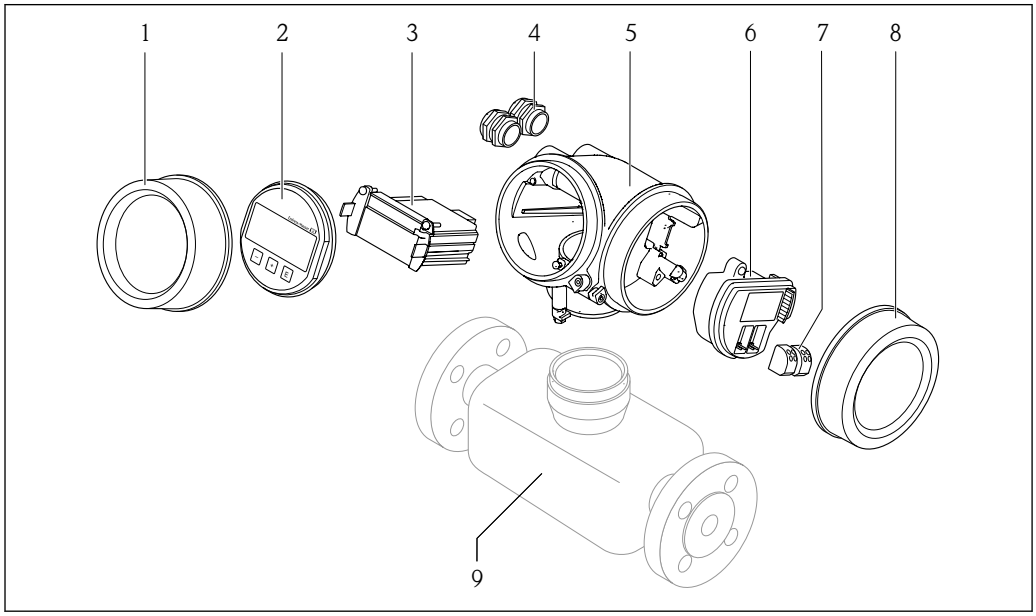

1 機器の主要コンポーネント

1 表示部のカバー
2 表示モジュール
3 メイン電子モジュール
4 ケーブルグランド
5 変換器ハウジング（内蔵 HistoROM を含む）
6 I/O 電子モジュール
7 端子（ばね荷重端子、取外可能）
8 端子部カバー
9 センサ

4　納品内容確認および製品識別表示

4.1　納品内容確認

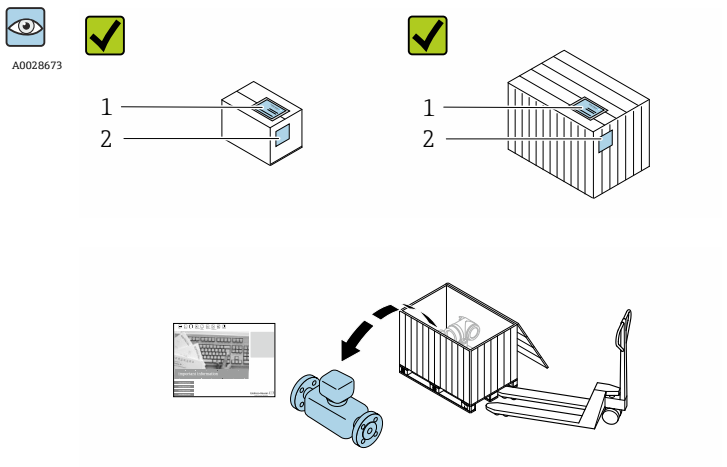

発送書類（1）と製品ラベル（2）に記載されたオーダーコードが一致するか？

納入品に損傷がないか？

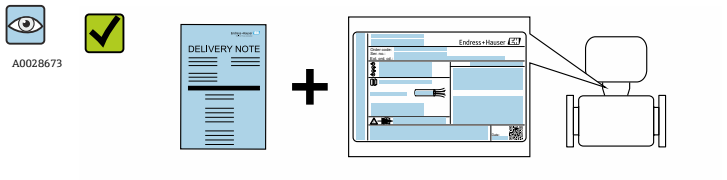

銘板のデータと発送書類に記載された注文情報が一致するか？

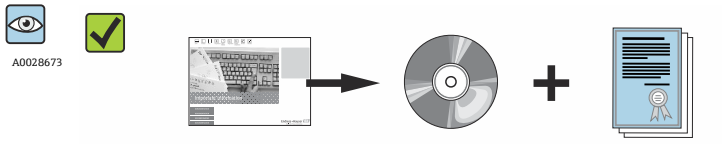

技術仕様書（機器バージョンにより異なる）や関連資料が収録された CD-ROM があるか？

- 1 つでも条件が満たされていない場合は、弊社営業所もしくは販売代理店にお問い合わせください。
- 機器バージョンに応じて、CD-ROM は納入範囲に含まれないことがあります。技術資料はインターネットまたは「Endress+Hauser Operations アプリ」から入手可能です。「製品識別表示」セクションを参照してください→ 🗎 14。

4.2　製品識別表示

機器を識別するには以下の方法があります。
- 型式銘板
- 納品書に記載されたオーダーコード（機器仕様コードの明細付き）
- 型式銘板のシリアル番号を W@M デバイスビューワー（www.endress.com/deviceviewer）に入力すると、機器に関するすべての情報が表示されます。
- 型式銘板のシリアル番号をエンドレスハウザーの操作アプリケーションに入力するか、エンドレスハウザーの操作アプリケーションで 2-D マトリクスコード（QR コード）をスキャンすると、機器に関するすべての情報が表示されます。

同梱される関連の技術資料の概要については、次を参照してください。
- 「その他の機器標準資料」→ 🗎 8 および「機器固有の補足資料」→ 🗎 8 章
- W@M デバイスビューワー：型式銘板のシリアル番号を入力（www.endress.com/deviceviewer）
- エンドレスハウザー操作アプリケーション：型式銘板のシリアル番号を入力するか、型式銘板の 2-D マトリクスコード（QR コード）をスキャンしてください。

4.2.1 変換器の銘板

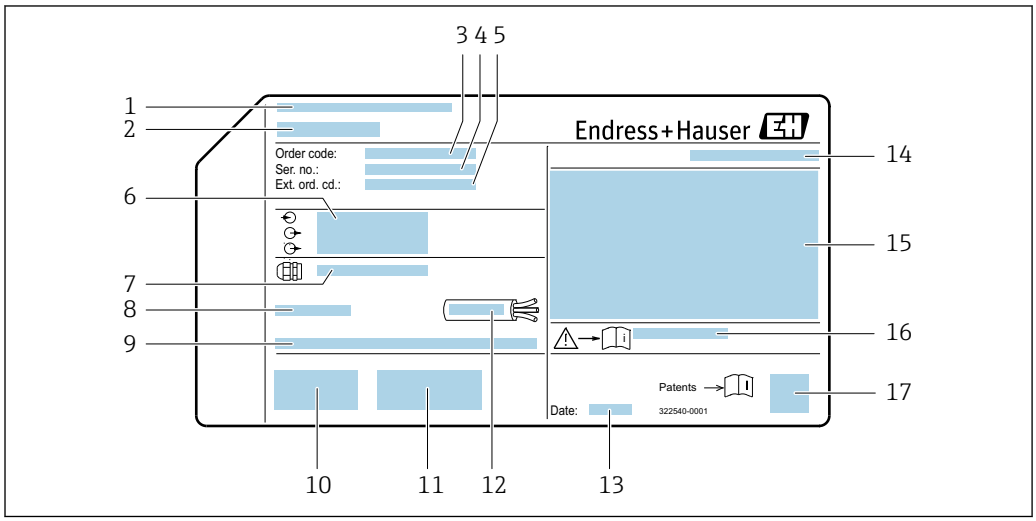

2 変換器銘板の例

1 製造場所
2 変換器名
3 オーダーコード
4 シリアル番号（Ser. no.）
5 拡張オーダーコード（Ext. ord. cd.）
6 電気接続データ（例：入力、出力、電源電圧）
7 ケーブルグランドの種類
8 許容周囲温度（T_a）
9 工場出荷時のファームウェアのバージョン（FW）
10 CE マーク、C-Tick
11 バージョンに関する追加情報：認証、認定
12 ケーブルの許容温度範囲
13 製造日：年/月
14 保護等級
15 防爆認定情報
16 安全関連の補足資料の資料番号 → 🗎 160
17 2-D マトリクスコード

4.2.2　センサの銘板

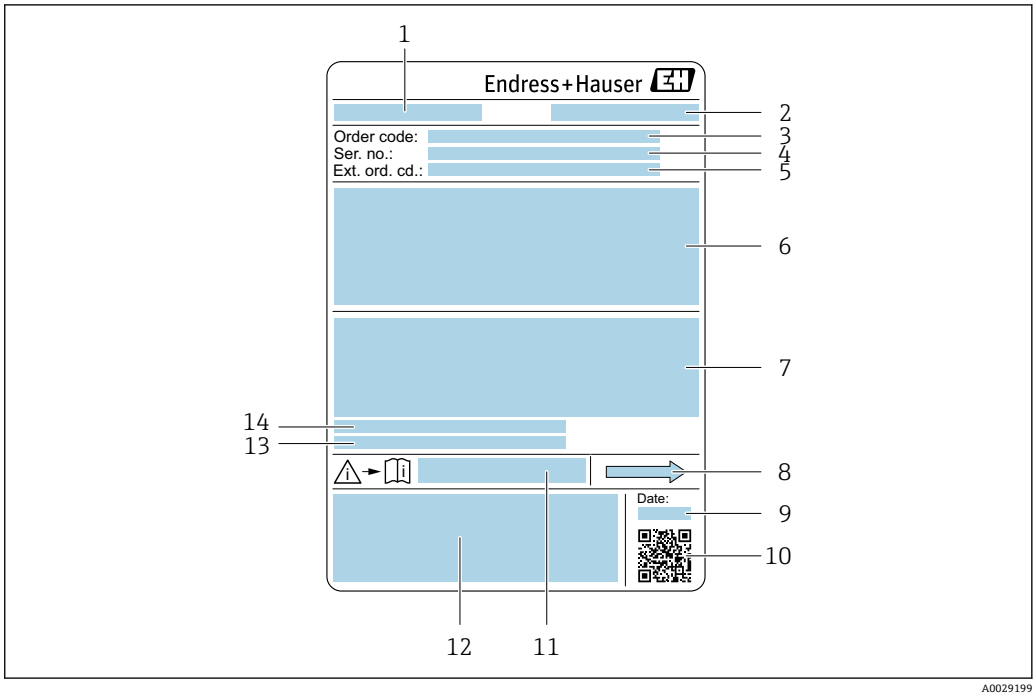

3　センサ銘板の例

1　センサ名
2　製造場所
3　オーダーコード
4　シリアル番号（Ser. no.）
5　拡張オーダーコード（Ext. ord. cd.）
6　センサ呼び口径、フランジ呼び口径/呼び圧力、センサ試験圧力、流体温度範囲、計測チューブおよびマニホールドの材質、センサ固有の情報（例：センサハウジングの圧力範囲、密度仕様（高精度密度校正））
7　保護等級、防爆認定および欧州圧力機器指令の情報
8　流れ方向
9　製造日：年/月
10　2-D マトリクスコード
11　安全関連の補足資料の資料番号
12　CE マーク、C-Tick
13　表面粗さ
14　許容周囲温度（T_a）

オーダーコード
機器の追加注文の際は、オーダーコードを使用してください。

拡張オーダーコード
- 機器タイプ（製品ルートコード）と基本仕様（必須仕様コード）を必ず記入します。
- オプション仕様（オプション仕様コード）については、安全および認定に関する仕様のみを記入します（例：LA）。その他のオプション仕様も注文する場合、これは # 記号を用いて示されます（例：#LA#）。
- 注文したオプション仕様に安全および認定に関する仕様が含まれない場合は、+ 記号を用いて示されます（例：XXXXXX-ABCDE+）。

4.2.3 機器のシンボル

シンボル	意味
⚠	**警告** 危険な状況を警告するシンボルです。この表示を無視して誤った取り扱いをすると、死亡、大けが、爆発、火災の恐れがあります。
📖	**資料参照** 対応する機器関連文書の参照指示
⏚	**保護接地端子** その他の接続を行う前に、接地接続する必要のある端子

5 保管および輸送

5.1 保管条件

保管する際は、次の点に注意してください。
- 衝撃を防止するため、納品に使用された梱包材を使って保管してください。
- プロセス接続部に取り付けられている保護カバーまたは保護キャップは外さないでください。これは、シール表面の機械的な損傷と計測チューブ内の汚染を防止するために必要です。
- 表面温度が許容範囲を超えないよう、直射日光があたらないようにしてください。
- 乾燥した、粉塵のない場所に保管してください。
- 屋外に保管しないでください。

保管温度→ 📄 149

5.2 製品の運搬

納品に使用された梱包材を使って、機器を測定現場まで運搬してください。

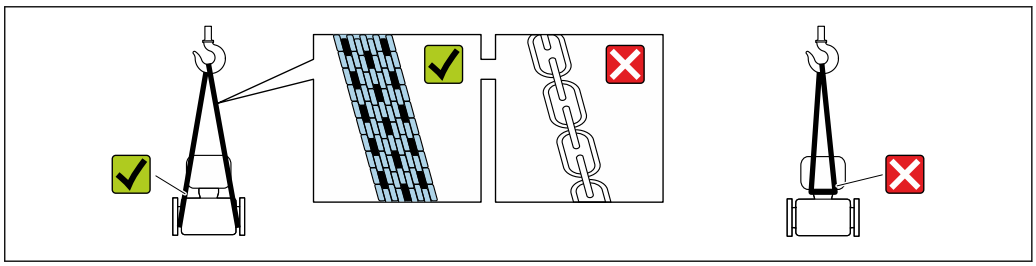

A0029252

プロセス接続部に取り付けられている保護カバーまたはキャップは外さないでください。これは、シール表面の機械的な損傷と計測チューブ内の汚染を防止するために必要です。

5.2.1 吊金具なし機器

⚠ 警告

機器の重心は、吊り帯の吊り下げポイントより高い位置にあります。
機器がずり落ちると負傷する恐れがあります。
- ▶ 機器がずり落ちたり、回転したりしないようにしっかりと固定してください。
- ▶ 梱包材に明記された質量（貼付ラベル）に注意してください。

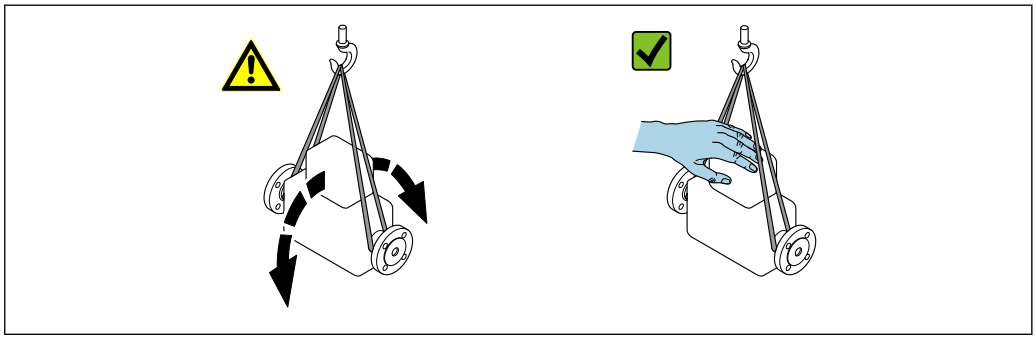

A0029214

5.2.2 吊金具付き機器

⚠ 注意

吊金具付き機器用の特別な運搬指示

- ▶ 機器の運搬には、機器に取り付けられている吊金具またはフランジのみを使用してください。
- ▶ 機器は必ず、最低でも 2 つ以上の吊金具で固定してください。

5.2.3 フォークリフトによる運搬

木箱に入れて運搬する場合は、フォークリフトを使用して縦方向または両方向で持ち上げられるような木箱の床構造となっています。

5.3 梱包材の廃棄

梱包材はすべて環境にやさしく、100% リサイクル可能です。

- 機器二次包装材：EC 指令 2002/95/EC（RoHS）準拠のポリマー延伸フィルム
- 梱包材：
  - 木枠の処理は ISPM 15 規格に準拠、IPPC ロゴ刻印により承認
    または
  - 段ボール箱は欧州包装指令 94/62EC に準拠、RESY シンボルの貼付によりリサイクルの可能性を承認
- 海上輸送用梱包材（オプション）：木枠の処理は ISPM 15 規格に準拠、IPPC ロゴ刻印により承認
- 輸送および固定具：
  - 使い捨てプラスチック製パレット
  - プラスチック製ストラップ
  - プラスチック製粘着テープ
- 緩衝材：ペーパークッション

6 設置

6.1 設置条件

サポートのような特別な処置は不要です。外部から本機器に加わる力は、機器の構造により吸収されます。

6.1.1 取付位置

取付位置

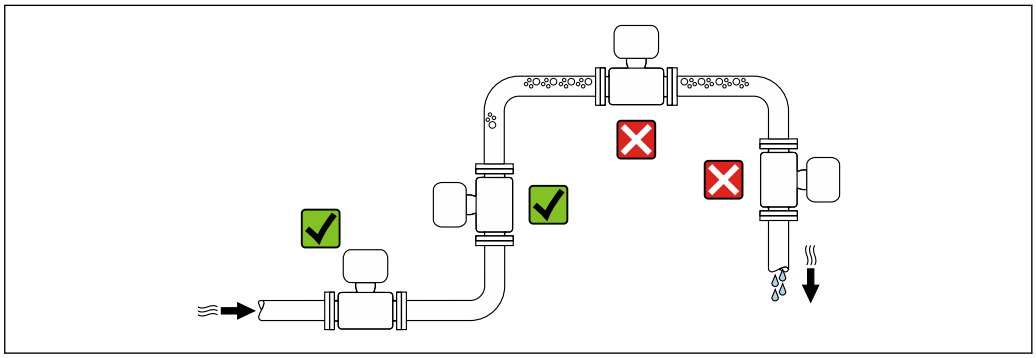

A0028772

計測チューブ内の気泡溜まりによる測定エラーを防止するため、以下の配管位置には取付けないでください。
- 配管の最も高い位置
- 下り方向垂直配管の開放出口の直前

下り配管への設置

ただし、次の設置方法をとることにより、開放型の垂直配管への取付けも可能です。呼び口径より断面積の小さな絞り機構あるいはオリフィスプレートを設けることにより、測定中に計測チューブ内が空洞状態になることを防止できます。

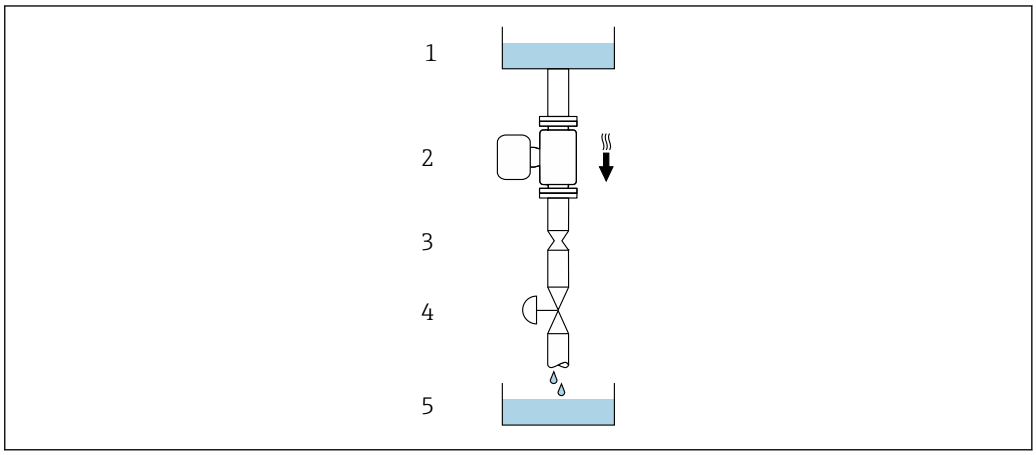

A0028773

4 下り方向の垂直配管での設置（例: バッチアプリケーション用）

1 供給タンク
2 センサ
3 オリフィスプレート、絞り機構
4 バルブ
5 バッチタンク

呼び口径		Ø オリフィスプレート、絞り機構	
[mm]	[in]	[mm]	[in]
8	⅜	6	0.24
15	½	10	0.40
25	1	14	0.55
40	1½	22	0.87
50	2	28	1.10
80	3	50	1.97

取付方向

センサの型式銘板に表示された矢印の方向が、流れ方向（配管を流れる測定物の方向）に従ってセンサを取り付ける際に役立ちます。

取付方向			推奨
A	垂直方向	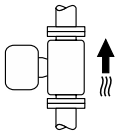 A0015591	✓✓
B	水平方向、変換器は上向き	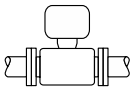 A0015589	✓✓ 1) 例外：→ 5, 20
C	水平方向、変換器は下向き	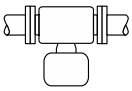 A0015590	✓✓ 2) 例外：→ 5, 20
D	水平方向、変換器は横向き	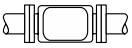 A0015592	✗

1) プロセス温度が低いアプリケーションでは、周囲温度も低くなる場合があります。これは、変換器の最低周囲温度を守るための推奨の取付方向です。
2) プロセス温度が高いアプリケーションでは、周囲温度も高くなる場合があります。これは、変換器の最大周囲温度を守るための推奨の取付方向です。

計測チューブが弓形のセンサを水平取付する場合は、液体の特性に考慮した位置にセンサを設置してください。

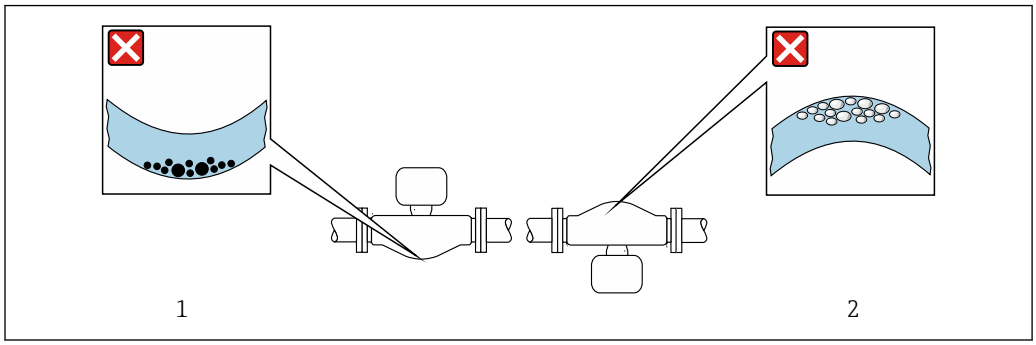

A0028774

5 弓形計測チューブセンサの取付方向

1 固形分を含む液体には、この取付方向は避けてください。固形分が堆積する恐れがあります。
2 気泡が発生する恐れのある液体には、この取付方向は避けてください。気泡が滞留する恐れがあります。

上流側/下流側直管部

キャビテーションが発生しない限り、流れの乱れを生じさせる障害物（バルブ、エルボ、ティー等）に特別な予防措置をとる必要はありません→ 📄 21。

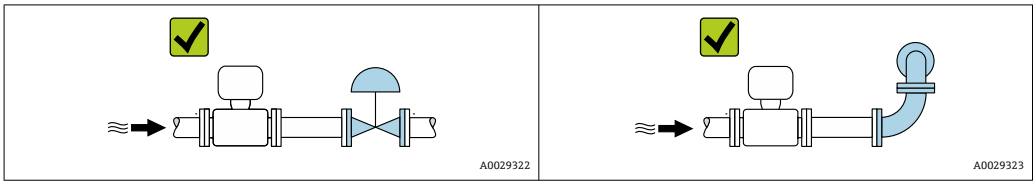

設置寸法

機器の外形寸法および取付寸法については、技術仕様書の「構造」セクションを参照してください。

6.1.2 環境およびプロセスの要件

周囲温度範囲

機器	−40～+60 °C (−40～+140 °F)
現場表示器の視認性	−20～+60 °C (−4～+140 °F) 温度が許容温度範囲外の場合、表示部の視認性が悪化する可能性があります。

▶ 屋外で使用する場合：
特に高温地域では直射日光は避けてください。

日除けカバーの注文については、Endress+Hauser にお問い合わせください。：
→ 📄 135

使用圧力

キャビテーションが発生しないようにすることや、液体に混入したガスが発泡しないようにすることが重要です。

使用圧力が蒸気圧を下回った場合に、キャビテーションは発生します。
- 沸点の低い液体において（例：炭化水素、溶剤、液化ガス）
- 吸引ラインにおいて

▶ キャビテーションやガスの発泡を防止するため、使用圧力を十分に高く維持してください。

従って、最適な設置場所は以下のようになります。
- 垂直配管の最も低い位置
- ポンプの下流側 (真空になる恐れがありません)

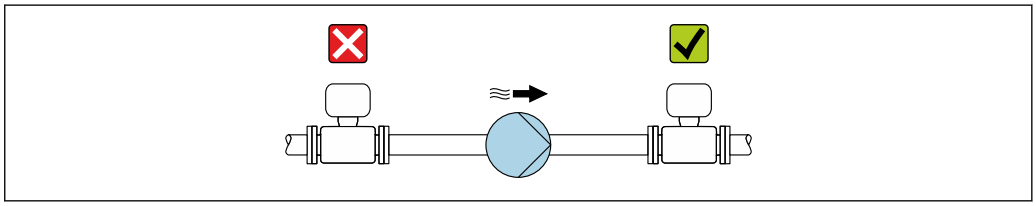

断熱

一部の流体においては、センサから変換器への放射熱を最小限に抑えることが重要です。必要な断熱を設けるために、さまざまな材質を使用することができます。

注記

断熱により電子機器部が過熱する恐れがあります。

▶ 変換器ネック部において許容される断熱材の最大高さに注意し、変換器を完全に露出させてください。

注記

断熱材による過熱の危険

▶ 変換器ハウジング 下端の温度は 80 ℃ (176 ℉) を超えないようにしてください。

注記

推奨の最大断熱材厚さよりも断熱材を厚くすることも可能です。

必須条件：

▶ 変換器ネックで十分な量の対流が発生するように注意してください。

▶ 変換器の台座の周囲の十分な範囲が覆われないようにしてください。覆われていない変換器の台座より放熱し、電子機器部が過熱/過冷却するのを防ぎます。

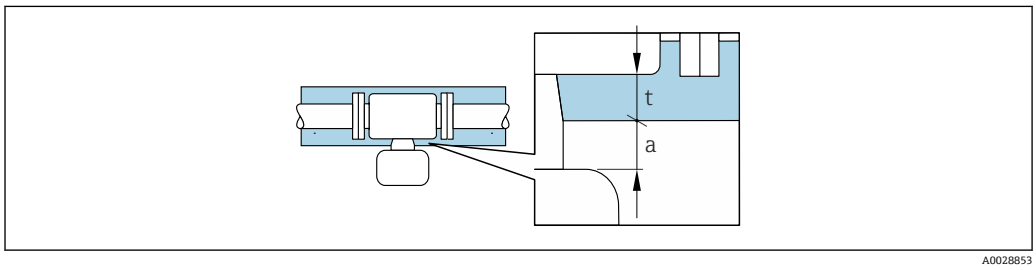

t 最大断熱材厚さ

a 断熱材までの最小距離

変換器と断熱材の最小距離は 20 mm (0.79 in) です。これは、変換器 が完全に覆われないようにするために必要です。

推奨の最大断熱材厚さ

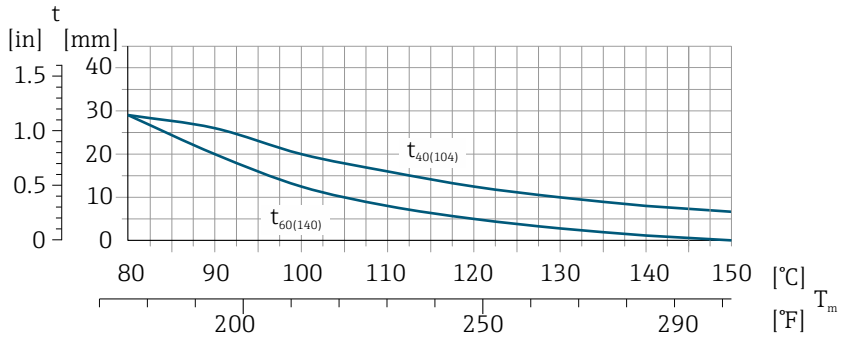

図 6 測定物温度および周囲温度に応じた推奨の最大断熱材厚さ

t	断熱材厚さ
T_M	流体温度
$t40_{(104)}$	周囲温度が T_a = 40 ℃ (104 ℉) の場合の推奨の最大断熱材厚さ
$t60_{(140)}$	周囲温度が T_a = 60 ℃ (140 ℉) の場合の推奨の最大断熱材厚さ

拡張温度範囲または断熱に対応する推奨の最大断熱材厚さ

拡張温度範囲用のロング伸長ネック付きバージョン（「計測チューブの材質」のオーダーコード、オプション **SD**、**SE**、**SF**、**TH**)、または断熱材用の伸長ネック（「センサオプション」のオーダーコード、オプション **CG**）：

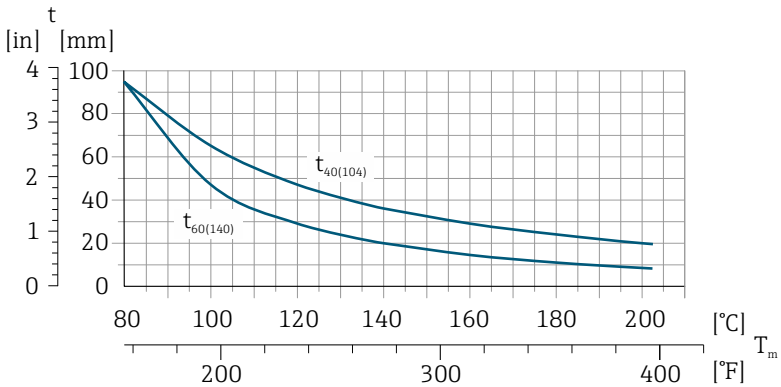

t	断熱材厚さ
T_M	流体温度
$t40_{(104)}$	周囲温度が T_a = 40 °C (104 °F) の場合の推奨の最大断熱材厚さ
$t60_{(140)}$	周囲温度が T_a = 60 °C (140 °F) の場合の推奨の最大断熱材厚さ

ヒーティング

注記

周囲温度の上昇により電子モジュールが過熱する恐れがあります。

- ▶ 変換器の許容最高周囲温度に注意してください。
- ▶ 流体温度に応じて、機器取付方向の要件を考慮してください。

注記

ヒーティング時の過熱の危険

- ▶ 変換器ハウジング下端の温度は 80 °C (176 °F) を超えないようにしてください。
- ▶ 変換器ネックで十分な量の対流が発生するように注意してください。
- ▶ 変換器の台座の周囲の十分な範囲が覆われないようにしてください。覆われていない変換器の台座より放熱し、電子機器部が過熱/過冷却するのを防ぎます。

ヒーティングオプション

センサで熱損失が発生してはならない流体の場合は、次のヒーティングオプションを利用することが可能です。

- 電気ヒーティング（例：電気バンドヒーター）
- 温水または蒸気を利用した配管
- スチームジャケット

電気的トレースヒーティングシステムを使用する場合

位相角またはパルスによって加熱制御が行われている場合、磁界が測定値に影響を及ぼす可能性があります（= EN 規格の許容値より大きい値の場合（sine 30 A/m））。

そのため、センサを磁気シールドする必要があります。ハウジングはブリキ板または金属シートで、任意方向にシールドすることができます（例：V330-35A）。

シートには、以下の特性が必要です。

- 比透磁率 μr ≥ 300
- プレート厚 d ≥ 0.35 mm (d ≥ 0.014 in)

振動

計測チューブは高い振動周波数で測定を行っているため、配管等の外部振動の影響を受けません。

6.1.3 特別な取付けの説明

破裂板

プロセスに関係する情報：(Verweisziel existiert nicht, aber @y.link.required='true')

⚠ 警告

破裂板の機能信頼性には制限があります。
漏れ出る流体により要員に危険が及ぶ可能性があります。
- ▶ 破裂板を取り外さないでください。
- ▶ 破裂板を使用する場合は、スチームジャケットを使用しないでください。
- ▶ 破裂板の機能や作動が機器の設置により妨げられないように注意してください。
- ▶ 破裂板が作動した場合に、損傷したり要員に危険が及んだりしないよう、予防措置を講じてください。
- ▶ 破裂板ラベルの情報に注意してください。

破裂板の位置はその横に取り付けられたラベルに示されています。

輸送用ガードを取り外す必要があります。

寸法に関する情報：「構造」セクションを参照してください。

既存の接続ノズルは洗浄または圧力を監視するためのものではなく、破裂板の取付位置として機能します。

破裂板が故障した場合、漏れた測定物を排出するための排出機器を破裂板の雌ねじにねじ込むことができます。

ゼロ点調整

すべての機器は、最新技術に従って校正が実施されています。校正は基準条件下で行われています。→ 🗎 145 そのため、現場でのゼロ点調整は、通常は必要ありません。

ゼロ点調整は以下のような場合に行うことを推奨します。
- 低流量でも最高の測定精度が要求される場合
- 過酷なプロセス条件または動作条件において（例：非常に高いプロセス温度または非常に高粘度の流体）

6.2 機器の取付け

6.2.1 必要な工具

変換器用

- 変換器ハウジングの回転用：スパナ 8 mm
- 固定クランプの脱着用：六角レンチ 3 mm
- 変換器ハウジングの回転用：スパナ 8 mm
- 固定クランプの脱着用：六角レンチ 3 mm

センサ用

フランジおよびその他のプロセス接続用：適切な取付工具

6.2.2 機器の準備

1. 残っている輸送梱包材をすべて取り除きます。
2. センサから保護カバーまたは保護キャップをすべて取り外します。
3. 表示部のカバーに付いているステッカーをはがします。

6.2.3 機器の取付け

警告

プロセスの密閉性が不適切な場合、危険が及ぶ可能性があります。

- ガスケットの内径がプロセス接続や配管と同等かそれより大きいか確認してください。
- ガスケットに汚れや損傷がないことを確認してください。
- ガスケットは正しく取り付けてください。

1. センサの型式銘板に表示された矢印の方向が、流体の流れ方向と一致しているか確認します。
2. 電線管接続口が上を向かないように機器を取り付けるか、変換器ハウジングを回転させます。

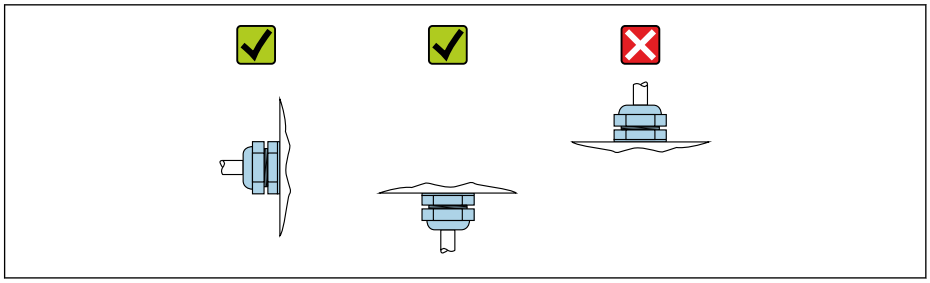

A0029263

6.2.4 変換器ハウジングの回転

端子部や表示モジュールにアクセスしやすくするため、変換器ハウジングを回転させることが可能です。

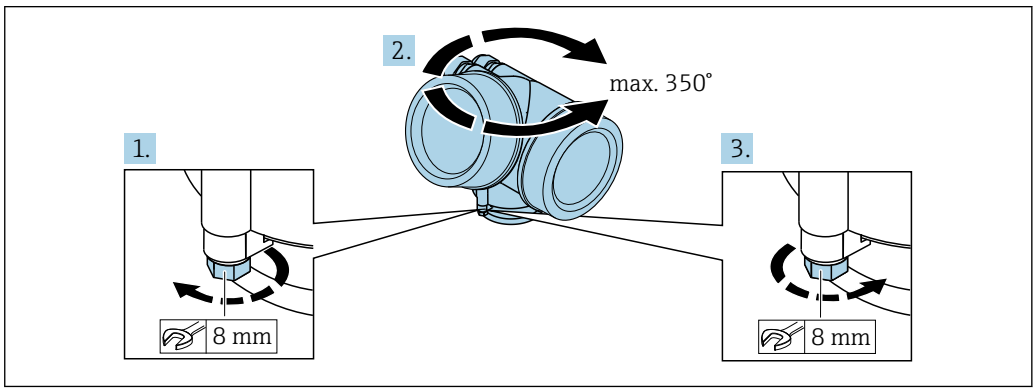

A0032242

1. 固定ネジを緩めます。
2. ハウジングを必要な位置に回転させます。
3. 固定ネジをしっかりと締め付けます。

6.2.5 表示モジュールの回転

表示モジュールを回転させて、表示部の視認性と操作性を最適化することが可能です。

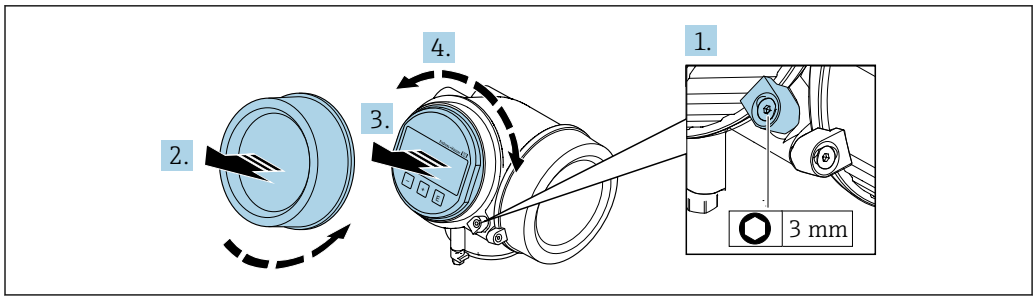

A0032238

1. 六角レンチを使用して、表示部のカバーの固定クランプを緩めます。
2. 変換器ハウジングから表示部のカバーを取り外します。
3. オプション：表示モジュールを慎重に回転させて引き抜きます。
4. 表示モジュールを必要な位置に回転させます：各方向とも最大 8 × 45°。
5. 表示モジュールを引き抜かなかった場合：
   表示モジュールを必要な位置に合わせます。
6. 表示モジュールを引き抜いた場合：
   ハウジングとメイン電子モジュール間の隙間にケーブルを収納し、表示モジュールを電子部コンパートメントにかみ合うまで差し込みます。
7. 変換器を再度取り付ける場合は、取り外しと逆の手順を実施してください。

6.3 設置状況の確認

機器は損傷していないか？（外観検査）	❑
機器が測定ポイントの仕様を満たしているか？ 例： ▪ プロセス温度 → 🗎 150 ▪ プロセス圧力（技術仕様書の「圧力温度曲線」章を参照） ▪ 周囲温度 ▪ 測定範囲	❑
センサの正しい取付方向が選択されているか ？ ▪ センサタイプに応じて ▪ 測定物温度に応じて ▪ 測定物特性に応じて（気泡、固形分が含まれる）	❑
センサの銘板にある矢印が配管内を流れる流体の方向に適合しているか → 🗎 20？	❑
測定ポイントの識別番号とそれに対応する銘板は正しいか（外観検査）？	❑
機器が湿気あるいは直射日光から適切に保護されているか？	❑
固定ネジや固定クランプがしっかりと締め付けられているか？	❑

7 電気接続

本機器には内蔵の回路遮断器がありません。そのため、電源ラインを簡単に主電源から切り離せるようにするためのスイッチまたは電力回路遮断器を機器に割り当てる必要があります。

7.1 接続条件

7.1.1 必要な工具

- 電線管接続口用：適切な工具を使用
- 固定クランプ用：六角レンチ 3 mm
- 電線ストリッパー
- より線ケーブルを使用する場合：電線端スリーブ用の圧着工具
- ケーブルを端子から外す場合：マイナスドライバ ≤ 3 mm (0.12 in)

7.1.2 接続ケーブル要件

ユーザー側で用意する接続ケーブルは、以下の要件を満たす必要があります。

電気の安全性

適用される各地域/ 各国の規定に準拠

許容温度範囲

最低要件：ケーブル温度範囲 ≥ 周囲温度 +20 K

信号ケーブル

パルス/周波数/スイッチ出力

一般的な接続ケーブルをご使用いただけます。

FOUNDATION フィールドバス

2 線ツイストシールドケーブル。

FOUNDATION フィールドバスネットワークのプランニングおよび設置の詳細については、以下を参照してください。

- 「FOUNDATION フィールドバス概要」の取扱説明書（BA00013S)
- FOUNDATION フィールドバスガイドライン
- IEC 61158-2（MBP)

ケーブル径

- 提供されるケーブルグランド：
  M20 × 1.5、φ 6～12 mm (0.24～0.47 in) ケーブル用
- 内蔵の過電圧保護なしの機器バージョン用の差込みネジ端子：ケーブル断面積
  0.5～2.5 mm^2 (20～14 AWG)
- 内蔵の過電圧保護ありの機器バージョン用のネジ端子：ケーブル断面積
  0.2～2.5 mm^2 (24～14 AWG)

7.1.3 端子の割当て

変換器

FOUNDATION フィールドバス用の接続バージョン、パルス/周波数/スイッチ出力

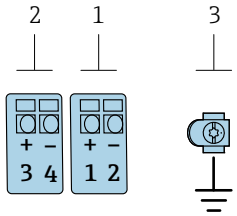	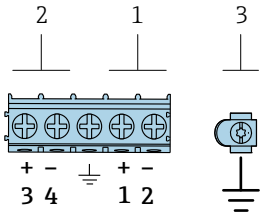
最大の端子数	「取付アクセサリ」のオーダーコードの端子の最大数、オプション NA「過電圧保護」
1 出力 1：FOUNDATION フィールドバス 2 出力 2（パッシブ）：パルス/周波数/スイッチ出力 3 ケーブルシールド線用接地端子	

「出力」のオーダーコード	端子番号			
	出力 1		出力 2	
	1 (+)	2 (-)	3 (+)	4 (-)
オプション **E** [1) 2)]	FOUNDATION フィールドバス		パルス/周波数/スイッチ出力（パッシブ）	

1) 必ず出力 1 を使用しなければなりません。出力 2 はオプションです。
2) 逆極性保護付き FOUNDATION フィールドバス

7.1.4 機器プラグのピンの割当て

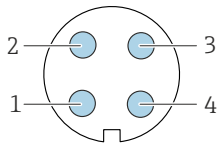

ピン	割当て		コード	プラグ/ソケット
1	+	信号 +	A	プラグ
2	-	信号 –		
3		接地		
4		未使用		

7.1.5 シールドおよび接地

FOUNDATION フィールドバス

フィールドバスシステムの最適な電磁適合性（EMC）は、システムコンポーネント、特に配線をできるだけ完全にシールドした場合にのみ保障されます。可能な限り全体をシールドしてください。シールド率は 90% が理想的です。
- 最適な電磁適合性を確保するためには、シールドをできるだけ基準接地に接続することが重要です。
- しかし、防爆のためには接地を控える必要があります。

両方の要件を満たすために、フィールドバスシステムは 3 種類のシールド方法に対応しています。
- 両端をシールドする
- キャパシタ端子を備えたフィールド機器において給電側の一端だけをシールドする
- 給電側の一端だけをシールドする

ほとんどの場合、給電側の一端だけをシールドしたケーブルを挿入すると最も良い電磁適合性が得られます（フィールド機器にキャパシタ端子なし）。EMC 干渉が存在する場合に操作を制限されないようにするには、入力配線に関する適切な措置を講じる必要があります。本機ではこれらの措置が考慮されており、NAMUR NE21 に準拠した操作の耐干渉性が保証されます。

設置においては、該当する各国の設置法規およびガイドラインを遵守してください。

各接地点の電位が大きく異なる場合は、シールドの一点のみを基準接地に接続します。電位平衡のないシステムの場合は、フィールドバスシステムのケーブルシールドをフィールドバス電源ユニットまたは安全バリアなどに一端だけを接地してください。

注記

電位平衡のないシステムの場合は、ケーブルシールドの多重接地により電源周波数均等化電流が生じます。

バスケーブルシールドが損傷する恐れがあります。

▶ バスケーブルシールドは、現場接地端子または保護接地端子のどちらかに一端だけを接地してください。接続されていないシールドは絶縁してください。

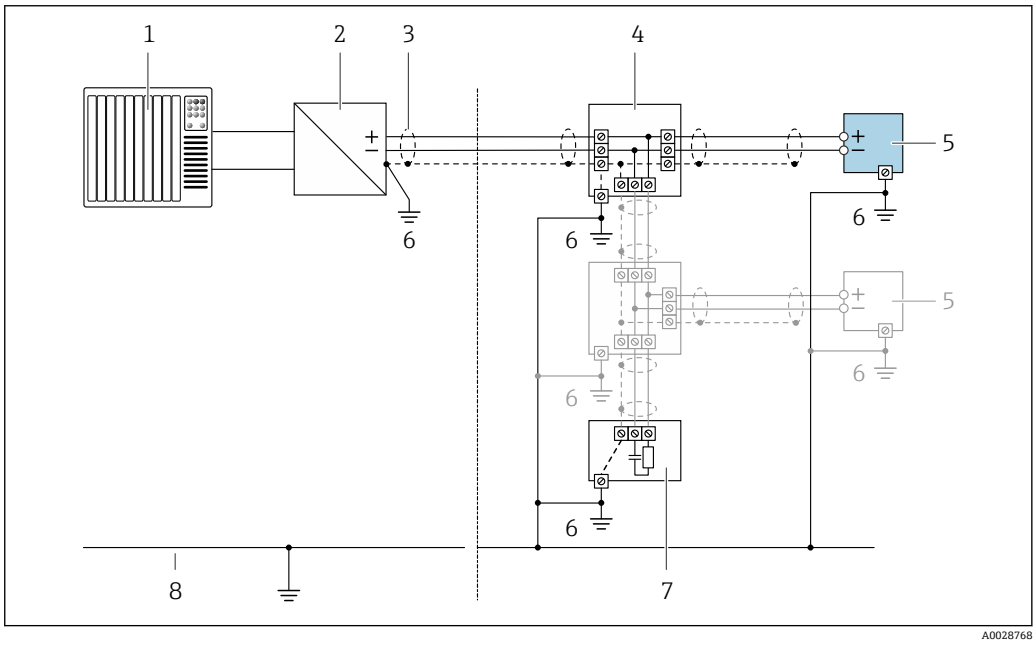

図 7　FOUNDATION フィールドバスの接続例

1　制御システム（例：PLC）
2　パワーコンディショナー（FOUNDATION フィールドバス）
3　ケーブルシールド：EMC 要件を満たすために、ケーブルシールドの両端を接地してケーブル仕様に従ってください
4　T ボックス
5　機器
6　接地
7　バスターミネータ
8　アース線

7.1.6　電源ユニットの要件

電源電圧

変換器

各出力ごとに外部電源が必要です。

使用可能な出力に次の電源電圧値が適用されます。

「出力」のオーダーコード	最小 端子電圧	最大 端子電圧
オプション **E** [1]：FOUNDATION フィールドバス、パルス/周波数/スイッチ出力	≥DC 9 V	DC 32 V

1) 現場表示器 SD03 付き機器の場合：バックライト使用時は端子電圧を DC 0.5 V 上げる必要があります。

7.1.7 機器の準備

注記

ハウジングの密閉性が不十分な場合。
機器の動作信頼性が損なわれる可能性があります。
▶ 保護等級に対応する適切なケーブルグランドを使用してください。

1. ダミープラグがある場合は、これを取り外します。
2. 機器にケーブルグランドが同梱されていない場合：
   接続ケーブルに対応する適切なケーブルグランドを用意してください。
3. 機器にケーブルグランドが同梱されている場合：
   接続ケーブルの要件を順守します。→ 📖 27。

7.2 機器の接続

注記

不適切な接続により電気の安全性が制限されます。
▶ 電気配線作業は、相応の訓練を受けた専門作業員のみが実施してください。
▶ 適用される各地域/ 各国の設置法規を遵守してください。
▶ 各地域の労働安全規定に従ってください。
▶ 追加のケーブルを接続する前に、必ず保護接地ケーブルを接続します。⏚
▶ 爆発性雰囲気中で使用する場合は、機器固有の防爆資料の注意事項をよく読んでください。

7.2.1 変換器の接続

端子接続

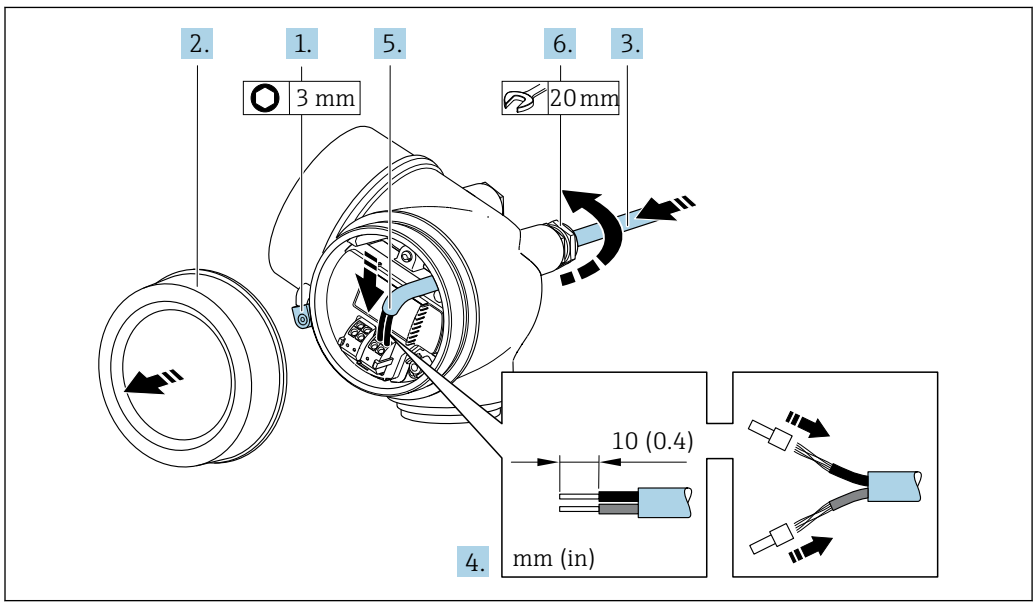

1. 端子部カバーの固定クランプを緩めます。

2. 端子部カバーを外します。
3. 電線管接続口からケーブルを挿入します。気密性を確保するため、電線管接続口のシールリングは外さないでください。
4. ケーブルおよびケーブル終端の被覆を剥がします。より線ケーブルを使用する場合は、スリーブも取り付けます。
5. **⚠ 警告**

   ハウジングの密閉性が不十分な時には、ハウジング保護等級が無効になる場合があります。

   ▶ 潤滑剤を用いずにねじ込んでください。カバーのネジ部にはドライ潤滑コーティングが施されています。

   変換器を再度取り付ける場合は、取り外しと逆の手順を実施してください。

ケーブルの取外し

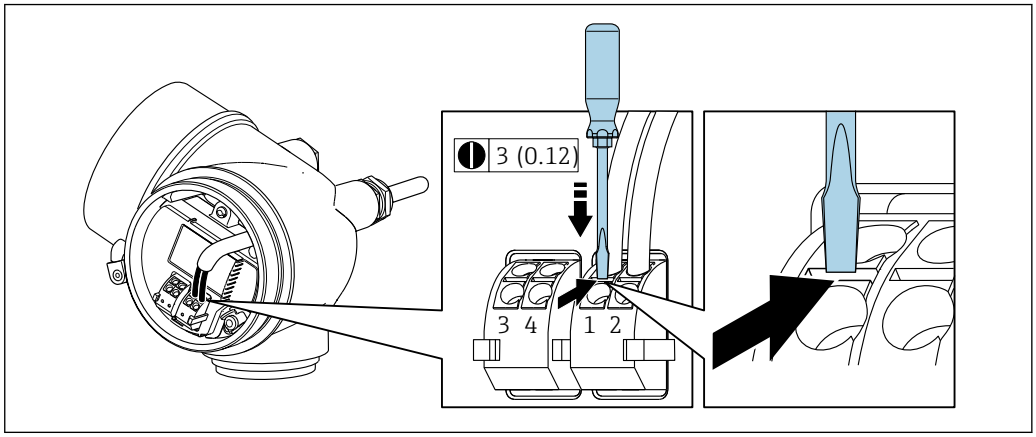

A0032240

▶ 端子からケーブルを外す場合は、マイナスドライバを使用して 2 つの端子穴の間にある溝を押しながら、ケーブル終端を端子から引き抜きます。

7.2.2 電位平衡の確保

要件

電位平衡に関して特別な措置を講じる必要はありません。

危険場所で機器を使用する場合、防爆関連資料のガイドラインに従ってください (XA)。

7.3 特別な接続指示

7.3.1 接続例

パルス/周波数出力

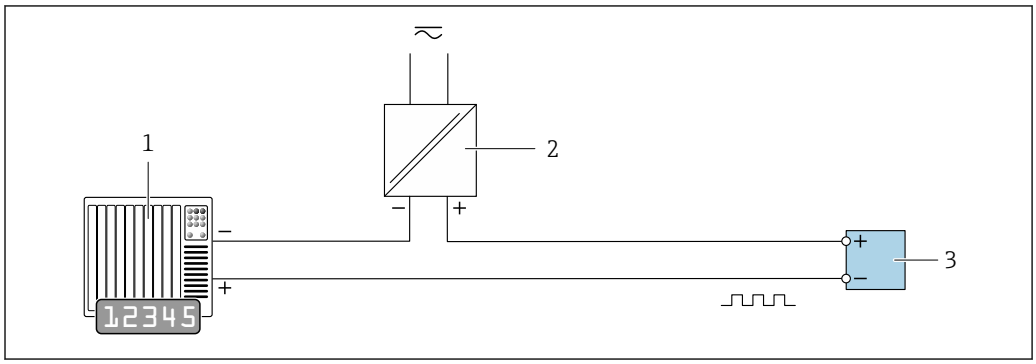

8 パルス/周波数出力（パッシブ）の接続例

1 オートメーションシステム、パルス/周波数入力付き（例：PLC）
2 電源
3 変換器：入力値に注意

スイッチ出力

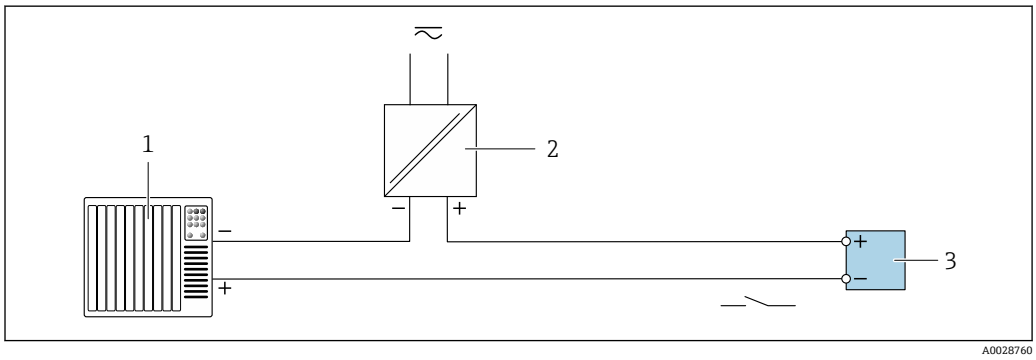

9 スイッチ出力（パッシブ）の接続例

1 オートメーションシステム、スイッチ入力付き（例：PLC）
2 電源
3 変換器：入力値に注意

FOUNDATION フィールドバス

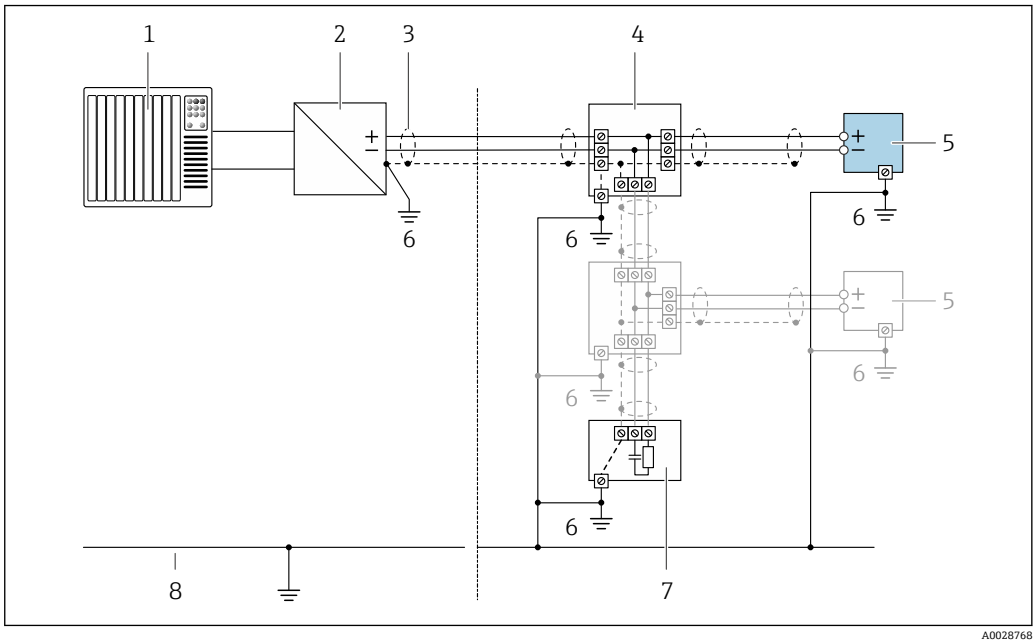

10　FOUNDATION フィールドバスの接続例

1　制御システム（例：PLC）
2　パワーコンディショナー（FOUNDATION フィールドバス）
3　ケーブルシールド：EMC 要件を満たすために、ケーブルシールドの両端を接地してケーブル仕様に従ってください
4　T ボックス
5　機器
6　接地
7　バスターミネータ
8　アース線

7.4　保護等級の保証

本機器は、IP66/67 保護等級、Type 4X 容器のすべての要件を満たしています。

IP 66 および IP 67 保護等級、Type 4X 容器を保証するため、電気接続の後、次の手順を実施してください。

1. ハウジングシールに汚れがなく、適切に取り付けられているか確認してください。
2. 必要に応じて、シールの乾燥、清掃、交換を行います。
3. ハウジングのネジやカバーをすべてしっかりと締め付けます。
4. ケーブルグランドをしっかりと締め付けます。
5. 電線管接続口への水滴の侵入を防ぐため：
   電線管接続口の手前でケーブルが下方に垂れるように配線してください（「ウォータートラップ」）。
   ↳

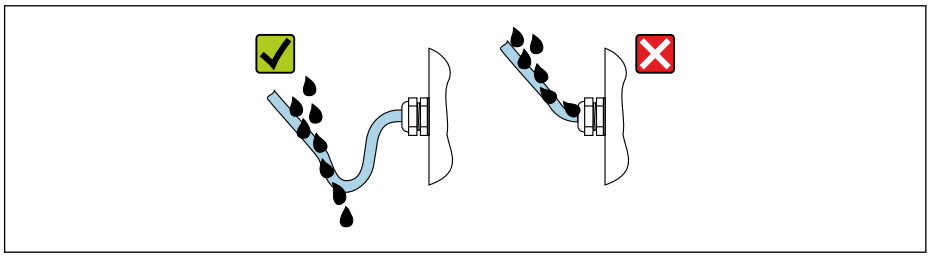

6. 使用しない電線管接続口にはダミープラグを挿入します。

7.5 配線状況の確認

ケーブルあるいは機器に損傷はないか（外観検査）？	❑
使用されるケーブルが要件を満たしているか→ 🗎 27?	❑
ケーブルに適切なストレインリリーフがあるか？	❑
すべてのケーブルグランドが取り付けられ、しっかりと固定され、密閉されているか？ケーブル経路に「ウォータートラップ」があるか→ 🗎 33？	❑
機器バージョンに応じて：すべての機器プラグがしっかりと固定されているか→ 🗎 30？	❑
電源電圧が変換器銘板の仕様に適合しているか→ 🗎 29?	❑
端子の割当ては正しいか→ 🗎 28?	❑
電源が供給されている場合、表示モジュールに値が表示されるか？	❑
すべてのハウジングカバーが取り付けられ、しっかりと締められているか？	❑
固定クランプは正しく締め付けられているか？	❑

8 操作オプション

8.1 操作オプションの概要

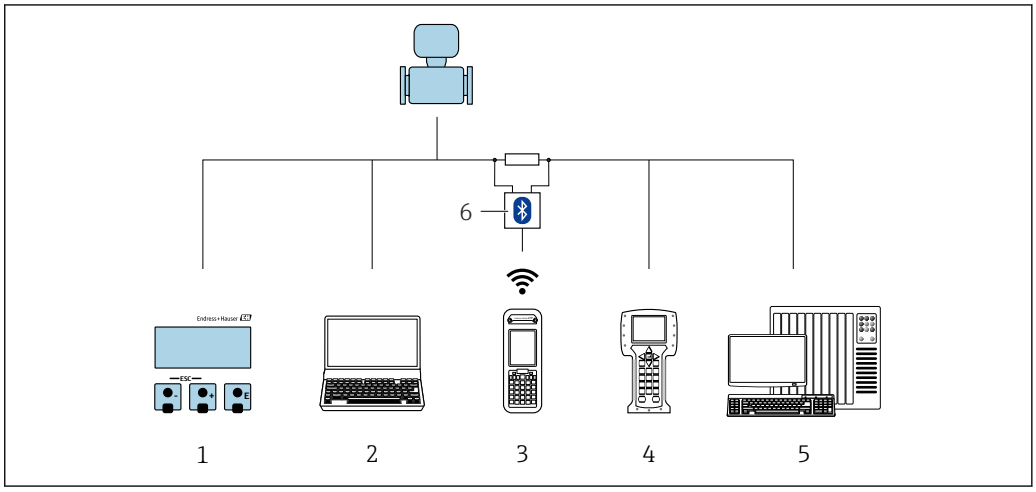

A0032226

1 表示モジュールによる現場操作
2 操作ツール（例：FieldCare、DeviceCare、AMS Device Manager、SIMATIC PDM）搭載のコンピュータ
3 Field Xpert SFX350 または SFX370
4 Field Communicator 475
5 制御システム（例：PLC）
6 VIATOR Bluetooth モデム、接続ケーブル付き

8.2 操作メニューの構成と機能

8.2.1 操作メニューの構成

エキスパート用の操作メニューの概要については：機器に同梱されている機能説明書を参照

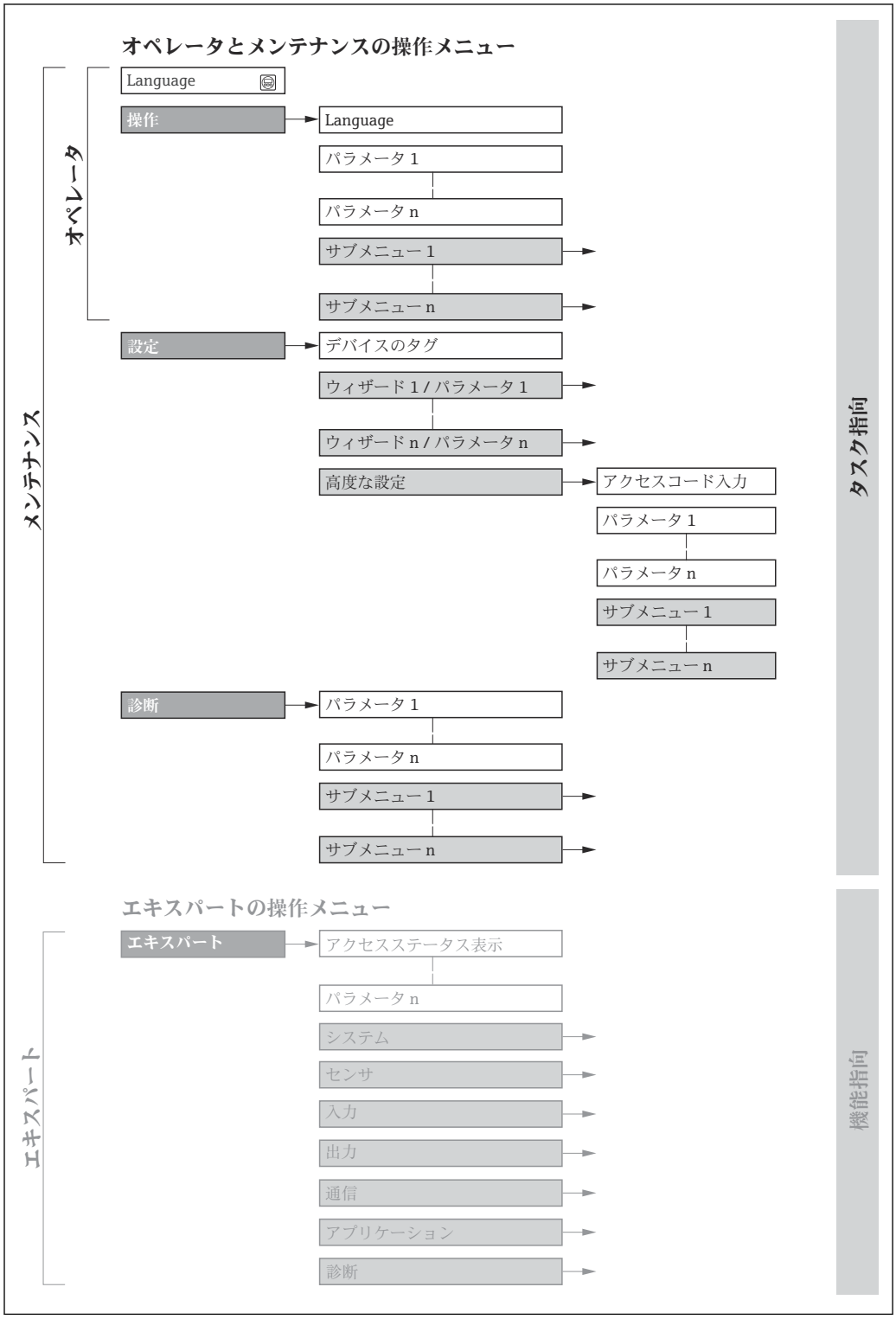

11　操作メニューの概要構成

8.2.2 操作指針

操作メニューの個別の要素は、特定のユーザーの役割に割り当てられています (オペレーター、メンテナンスなど)。各ユーザーの役割には、機器ライフサイクル内の標準的な作業が含まれます。

メニュー/パラメータ		ユーザーの役割と作業	内容/意味
Language	タスク指向	**「オペレータ」、「メンテナンス」の役割** 運転中の作業： ▪ 操作画面表示の設定 ▪ 測定値の読み取り	▪ 操作言語の設定 ▪ 積算計のリセットおよびコントロール
操作			▪ 操作画面表示の設定（例：表示形式、表示のコントラスト) ▪ 積算計のリセットおよびコントロール
設定		**「メンテナンス」の役割** 設定： ▪ 測定の設定 ▪ 入力および出力の設定	迅速な設定用のウィザード： ▪ システムの単位の設定 ▪ 測定物の設定 ▪ 出力の設定 ▪ 操作画面表示の設定 ▪ 出力状態の設定 ▪ ローフローカットオフの設定 ▪ 非満管検出および空検知の設定 高度な設定 ▪ より高度にカスタマイズされた測定の設定（特殊な測定条件に対応) ▪ 積算計の設定 ▪ WLAN の設定 ▪ 管理（アクセスコード設定、機器リセット)
診断		**「メンテナンス」の役割** エラー解除： ▪ プロセスおよび機器エラーの診断と解消 ▪ 測定値シミュレーション	エラー検出、プロセスおよび機器エラー分析用のパラメータがすべて含まれます。 ▪ 診断リスト 現在未処理の診断メッセージが最大 5 件含まれます。 ▪ イベントログブック 発生したイベントメッセージが含まれます。 ▪ 機器情報 機器識別用の情報が含まれます。 ▪ 測定値 すべての現在の測定値が含まれます。 ▪ **データのログ** サブメニュー（注文オプション「拡張 HistoROM」) 測定値の保存と視覚化 ▪ Heartbeat 必要に応じて機器の機能をチェックし、検証結果が記録されます。 ▪ シミュレーション 測定値または出力値のシミュレーションに使用
エキスパート	機能指向	機器の機能に関してより詳細な知識が要求される作業： ▪ 各種条件下における測定の設定 ▪ 各種条件下における測定の最適化 ▪ 通信インターフェイスの詳細設定 ▪ 難しいケースにおけるエラー診断	すべての機器パラメータが含まれており、アクセスコードを使用して直接これらのパラメータにアクセスすることが可能です。メニュー構造は機器の機能ブロックに基づいています。 ▪ システム 測定または通信インターフェイスに関与しない、高次の機器パラメータがすべて含まれます。 ▪ センサ 測定の設定 ▪ 出力 パルス/周波数/スイッチ出力の設定 ▪ 通信 デジタル通信インターフェイスの設定 ▪ 機能ブロック（例：「アナログ入力」）のサブメニュー 機能ブロックの設定 ▪ アプリケーション 実際の測定を超える機能（例：積算計）の設定 ▪ 診断 機器シミュレーションおよび Heartbeat Technology 用、プロセスおよび機器エラーの検出と分析

8.3 現場表示器による操作メニューへのアクセス

8.3.1 操作画面表示

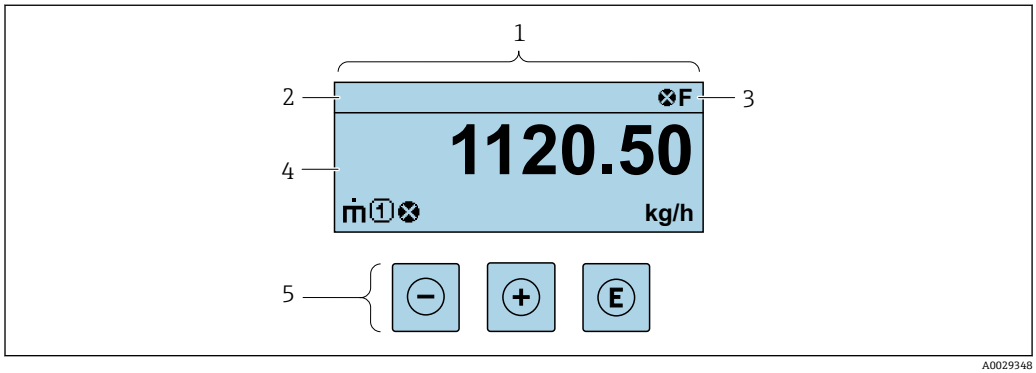

1 操作画面表示
2 デバイスのタグ
3 ステータスエリア
4 測定値の表示エリア（4 行）
5 操作および表示→ 🗎 42

ステータスエリア

操作画面表示のステータスエリアの右上に、次のシンボルが表示されます。
- ステータス信号→ 🗎 99
  - **F**：エラー
  - **C**：機能チェック
  - **S**：仕様範囲外
  - **M**：メンテナンスが必要
- 診断時の動作→ 🗎 100
  - ⊗：アラーム
  - ⚠：警告
- 🔒：ロック（機器はハードウェアを介してロック）
- ⇆：通信（リモート操作を介した通信が有効）

表示エリア

表示エリアでは、各測定値の前に、説明を補足する特定のシンボルタイプが表示されます。

測定値

シンボル	意味
ṁ	質量流量
U̇	▪ 体積流量 ▪ 基準体積流量
ρ	▪ 密度 ▪ 基準密度
🌡	温度
Σ	積算計 ℹ 測定チャンネル番号は、3 つの積算計のどれが表示されているかを示します。

測定チャンネル番号

シンボル	意味
1 … 4	測定チャンネル 1 ～ 4
測定チャンネル番号は、同じ測定変数の種類に対して 1 つ以上のチャンネルがある場合にのみ表示されます（例：積算計 1～3）。	

診断動作

診断イベントに付随する診断動作であり、表示される測定変数に関係するもの。 シンボルに関する情報 → 🗎 100

測定値の数および形式は、**表示形式** パラメータ (→ 🗎 65) で設定できます。

8.3.2　ナビゲーション画面

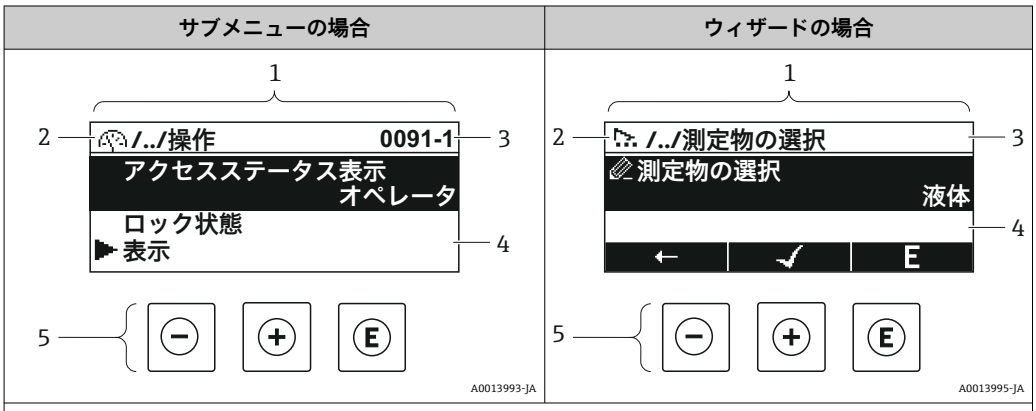

1	ナビゲーション画面
2	現在位置までのナビゲーションパス
3	ステータスエリア
4	ナビゲーションの表示エリア
5	操作部 → 🗎 42

ナビゲーションパス

ナビゲーションパス（ナビゲーション画面の左上に表示）は、以下の要素で構成されます。

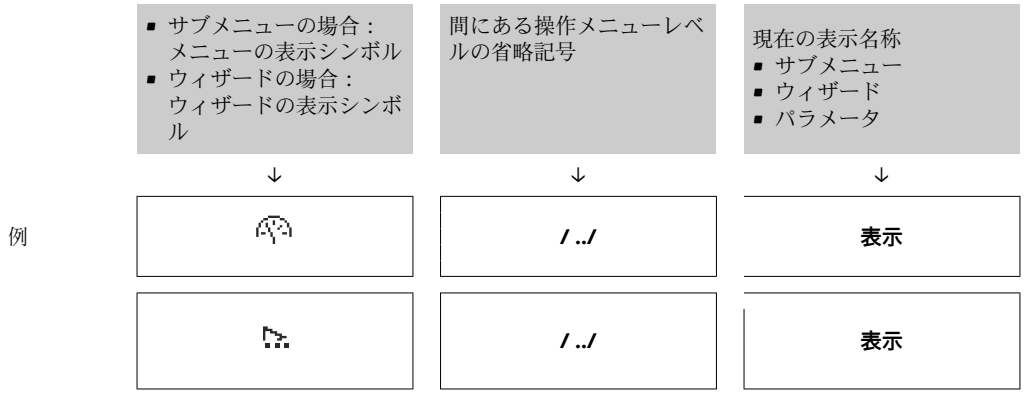

メニューのアイコンの詳細については、「表示エリア」セクションを参照してください。→ 🗎 40

ステータスエリア

ナビゲーション画面のステータスエリアの右上端に、以下が表示されます。
- サブメニューの場合
  - ナビゲーションするパラメータへの直接アクセスコード（例：0022-1）
  - 診断イベントが発生している場合は、診断動作およびステータス信号
- ウィザードの場合
  診断イベントが発生している場合は、診断動作およびステータス信号

- 診断動作およびステータス信号に関する情報→ 📄 99
- 直接アクセスコードの機能および入力に関する情報→ 📄 45

表示エリア

メニュー

シンボル	意味
	操作 表示位置： ▪ メニューの「操作」選択の横 ▪ **操作**メニューのナビゲーションパスの左側
	設定 表示位置： ▪ メニューの「設定」選択の横 ▪ **設定**メニューのナビゲーションパスの左側
	診断 表示位置： ▪ メニューの「診断」選択の横 ▪ **診断**メニューのナビゲーションパスの左側
	エキスパート 表示位置： ▪ メニューの「エキスパート」選択の横 ▪ **エキスパート**メニューのナビゲーションパスの左側

サブメニュー、ウィザード、パラメータ

シンボル	意味
	サブメニュー
	ウィザード
	ウィザード内のパラメータ サブメニュー内のパラメータ用の表示シンボルはありません。

ロック

シンボル	意味
	パラメータのロック パラメータ名の前に表示される場合は、そのパラメータがロックされていることを示します。 ▪ ユーザー固有のアクセスコードを使用 ▪ ハードウェア書き込み保護スイッチを使用

ウィザード操作

シンボル	意味
	前のパラメータに切り替え
	パラメータ値を確定し、次のパラメータに切り替え
E	パラメータの編集画面を開く

8.3.3 編集画面

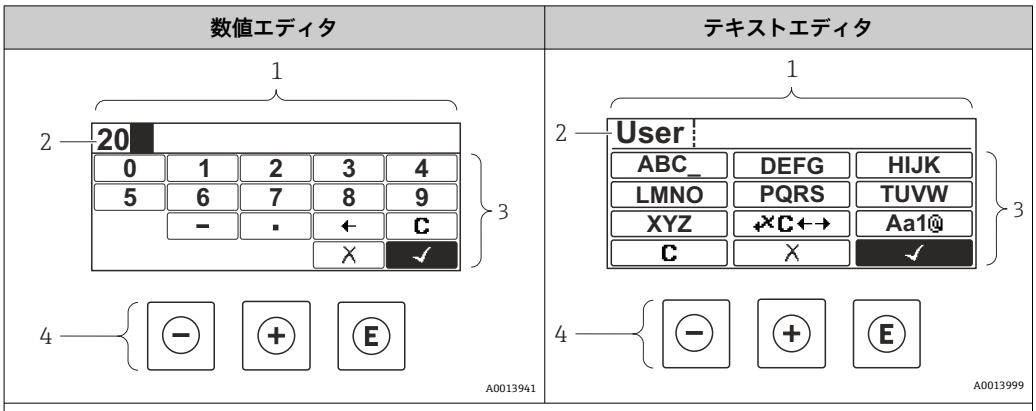

1　編集画面
2　入力値の表示エリア
3　入力画面
4　操作部 → 🗎 42

入力画面

数値およびテキストエディタの入力画面では、次の入力シンボルが使用できます。

数値エディタ

シンボル	意味
0 … 9	数値 0～9 の選択
.	入力位置に小数点記号を挿入
–	入力位置にマイナス記号を挿入
✓	選択の確定
←	入力位置を 1 つ左へ移動
✗	変更を確定せずに、入力を終了
C	入力文字をすべて消去

テキストエディタ

シンボル	意味
Aa1@	切り替え ▪ 大文字/小文字 ▪ 数値の入力 ▪ 特殊文字の入力
ABC_ … XYZ	文字 A～Z の選択
abc _ … xyz	文字 a～z の選択

... ~&	特殊文字の選択
✓	選択の確定
⇲C←→	修正ツールの選択に切り替え
✕	変更を確定せずに、入力を終了
C	入力文字をすべて消去

修正シンボル（ ⇲C←→ において）

シンボル	意味
C	入力文字をすべて消去
→	入力位置を 1 つ右へ移動
←	入力位置を 1 つ左へ移動
⇲✕	入力位置の左隣りの文字を削除

8.3.4 操作部

キー	意味
⊖	**－キー** メニュー、サブメニュー内 選択リスト内の選択バーを上方へ移動 ウィザードの場合 パラメータ値を確定し、前のパラメータに移動 テキストおよび数値エディタの場合 入力画面で、選択バーを左へ移動（戻る）
⊕	**＋キー** メニュー、サブメニュー内 選択リスト内の選択バーを下方へ移動 ウィザードの場合 パラメータ値を確定し、次のパラメータに移動 テキストおよび数値エディタの場合 入力画面で、選択バーを右へ移動（次へ）

キー	意味
Ⓔ	**Enter キー** 操作画面表示の場合 ▪ キーを短く押すと、操作メニューが開く ▪ キーを 2 秒 押すと、コンテキストメニューが開く メニュー、サブメニュー内 ▪ キーを短く押した場合： 　▪ 選択したメニュー、サブメニュー、またはパラメータが開く 　▪ ウィザードが開始する 　▪ ヘルプテキストを開いている場合は、パラメータのヘルプテキストを閉じる ▪ パラメータの位置でキーを 2 秒 押した場合： 　パラメータ機能のヘルプテキストがある場合は、これが開く ウィザードの場合 パラメータの編集画面を開く テキストおよび数値エディタの場合 ▪ キーを短く押した場合： 　▪ 選択したグループが開く 　▪ 選択した動作を実行 ▪ キーを 2 秒 押すと、編集したパラメータ値を確定
⊖+⊕	**エスケープキーの組み合わせ（キーを同時に押す）** メニュー、サブメニュー内 ▪ キーを短く押した場合： 　▪ 現在のメニューレベルを終了し、より高次のレベルに移動 　▪ ヘルプテキストを開いている場合は、パラメータのヘルプテキストを閉じる ▪ キーを 2 秒 押すと、操作画面表示に戻る（「ホーム画面」） ウィザードの場合 ウィザードを終了し、より高次のレベルに移動 テキストおよび数値エディタの場合 変更を確定せずに、テキストまたは数値エディタを閉じる
⊖+Ⓔ	**－/Enter キーの組み合わせ（キーを同時に押す）** コントラストを弱く（より明るい設定）
⊕+Ⓔ	**＋/Enter キーの組み合わせ（キーを同時に長押し）** コントラストを強く（より暗い設定）
⊖+⊕+Ⓔ	**－/＋/Enter キーの組み合わせ（キーを同時に押す）** 操作画面表示の場合 キーパッドロックの有効化/無効化（SD02 表示モジュールのみ）

8.3.5　コンテキストメニューを開く

コンテキストメニューを使用すると、操作画面表示から簡単かつダイレクトに次のメニューを開くことができます。

▪ 設定
▪ 設定バックアップの表示
▪ シミュレーション

コンテキストメニューの呼び出しと終了

操作画面表示にします。

1. Ⓔ を 2 秒 間押します。
   ↳ コンテキストメニューが開きます。

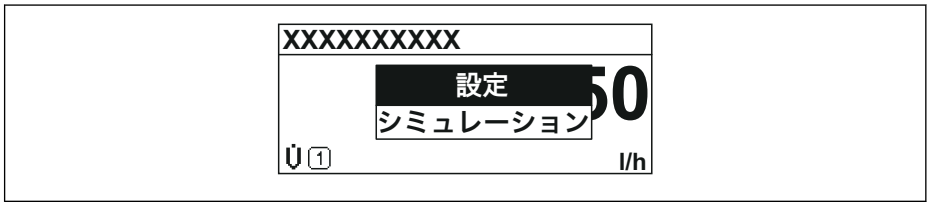

A0017421-JA

2. ⊟ + ⊞ を同時に押します。
   ↳ コンテキストメニューが閉じて、操作画面が表示されます。

コンテキストメニューによるメニューの呼び出し

1. コンテキストメニューを開きます。
2. ⊞ を同時に押して、必要なメニューに移動します。
3. Ⓔ を押して、選択を確定します。
   ↳ 選択したメニューが開きます。

8.3.6　ナビゲーションおよびリストから選択

各種の操作部を使用して、操作メニュー内をナビゲートすることができます。ナビゲーションパスはヘッダーの左側に表示されます。個々のメニューの前にアイコンが表示されます。このアイコンは、ナビゲーション中もヘッダーに表示されます。

シンボルを含むナビゲーション画面および操作部の説明 → 39

例：表示する測定値の数を「2 つの値」に設定

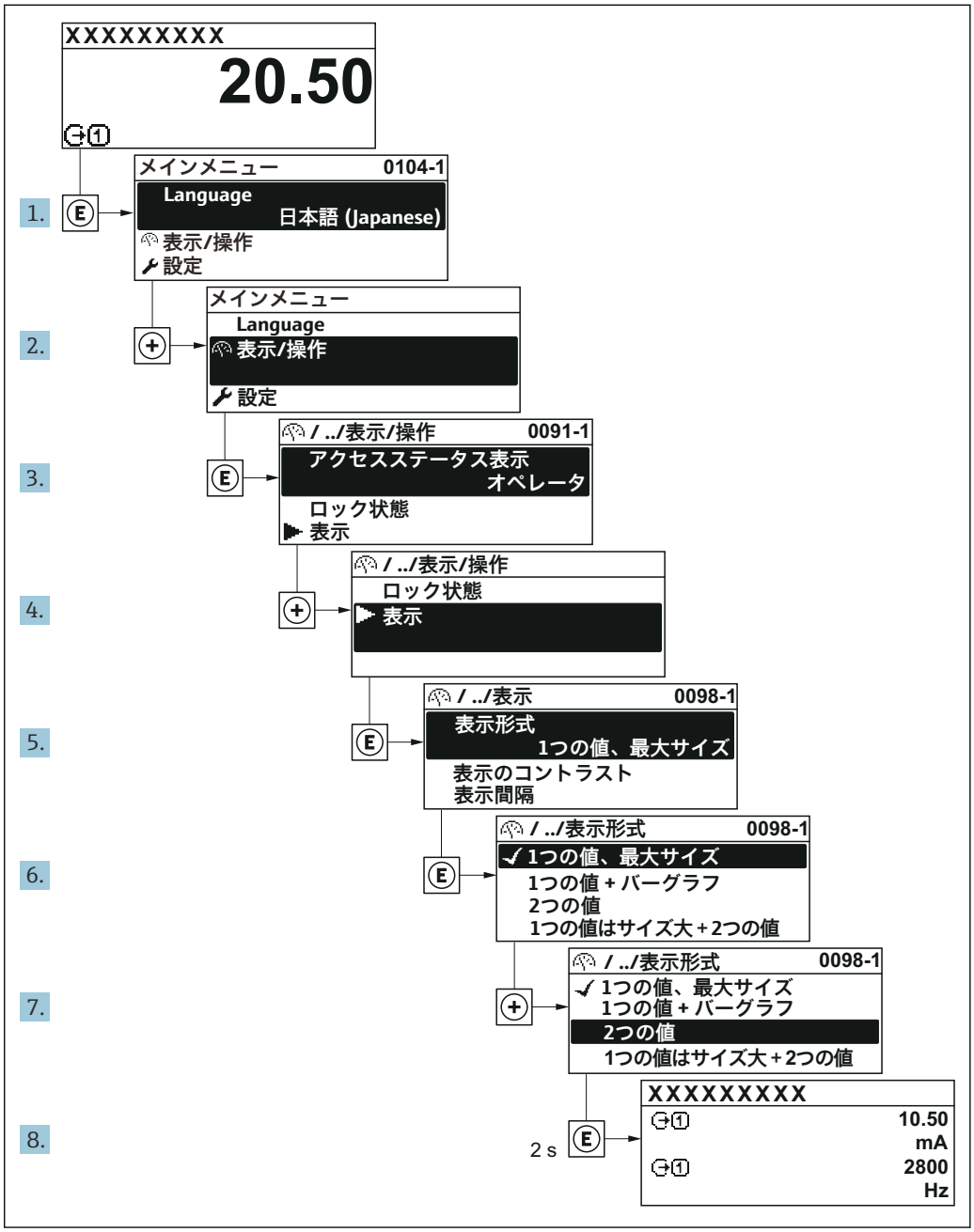

8.3.7　パラメータの直接呼び出し

各パラメータにパラメータ番号が割り当てられているため、現場表示器を介して直接パラメータにアクセスすることが可能です。このアクセスコードを**直接アクセス** パラメータに入力すると、必要なパラメータが直接呼び出されます。

ナビゲーションパス
エキスパート → 直接アクセス

直接アクセスコードは、4 桁の数字とプロセス変数のチャンネルを識別するためのチャンネル番号から成ります（例：0914-1）。ナビゲーション画面では、これは選択したパラメータのヘッダーの右側に表示されます。

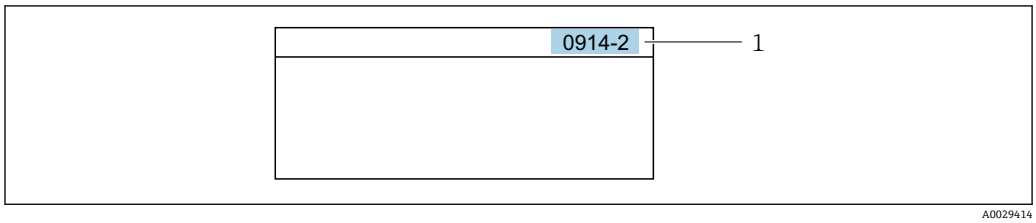

1　直接アクセスコード

直接アクセスコードを入力する際は、次のことに注意してください。
- 直接アクセスコードの最初のゼロは入力する必要がありません。
  例：**「0914」**の代わりに**「914」**と入力
- チャンネル番号を入力しなかった場合は、自動的にチャンネル 1 に変わります。
  例：**0914** を入力 → **プロセス変数の割り当て** パラメータ
- 別のチャンネルに変えたい場合：直接アクセスコードで対応するチャンネル番号を入力します。
  例：**0914-2** を入力 → **プロセス変数の割り当て** パラメータ

個別のパラメータの直接アクセスコードについては、機器の機能説明書を参照してください。

8.3.8　ヘルプテキストの呼び出し

一部のパラメータにはヘルプテキストが用意されており、ナビゲーション画面から呼び出すことが可能です。パラメータ機能の簡単な説明が記載されたヘルプテキストにより、迅速かつ安全な設定作業がサポートされます。

ヘルプテキストの呼び出しと終了

ナビゲーション画面で、パラメータの上に選択バーが表示されています。

1. E を 2 秒 間押します。
   ↳ 選択したパラメータのヘルプテキストが開きます。

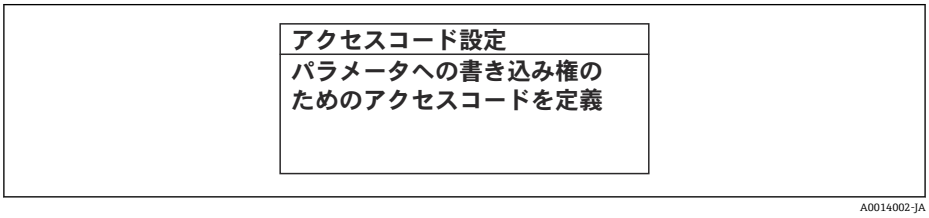

12　例：「アクセスコード入力」のヘルプテキスト

2. − + + を同時に押します。
   ↳ ヘルプテキストが閉じます。

8.3.9 パラメータの変更

表示の編集（テキストエディタおよび数値エディタから成る）の説明とシンボル → 📄 41、操作部の説明 → 📄 42

例：「タグの説明」パラメータでタグの名前を 001-FT-101 から 001-FT-102 に変更

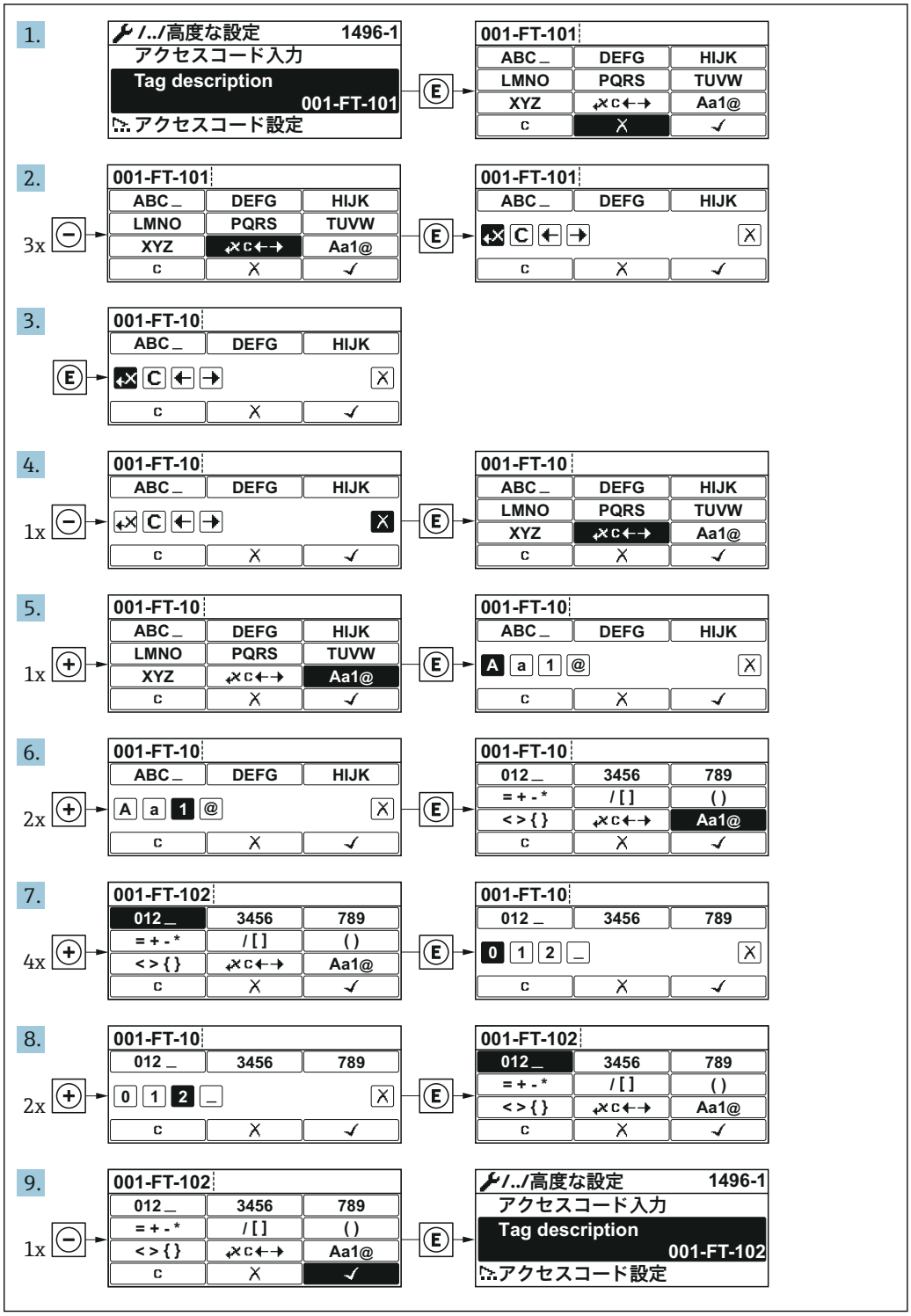

入力した値が許容される範囲を超える場合は、メッセージが表示されます。

アクセスコード入力
入力値が無効または範囲外 Min:0 Max:9999

A0014049-JA

8.3.10　ユーザーの役割と関連するアクセス権

ユーザー固有のアクセスコードをユーザーが設定した場合、「オペレータ」と「メンテナンス」の 2 つのユーザーの役割では、パラメータへの書き込みアクセスが異なります。これにより、現場表示器を介した機器設定の不正アクセスが保護されます。

パラメータのアクセス権：ユーザーの役割「オペレータ」

アクセスコードステータス	読み込みアクセス権	書き込みアクセス権
アクセスコードは未設定（工場設定）	✔	✔
アクセスコードの設定後	✔	-- [1]。

1)　特定のパラメータはアクセスコード設定にもかかわらず、常に変更可能です。これは、測定に影響を及ぼさないため、書き込み保護から除外されます。「アクセスコードによる書き込み保護」セクションを参照してください

パラメータのアクセス権：ユーザーの役割「メンテナンス」

アクセスコードステータス	読み込みアクセス権	書き込みアクセス権
アクセスコードは未設定（工場設定）	✔	✔
アクセスコードの設定後	✔	✔ [1]

1)　不正なアクセスコードを入力した場合、ユーザーには「オペレータ」のアクセス権が付与されます。

ユーザーが現在、どのユーザーの役割でログインしているか、**アクセスステータス表示** パラメータに表示されます。ナビゲーションパス：操作 → アクセスステータス表示

8.3.11　アクセスコードによる書き込み保護の無効化

現場表示器のパラメータの前に 🔒 シンボルが表示されている場合、そのパラメータはユーザー固有のアクセスコードで書き込み保護されています。そのときは、現場操作による値の変更はできません。→ 📄 84.

現場操作によるパラメータ書き込み保護は、各アクセスオプションを使用してユーザー固有のアクセスコードを**アクセスコード入力** パラメータに入力することにより無効にできます。

1. E を押すと、アクセスコードの入力プロンプトが表示されます。
2. アクセスコードを入力します。
   ↳ パラメータの前の 🔒 シンボルが消えます。それまで書き込み保護されていたすべてのパラメータが再び使用可能になります。

8.3.12　キーパッドロックの有効化/ 無効化

キーパッドロックを使用すると、現場操作によるすべての操作メニューへのアクセスを防ぐことができます。その結果、操作メニューのナビゲーションまたはパラメータの変更はできなくなります。操作画面表示の測定値を読み取ることだけが可能です。

機械式スイッチによる現場操作（表示モジュール SD02）

表示モジュール SD02：注文仕様コード「ディスプレイ；操作」、オプション **C**

キーパッドロックのオン/オフは同じ手順で行います。

キーパッドロックのオン

▶ 測定値表示の画面を表示します。
⊟ + ⊞ + Ⓔ キーを同時に押します。
↳ **キーロック オン**メッセージが表示されます。キーパッドロックはオンになりました。

キーパッドロック有効時に操作メニューにアクセスしようとすると、**キーロック オン**メッセージが表示されます。

キーパッドロックのオフ

▶ キーパッドロックがオンになっています。
⊟ + ⊞ + Ⓔ キーを同時に押します。
↳ **キーロック オフ**メッセージが表示されます。キーパッドロックはオフになりました。

タッチコントロールによる現場操作（表示モジュール SD03）

表示モジュール SD03：注文仕様コード「ディスプレイ；操作」、オプション **E**

キーパッドロックのオン/オフはコンテキストメニューで行います。

キーパッドロックのオン

キーパッドロックが自動的にオンになります。
- 機器をリスタートした場合
- 測定値表示で、機器の操作を 1 分以上行わなかった場合

1. 測定値表示の画面を表示します。
   Ⓔ を 2 秒以上押します。
   ↳ コンテキストメニューが表示されます。
2. コンテキストメニューで「**キーロック オン**」オプションを選択します。
   ↳ キーパッドロックがオンになっています。

キーパッドロック有効時に操作メニューにアクセスしようとすると、**キーロック オン**メッセージが表示されます。

キーパッドロックのオフ

1. キーパッドロックがオンになっています。
   Ⓔ を 2 秒以上押します。
   ↳ コンテキストメニューが表示されます。
2. コンテキストメニューで「**キーロック オフ**」オプションを選択します。
   ↳ キーパッドロックがオフになります。

8.4 操作ツールによる操作メニューへのアクセス

操作ツールを使用する場合の操作メニュー構成は、現場表示器による操作と同じです。

8.4.1　操作ツールの接続

FOUNDATION フィールドバスネットワーク経由

この通信インターフェイスは FOUNDATION フィールドバス対応の機器バージョンに装備されています。

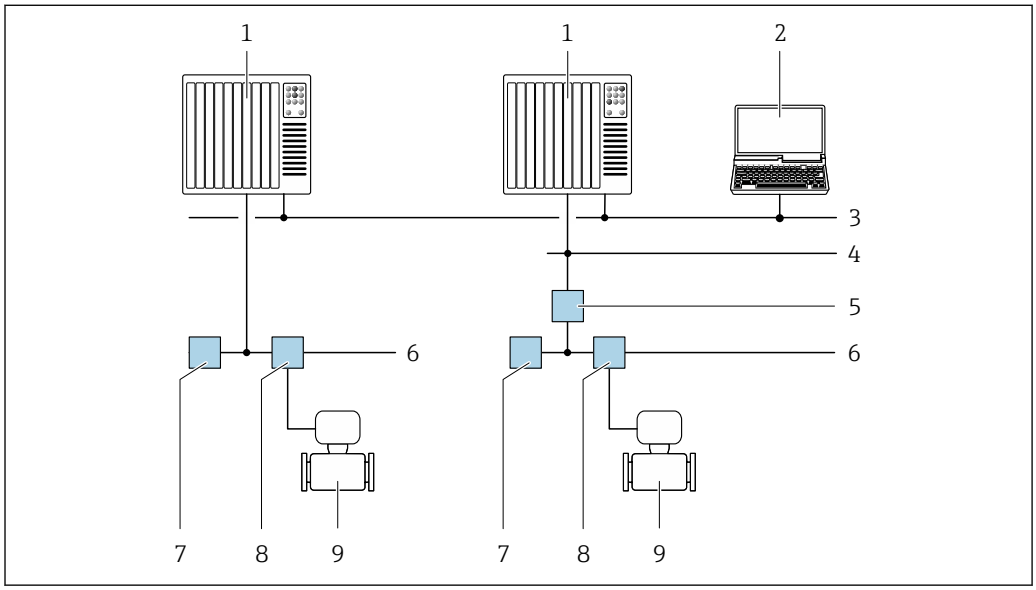

13　FOUNDATION フィールドバスネットワークを介したリモート操作用のオプション

1　オートメーションシステム
2　FOUNDATION フィールドバスネットワークカード付きコンピュータ
3　産業ネットワーク
4　高速 Ethernet FF-HSE ネットワーク
5　セグメントカプラー FF-HSE/FF-H1
6　FOUNDATION フィールドバス FF-H1 ネットワーク
7　FF-H1 ネットワーク用電源
8　T ボックス
9　機器

サービスインターフェイス（CDI）経由

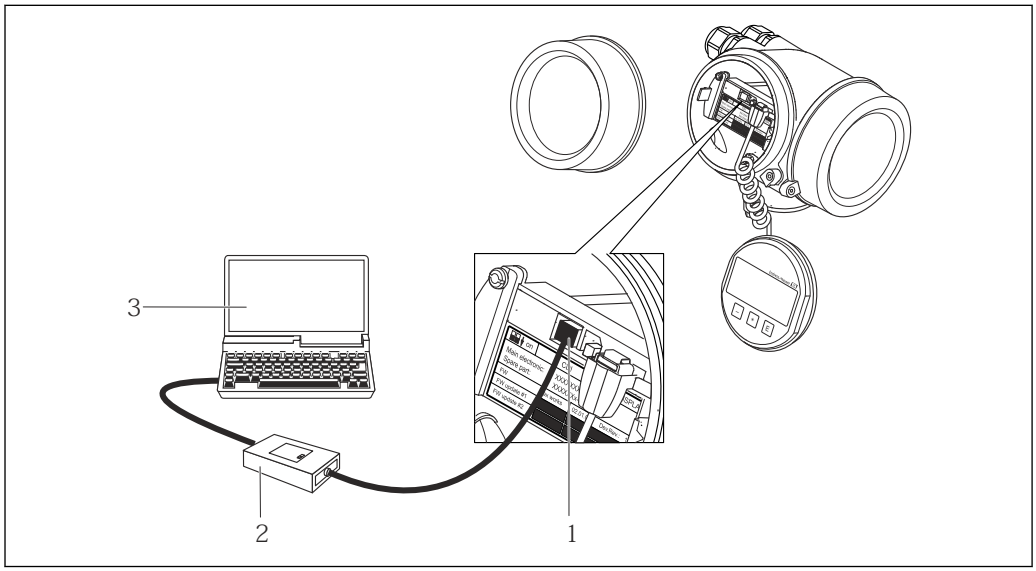

1　機器のサービスインターフェイス（CDI = Endress+Hauser Common Data Interface）
2　Commubox FXA291
3　COM DTM「CDI Communication FXA291」と「FieldCare」操作ツールを搭載したコンピュータ

8.4.2 Field Xpert SFX350、SFX370

機能範囲

Field Xpert SFX350 および Field Xpert SFX370 は、設定およびメンテナンス用のモバイルコンピュータです。**非危険場所**（SFX350、SFX370）および**危険場所**（SFX370）での HART および FOUNDATION Fieldbus 機器の効率的な機器設定および診断が可能です。

詳細については、「取扱説明書」BA01202S を参照してください。

デバイス記述ファイルの入手先

データを参照 → 54

8.4.3 FieldCare

機能範囲

Endress+Hauser の FDT ベースのプラントアセットマネジメントツールです。システム内にあるすべての高性能フィールド機器の設定を行い、その管理をサポートします。ステータス情報を使用することにより、各機器のステータスと状態を簡単かつ効果的にチェックすることができます。

アクセス方法：

標準機能：
- 変換器のパラメータ設定
- 機器データの読み込みおよび保存（アップロード/ ダウンロード）
- 測定点のドキュメント作成
- 測定値メモリ（ラインレコーダ）およびイベントログブックの視覚化

FieldCare に関する追加情報については、取扱説明書 BA00027S および BA00059S を参照してください。

デバイス記述ファイルの入手先

→ 54 を参照

接続の確立

追加情報については、取扱説明書 BA00027S および BA00059S を参照してください。

ユーザーインターフェイス

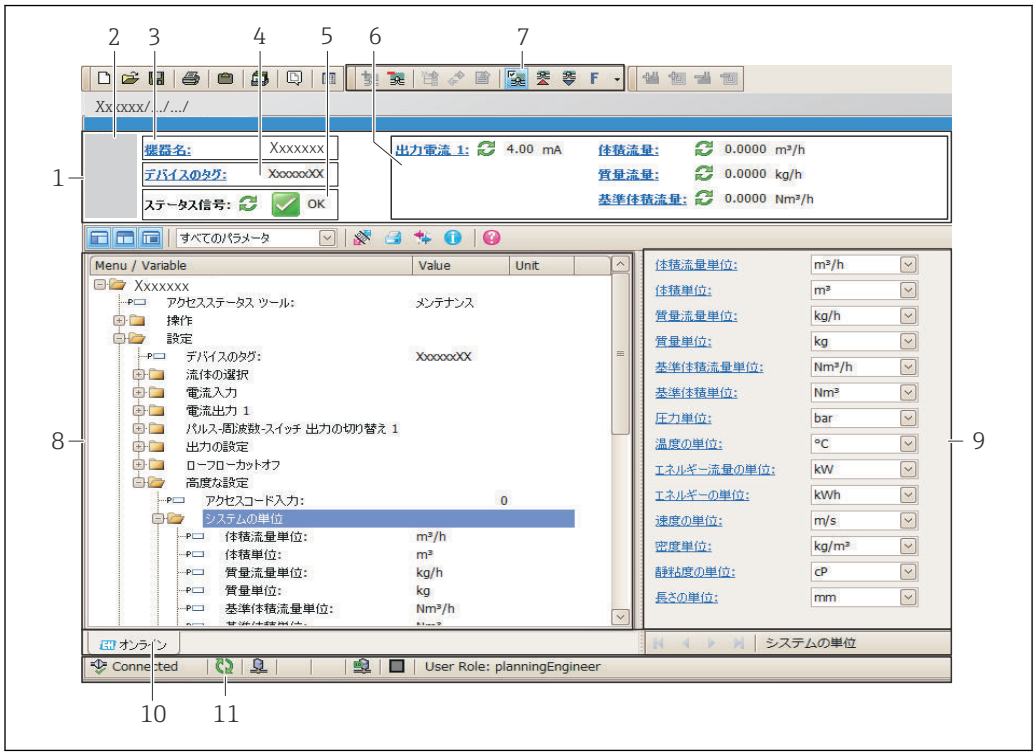

A0021051-JA

1　ヘッダー
2　機器の図
3　機器名
4　タグ番号
5　ステータスエリアとステータス信号→ 📄 102
6　現在の測定値の表示エリア
7　編集ツールバー（保存/復元、イベントリスト、ドキュメント作成などの追加機能）
8　ナビゲーションエリアと操作メニュー構成
9　作業エリア
10　アクションレンジ
11　ステータスエリア

8.4.4　DeviceCare

機能範囲

Endress+Hauser 製フィールド機器の接続および設定用ツール。

専用の「DeviceCare」ツールを使用すると、Endress+Hauser 製フィールド機器を簡単に設定できます。デバイスタイプマネージャ（DTM）も併用すると、効率的で包括的なソリューションとして活用できます。

詳細については、イノベーションカタログ IN01047S を参照してください。

デバイス記述ファイルの入手先

→ 📄 54 を参照

8.4.5　AMS デバイスマネージャ

機能範囲

FOUNDATION Fieldbus H1 プロトコルを介した機器の操作および設定用のエマソン・プロセス・マネジメント社製プログラムです。

デバイス記述ファイルの入手先

データを参照 → 🗎 54

8.4.6 フィールドコミュニケータ 475

機能範囲

FOUNDATION Fieldbus H1 プロトコルを使用してリモート設定および測定値を表示するための、エマソン・プロセス・マネジメント社製の工業用ハンドヘルドターミナルです。

デバイス記述ファイルの入手先

データを参照 → 🗎 54

9 システム統合

9.1 デバイス記述ファイルの概要

9.1.1 現在の機器データバージョン

ファームウェアのバージョン	01.00.zz	▪ 取扱説明書の表紙に明記 ▪ 変換器の銘板に明記 ▪ ファームウェアのバージョン 診断 → 機器情報 → ファームウェアのバージョン
ファームウェアのバージョンのリリース日付	2015 年 6 月	---
製造者 ID	452B48（16 進）	製造者 ID 診断 → 機器情報 → 製造者 ID
機器タイプ ID	0x1054	機器タイプ 診断 → 機器情報 → 機器タイプ
機器リビジョン	1	▪ 変換器の銘板に明記 ▪ 機器リビジョン 診断 → 機器情報 → 機器リビジョン
DD リビジョン	情報およびファイルは以下から入手できます。 ▪ www.endress.com ▪ www.fieldbus.org	
CFF リビジョン		

機器の各種ファームウェアバージョンの概要 → 📖 130

9.1.2 操作ツール

以下の表には、個々の操作ツールに適した DD ファイルとそのファイルの入手先情報が記載されています。

FOUNDATION フィールドバス経由の操作ツール	デバイス記述ファイルの入手方法
FieldCare	▪ www.endress.com → ダウンロードエリア ▪ CD-ROM（Endress+Hauser にお問い合わせください） ▪ DVD（Endress+Hauser にお問い合わせください）
DeviceCare	▪ www.endress.com → ダウンロードエリア ▪ CD-ROM（Endress+Hauser にお問い合わせください） ▪ DVD（Endress+Hauser にお問い合わせください）
▪ Field Xpert SFX350 ▪ Field Xpert SFX370	ハンドヘルドターミナルの更新機能を使用する
AMS デバイスマネージャ（エマソン・プロセス・マネジメント社）	www.endress.com → ダウンロードエリア
Field Communicator 475（エマソン・プロセス・マネジメント社）	ハンドヘルドターミナルの更新機能を使用する

9.2 サイクリックデータ伝送

機器マスターファイル（GSD）を使用する場合の周期的データ伝送

9.2.1 ブロックモデル

ブロックモデルは、機器によって周期的データ交換で使用可能になる入出力データを示します。周期的データ交換は FOUNDATION フィールドバスマスタ（クラス 1）（例：制御システムなど）で行われます。

表示テキスト（xxxx... = シリアル番号）	ベースインデックス	説明
RESOURCE_ xxxxxxxxxxx	400	リソースブロック
SETUP_ xxxxxxxxxxx	600	「設定」トランスデューサブロック
ADVANCED_SETUP_ xxxxxxxxxxx	800	「高度な設定」トランスデューサブロック
DISPLAY_ xxxxxxxxxxx	1,000	「表示」トランスデューサブロック
HISTOROM_ xxxxxxxxxxx	1200	「HistoROM」トランスデューサブロック
DIAGNOSTIC_ xxxxxxxxxxx	1400	「診断」トランスデューサブロック
EXPERT_CONFIG_xxxxxxxxxxx	1600	「エキスパート設定」トランスデューサブロック
EXPERT_INFO_xxxxxxxxxxx	1800	「エキスパート情報」トランスデューサブロック
SERVICE_SENSOR_xxxxxxxxxxx	2000	「サービスセンサ」トランスデューサブロック
SERVICE_INFO_xxxxxxxxxxx	2200	「サービス情報」トランスデューサブロック
TOTAL_INVENTORY_COUNTER_xxxxxxxxxxx	2400	「積算計」トランスデューサブロック
HEARTBEAT_RESULTS1_ xxxxxxxxxxx	2600	「Heartbeat 結果 1」トランスデューサブロック
HEARTBEAT_RESULTS2_ xxxxxxxxxxx	2800	「Heartbeat 結果 2」トランスデューサブロック
HEARTBEAT_RESULTS3_ xxxxxxxxxxx	3000	「Heartbeat 結果 3」トランスデューサブロック
HEARTBEAT_RESULTS4_ xxxxxxxxxxx	3200	「Heartbeat 結果 4」トランスデューサブロック
HEARTBEAT_TECHNOLOGY_ xxxxxxxxxxx	3400	「Heartbeat」トランスデューサブロック
ANALOG_INPUT_1_xxxxxxxxxxx	3600	アナログ入力機能ブロック 1（AI）
ANALOG_INPUT_2_xxxxxxxxxxx	3800	アナログ入力機能ブロック 2（AI）
ANALOG_INPUT_3_xxxxxxxxxxx	4000	アナログ入力機能ブロック 3（AI）
ANALOG_INPUT_4_xxxxxxxxxxx	4200	アナログ入力機能ブロック 4（AI）
ANALOG_INPUT_5_xxxxxxxxxxx	4400	アナログ入力機能ブロック 5（AI）
ANALOG_INPUT_6_xxxxxxxxxxx	4600	アナログ入力機能ブロック 6（AI）
MULTI_ANALOG_OUTPUT_ xxxxxxxxxxx	4800	多点アナログ出力ブロック（MAO）
DIGITAL_INPUT_1_ xxxxxxxxxxx	5000	デジタル入力機能ブロック 1（DI）
DIGITAL_INPUT_2_ xxxxxxxxxxx	5200	デジタル入力機能ブロック 2（DI）
MULTI_DIGITAL_OUTPUT_ xxxxxxxxxxx	5400	多点デジタル出力ブロック（MDO）
PID_ xxxxxxxxxxx	5600	PID 機能ブロック（PID）
INTEGRATOR_xxxxxxxxxxx	5800	積分機能ブロック（INTG）

9.2.2 機能ブロックにおける測定値の割当て

機能ブロックの入力値は CHANNEL パラメータで定義されます。

AI モジュール（アナログ入力）

説明

6 つのアナログ入力ブロックがあります。

チャンネル	測定変数
0	未初期化（工場設定）
7	温度
9	体積流量
11	質量流量
13	基準体積流量
14	密度
15	基準密度
16	積算計 1
17	積算計 2
18	積算計 3

MAO モジュール（多点アナログ出力）

説明

チャンネル	名前
121	チャンネル_0

構成

チャンネル_0							
値 1	値 2	値 3	値 4	値 5	値 6	値 7	値 8

値	測定変数
値 1	外部圧力 [1]
値 2	未使用
値 3	未使用
値 4	未使用
値 5	未使用
値 6	未使用
値 7	未使用
値 8	未使用

1) 補正変数は SI 基本単位で機器に送信する必要があります。

次を使用して選択します：設定 → 測定物の選択 → 圧力補正

DI モジュール（ディスクリート入力）

2 つのディスクリート入力ブロックがあります。

説明

チャンネル	機器機能	状態
0	未初期化（工場設定）	–
101	スイッチ出力ステータス	0 = オフ、1 = 有効
102	空検知	0 = 満量、1 = 空
103	ローフローカットオフ	0 = オフ、1 = 有効
105	ステータス検証 [1)]	0 = 良好、1 = 不良

1) Heartbeat 検証アプリケーションパッケージの場合のみ使用可能

MDO モジュール（多点ディスクリート出力）

説明

チャンネル	名前
122	チャンネル_DO

構成

チャンネル_DO							
値 1	値 2	値 3	値 4	値 5	値 6	値 7	値 8

値	機器機能	状態
値 1	積算計 1 のリセット	0 = オフ、1 = 実行
値 2	積算計 2 のリセット	0 = オフ、1 = 実行
値 3	積算計 3 のリセット	0 = オフ、1 = 実行
値 4	流量の強制ゼロ出力	0 = オフ、1 = 有効
値 5	Heartbeat 検証の開始 [1)]	0 = オフ、1 = 開始
値 6	ステータススイッチ出力	0 = オフ、1 = オン
値 7	ゼロ点調整の開始	0 = オフ、1 = 開始
値 8	未使用	–

1) Heartbeat 検証アプリケーションパッケージの場合のみ使用可能

10 設定

10.1 機能チェック

機器の設定を実施する前に：

▶ 設置状況の確認および配線状況の確認を行ったか確認してください。

- 「設置状況の確認」チェックリスト→ 📄 26
- 「配線状況の確認」チェックリスト→ 📄 34

10.2 機器の電源投入

▶ 機能確認が終了したら、機器の電源を入れることができます。
↳ スタートアップの終了後、現場表示器は自動的にスタートアップ表示から動作画面に切り替わります。

ℹ 現場表示器に何も表示されない、または診断メッセージが表示される場合は、「診断およびトラブルシューティング」セクションを参照してください → 📄 97。

10.3 操作言語の設定

初期設定：英語または注文した地域の言語

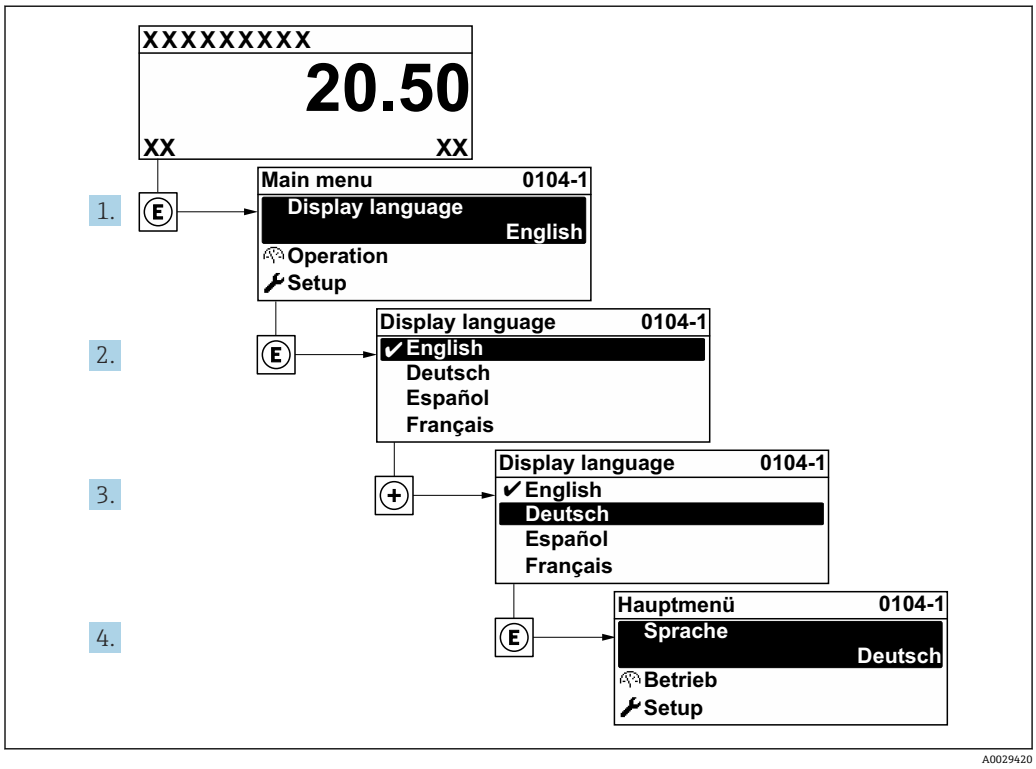

図 14 現場表示器の表示例

10.4 機器の設定

- **設定** メニュー（ガイドウィザード付き）には、通常運転に必要なパラメータがすべて含まれています。
- **設定** メニュー へのナビゲーション

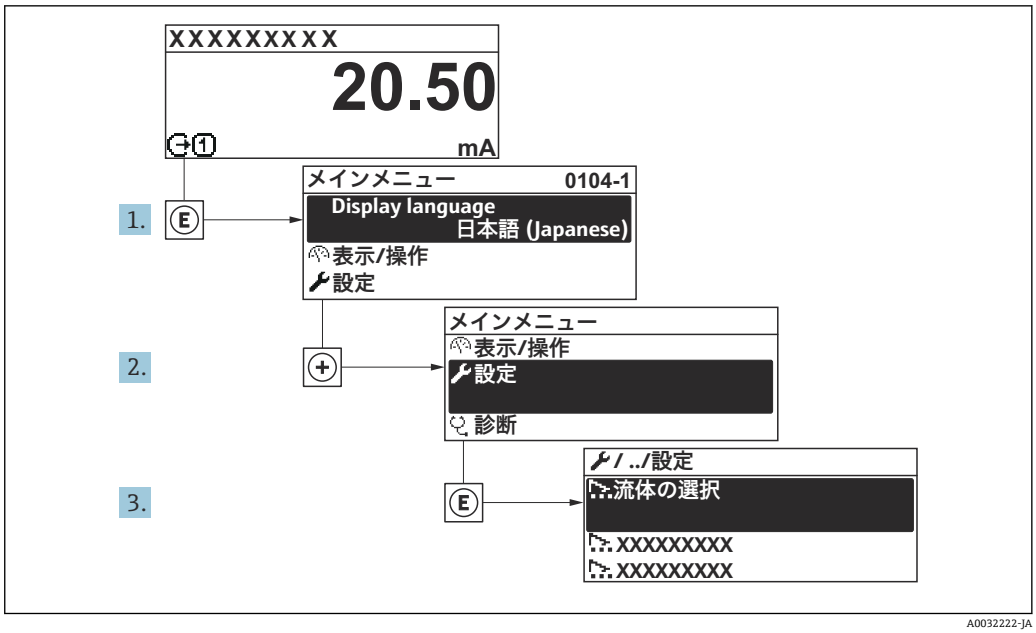

15 現場表示器の表示例

10.4.1 タグ番号の設定

システム内で迅速に測定点を識別するため、**デバイスのタグ** パラメータを使用して一意的な名称を入力し、それによって工場設定を変更することが可能です。

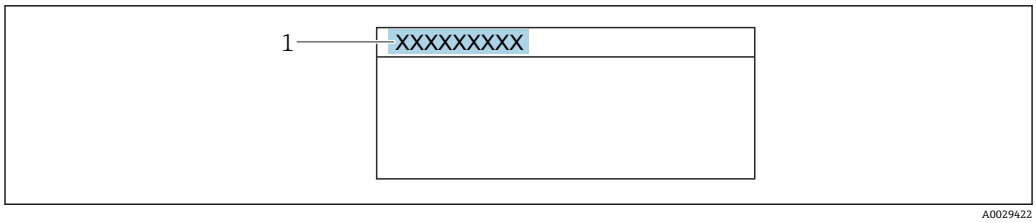

16 タグ番号を含む操作画面表示のヘッダー

1 タグ番号

タグ番号を「FieldCare」操作ツールで入力します。→ 52

ナビゲーション
「設定」 メニュー → デバイスのタグ

パラメータ概要（簡単な説明付き）

パラメータ	説明	ユーザー入力
デバイスのタグ	測定ポイントの名称を入力。	32 文字（英字、数字、または特殊文字（例：@, %, /）など）

10.4.2 システムの単位の設定

システムの単位 サブメニュー で、すべての測定値の単位を設定できます。

機器バージョンに応じて、一部の機器には使用できないサブメニューやパラメータがあります。選択はオーダーコードに応じて異なります。

ナビゲーション
「設定」 メニュー → システムの単位

温度の単位	→ 🗎 61
圧力単位	→ 🗎 62

パラメータ概要（簡単な説明付き）

パラメータ	説明	選択	工場出荷時設定
質量流量単位	質量流量の単位を選択。 結果 選択した単位は以下に適用： ▪ 出力 ▪ ローフローカットオフ ▪ シミュレーションするプロセス変数	単位の選択リスト	国に応じて異なります： ▪ kg/h ▪ lb/min
質量単位	質量の単位を選択。	単位の選択リスト	国に応じて異なります： ▪ kg ▪ lb
体積流量単位	体積流量の単位を選択。 結果 選択した単位は以下に適用： ▪ 出力 ▪ ローフローカットオフ ▪ シミュレーションするプロセス変数	単位の選択リスト	国に応じて異なります： ▪ l/h ▪ gal/min (us)
体積単位	体積の単位を選択。	単位の選択リスト	国に応じて異なります： ▪ l（> 150 A（6"）：**m³** オプション） ▪ gal (us)
基準体積流量単位	基準体積流量の単位を選択。 結果 選択した単位は以下に適用： **基準体積流量** パラメータ (→ 🗎 92)	単位の選択リスト	国に応じて異なります： ▪ Nl/h ▪ Sft³/min
基準体積単位	基準体積の単位を選択。	単位の選択リスト	国に応じて異なります： ▪ Nl ▪ Sft³
密度単位	密度単位を選択。 結果 選択した単位は以下に適用： ▪ 出力 ▪ シミュレーションするプロセス変数 ▪ 密度調整（**エキスパート** メニュー）	単位の選択リスト	国に応じて異なります： ▪ kg/l ▪ lb/ft³
基準密度単位	基準密度の単位を選択。	単位の選択リスト	国に応じて異なります： ▪ kg/Nl ▪ lb/Sft³
温度の単位	温度の単位を選択。 結果 選択した単位は以下に適用： ▪ 最小値 ▪ 最大値 ▪ 最大値 ▪ 最小値 ▪ 平均値 ▪ 最小値 ▪ 最大値 ▪ 最小値 ▪ 最大値 ▪ 基準温度	単位の選択リスト	国に応じて異なります： ▪ ℃ ▪ ℉

パラメータ	説明	選択	工場出荷時設定
長さの単位	呼び径の単位を選択。	単位の選択リスト	国に応じて異なります： ▪ mm ▪ in
圧力単位	プロセス圧力の単位を選択。	単位の選択リスト	国に応じて異なります： ▪ bar a ▪ psi a

10.4.3 測定物の選択および設定

流体の選択 ウィザードサブメニューを使用すると、測定物の選択および設定に必要なすべてのパラメータを体系的に設定できます。

ナビゲーション
「設定」 メニュー → 流体の選択

パラメータ概要（簡単な説明付き）

パラメータ	必須条件	説明	選択 / ユーザー入力	工場出荷時設定
測定物の選択	–	測定物の種類を選択。	▪ 液体 ▪ 気体	–
気体の種類選択	**測定物の選択** パラメータで**気体** オプションが選択されていること。	測定する気体の種類を選択。	気体の種類の選択リスト	–
基準音速	**気体の種類選択** パラメータで**その他** オプションが選択されていること。	0 ℃ (32 ℉) の気体の音速を入力。	1～99 999.9999 m/s	–
音速の温度係数	**気体の種類選択** パラメータで**その他** オプションが選択されていること。	気体の音速の温度係数を入力。	正の浮動小数点数	–
圧力補正	–	圧力補正タイプを選択。	▪ オフ ▪ 固定値 ▪ 外部入力値	–
補正する圧力値	**圧力補正** パラメータで**固定値** オプションが選択されていること。	圧力補正に使用するプロセス圧力を入力。	正の浮動小数点数	国に応じて異なります： ▪ 1.01 bar a ▪ 14.7 psi a

10.4.4 アナログ入力の設定

Analog inputs サブメニュー を使用すると、個々の **Analog input 1～n** サブメニュー を体系的に設定できます。ここから、個別のアナログ入力のパラメータに移動できます。

ナビゲーション
「設定」 メニュー → Analog inputs

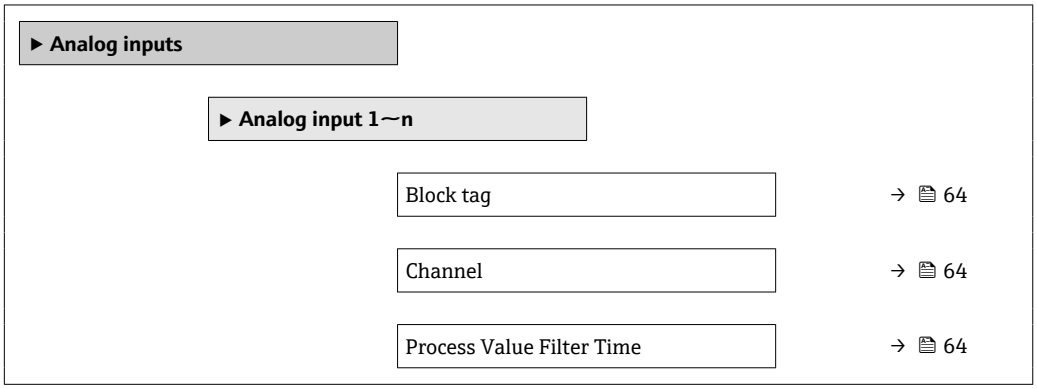

パラメータ概要（簡単な説明付き）

パラメータ	説明	ユーザー入力 / 選択	工場出荷時設定
Block tag	機器の一意的な名称。	最大 32 文字（英字、数字、または特殊文字（例：@, %, /）など）。	–
Channel	プロセス変数を選択します。	▪ Uninitialized ▪ 質量流量 ▪ 体積流量 ▪ 基準体積流量 ▪ 密度 ▪ 基準密度 ▪ 温度 ▪ 積算計 1 ▪ 積算計 2 ▪ 積算計 3	–
Process Value Filter Time	変換されていない入力値（PV）のフィルタリング用に、フィルタ時間指定を入力します。	正の浮動小数点数	–

10.4.5 現場表示器の設定

表示 ウィザード を使用すると、現場表示器の設定に必要なすべてのパラメータを体系的に設定できます。

ナビゲーション
「設定」 メニュー → 表示

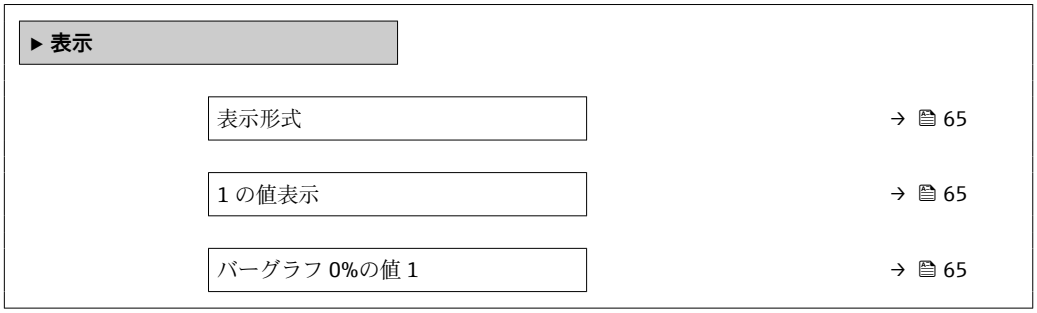

バーグラフ 100%の値 1	→ 🗎 65
2 の値表示	→ 🗎 65
3 の値表示	→ 🗎 65
バーグラフ 0%の値 3	→ 🗎 65
バーグラフ 100%の値 3	→ 🗎 65
4 の値表示	→ 🗎 65

パラメータ概要（簡単な説明付き）

パラメータ	必須条件	説明	選択 / ユーザー入力	工場出荷時設定
表示形式	現場表示器があること。	測定値のディスプレイへの表示方法を選択。	▪ 1 つの値、最大サイズ ▪ 1 つの値 + バーグラフ ▪ 2 つの値 ▪ 1 つの値はサイズ大 + 2 つの値 ▪ 4 つの値	–
1 の値表示	現場表示器があること。	ローカル ディスプレイに表示する測定値を選択。	▪ 質量流量 ▪ 体積流量 ▪ 基準体積流量 ▪ 密度 ▪ 基準密度 ▪ 温度 ▪ 積算計 1 ▪ 積算計 2 ▪ 積算計 3	–
バーグラフ 0%の値 1	現場表示器があること。	バーグラフ 0% の値を入力。	符号付き浮動小数点数	国に応じて異なります： ▪ 0 kg/h ▪ 0 lb/min
バーグラフ 100%の値 1	現場表示器があること。	バーグラフ 100% の値を入力。	符号付き浮動小数点数	国および呼び口径に応じて異なります
2 の値表示	現場表示器があること。	ローカル ディスプレイに表示する測定値を選択。	選択リストについては、 **1 の値表示** パラメータを参照	–
3 の値表示	現場表示器があること。	ローカル ディスプレイに表示する測定値を選択。	選択リストについては、 **1 の値表示** パラメータ (→ 🗎 65)を参照	–
バーグラフ 0%の値 3	**3 の値表示** パラメータで選択されていること。	バーグラフ 0% の値を入力。	符号付き浮動小数点数	国に応じて異なります： ▪ 0 kg/h ▪ 0 lb/min
バーグラフ 100%の値 3	**3 の値表示** パラメータで選択していること。	バーグラフ 100% の値を入力。	符号付き浮動小数点数	–
4 の値表示	現場表示器があること。	ローカル ディスプレイに表示する測定値を選択。	選択リストについては、 **1 の値表示** パラメータ (→ 🗎 65)を参照	–

10.4.6 ローフローカットオフの設定

ローフローカットオフ ウィザードを使用すると、ローフローカットオフの設定に必要なすべてのパラメータを体系的に設定できます。

ナビゲーション
「設定」 メニュー → ローフローカットオフ

▶ **ローフローカットオフ**

プロセス変数の割り当て	→ 🗎 66
ローフローカットオフ　オンの値	→ 🗎 66
ローフローカットオフ　オフの値	→ 🗎 66
プレッシャショックの排除	→ 🗎 66

パラメータ概要（簡単な説明付き）

パラメータ	必須条件	説明	選択 / ユーザー入力	工場出荷時設定
プロセス変数の割り当て	–	ロー フロー カット オフに割り当てるプロセス変数を選択。	▪ オフ ▪ 質量流量 ▪ 体積流量 ▪ 基準体積流量	–
ローフローカットオフ　オンの値	**プロセス変数の割り当て** パラメータ (→ 🗎 66)で以下の選択項目のいずれかが選択されていること。 ▪ 質量流量 ▪ 体積流量 ▪ 基準体積流量	ロー フロー カット オフがオンになる値を入力。	正の浮動小数点数	国および呼び口径に応じて異なります
ローフローカットオフ　オフの値	**プロセス変数の割り当て** パラメータ (→ 🗎 66)で以下の選択項目のいずれかが選択されていること。 ▪ 質量流量 ▪ 体積流量 ▪ 基準体積流量	ロー フロー カット オフをオフにする値を入力。	0～100.0 %	–
プレッシャショックの排除	**プロセス変数の割り当て** パラメータ (→ 🗎 66)で以下の選択項目のいずれかが選択されていること。 ▪ 質量流量 ▪ 体積流量 ▪ 基準体積流量	大きな圧力変動時の信号抑制 (= プレッシャショックさプレス) の期間を入力。	0～100 秒	–

10.4.7 非満管検出の設定

非満管検出ウィザードを使用すると、パイプの空検知の設定に必要なすべてのパラメータを体系的に設定できます。

ナビゲーション
「設定」 メニュー → 非満管の検出

▶ 非満管の検出

プロセス変数の割り当て	→ 📄 67
非満管検出の下側の閾値	→ 📄 67
非満管検出の上側の閾値	→ 📄 67
非満管検出までの応答時間	→ 📄 67

パラメータ概要（簡単な説明付き）

パラメータ	必須条件	説明	選択 / ユーザー入力
プロセス変数の割り当て	–	部分的に充填されたパイプの検出に割り当てるプロセス変数を選択。	▪ オフ ▪ 密度 ▪ 基準密度
非満管検出の下側の閾値	**プロセス変数の割り当て** パラメータで以下の選択項目のいずれかが選択されていること。 ▪ 密度 ▪ 基準密度	部分的に充填されたパイプの検出を無効にする下限値を入力。	正の浮動小数点数
非満管検出の上側の閾値	**プロセス変数の割り当て** パラメータで以下の選択項目のいずれかが選択されていること。 ▪ 密度 ▪ 基準密度	部分的に充填されたパイプの検出を無効にする上限値を入力。	符号付き浮動小数点数
非満管検出までの応答時間	**プロセス変数の割り当て** パラメータで以下の選択項目のいずれかが選択されていること。 ▪ 密度 ▪ 基準密度	空検知の診断メッセージを表示するまでの時間（遅延時間）を入力。	0～100 秒

10.5 高度な設定

高度な設定 サブメニューとそのサブメニューには、特定の設定に必要なパラメータが含まれています。

「高度な設定」 サブメニュー へのナビゲーション

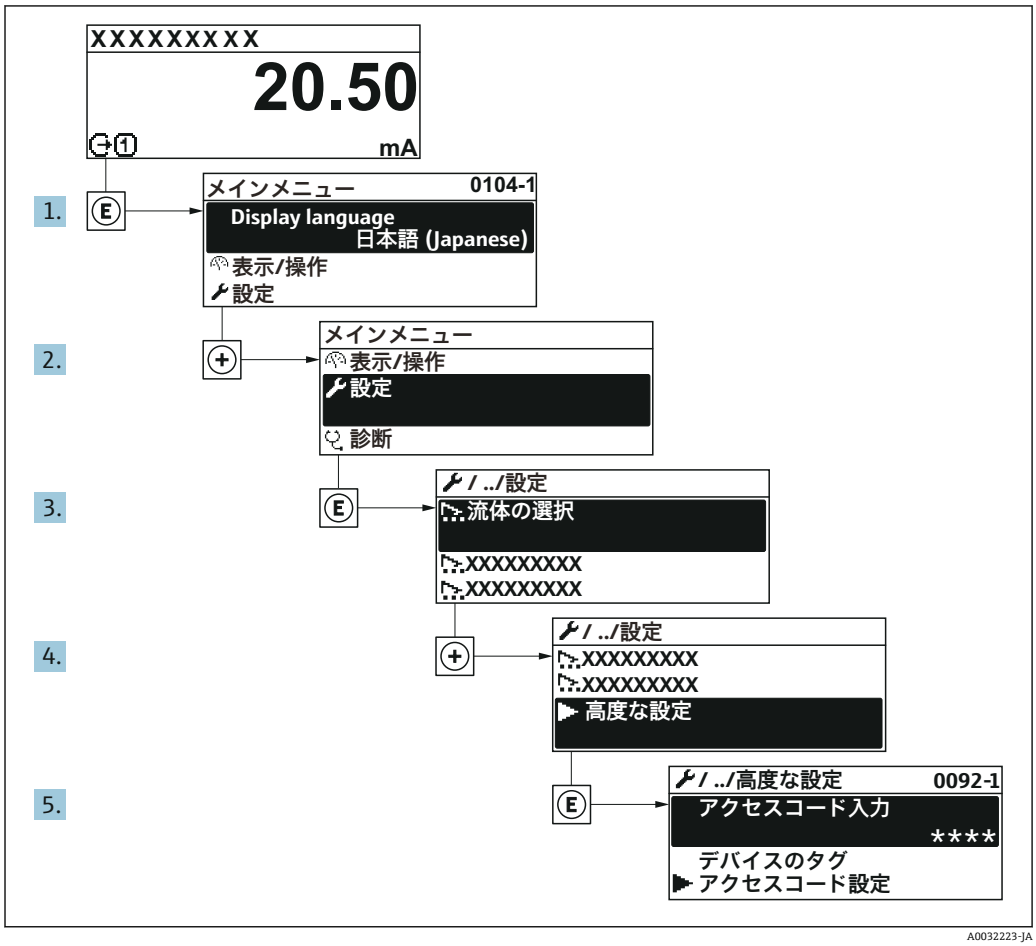

A0032223-JA

ナビゲーション
「設定」 メニュー → 高度な設定

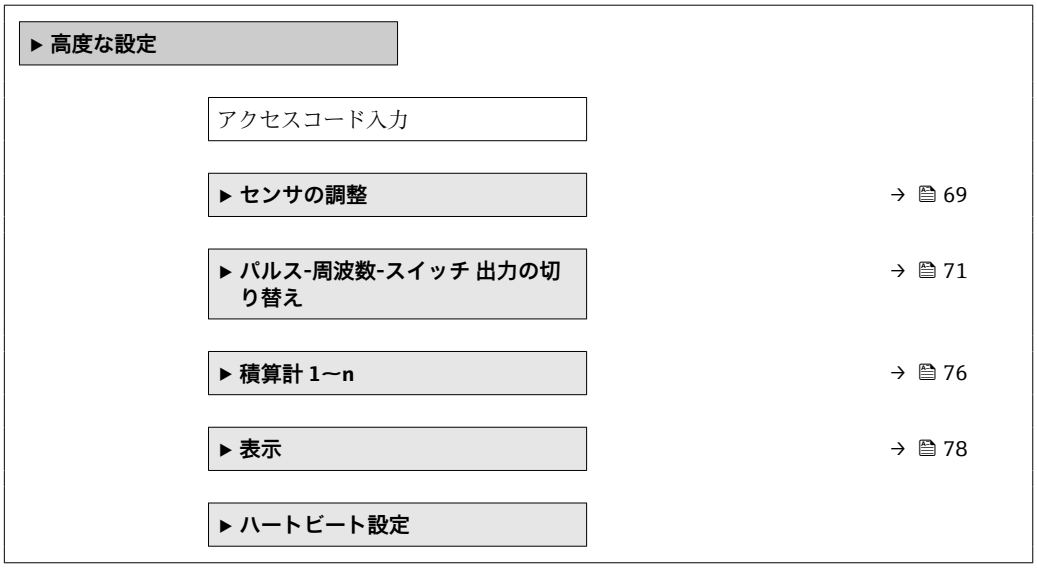

▶ 設定バックアップの表示	→ 📄 81
▶ 管理	→ 📄 80

10.5.1 センサの調整の実施

センサの調整サブメニューには、センサの機能に関係するパラメータが含まれます。

ナビゲーション
「設定」 メニュー → 高度な設定 → センサの調整

▶ センサの調整	
設置方向	→ 📄 69
▶ ゼロ点調整	→ 📄 69

パラメータ概要（簡単な説明付き）

パラメータ	説明	選択
設置方向	センサ上の矢印の方向と一致する流れ方向の符号を設定。	▪ 矢印方向の流れ ▪ 矢印の反対方向の流れ

ゼロ点調整

すべての機器は、最新技術に従って校正が実施されています。校正は、基準条件下で行われています → 📄 145。そのため、現場でのゼロ点調整は、通常は必要ありません。

ゼロ点調整は以下のような場合に行うことを推奨します。
- 低流量でも最高の測定精度が要求される場合
- 過酷なプロセス条件または動作条件において（例：非常に高いプロセス温度または非常に高粘度の流体）

ナビゲーション
「設定」 メニュー → 高度な設定 → センサの調整 → ゼロ点調整

▶ ゼロ点調整	
ゼロ点調整の実施	→ 📄 70
調整中	→ 📄 70

パラメータ概要（簡単な説明付き）

パラメータ	必須条件	説明	選択 / ユーザーインターフェイス
ゼロ点調整の実施	–	ゼロ点調整を開始。	▪ キャンセル ▪ 進行中 ▪ ゼロ点調整エラー ▪ 開始
調整中	**ゼロ点調整の実施** パラメータで**開始** オプションが選択されていること。		0～100 %

10.5.2 パルス/周波数/スイッチ出力の設定

パルス-周波数-スイッチ 出力の切り替え ウィザード を使用すると、選択した出力タイプの設定に必要なすべてのパラメータを体系的に設定できます。

ナビゲーション
「設定」 メニュー → パルス-周波数-スイッチ 出力の切り替え

▶ **パルス-周波数-スイッチ 出力の切り替え**

動作モード	→ 📄 70

パラメータ概要（簡単な説明付き）

パラメータ	説明	選択
動作モード	出力をパルス、周波数またはスイッチ出力として定義。	▪ パルス ▪ 周波数 ▪ スイッチ出力

パルス出力の設定

ナビゲーション
「設定」 メニュー → 高度な設定 → パルス-周波数-スイッチ 出力の切り替え

▶ **パルス-周波数-スイッチ 出力の切り替え**

動作モード	→ 📄 71
パルス出力 の割り当て	→ 📄 71
パルスの値	→ 📄 71
パルス幅	→ 📄 71
フェールセーフモード	→ 📄 71
出力信号の反転	→ 📄 71

パラメータ概要（簡単な説明付き）

パラメータ	必須条件	説明	選択 / ユーザー入力	工場出荷時設定
動作モード	–	出力をパルス、周波数またはスイッチ出力として定義。	▪ パルス ▪ 周波数 ▪ スイッチ出力	–
パルス出力 の割り当て	**動作モード** パラメータで**パルス** オプションが選択されていること。	パルス出力するプロセス変数の選択。	▪ オフ ▪ 質量流量 ▪ 体積流量 ▪ 基準体積流量	–
パルスの値	**動作モード** パラメータで**パルス** オプションが選択されており、**パルス出力 の割り当て** パラメータ (→ 🗎 71)で、以下の選択項目のいずれかが選択されていること。 ▪ 質量流量 ▪ 体積流量 ▪ 基準体積流量	パルス出力する測定値の入力 （パルス値)。	符号付き浮動小数点数	国および呼び口径に応じて異なります
パルス幅	**動作モード** パラメータで**パルス** オプションが選択されており、**パルス出力 の割り当て** パラメータ (→ 🗎 71)で、以下の選択項目のいずれかが選択されていること。 ▪ 質量流量 ▪ 体積流量 ▪ 基準体積流量	パルス出力のパルス幅を定義。	5〜2 000 ms	–
フェールセーフモード	**動作モード** パラメータで**パルス** オプションが選択されており、**パルス出力 の割り当て** パラメータ (→ 🗎 71)で、以下の選択項目のいずれかが選択されていること。 ▪ 質量流量 ▪ 体積流量 ▪ 基準体積流量	アラーム状態の時の出力動作の定義。	▪ 実際の値 ▪ パルスなし	–
出力信号の反転	–	出力信号の反転。	▪ いいえ ▪ はい	–

周波数出力の設定

ナビゲーション
「設定」 メニュー → 高度な設定 → パルス-周波数-スイッチ 出力の切り替え

▶ パルス-周波数-スイッチ 出力の切り替え

動作モード	→ 🗎 72
周波数出力割り当て	→ 🗎 72
周波数の最小値	→ 🗎 72
周波数の最大値	→ 🗎 73
最小周波数の時測定する値	→ 🗎 73

最大周波数の時の値	→ 🗎 73
フェールセーフモード	→ 🗎 74
フェール時の周波数	→ 🗎 74
出力信号の反転	→ 🗎 74

パラメータ概要（簡単な説明付き）

パラメータ	必須条件	説明	選択 / ユーザー入力	工場出荷時設定
動作モード	–	出力をパルス、周波数またはスイッチ出力として定義。	▪ パルス ▪ 周波数 ▪ スイッチ出力	–
周波数出力割り当て	**動作モード** パラメータ (→ 🗎 70)で**周波数** オプションが選択されていること。	周波数出力するプロセス変数の選択。	▪ オフ ▪ 質量流量 ▪ 体積流量 ▪ 基準体積流量 ▪ 密度 ▪ 基準密度 ▪ 温度 ▪ 保護容器の温度 ▪ 電気部内温度 ▪ 振動周波数 ▪ 振動振幅 ▪ 振動ダンピング ▪ 信号の非対称性	–
周波数の最小値	**動作モード** パラメータで**周波数** オプションが選択されており、**周波数出力割り当て** パラメータ (→ 🗎 72)で、以下の選択項目のいずれかが選択されていること。 ▪ 質量流量 ▪ 体積流量 ▪ 基準体積流量 ▪ 密度 ▪ 基準密度 ▪ 温度 ▪ 保護容器の温度 ▪ 電気部内温度 ▪ 振動周波数 ▪ 振動振幅 ▪ 振動ダンピング ▪ 信号の非対称性	最小周波数を入力。	0～1 000 Hz	0 Hz

パラメータ	必須条件	説明	選択 / ユーザー入力	工場出荷時設定
周波数の最大値	**動作モード** パラメータで**周波数** オプションが選択されており、**周波数出力割り当て** パラメータ (→ 🗎 72)で、以下の選択項目のいずれかが選択されていること。 ▪ 質量流量 ▪ 体積流量 ▪ 基準体積流量 ▪ 密度 ▪ 基準密度 ▪ 温度 ▪ 保護容器の温度 ▪ 電気部内温度 ▪ 振動周波数 ▪ 振動振幅 ▪ 振動ダンピング ▪ 信号の非対称性	最大周波数を入力。	0～1 000 Hz	1 000 Hz
最小周波数の時測定する値	**動作モード** パラメータで**周波数** オプションが選択されており、**周波数出力割り当て** パラメータ (→ 🗎 72)で、以下の選択項目のいずれかが選択されていること。 ▪ 質量流量 ▪ 体積流量 ▪ 基準体積流量 ▪ 密度 ▪ 基準密度 ▪ 温度 ▪ 保護容器の温度 ▪ 電気部内温度 ▪ 振動周波数 ▪ 振動振幅 ▪ 振動ダンピング ▪ 信号の非対称性	最小周波数に対する測定値を入力。	符号付き浮動小数点数	国および呼び口径に応じて異なります
最大周波数の時の値	**動作モード** パラメータで**周波数** オプションが選択されており、**周波数出力割り当て** パラメータ (→ 🗎 72)で、以下の選択項目のいずれかが選択されていること。 ▪ 質量流量 ▪ 体積流量 ▪ 基準体積流量 ▪ 密度 ▪ 基準密度 ▪ 温度 ▪ 保護容器の温度 ▪ 電気部内温度 ▪ 振動周波数 ▪ 振動振幅 ▪ 振動ダンピング ▪ 信号の非対称性	最大周波数に対する測定値を入力。	符号付き浮動小数点数	国および呼び口径に応じて異なります

パラメータ	必須条件	説明	選択 / ユーザー入力	工場出荷時設定
フェールセーフモード	**動作モード** パラメータ (→ 🗎 70)で**周波数** オプションが選択されており、**周波数出力割り当て** パラメータ (→ 🗎 72)で、以下の選択項目のいずれかが選択されていること。 ▪ 質量流量 ▪ 体積流量 ▪ 基準体積流量 ▪ 密度 ▪ 基準密度 ▪ 温度 ▪ 保護容器の温度 ▪ 電気部内温度 ▪ 振動周波数 ▪ 振動振幅 ▪ 振動ダンピング ▪ 信号の非対称性	アラーム状態の時の出力動作の定義。	▪ 実際の値 ▪ 決めた値 ▪ 0 Hz	–
フェール時の周波数	**動作モード** パラメータ (→ 🗎 70)で**周波数** オプションが選択されており、**周波数出力割り当て** パラメータ (→ 🗎 72)で、以下の選択項目のいずれかが選択されていること。 ▪ 質量流量 ▪ 体積流量 ▪ 基準体積流量 ▪ 密度 ▪ 基準密度 ▪ 温度 ▪ 保護容器の温度 ▪ 電気部内温度 ▪ 振動周波数 ▪ 振動振幅 ▪ 振動ダンピング ▪ 信号の非対称性	アラーム状態の時の周波数出力の値を入力。	0.0～1 250.0 Hz	–
出力信号の反転	–	出力信号の反転。	▪ いいえ ▪ はい	–

スイッチ出力の設定

ナビゲーション

「設定」 メニュー → 高度な設定 → パルス-周波数-スイッチ 出力の切り替え

▶ **パルス-周波数-スイッチ 出力の切り替え**

動作モード	→ 🗎 75
スイッチ出力機能	→ 🗎 75
診断動作の割り当て	→ 🗎 75
リミットの割り当て	→ 🗎 75
流れ方向チェックの割り当て	→ 🗎 75

ステータスの割り当て	→ 🗎 75
スイッチオンの値	→ 🗎 76
スイッチオフの値	→ 🗎 76
スイッチオンの遅延	→ 🗎 76
スイッチオフの遅延	→ 🗎 76
フェールセーフモード	→ 🗎 76
出力信号の反転	→ 🗎 76

パラメータ概要（簡単な説明付き）

パラメータ	必須条件	説明	選択 / ユーザー入力	工場出荷時設定
動作モード	–	出力をパルス、周波数またはスイッチ出力として定義。	▪ パルス ▪ 周波数 ▪ スイッチ出力	–
スイッチ出力機能	**動作モード** パラメータで**スイッチ出力** オプション が選択されていること。	スイッチ出力の機能を選択。	▪ オフ ▪ オン ▪ 診断動作 ▪ リミット ▪ 流れ方向チェック ▪ ステータス	–
診断動作の割り当て	▪ **動作モード** パラメータで**スイッチ出力** オプションが選択されていること。 ▪ **スイッチ出力機能** パラメータで**診断動作** オプションが選択されていること。	スイッチ出力の診断動作を選択。	▪ アラーム ▪ アラーム + 警告 ▪ 警告	–
リミットの割り当て	▪ **動作モード** パラメータで**スイッチ出力** オプションが選択されていること。 ▪ **スイッチ出力機能** パラメータで**リミット** オプションが選択されていること。	リミット機能のためのプロセス変数の選択。	▪ 質量流量 ▪ 体積流量 ▪ 基準体積流量 ▪ 密度 ▪ 基準密度 ▪ 温度 ▪ 積算計 1 ▪ 積算計 2 ▪ 積算計 3	–
流れ方向チェックの割り当て	▪ **動作モード** パラメータで**スイッチ出力** オプションが選択されていること。 ▪ **スイッチ出力機能** パラメータで**流れ方向チェック** オプションが選択されていること。	流れ方向の監視のためのプロセス変数を選択。	▪ 質量流量 ▪ 体積流量 ▪ 基準体積流量	–
ステータスの割り当て	▪ **動作モード** パラメータで**スイッチ出力** オプションが選択されていること。 ▪ **スイッチ出力機能** パラメータで**ステータス** オプションが選択されていること。	スイッチ出力するデバイスステータスの選択。	▪ 非満管の検出 ▪ ローフローカットオフ ▪ デジタル出力 6	–

パラメータ	必須条件	説明	選択 / ユーザー入力	工場出荷時設定
スイッチオンの値	▪ **動作モード** パラメータで **スイッチ出力** オプションが選択されていること。 ▪ **スイッチ出力機能** パラメータで**リミット** オプションが選択されていること。	スイッチオンポイントの測定値を入力します。	符号付き浮動小数点数	国に応じて異なります： ▪ 0 kg/h ▪ 0 lb/min
スイッチオフの値	▪ **動作モード** パラメータで **スイッチ出力** オプションが選択されていること。 ▪ **スイッチ出力機能** パラメータで**リミット** オプションが選択されていること。	スイッチオフポイントの測定値を入力します。	符号付き浮動小数点数	国に応じて異なります： ▪ 0 kg/h ▪ 0 lb/min
スイッチオンの遅延	▪ **動作モード** パラメータで **スイッチ出力** オプションが選択されていること。 ▪ **スイッチ出力機能** パラメータで**リミット** オプションが選択されていること。	ステータス出力をスイッチオンする遅延時間を定義。	0.0～100.0 秒	–
スイッチオフの遅延	▪ **動作モード** パラメータで **スイッチ出力** オプションが選択されていること。 ▪ **スイッチ出力機能** パラメータで**リミット** オプションが選択されていること。	ステータス出力をスイッチオフする遅延時間を定義。	0.0～100.0 秒	–
フェールセーフモード	–	アラーム状態の時の出力動作の定義。	▪ 実際のステータス ▪ オープン ▪ クローズ	–
出力信号の反転	–	出力信号の反転。	▪ いいえ ▪ はい	–

10.5.3 積算計の設定

「積算計 1～n」 サブメニュー で個別の積算計を設定できます。

ナビゲーション
「設定」 メニュー → 高度な設定 → 積算計 1～n

▶ 積算計 1～n	
プロセス変数の割り当て	→ 📄 77
積算計の単位	→ 📄 77
積算計動作モード	→ 📄 77
フェールセーフモード	→ 📄 77

パラメータ概要（簡単な説明付き）

パラメータ	必須条件	説明	選択	工場出荷時設定
プロセス変数の割り当て	–	積算計に割り当てるプロセス変数を選択。	▪ オフ ▪ 体積流量 ▪ 質量流量 ▪ 基準体積流量	–
積算計の単位	**プロセス変数の割り当て** パラメータ (→ 🗎 77)**積算計 1～n** サブメニュー で以下の選択項目のいずれかが選択されていること。 ▪ 体積流量 ▪ 質量流量 ▪ 基準体積流量	積算計の単位を選択。	単位の選択リスト	国に応じて異なります： ▪ l ▪ gal (us)
積算計動作モード	**プロセス変数の割り当て** パラメータ (→ 🗎 77)**積算計 1～n** サブメニュー で以下の選択項目のいずれかが選択されていること。 ▪ 体積流量 ▪ 質量流量 ▪ 基準体積流量	積算計の計算モードを選択。	▪ 正味流量の積算 ▪ 正方向流量の積算 ▪ 逆方向流量の積算	–
フェールセーフモード	**プロセス変数の割り当て** パラメータ (→ 🗎 77)**積算計 1～n** サブメニュー で以下の選択項目のいずれかが選択されていること。 ▪ 体積流量 ▪ 質量流量 ▪ 基準体積流量	アラーム状態の積算計の出力を選択。	▪ 停止 ▪ 実際の値 ▪ 最後の有効値	–

10.5.4 表示の追加設定

表示 サブメニュー を使用して、現場表示器の設定に関するすべてのパラメータを設定できます。

ナビゲーション
「設定」 メニュー → 高度な設定 → 表示

▶ 表示	
表示形式	→ 79
1 の値表示	→ 79
バーグラフ 0%の値 1	→ 79
バーグラフ 100%の値 1	→ 79
小数点桁数 1	→ 79
2 の値表示	→ 79
小数点桁数 2	→ 79
3 の値表示	→ 79
バーグラフ 0%の値 3	→ 79
バーグラフ 100%の値 3	→ 79
小数点桁数 3	→ 79
4 の値表示	→ 79
小数点桁数 4	→ 80
Language	→ 80
表示間隔	→ 80
表示のダンピング	→ 80
ヘッダー	→ 80
ヘッダーテキスト	→ 80
区切り記号	→ 80
バックライト	→ 80

パラメータ概要（簡単な説明付き）

パラメータ	必須条件	説明	選択 / ユーザー入力	工場出荷時設定
表示形式	現場表示器があること。	測定値のディスプレイへの表示方法を選択。	▪ 1 つの値、最大サイズ ▪ 1 つの値 + バーグラフ ▪ 2 つの値 ▪ 1 つの値はサイズ大 + 2 つの値 ▪ 4 つの値	–
1 の値表示	現場表示器があること。	ローカル ディスプレイに表示する測定値を選択。	▪ 質量流量 ▪ 体積流量 ▪ 基準体積流量 ▪ 密度 ▪ 基準密度 ▪ 温度 ▪ 積算計 1 ▪ 積算計 2 ▪ 積算計 3	–
バーグラフ 0%の値 1	現場表示器があること。	バーグラフ 0% の値を入力。	符号付き浮動小数点数	国に応じて異なります： ▪ 0 kg/h ▪ 0 lb/min
バーグラフ 100%の値 1	現場表示器があること。	バーグラフ 100% の値を入力。	符号付き浮動小数点数	国および呼び口径に応じて異なります
小数点桁数 1	測定値が **1 の値表示** パラメータで設定されていること。	表示値の小数点以下の桁数を選択。	▪ x ▪ x.x ▪ x.xx ▪ x.xxx ▪ x.xxxx	–
2 の値表示	現場表示器があること。	ローカル ディスプレイに表示する測定値を選択。	選択リストについては、 **1 の値表示** パラメータを参照	–
小数点桁数 2	測定値が **2 の値表示** パラメータで設定されていること。	表示値の小数点以下の桁数を選択。	▪ x ▪ x.x ▪ x.xx ▪ x.xxx ▪ x.xxxx	–
3 の値表示	現場表示器があること。	ローカル ディスプレイに表示する測定値を選択。	選択リストについては、 **1 の値表示** パラメータ (→ 🗎 65)を参照	–
バーグラフ 0%の値 3	**3 の値表示** パラメータで選択されていること。	バーグラフ 0% の値を入力。	符号付き浮動小数点数	国に応じて異なります： ▪ 0 kg/h ▪ 0 lb/min
バーグラフ 100%の値 3	**3 の値表示** パラメータで選択していること。	バーグラフ 100% の値を入力。	符号付き浮動小数点数	–
小数点桁数 3	測定値が **3 の値表示** パラメータで設定されていること。	表示値の小数点以下の桁数を選択。	▪ x ▪ x.x ▪ x.xx ▪ x.xxx ▪ x.xxxx	–
4 の値表示	現場表示器があること。	ローカル ディスプレイに表示する測定値を選択。	選択リストについては、 **1 の値表示** パラメータ (→ 🗎 65)を参照	–

パラメータ	必須条件	説明	選択 / ユーザー入力	工場出荷時設定
小数点桁数 4	測定値が **4 の値表示** パラメータで設定されていること。	表示値の小数点以下の桁数を選択。	▪ x ▪ x.x ▪ x.xx ▪ x.xxx ▪ x.xxxx	–
Language	現場表示器があること。	表示言語を設定。	▪ English ▪ Deutsch * ▪ Français * ▪ Español * ▪ Italiano * ▪ Nederlands * ▪ Portuguesa * ▪ Polski * ▪ русский язык (Russian) * ▪ Svenska * ▪ Türkçe * ▪ 中文 (Chinese) * ▪ 日本語 (Japanese) * ▪ 한국어 (Korean) * ▪ Bahasa Indonesia * ▪ tiếng Việt (Vietnamese) * ▪ čeština (Czech) *	English（または、注文した言語を機器にプリセット）
表示間隔	現場表示器があること。	測定値の切り替え表示の時に測定値を表示する時間を設定。	1～10 秒	–
表示のダンピング	現場表示器があること。	測定値の変動に対する表示の応答時間を設定。	0.0～999.9 秒	–
ヘッダー	現場表示器があること。	ローカル ディスプレイのヘッダーの内容を選択。	▪ デバイスのタグ ▪ フリーテキスト	–
ヘッダーテキスト	**ヘッダー** パラメータで**フリーテキスト** オプションが選択されていること。	ディスプレイのヘッダーのテキストを入力。	最大 12 文字（英字、数字、または特殊文字（例：@, %, /）など）	–
区切り記号	現場表示器があること。	数値表示の桁区切り記号を選択。	▪ .（点） ▪ ,（コンマ）	.（点）
バックライト	「ディスプレイ；操作」のオーダーコード、オプション **E**「SD03 4 行表示、バックライト；タッチコントロール + データバックアップ機能」	ローカル ディスプレイのバックライトのオンとオフを切り替え。	▪ 無効 ▪ 有効	–

* 表示はオーダしたオプションや機器のセッティングにより異なります

10.5.5 機器管理のためのパラメータを使用

管理 サブメニューを使用すると、機器の管理のために必要なすべてのパラメータを体系的に使用できます。

ナビゲーション
「設定」 メニュー → 高度な設定 → 管理

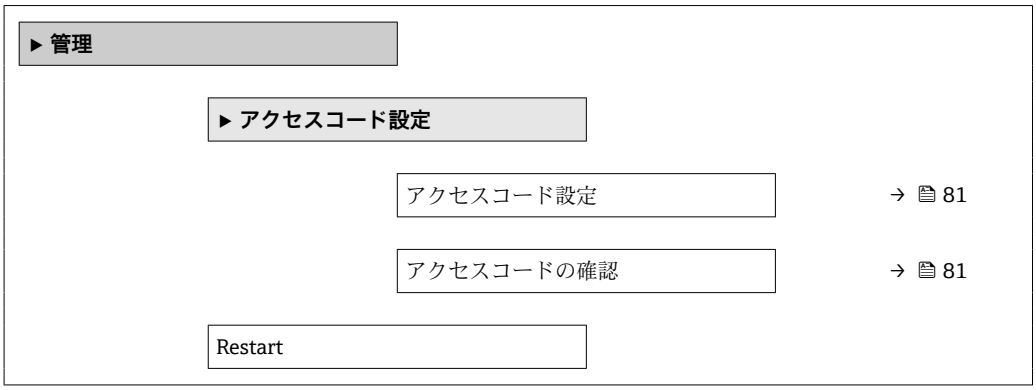

パラメータ概要（簡単な説明付き）

パラメータ	説明	ユーザー入力 / 選択
アクセスコード設定	パラメータへの書き込みを制限します。これにより不用意な機器設定の変更を防ぎます。	0～9999
アクセスコードの確認	入力されたアクセスコードを確認してください。	0～9999
機器リセット		▪ キャンセル ▪ 工場出荷設定に ▪ 納入時の状態に ▪ 機器の再起動

10.6 設定管理

設定後、現在の機器設定の保存、他の測定点へのコピー、または前の機器設定の復元を行うことが可能です。

設定管理 パラメータおよび**設定バックアップの表示** サブメニューの関連するオプションを使用して、これを実行できます。

ナビゲーション
「設定」 メニュー → 高度な設定 → 設定バックアップの表示

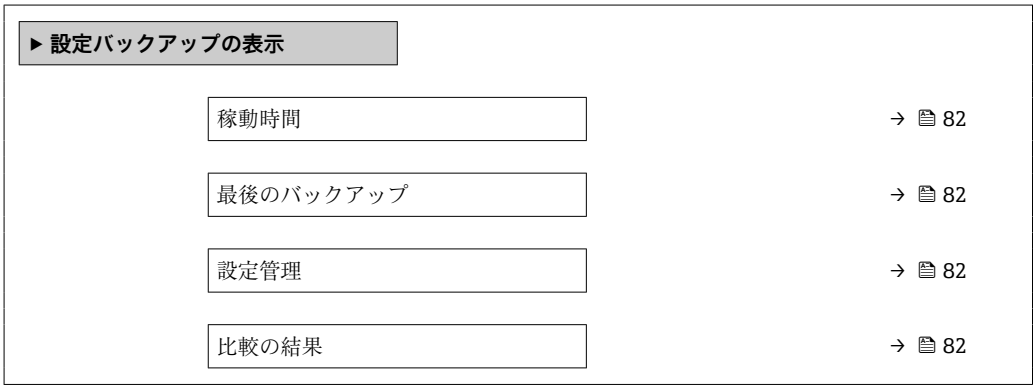

パラメータ概要（簡単な説明付き）

パラメータ	必須条件	説明	ユーザーインターフェイス / 選択
稼動時間	–	装置の稼働時間を示す。	日 (d)、時 (h)、分 (m)、秒 (s)
最後のバックアップ	現場表示器があること。	最後のデータのバックアップがディスプレイ モジュールに保存された時を示す。	日 (d)、時 (h)、分 (m)、秒 (s)
設定管理	現場表示器があること。	ディスプレイ モジュール内の機器データを管理する操作を選択。	▪ キャンセル ▪ バックアップの実行 ▪ 復元 ▪ 複製 ▪ 比較 ▪ バックアップデータの削除 ▪ Display incompatible
比較の結果	現場表示器があること。	現在の機器データと表示したバックアップデータの比較。	▪ 設定データは一致する ▪ 設定データは一致しない ▪ バックアップデータはありません ▪ 保存データの破損 ▪ チェック未完了 ▪ データセット非互換

10.6.1 「設定管理」パラメータの機能範囲

オプション	説明
キャンセル	何も実行せずにこのパラメータを終了します。
バックアップの実行	現在の機器設定のバックアップコピーを、内蔵 HistoROM から機器の表示モジュールに保存します。バックアップコピーには機器の変換器データが含まれます。
復元	機器設定の最後のバックアップコピーを、表示モジュールから機器の内蔵 HistoROM に復元します。バックアップコピーには機器の変換器データが含まれます。
比較	表示モジュールに保存された機器設定と内蔵 HistoROM の現在の機器設定とを比較します。
複製	別の機器の変換器設定を、表示モジュールを使用して機器に複製します。
バックアップデータの削除	機器設定のバックアップコピーを、機器の表示モジュールから削除します。
Display incompatible	このオプションは、表示モジュールの互換性がない場合に表示されます。他のオプションはすべて使用できません。そのため、選択は不可能です。 このオプションは、機器およびフィールドバスデータを保存できない場合に表示されます。 データを保存できるよう、表示モジュールを最新のソフトウェアバージョンに更新する必要があります。

内蔵 HistoROM
HistoROM は、EEPROM タイプの不揮発性メモリです。

この操作の処理中は、現場表示器を介して設定を編集することはできません。また、処理ステータスを表すメッセージが表示されます。

10.7 シミュレーション

シミュレーション サブメニュー により、実際の流量がなくても、各種プロセス変数や機器アラームモードをシミュレーションし、下流側の信号接続を確認することが可能です（バルブの切り替えまたは閉制御ループ）。

ナビゲーション
「診断」 メニュー → シミュレーション

▶ シミュレーション	
シミュレーションする測定パラメータ割り当て	→ 🗎 83
測定値	→ 🗎 83
周波数シミュレーション	→ 🗎 84
周波数の値	→ 🗎 84
パルスシミュレーション	→ 🗎 84
パルスの値	→ 🗎 84
シミュレーションスイッチ出力	→ 🗎 84
ステータス切り替え	→ 🗎 84
機器アラームのシミュレーション	→ 🗎 84
診断イベントの種類	→ 🗎 84
診断イベントのシミュレーション	→ 🗎 84

パラメータ概要（簡単な説明付き）

パラメータ	必須条件	説明	選択 / ユーザー入力
シミュレーションする測定パラメータ割り当て	–	シミュレーションするプロセス変数を選択してください。	▪ オフ ▪ 質量流量 ▪ 体積流量 ▪ 基準体積流量 ▪ 密度 ▪ 基準密度 ▪ 温度
測定値	**シミュレーションする測定パラメータ割り当て** パラメータ (→ 🗎 83)で以下の選択項目のいずれかが選択されていること。 ▪ 質量流量 ▪ 体積流量 ▪ 基準体積流量 ▪ 密度 ▪ 基準密度 ▪ 温度	選択したプロセス変数をシミュレーションする値を入力してください。	選択したプロセス変数に応じて異なります。

パラメータ	必須条件	説明	選択 / ユーザー入力
周波数シミュレーション	**動作モード** パラメータで**周波数** オプションが選択されていること。	周波数出力のシミュレーションをオン、オフしてください。	▪ オフ ▪ オン
周波数の値	**周波数シミュレーション** パラメータで**オン** オプションが選択されていること。	シミュレーションする周波数の値を入力してください。	0.0～1 250.0 Hz
パルスシミュレーション	**動作モード** パラメータで**パルス** オプションが選択されていること。	設定しパルス出力のシミュレーションをオフしてください。 **固定値** オプションの場合：**パルス幅** パラメータ (→ 🗎 71)によりパルス出力のパルス幅が設定されます。	▪ オフ ▪ 固定値 ▪ カウントダウンする値
パルスの値	**パルスシミュレーション** パラメータ (→ 🗎 84) で**カウントダウンする値** オプションが選択されていること。	シミュレーションするパルスの数を入力してください。	0～65 535
シミュレーションスイッチ出力	**動作モード** パラメータで**スイッチ出力** オプションが選択されていること。	スイッチ出力のシミュレーションをオン、オフします。	▪ オフ ▪ オン
ステータス切り替え	**シミュレーションスイッチ出力** パラメータ (→ 🗎 84) **シミュレーションスイッチ出力 1～n** パラメータ **シミュレーションスイッチ出力 1～n** パラメータ で**オン** オプションが選択されていること。	ステータス出力をシミュレーションするためのステータスを選択します。	▪ オープン ▪ クローズ
機器アラームのシミュレーション	–	デバイスアラームのシミュレーションをオン、オフします。	▪ オフ ▪ オン
診断イベントの種類	–	診断イベントカテゴリを選択。	▪ センサ ▪ エレクトロニクス ▪ 設定 ▪ プロセス
診断イベントのシミュレーション	–		▪ オフ ▪ 診断イベント選択リスト（選択したカテゴリに応じて）

10.8 不正アクセスからの設定の保護

以下のオプションにより、設定後に意図せずに変更されることがないよう機器設定を保護することが可能です。
- アクセスコードによる書き込み保護
- 書き込み保護スイッチによる書き込み保護
- キーパッドロックによる書き込み保護 → 🗎 48
- FOUNDATION Fieldbus：ブロック操作による書き込み保護 → 🗎 87

10.8.1 アクセスコードによる書き込み保護

ユーザー固有のアクセスコードは以下の効果をもたらします。
- 機器設定用パラメータは書き込み保護となり、現場操作を介してその値を変更することはできなくなります。
- ウェブブラウザを介した機器アクセスを防止し、機器設定用パラメータを保護します。

現場表示器によるアクセスコードの設定

1. **アクセスコード入力** パラメータに移動します。
2. アクセスコードとして数字、英字、特殊文字から成る最大 16 桁の文字列を設定します。

3. 再度アクセスコードをに入力して、コードを確定します。
   ↳ すべての書き込み保護パラメータの前に、🔒 シンボルが表示されます。

ナビゲーション、編集画面で 10 分以上キーを押さなかった場合、機器は自動的に書き込み保護パラメータを再度ロックします。ナビゲーション、編集画面から操作画面表示モードに戻すと、機器は自動的に書き込み保護パラメータを 60 秒 後にロックします。

- アクセスコードを使用してパラメータ書き込み保護を有効にした場合は、無効にする場合も必ずアクセスコードが必要です→ 📄 48。
- 現在、現場表示器を介してログインしているユーザーの役割は、→ 📄 48 **アクセスステータス表示** パラメータに表示されます。ナビゲーションパス：操作 → アクセスステータス表示

現場表示器で随時変更可能なパラメータ

測定に影響を及ぼさない特定のパラメータは、現場表示器によるパラメータ書き込み保護から除外されます。ユーザー固有のアクセスコードにもかかわらず、これは、他のパラメータがロックされている場合も常に変更可能です。

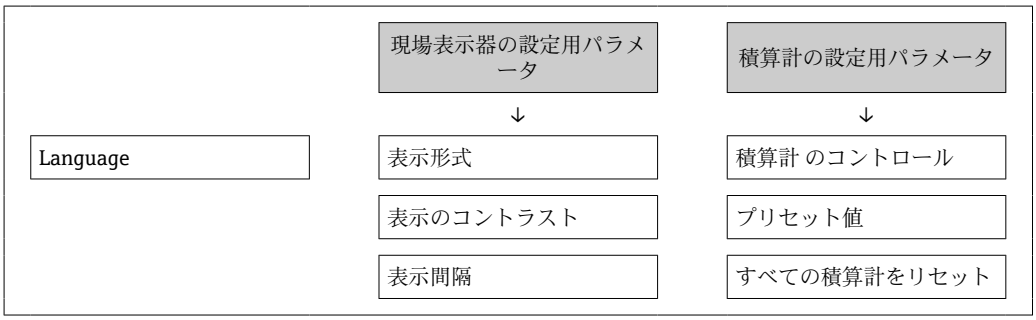

10.8.2　書き込み保護スイッチによる書き込み保護

ユーザー固有のアクセスコードによるパラメータ書き込み保護とは異なり、これは、すべての操作メニュー（**「表示のコントラスト」パラメータ**用以外）の書き込みアクセス権をロックします。

これにより、パラメータ値は読み取り専用となり、編集はできなくなります（**「表示のコントラスト」パラメータ**以外）。
- 現場表示器を介して
- FOUNDATION フィールドバス経由

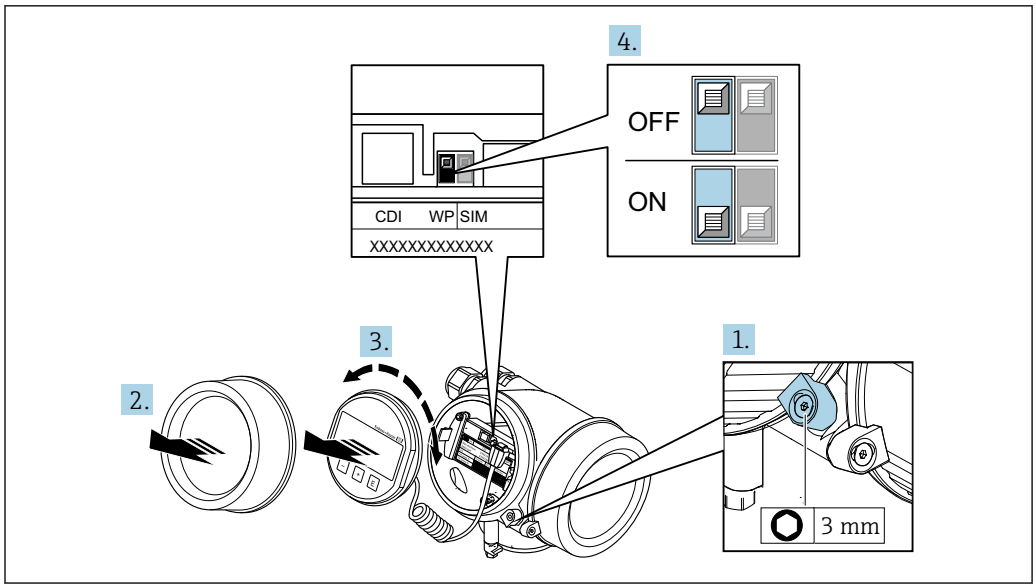

A0032241

1. 固定クランプを緩めます。
2. 表示部のカバーを外します。
3. 表示モジュールを慎重に回転させて引き抜きます。書き込み保護スイッチにアクセスしやすくするため、表示モジュールを電子部コンパートメントの縁に差し込みます。
   ↳ 表示モジュールを電子部コンパートメントの縁に差し込みます。

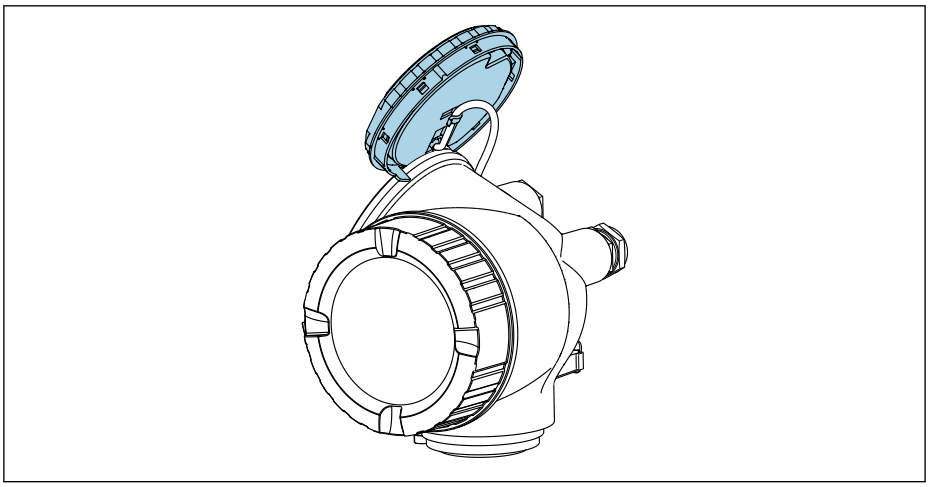

A0032236

4. メイン電子モジュールの書き込み保護スイッチ（WP）を **ON** 位置に設定すると、ハードウェア書き込み保護が有効になります。メイン電子モジュールの書き込み保護スイッチ（WP）を **OFF** 位置（初期設定）に設定すると、ハードウェア書き込み保護が無効になります。
   ↳ ハードウェア書き込み保護が有効な場合：**ハードウェア書き込みロック** オプション が **ロック状態** パラメータ → 🗎 91 に表示されます。さらに、現場表示器の操作画面表示のヘッダーとナビゲーション画面のパラメータの前に 🔒 シンボルが表示されます。

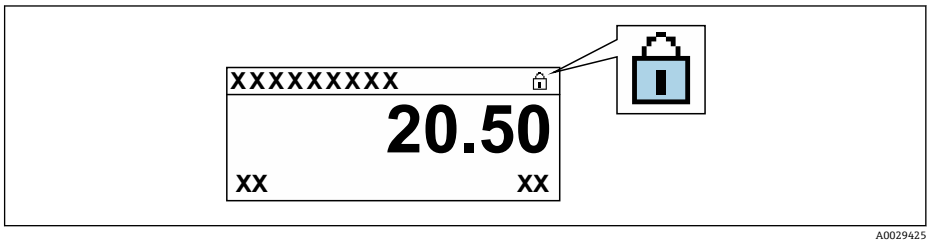

A0029425

   ハードウェア書き込み保護が無効な場合：**ロック状態** パラメータ → 🗎 91 には何も表示されません。現場表示器の操作画面表示のヘッダーとナビゲーション画面のパラメータの前に表示されていた 🔒 シンボルは消えます。

5. ハウジングとメイン電子モジュール間の隙間にケーブルを収納し、表示モジュールを必要な向きで電子部コンパートメントにかみ合うまで差し込みます。
6. 変換器を再度取り付ける場合は、取り外しと逆の手順を実施してください。

10.8.3 ブロック操作による書き込み保護

ブロック操作によるロック：
- ブロック：**DISPLAY（TRDDISP）**、パラメータ：**アクセスコード設定**
- ブロック：**EXPERT_CONFIG（TRDEXP）**、パラメータ：**アクセスコード入力**

10.9 FOUNDATION フィールドバスを介した機器の設定

10.9.1 ブロック設定

準備

準備のためには、正しい Cff およびデバイス記述（DD）ファイルが必要です。

1. 機器の電源をオンにします。
2. **DEVICE_ID** をメモします。
3. 設定プログラムを開きます。
4. Cff と機器説明ファイルをホストシステムまたは設定プログラムにロードします。
5. **DEVICE_ID** を使用して機器を識別します。
6. **Pd-tag/ FF_PD_TAG** パラメータを使用してタグ名を機器に割り当てます。

リソースブロックの設定

1. リソースブロックを開きます。
2. 機器操作のロックを無効にします。
3. ブロック名を変更します（任意）。初期設定：RS-xxxxxxxxxxx（RB2）
4. **識別タグの説明/ TAG_DESC** パラメータを使用して説明をブロックに割り当てます。
5. 必要に応じて、その他のパラメータを変更します。

変換器ブロックの設定

測定モジュールと表示モジュールは、トランスデューサブロックを使用して設定します。

基本的な手順はすべてのトランスデューサブロックで同じです。

1. 特定のトランスデューサブロックを開きます。
2. ブロック名を変更します（任意）。
3. **ブロックモード/MODE_BLK** パラメータの **TARGET** 要素を使用してブロックモードを **OOS** に設定します。
4. 測定作業に応じて機器を設定します。
5. **ブロックモード/MODE_BLK** パラメータの **TARGET** 要素を使用してブロックモードを **Auto** に設定します。

機器のスムーズな動作を保証するためには、ブロックモードを **Auto** に設定する必要があります。

アナログ入力ブロックの設定

1. アナログ入力ブロックを開きます。
2. ブロック名を変更します（任意）。
3. **ブロックモード/MODE_BLK** パラメータの **TARGET** 要素を使用してブロックモードを **OOS** に設定します。
4. **チャンネル/CHANNEL** パラメータを使用して、アナログ入力ブロックの入力値として使用する必要があるプロセス変数を選択します。

5. **トランスデューサスケール/XD_SCALE** パラメータを使用して、プロセス変数の単位とブロック入力レンジを選択します。選択した単位は選択したプロセス変数に適合しなければなりません。プロセス変数と単位が適合していない場合、**ブロックエラー/ BLOCK_ERR** パラメータがブロック設定エラーを報告し、ブロックモードを **Auto** に設定できません。
6. **リニアライゼーション方式/L_TYPE** パラメータを使用して、入力変数のリニアライゼーション方式を選択します（初期設定：**Direct**）。**Direct** リニアライゼーションモードの場合は、**トランスデューサスケール/XD_SCALE** と**出力スケール/ OUT_SCALE** パラメータの設定が同じでなければなりません。値と単位が適合していない場合、**ブロックエラー/ BLOCK_ERR** パラメータがブロック設定エラーを報告し、ブロックモードを **Auto** に設定できません。
7. **上限アラーム/ HI_HI_LIM**、**上限早期警告/HI_LIM**、**下限アラーム/ LO_LO_LIM** および**下限早期警告/LO_LIM** の各パラメータを使用して、アラームと重要なアラームメッセージを入力します。入力するリミット値は、**出力スケール/ OUT_SCALE** パラメータで指定された範囲内である必要があります。
8. **上限アラームの優先度/HI_HI_PRI**、**上限早期警告の優先度/HI_PRI**、**下限アラームの優先度/LO_LO_PRI** および**下限早期警告の優先度/LO_PRI** の各パラメータを使用して、アラームの優先度を設定します。フィールドホストシステムへの報告は、アラームの優先度が 2 を上回る場合にのみ行われます。
9. **ブロックモード/MODE_BLK** パラメータの **TARGET** 要素を使用してブロックモードを **Auto** に設定します。これには、リソースブロックも **Auto** ブロックモードに設定する必要があります。

追加設定

1. 機能ブロックと出力ブロックを関連付けます。
2. 有効な LAS を指定した後、すべてのデータとパラメータをフィールド機器にダウンロードします。

10.9.2 アナログ入力ブロックの測定値のスケーリング

アナログ入力ブロックで **L_TYPE = Indirect** リニアライゼーション方式が選択されている場合は、測定値のスケーリングが可能です。入力レンジは **XD_SCALE** の **EU_0** および **EU_100** 要素によって定義されます。入力レンジは、**OUT_SCALE** の同じく **EU_0** および **EU_100** 要素で定義された出力レンジに対して線形的にマッピングされます。

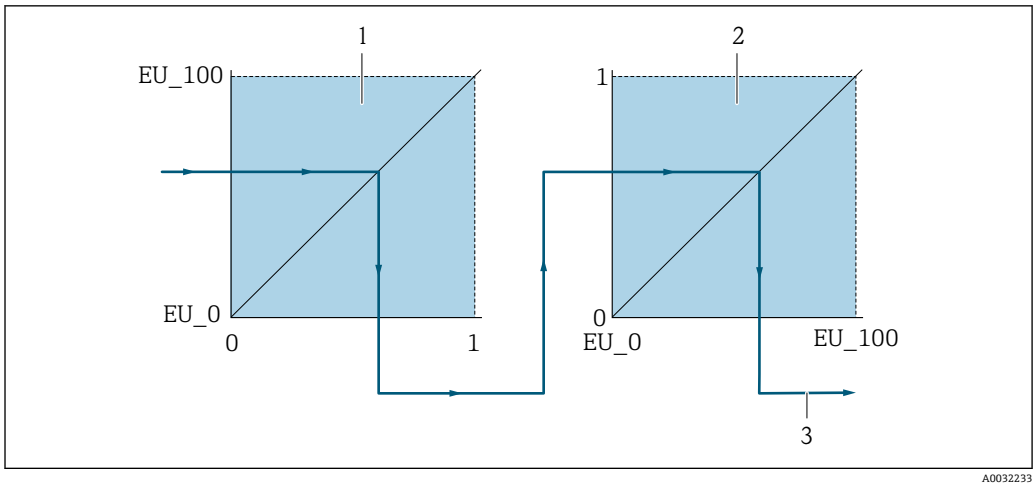

17 アナログ入力ブロックの測定値のスケーリング

1 XD_SCALE
2 OUT_SCALE
2 OUT_VALUE

- **L_TYPE** パラメータで **Direct** モードを選択した場合、**XD_SCALE** と **OUT_SCALE** の値と単位を変更することはできません。
- **L_TYPE**、**XD_SCALE**、および **OUT_SCALE** の各パラメータは **OOS** ブロックモードでのみ変更できます。

11 操作

11.1 機器ロック状態の読取り

ロック状態 パラメータを使用して、現在有効な書き込み保護のタイプを確認することができます。

ナビゲーション
「操作」 メニュー → ロック状態

「ロック状態」 パラメータの機能範囲

選択項目	説明
なし	**「アクセスステータス表示」パラメータ**に表示されるアクセスステータスが適用されます → 📄 48。現場表示器にのみ表示されます。
ハードウェア書き込みロック	メイン電子モジュールのハードウェア書き込みロック用 DIP スイッチが有効になっています。これにより、パラメータへの書き込みアクセスを防ぐことができます。
一時ロック	機器の内部処理により（例：データのアップロード/ダウンロード、リセット）、一時的にパラメータへの書き込みアクセスがブロックされます。内部処理が完了すると、再びパラメータを変更することが可能です。

11.2 操作言語の設定

詳細情報：
- 操作言語の設定 → 📄 58
- 機器が対応する操作言語の情報 → 📄 155

11.3 表示部の設定

詳細情報：
- 現場表示器の基本設定 → 📄 64
- 現場表示器の高度な設定 → 📄 78

11.4 測定値の読み取り

測定値 サブメニューを使用して、すべての測定値を読み取ることが可能です。

11.4.1 プロセス変数

プロセス変数 サブメニューには、各プロセス変数の現在の測定値を表示させるために必要なパラメータがすべて含まれています。

ナビゲーション
「診断」 メニュー → 測定値 → プロセス変数

▶ プロセス変数	
質量流量	→ 📄 92
体積流量	→ 📄 92

基準体積流量	→ 🗎 92
密度	→ 🗎 92
基準密度	→ 🗎 92
温度	→ 🗎 92

パラメータ概要（簡単な説明付き）

パラメータ	説明	ユーザーインターフェイス
質量流量	現在測定されている質量流量を表示します。 依存関係 単位は**質量流量単位** パラメータの設定が用いられます。	符号付き浮動小数点数
体積流量	現在測定されている体積流量を表示します。 依存関係 単位は**体積流量単位** パラメータの設定が用いられます。	符号付き浮動小数点数
基準体積流量	現在計算されている基準体積流量を表示します。 依存関係 単位は**基準体積流量単位** パラメータの設定が用いられます。	符号付き浮動小数点数
密度	現在の密度または比密度の測定値を表示します。 依存関係 単位は**密度単位** パラメータの設定が用いられます。	正の浮動小数点数
基準密度	基準温度での密度を表示します。 依存関係 単位は**基準密度単位** パラメータの設定が用いられます。	正の浮動小数点数
温度	現在の測定温度を表示します。 依存関係 単位は**温度の単位** パラメータの設定が用いられます。	正の浮動小数点数

11.4.2 「積算計」サブメニュー

積算計 サブメニューには、各積算計の現在の測定値を表示させるために必要なパラメータがすべて含まれています。

ナビゲーション
「診断」 メニュー → 測定値 → 積算計

▶ **積算計**	
積算計の値 1～n	→ 🗎 93
積算計オーバーフロー 1～n	→ 🗎 93

パラメータ概要（簡単な説明付き）

パラメータ	必須条件	説明	ユーザーインターフェイス
積算計の値 1～n	**プロセス変数の割り当て** パラメータ (→ 🗎 77)**積算計 1～n** サブメニューで以下の選択項目のいずれかが選択されていること。 ▪ 体積流量 ▪ 質量流量 ▪ 基準体積流量	現在の積算計カウンタ値を表示。	符号付き浮動小数点数
積算計オーバーフロー 1～n	**プロセス変数の割り当て** パラメータ (→ 🗎 77)**積算計 1～n** サブメニューで以下の選択項目のいずれかが選択されていること。 ▪ 体積流量 ▪ 質量流量 ▪ 基準体積流量	現在の積算計オーバーフローを表示。	符号の付いた整数

11.4.3 出力値

出力値 サブメニューには、各出力の現在の測定値を表示させるために必要なパラメータがすべて含まれています。

ナビゲーション
「診断」 メニュー → 測定値 → 出力値

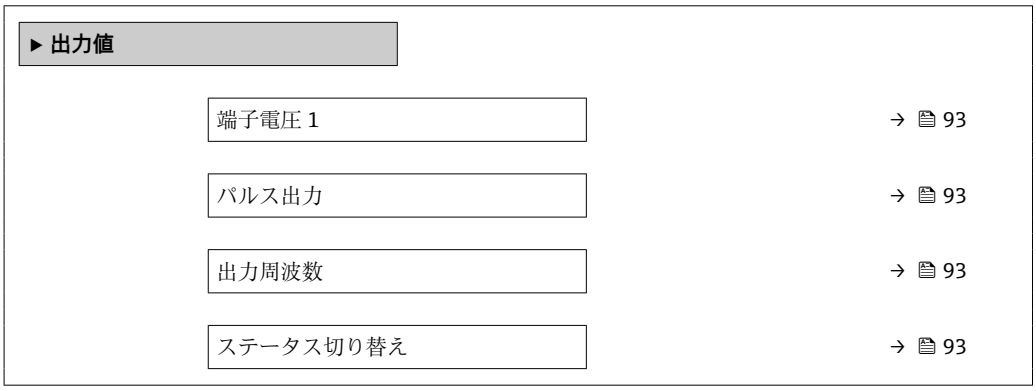

パラメータ概要（簡単な説明付き）

パラメータ	必須条件	説明	ユーザーインターフェイス
端子電圧 1	–	出力に印加されている現在の端子電圧を表示します。	0.0～50.0 V
パルス出力	**動作モード** パラメータで**パルス** オプションが選択されていること。	現在出力されているパルス周波数を表示。	正の浮動小数点数
出力周波数	**動作モード** パラメータで**周波数** オプションが選択されていること。	周波数出力の現在測定されている値を表示。	0～1250 Hz
ステータス切り替え	**動作モード** パラメータで**スイッチ出力** オプションが選択されていること。	現在のスイッチ出力ステータスを表示。	▪ オープン ▪ クローズ

11.5 プロセス条件への機器の適合

プロセス条件に適合させるために、以下の機能があります。
- **設定** メニュー (→ 📄 58) を使用した基本設定
- **高度な設定** サブメニュー (→ 📄 68)を使用した高度な設定

11.6 積算計リセットの実行

操作 サブメニュー で積算計をリセット：
- 積算計 のコントロール
- すべての積算計をリセット

ナビゲーション
「操作」 メニュー → 積算計の処理

▶ 積算計の処理	
積算計 1～n のコントロール	→ 📄 94
プリセット値 1～n	→ 📄 94
すべての積算計をリセット	→ 📄 94

パラメータ概要（簡単な説明付き）

パラメータ	必須条件	説明	選択 / ユーザー入力	工場出荷時設定
積算計 1～n のコントロール	**プロセス変数の割り当て** パラメータ (→ 📄 77)**積算計 1～n** サブメニュー で以下の選択項目のいずれかが選択されていること。 ▪ 体積流量 ▪ 質量流量 ▪ 基準体積流量	積算計の値をコントロール。	▪ 積算開始 ▪ リセット + ホールド ▪ プリセット + ホールド ▪ リセット + 積算開始 ▪ プリセット + 積算開始	–
プリセット値 1～n	**プロセス変数の割り当て** パラメータ (→ 📄 77)**積算計 1～n** サブメニュー で以下の選択項目のいずれかが選択されていること。 ▪ 体積流量 ▪ 質量流量 ▪ 基準体積流量	積算計の開始値を指定。 依存関係 ℹ 選択したプロセス変数の単位は、積算計に対して **積算計の単位** パラメータ (→ 📄 77) で設定します。	符号付き浮動小数点数	国に応じて異なります： ▪ 0 l ▪ 0 gal (us)
すべての積算計をリセット	–	すべての積算計を 0 にリセットして積算の開始。	▪ キャンセル ▪ リセット + 積算開始	–

11.6.1 「積算計 のコントロール」 パラメータの機能範囲

オプション	説明
積算開始	積算計が開始するか、または動作を続けます。
リセット + ホールド	積算処理が停止し、積算計が 0 にリセットされます。
プリセット + ホールド	積算処理が停止し、積算計が **プリセット値** パラメータ から定義された開始値に設定されます。

オプション	説明
リセット + 積算開始	積算計が 0 にリセットされ、積算処理が再開します。
プリセット + 積算開始	積算計が **プリセット値** パラメータ から定義した開始値に設定され、積算処理が再開します。

11.6.2 「すべての積算計をリセット」 パラメータの機能範囲

オプション	説明
キャンセル	何も実行せずにこのパラメータを終了します。
リセット + 積算開始	すべての積算計を 0 にリセットし、積算処理を再開します。それ以前に積算した流量値は消去されます。

11.7 データのログの表示

データのログ サブメニューを表示するには、機器の**拡張 HistoROM** アプリケーションパッケージを有効にする必要があります（注文オプション）。これには、測定値履歴に関するすべてのパラメータが含まれています。

データロギングは以下を介しても使用可能：
- プラントアセットマネジメントツール FieldCare → 📄 51
- ウェブブラウザ

機能範囲
- 合計 1000 個の測定値を保存できます。
- 4 つのロギングチャンネル
- データのロギングの時間間隔は調整可能です。
- 各ロギングチャンネルの測定値トレンドをチャート形式で表示します。

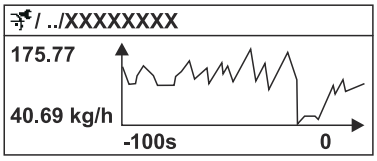

A0016357

18　測定値トレンドのチャート

- x 軸：選択されたチャンネル数に応じて 250～1000 個のプロセス変数の測定値を示します。
- y 軸：常に測定中の値に合わせて、大体の測定値スパンを示します。

ロギングの時間間隔の長さ、またはチャンネルのプロセス変数の割り当てを変更すると、データのログ内容は削除されます。

ナビゲーション
「診断」 メニュー → データのログ

▶ データのログ

チャンネル 1...4 の割り当て	→ 📄 96
ロギングの時間間隔	→ 📄 96
すべてのログをリセット	→ 📄 96

Data logging	→ 🗎 96
Logging delay	→ 🗎 96
Data logging control	→ 🗎 96
Data logging status	→ 🗎 96
Entire logging duration	→ 🗎 96

パラメータ概要（簡単な説明付き）

パラメータ	必須条件	説明	選択 / ユーザー入力 / ユーザーインターフェイス
チャンネル 1～n の割り当て	**拡張 HistoROM** アプリケーションパッケージが使用できます。	ロギングチャンネルにプロセス変数を割り当てます。	▪ オフ ▪ 質量流量 ▪ 体積流量 ▪ 基準体積流量 ▪ 密度 ▪ 基準密度 ▪ 温度 ▪ 保護容器の温度 ▪ 電気部内温度 ▪ 振動周波数 ▪ 振動振幅 ▪ 振動ダンピング ▪ 信号の非対称性
ロギングの時間間隔	**拡張 HistoROM** アプリケーションパッケージが使用できます。	データのロギングの時間間隔は設定します。この値は、メモリ内の個々のデータポイント間の時間間隔を決定します。	1.0～3 600.0 秒
すべてのログをリセット	**拡張 HistoROM** アプリケーションパッケージが使用できます。	すべてのログデータを削除します。	▪ キャンセル ▪ データ削除
データロギング	–	データロギングの方法を選択します。	▪ 上書きする ▪ 上書きしない
ロギングの遅延	**Data logging** パラメータで **Not overwriting** オプションが選択されていること。	測定値ロギングの遅延時間を入力します。	0～999 h
データロギングのコントロール	**Data logging** パラメータで **Not overwriting** オプションが選択されていること。	測定値ロギングを開始または停止します。	▪ なし ▪ 削除 + スタート ▪ 停止
データロギングステータス	**Data logging** パラメータで **Not overwriting** オプションが選択されていること。	測定値ロギングステータスを表示します。	▪ 完了 ▪ 遅延が有効 ▪ アクティブ ▪ 停止
全ロギング期間	**Data logging** パラメータで **Not overwriting** オプションが選択されていること。	全ロギング期間を表示します。	正の浮動小数点数

12　診断およびトラブルシューティング

12.1　一般トラブルシューティング

現場表示器用

エラー	可能性のある原因	解決方法
現場表示器が暗く、出力信号がない	電源電圧が銘板に明記された値と異なる	正しい電源電圧を印加する → 🗎 30。
現場表示器が暗く、出力信号がない	電源電圧の極性が正しくない	極性を正す。
現場表示器が暗く、出力信号がない	接続ケーブルと端子の接続が確立されない	ケーブルの接続を確認し、必要に応じて修正する。
現場表示器が暗く、出力信号がない	端子が I/O 電子モジュールに正しく差し込まれていない	端子を確認する。
現場表示器が暗く、出力信号がない	I/O 電子モジュールの故障	スペアパーツを注文する → 🗎 132。
現場表示器が暗いが、信号出力は有効な範囲内にある	表示部の設定が明るすぎる/暗すぎる	▪ ⊞ + E を同時に押して、表示を明るくする。 ▪ ⊟ + E を同時に押して、表示を暗くする。
現場表示器が暗いが、信号出力は有効な範囲内にある	表示モジュールのケーブルが正しく差し込まれていない	メイン電子モジュールおよび表示モジュールにプラグを正しく挿入する。
現場表示器が暗いが、信号出力は有効な範囲内にある	表示モジュールの故障	スペアパーツを注文する → 🗎 132。
現場表示器のバックライトが赤い	診断動作が「アラーム」の診断イベントが発生している	対策を講じる。
現場表示器のテキストが外国語で表示され、理解できない	操作言語の設定が正しくない	1. ⊟ + ⊞ を 2 秒 押す（「ホーム画面」）。 2. E を押す。 3. **Display language** パラメータ (→ 🗎 80) で必要な言語を設定する。
現場表示器のメッセージ： 「通信エラー」 「電子モジュールの確認」	表示モジュールと電子モジュール間の通信が中断された	▪ メイン電子モジュールと表示モジュール間のケーブルとコネクタを確認する。 ▪ スペアパーツを注文する → 🗎 132。

出力信号用

エラー	可能性のある原因	解決方法
信号出力が有効な範囲を超えている	メイン電子モジュールの故障	スペアパーツを注文する → 🗎 132。
現場表示器に正しい値が表示されるが、信号出力が正しくない（有効な範囲内にはある）	設定エラー	パラメータ設定を確認し、修正する。
機器測定が正しくない	設定エラーまたは機器が用途範囲外で使用されている	1. 正しいパラメータ設定を確認する。 2. 「技術データ」に明記されたリミット値に従う。

アクセス用

エラー	可能性のある原因	解決方法
パラメータへの書き込みアクセス権がない	ハードウェア書き込み保護が有効	メイン電子モジュールの書き込み保護スイッチを **OFF** 位置に設定する。 → 🗎 85.
パラメータへの書き込みアクセス権がない	現在のユーザーの役割ではアクセス権が制限されている	1. ユーザーの役割を確認する → 🗎 48。 2. 正しいユーザー固有のアクセスコードを入力する→ 🗎 48。
サービスインターフェイス経由の通信が確立されない	PC の USB インターフェイスの設定が正しくない、またはドライバが正しくインストールされていない	Commubox の関連資料を参照する。 FXA291：技術仕様書 TI00405C

12.2 現場表示器の診断情報

12.2.1 診断メッセージ

機器の自己監視システムで検出されたエラーが、操作画面表示と交互に診断メッセージとして表示されます。

アラーム状態の操作画面表示	診断メッセージ

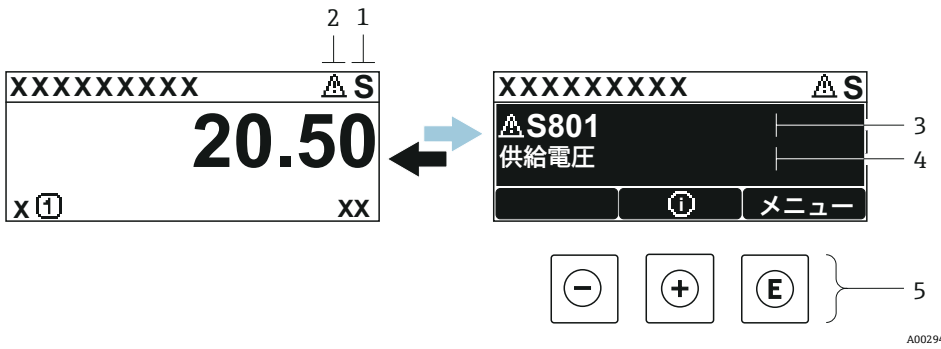

1 ステータス信号
2 診断時の動作
3 診断動作と診断コード
4 ショートテキスト
5 操作部

2 つまたはそれ以上の診断イベントが同時に発生している場合は、最優先に処理する必要のある診断イベントのメッセージのみが示されます。

発生したその他の診断イベントは **診断** メニュー に表示されます。
- パラメータを使用
- サブメニューを使用 → 126

ステータス信号

ステータス信号は、診断情報（診断イベント）の原因を分類することにより、機器の状態および信頼性に関する情報を提供します。

ステータス信号は VDI/VDE 2650 および NAMUR 推奨基準 NE 107 に準拠して分類されます。F = 故障、C = 機能チェック、S = 仕様範囲外、M = メンテナンスが必要

シンボル	意味
F	**エラー** 機器エラーが発生。測定値は無効。
C	**機能チェック** 機器はサービスモード（例：シミュレーション中）
S	**仕様範囲外** 機器は作動中： 技術仕様の範囲外（例：許容プロセス温度の範囲外）
M	**メンテナンスが必要** メンテナンスが必要。測定値は依然として有効。

診断動作

シンボル	意味
⊗	**アラーム** ▪ 測定が中断します。 ▪ 信号出力と積算計が設定されたアラーム状態になります。 ▪ 診断メッセージが生成されます。 ▪ タッチコントロール付き現場表示器：バックライトが赤に変わります。
⚠	**警告** 測定が再開します。信号出力と積算計は影響を受けません。診断メッセージが生成されます。

診断情報

診断情報を使用してエラーを特定することが可能です。ショートテキストにより、エラーに関する情報が提供されます。さらに、診断動作に対応するシンボルが現場表示器の診断情報の前に表示されます。

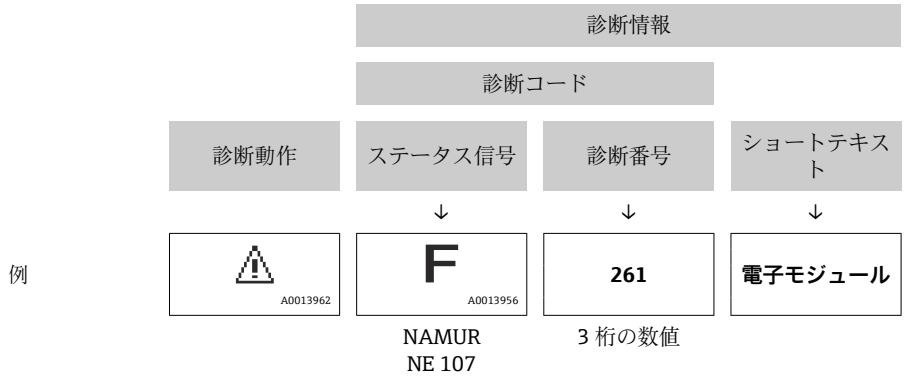

操作部

キー	意味
⊕	**+ キー** メニュー、サブメニュー内 対策情報に関するメッセージを開きます。
Ⓔ	**Enter キー** メニュー、サブメニュー内 操作メニューを開きます。

12.2.2　対処法の呼び出し

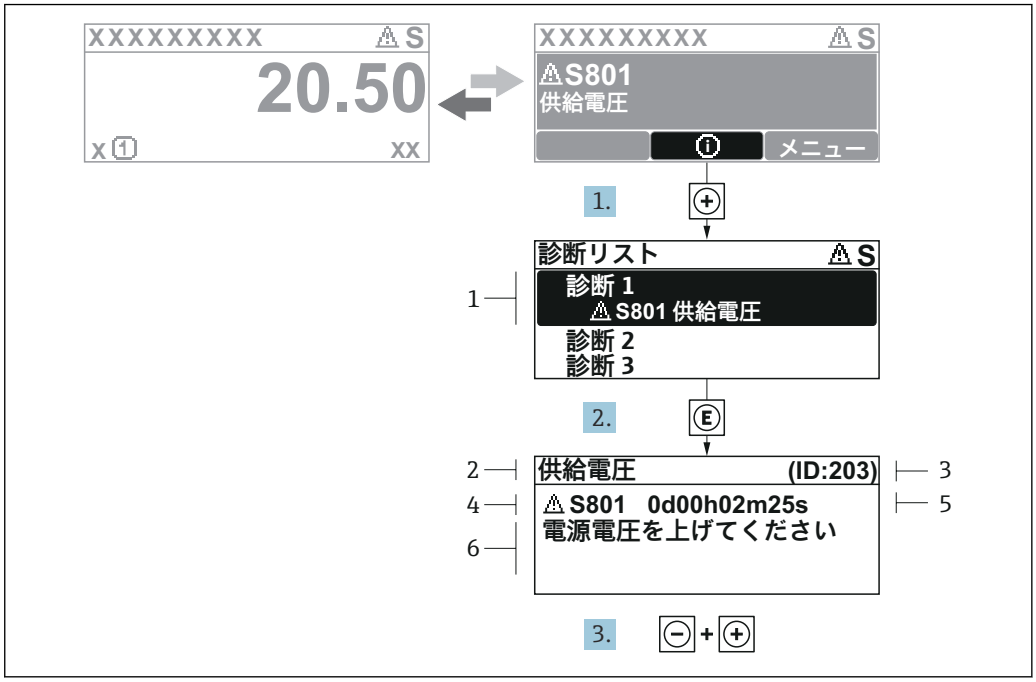

19　対処法のメッセージ

1　診断情報
2　ショートテキスト
3　サービス ID
4　診断動作と診断コード
5　イベントの発生時間
6　対処法

診断メッセージを表示します。

1. ⊞ を押します（① シンボル）。
   ↳ **診断リスト** サブメニュー が開きます。
2. ⊞ または ⊟ を使用して必要な診断イベントを選択し、 Ⓔ を押します。
   ↳ 選択した診断イベントの対処法に関するメッセージが開きます。
3. ⊟ + ⊞ を同時に押します。
   ↳ 対処法に関するメッセージが閉じます。

診断 メニュー 内の診断イベントの入力項目に移動します（例：**診断リスト** サブメニュー または **前回の診断結果** パラメータ）。

1. Ⓔ を押します。
   ↳ 選択した診断イベントの対処法に関するメッセージが開きます。
2. ⊟ + ⊞ を同時に押します。
   ↳ 対処法に関するメッセージが閉じます。

12.3　FieldCare または DeviceCare の診断情報

12.3.1　診断オプション

機器が検知したエラーは、接続が確立されると操作ツールのホームページに表示されます。

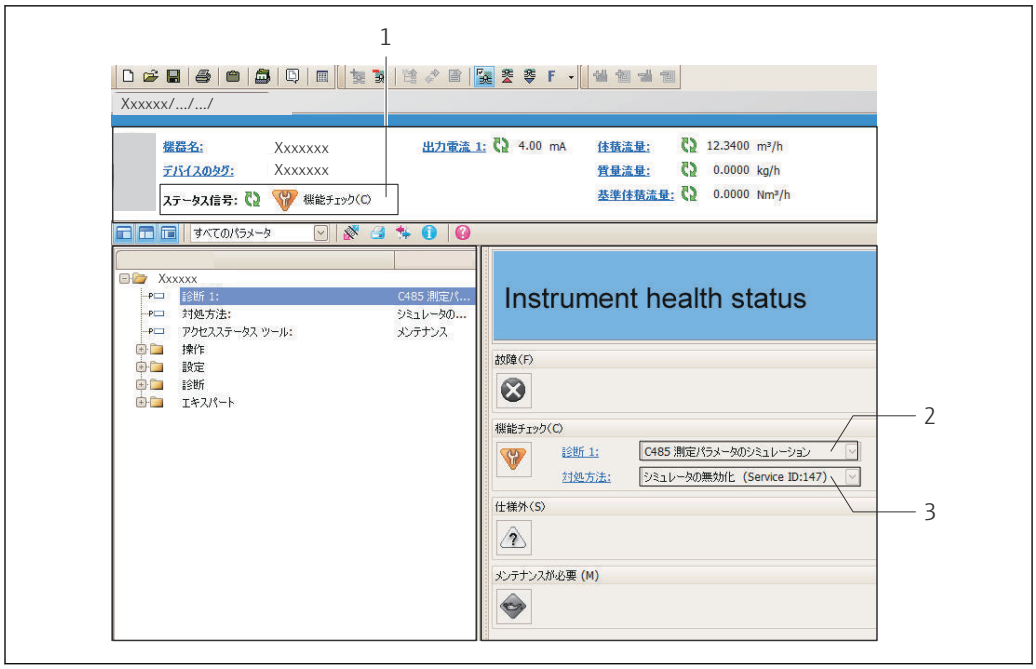

A0021799-JA

1　ステータスエリアとステータス信号→ 📄 99
2　診断情報→ 📄 100
3　サービス ID による対策情報

また、発生した診断イベントは **診断** メニュー に表示されます。
- パラメータを使用
- サブメニューを使用 → 📄 126

ステータス信号

ステータス信号は、診断情報（診断イベント）の原因を分類することにより、機器の状態および信頼性に関する情報を提供します。

シンボル	意味
⊗	**エラー** 機器エラーが発生。測定値は無効。
	機能チェック 機器はサービスモード（例：シミュレーション中）
⚠	**仕様範囲外** 機器は作動中： 技術仕様の範囲外（例：許容プロセス温度の範囲外）
	メンテナンスが必要 メンテナンスが必要。測定値は依然として有効。

ステータス信号は VDI/VDE 2650 および NAMUR 推奨 NE 107 に準拠して分類されます。

診断情報

診断情報を使用してエラーを特定することが可能です。ショートテキストにより、エラーに関する情報が提供されます。さらに、診断動作に対応するシンボルが現場表示器の診断情報の前に表示されます。

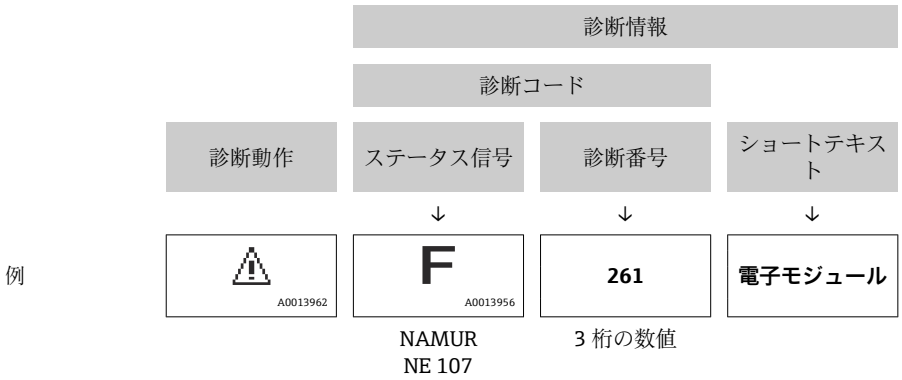

12.3.2　対策情報の呼び出し

問題を迅速に是正できるよう、各診断イベントに対して対策情報が提供されます。

- ホームページ上
  対策情報は、診断情報の下の別個フィールドに表示されます。
- **診断** メニュー 内
  対策情報はユーザーインターフェイスの作業エリアに呼び出すことが可能です。

診断 メニュー に移動します。

1. 必要なパラメータを呼び出します。
2. 作業エリアの右側で、パラメータの上にマウスポインタを移動させます。
   ↳ 診断イベントに対する対策情報のヒントが表示されます。

12.4　診断情報の適合

12.4.1　診断動作の適合

診断情報の各項目には、工場出荷時に特定の診断動作が割り当てられています。特定の診断情報については、ユーザーがこの割り当てを**診断 j 時の動作** サブメニューで変更できます。

エキスパート → システム → 診断イベントの処理 → 診断 j 時の動作

20　現場表示器の表示例

診断番号に診断動作として次の選択項目を割り当てることが可能です。

オプション	説明
アラーム	機器が測定を停止します。信号出力と積算計が設定されたアラーム状態になります。診断メッセージが生成されます。 タッチコントロール付き現場表示器：バックライトが赤に変わります。
警告	機器は測定を継続します。信号出力と積算計は影響を受けません。診断メッセージが生成されます。

オプション	説明
ログブック入力のみ	機器は測定を継続します。診断メッセージは**イベントログブック** サブメニュー（**イベントリスト** サブメニュー）に表示されるだけで、操作画面表示と交互に表示されることはありません。
オフ	診断イベントは無視され、診断メッセージの生成または入力は行なわれません。

12.4.2　ステータス信号の適合

診断情報の各項目には、工場出荷時に特定のステータス信号が割り当てられています。特定の診断情報については、ユーザーがこの割り当てを**診断イベントの種類** サブメニューで変更できます。

エキスパート → 通信 → 診断イベントの種類

使用可能なステータス信号

FOUNDATION フィールドバス仕様（FF912）、NAMUR NE107 に基づく設定

シンボル	意味
F A0013956	**エラー** 機器エラーが発生。測定値は無効。
C A0013959	**機能チェック** 機器はサービスモード（例：シミュレーション中）
S A0013958	**仕様範囲外** 機器は作動中： ▪ 技術仕様の範囲外（例：許容プロセス温度の範囲外） ▪ ユーザーが実施した設定の範囲外（例：**20mA の値**の最大流量）
M A0013957	**メンテナンスが必要** メンテナンスが必要。測定値は依然として有効。

FF912 に基づく診断情報の設定を有効化

互換性の理由から、FOUNDATION フィールドバス仕様 FF912 に基づく診断情報の設定は、機器の工場出荷時には有効になっていません。

FOUNDATION フィールドバス仕様 FF912 に基づく診断情報の設定を有効化

1. Resource block を開きます。
2. **Feature Selection** パラメータ で、**Multi-bit Alarm (Bit-Alarm) Support** オプションを選択します。
   ↳ FOUNDATION フィールドバス仕様 FF912 に基づいて診断情報を設定することが可能です。

診断情報のグループ化

診断情報は、さまざまなグループに割り当てられます。グループは、診断イベントの重み付け（重要度）によって異なります。
- 最高の重み付け
- 高い重み付け
- 低い重み付け

診断情報の割当て（初期設定）

以下の表は、診断情報の工場出荷時の割当てを示しています。

診断情報の個々の範囲を、別のステータス信号に割り当てることが可能です → 🗎 105。

一部の診断情報は、その範囲に関係なく、個別に割り当てることができます → 🗎 106。

全診断情報の概要および説明 → 🗎 107

重み付け	ステータス信号（初期設定）	割当て	診断情報範囲
最高	故障（F）	センサ	F000～199
		電子機器部	F200～399
		設定	F400～700
		プロセス	F800～999

重み付け	ステータス信号（初期設定）	割当て	診断情報範囲
高	機能チェック（C）	センサ	C000～199
		電子機器部	C200～399
		設定	C400～700
		プロセス	C800～999

重み付け	ステータス信号（初期設定）	割当て	診断情報範囲
低	仕様外（S）	センサ	S000～199
		電子機器部	S200～399
		設定	S400～700
		プロセス	S800～999

重み付け	ステータス信号（初期設定）	割当て	診断情報範囲
低	メンテナンスが必要（M）	センサ	M000～199
		電子機器部	M200～399
		設定	M400～700
		プロセス	M800～999

診断情報の割当ての変更

診断情報の個々の範囲を、別のステータス信号に割り当てることが可能です。これは関連するパラメータのビットを変更することによって行われます。ビットの変更は常に診断情報の全範囲に適用されます。

一部の診断情報は、その範囲に関係なく、個別に割り当てることができます → 106。

各ステータス信号には、リソースブロック内にパラメータがあり、これにより、どの診断イベントでステータス信号を送信するか定義することが可能です。
- 故障（F）：**FD_FAIL_MAP** パラメータ
- 機能チェック（C）：**FD_CHECK_MAP** パラメータ
- 仕様外（S）：**FD_OFFSPEC_MAP** パラメータ
- メンテナンスが必要（M）：**FD_MAINT_MAP** パラメータ

ステータス信号のパラメータの構造および割当て（初期設定）

重み付け	割当て	ビット	FD_FAIL_MAP	FD_CHECK_MAP	FD_OFFSPEC_MAP	FD_MAINT_MAP
最高	センサ	31	**1**	0	0	0
	電子機器部	30	**1**	0	0	0

重み付け	割当て	ビット	FD_FAIL_MAP	FD_CHECK_MAP	FD_OFFSPEC_MAP	FD_MAINT_MAP
	設定	29	**1**	0	0	0
	プロセス	28	**1**	0	0	0
高	センサ	27	0	**1**	0	0
	電子機器部	26	0	**1**	0	0
	設定	25	0	**1**	0	0
	プロセス	24	0	**1**	0	0
低	センサ	23	0	0	**1**	0
	電子機器部	22	0	0	**1**	0
	設定	21	0	0	**1**	0
	プロセス	20	0	0	**1**	0
低	センサ	19	0	0	0	**1**
	電子機器部	18	0	0	0	**1**
	設定	17	0	0	0	**1**
	プロセス	16	0	0	0	**1**
設定可能な範囲 → 🗎 106		15 ～ 1	0	0	0	0
予備（フィールドバス Foundation）		0	0	0	0	0

診断情報の範囲のステータス信号を変更

例：重み付けが「最高」の電子モジュールの診断情報のステータス信号を、故障（F）から機能チェック（C）に変更します。

1. リソースブロックを **OOS** ブロックモードに設定します。
2. リソースブロックの **FD_FAIL_MAP** パラメータを開きます。
3. パラメータの **30 ビット**を **0** に変更します。
4. リソースブロックの **FD_CHECK_MAP** パラメータを開きます。
5. パラメータの **26 ビット**を **1** に変更します。
   ↳ 「最高の重み付け」の電子モジュールの診断イベントが発生した場合、そのことを示す診断情報が機能チェック（C）ステータス信号とともに表示されます。
6. リソースブロックを **AUTO** ブロックモードに設定します。

注記

診断情報の範囲にステータス信号が割り当てられていません。

この範囲で診断イベントが発生した場合、ステータス信号は制御システムに送信されません。

▶ パラメータを変更する場合は、ステータス信号がすべての範囲に割り当てられているか確認してください。

FieldCare を使用する場合、ステータス信号は個別のパラメータのチェックボックスで有効化または無効化されます。

診断情報を個別にステータス信号に割当て

一部の診断情報は、その元の範囲に関係なく、個別にステータス信号に割り当てることができます。

FieldCare を使用して診断情報を個別にステータス信号に割当て

1. FieldCare ナビゲーション画面：**エキスパート** → **通信** → **フィールド診断** → **アラーム検知有効**
2. **「Configurable Area Bits 1」**～**「Configurable Area Bits 15」**フィールドの 1 つから、希望する診断情報を選択します。
3. Enter を押して確定します。
4. 希望するステータス信号（例：Offspec Map）の選択時に、これまで診断情報に割り当てられていた**「Configurable Area Bit 1」**～**「Configurable Area Bit 15」**も選択します（ステップ 2）。
5. Enter を押して確定します。
   ↳ 選択した診断情報の診断イベントが記録されます。
6. FieldCare ナビゲーション画面：**エキスパート** → **通信** → **フィールド診断** → **アラーム送信有効**
7. **「Configurable Area Bits 1」**～**「Configurable Area Bits 15」**フィールドの 1 つから、希望する診断情報を選択します。
8. Enter を押して確定します。
9. 希望するステータス信号（例：Offspec Map）の選択時に、これまで診断情報に割り当てられていた**「Configurable Area Bit 1」**～**「Configurable Area Bit 15」**も選択します（ステップ 7）。
10. Enter を押して確定します。
    ↳ 対応する診断イベントが発生した場合、選択した診断情報がバスを介して送信されます。

ステータス信号の変更は、既存の診断情報には影響しません。新しいステータス信号は、ステータス信号の変更後に、このエラーが再び発生した場合にのみ割り当てられます。

バスを介した診断情報の伝送

バスを介した伝送のための診断情報の優先順位付け

診断情報は、その優先順位が 2～15 の場合にのみバスを介して送信されます。優先順位 1 の場合、イベントは表示されますが、バスを介して送信されることはありません。優先順位 0（初期設定）の診断情報は無視されます。

各種のステータス信号に対して、個別に優先順位を変更することが可能です。そのために、リソースブロックの以下のパラメータが使用されます。
- FD_FAIL_PRI
- FD_CHECK_PRI
- FD_OFFSPEC_PRI
- FD_MAINT_PRI

特定の診断情報の抑制

バスを介した伝送中に、マスクを使用して特定のイベントを抑制することが可能です。このイベントは表示されますが、バスを介して送信されることはありません。
FieldCare **エキスパート** → **通信** → **フィールド診断** → **アラーム送信有効** に、マスクがあります。マスクは、負の選択マスクです。つまり、フィールドが選択されると、関連する診断情報はバスを介して送信されません。

12.5 診断情報の概要

機器に 1 つ以上のアプリケーションパッケージがある場合は、診断情報および関係する測定変数の数は増加します。

診断情報の一部の項目では、ステータス信号と診断動作を変更することが可能です。診断情報の変更→ 🗎 103

12.5.1 センサの診断

診断情報			修理	影響される測定変数
番号	ショートテキスト			
022	センサ温度		1. メイン電子モジュールを交換して下さい。 2. センサを交換して下さい。	▪ 密度 ▪ 質量流量 ▪ 基準密度 ▪ 基準体積流量 ▪ 温度 ▪ 体積流量
	測定変数のステータス			
	Quality	Bad		
	Quality substatus	Sensor failure		
	ステータス信号 [工場出荷時] 1)	F		
	診断動作	Alarm		

1) ステータス信号を変更できます。

診断情報			修理	影響される測定変数
番号	ショートテキスト			
046	センサの規定値を越えています		1. センサを調査してください。 2. プロセスの状態をチェックしてください。	▪ 密度 ▪ 質量流量 ▪ 基準密度 ▪ 基準体積流量 ▪ 体積流量
	測定変数のステータス [工場出荷時] 1)			
	Quality	Uncertain		
	Quality substatus	Sensor conversion not accurate		
	ステータス信号 [工場出荷時] 2)	S		
	診断動作 [工場出荷時] 3)	Warning		

1) 品質を変更できます。 これにより、測定変数の全体ステータスが変更されます。
2) ステータス信号を変更できます。
3) 診断動作を変更できます。

診断情報			修理	影響される測定変数
番号	ショートテキスト			
062	センサ接続		1. メイン電子モジュールを交換して下さい。 2. センサを交換して下さい。	▪ 質量流量 ▪ 基準体積流量 ▪ 体積流量
	測定変数のステータス			
	Quality	Bad		
	Quality substatus	Sensor failure		
	ステータス信号 [工場出荷時] 1)	F		
	診断動作	Alarm		

1) ステータス信号を変更できます。

診断情報			修理	影響される測定変数
番号	ショートテキスト			
082	データストレージ		1. メイン電子モジュールを交換して下さい。 2. センサを交換して下さい。	▪ 密度 ▪ **空検知** オプション ▪ **ローフローカットオフ** オプション ▪ 質量流量 ▪ **スイッチ出力のステータス** オプション ▪ 基準密度 ▪ 基準体積流量 ▪ 温度 ▪ 体積流量
	測定変数のステータス			
	Quality	Bad		
	Quality substatus	Sensor failure		
	ステータス信号 [工場出荷時] [1]	F		
	診断動作	Alarm		

1)　ステータス信号を変更できます。

診断情報			修理	影響される測定変数
番号	ショートテキスト			
083	電子メモリ内容		1. 機器を再起動して下さい。 2. S-Dat データを復元して下さい。 3. センサを交換して下さい。	▪ 密度 ▪ **空検知** オプション ▪ **ローフローカットオフ** オプション ▪ 質量流量 ▪ **スイッチ出力のステータス** オプション ▪ 基準密度 ▪ 基準体積流量 ▪ 温度 ▪ 体積流量
	測定変数のステータス			
	Quality	Bad		
	Quality substatus	Sensor failure		
	ステータス信号 [工場出荷時] [1]	F		
	診断動作	Alarm		

1)　ステータス信号を変更できます。

診断情報			修理	影響される測定変数
番号	ショートテキスト			
140	センサ信号		1. メイン電子モジュールをチェックまたは交換して下さい。 2. センサを交換して下さい。	▪ 密度 ▪ 質量流量 ▪ 基準密度 ▪ 基準体積流量 ▪ 温度
	測定変数のステータス [工場出荷時] [1]			
	Quality	Bad		
	Quality substatus	Sensor failure		
	ステータス信号 [工場出荷時] [2]	S		
	診断動作 [工場出荷時] [3]	Warning		

1)　品質を変更できます。 これにより、測定変数の全体ステータスが変更されます。
2)　ステータス信号を変更できます。
3)　診断動作を変更できます。

12.5.2 電子部の診断

診断情報			修理	影響される測定変数
番号	ショートテキスト			
242	ソフトウェアの互換性なし		1. ソフトウェアをチェックして下さい。 2. メイン電子モジュールのフラッシュまたは交換をして下さい。	▪ 密度 ▪ **空検知** オプション ▪ **ローフローカットオフ** オプション ▪ 質量流量 ▪ **スイッチ出力のステータス** オプション ▪ 基準密度 ▪ 基準体積流量 ▪ 温度 ▪ 体積流量
	測定変数のステータス			
	Quality	Bad		
	Quality substatus	Device failure		
	ステータス信号 [工場出荷時] [1]	F		
	診断動作	Alarm		

1) ステータス信号を変更できます。

診断情報			修理	影響される測定変数
番号	ショートテキスト			
252	モジュールの互換性なし		1. 電子モジュールをチェックして下さい。 2. IO モジュールまたはメイン電子モジュールを交換して下さい。	▪ 密度 ▪ **空検知** オプション ▪ **ローフローカットオフ** オプション ▪ 質量流量 ▪ **スイッチ出力のステータス** オプション ▪ 基準密度 ▪ 基準体積流量 ▪ 温度 ▪ 体積流量
	測定変数のステータス			
	Quality	Bad		
	Quality substatus	Device failure		
	ステータス信号 [工場出荷時] [1]	F		
	診断動作	Alarm		

1) ステータス信号を変更できます。

診断情報			修理	影響される測定変数
番号	ショートテキスト			
261	電子モジュール		1. 機器を再起動して下さい。 2. 電子モジュールをチェックして下さい。 3. IO モジュールまたはメイン電子モジュールを交換してください。	▪ 密度 ▪ **空検知** オプション ▪ **ローフローカットオフ** オプション ▪ 質量流量 ▪ **スイッチ出力のステータス** オプション ▪ 基準密度 ▪ 基準体積流量 ▪ 温度 ▪ 体積流量
	測定変数のステータス			
	Quality	Bad		
	Quality substatus	Device failure		
	ステータス信号 [工場出荷時] [1]	F		
	診断動作	Alarm		

1) ステータス信号を変更できます。

診断情報			修理	影響される測定変数
番号	ショートテキスト			
262	モジュール接続		1. モジュール接続をチェックして下さい。 2. 電子モジュールを交換して下さい。	▪ 密度 ▪ **空検知** オプション ▪ **ローフローカットオフ** オプション ▪ 質量流量 ▪ **スイッチ出力のステータス** オプション ▪ 基準密度 ▪ 基準体積流量 ▪ 温度 ▪ 体積流量
	測定変数のステータス			
	Quality	Bad		
	Quality substatus	Device failure		
	ステータス信号 [工場出荷時] [1]	F		
	診断動作	Alarm		

1)　ステータス信号を変更できます。

診断情報			修理	影響される測定変数
番号	ショートテキスト			
270	メイン電子モジュール故障		メイン電子モジュールの変更	▪ 密度 ▪ **空検知** オプション ▪ **ローフローカットオフ** オプション ▪ 質量流量 ▪ **スイッチ出力のステータス** オプション ▪ 基準密度 ▪ 基準体積流量 ▪ 温度 ▪ 体積流量
	測定変数のステータス			
	Quality	Bad		
	Quality substatus	Device failure		
	ステータス信号 [工場出荷時] [1]	F		
	診断動作	Alarm		

1)　ステータス信号を変更できます。

診断情報			修理	影響される測定変数
番号	ショートテキスト			
271	メイン電子モジュール故障		1. 機器を再起動して下さい。 2. メイン電子モジュールを交換して下さい。	▪ 密度 ▪ 質量流量 ▪ 基準密度 ▪ 基準体積流量 ▪ 体積流量
	測定変数のステータス			
	Quality	Bad		
	Quality substatus	Device failure		
	ステータス信号 [工場出荷時] [1]	F		
	診断動作	Alarm		

1)　ステータス信号を変更できます。

診断情報			修理	影響される測定変数
番号	ショートテキスト			
272	メイン電子モジュール故障		1. 機器を再起動して下さい。 2. 弊社サービスへ連絡して下さい。	▪ 密度 ▪ **空検知** オプション ▪ **ローフローカットオフ** オプション ▪ 質量流量 ▪ **スイッチ出力のステータス** オプション ▪ 基準密度 ▪ 基準体積流量 ▪ 温度 ▪ 体積流量
	測定変数のステータス			
	Quality	Bad		
	Quality substatus	Device failure		
	ステータス信号 [工場出荷時] 1)	F		
	診断動作	Alarm		

1)　ステータス信号を変更できます。

診断情報			修理	影響される測定変数
番号	ショートテキスト			
273	メイン電子モジュール故障		1. 表示器での応急時操作。 2. メイン電子モジュールを交換して下さい。	▪ 密度 ▪ **空検知** オプション ▪ **ローフローカットオフ** オプション ▪ 質量流量 ▪ **スイッチ出力のステータス** オプション ▪ 基準密度 ▪ 基準体積流量 ▪ 温度 ▪ 体積流量
	測定変数のステータス			
	Quality	Bad		
	Quality substatus	Device failure		
	ステータス信号 [工場出荷時] 1)	F		
	診断動作	Alarm		

1)　ステータス信号を変更できます。

診断情報			修理	影響される測定変数
番号	ショートテキスト			
274	メイン電子モジュール故障		測定が不安定です。 1. メイン電子モジュールを交換して下さい。	▪ 質量流量 ▪ 基準体積流量 ▪ 体積流量
	測定変数のステータス [工場出荷時] 1)			
	Quality	Uncertain		
	Quality substatus	Non specific		
	ステータス信号 [工場出荷時] 2)	S		
	診断動作 [工場出荷時] 3)	Warning		

1)　品質を変更できます。 これにより、測定変数の全体ステータスが変更されます。
2)　ステータス信号を変更できます。
3)　診断動作を変更できます。

番号	診断情報 ショートテキスト		修理	影響される測定変数
275	I/O モジュール故障		I/O モジュールの変更	▪ 密度 ▪ **空検知** オプション ▪ **ローフローカットオフ** オプション ▪ 質量流量 ▪ **スイッチ出力のステータス** オプション ▪ 基準密度 ▪ 基準体積流量 ▪ 温度 ▪ 体積流量
	測定変数のステータス			
	Quality	Bad		
	Quality substatus	Device failure		
	ステータス信号 [工場出荷時] [1]	F		
	診断動作	Alarm		

1)　ステータス信号を変更できます。

番号	診断情報 ショートテキスト		修理	影響される測定変数
276	I/O モジュール故障		1. 機器を再起動して下さい。 2. IO モジュールを交換して下さい。	▪ 密度 ▪ **空検知** オプション ▪ **ローフローカットオフ** オプション ▪ 質量流量 ▪ **スイッチ出力のステータス** オプション ▪ 基準密度 ▪ 基準体積流量 ▪ 温度 ▪ 体積流量
	測定変数のステータス			
	Quality	Bad		
	Quality substatus	Device failure		
	ステータス信号 [工場出荷時] [1]	F		
	診断動作	Alarm		

1)　ステータス信号を変更できます。

番号	診断情報 ショートテキスト		修理	影響される測定変数
282	データストレージ		1. 機器を再起動して下さい。 2. 弊社サービスへ連絡して下さい。	▪ 密度 ▪ **空検知** オプション ▪ **ローフローカットオフ** オプション ▪ 質量流量 ▪ **スイッチ出力のステータス** オプション ▪ 基準密度 ▪ 基準体積流量 ▪ 温度 ▪ 体積流量
	測定変数のステータス			
	Quality	Bad		
	Quality substatus	Device failure		
	ステータス信号 [工場出荷時] [1]	F		
	診断動作	Alarm		

1)　ステータス信号を変更できます。

診断情報			修理	影響される測定変数
番号	ショートテキスト			
283	電子メモリ内容		1. データの転送または機器のリセットをして下さい。 2. 弊社サービスへ連絡して下さい。	▪ 密度 ▪ **空検知** オプション ▪ **ローフローカットオフ** オプション ▪ 質量流量 ▪ **スイッチ出力のステータス** オプション ▪ 基準密度 ▪ 基準体積流量 ▪ 温度 ▪ 体積流量
	測定変数のステータス			
	Quality	Bad		
	Quality substatus	Device failure		
	ステータス信号 [工場出荷時] [1]	F		
	診断動作	Alarm		

1)　ステータス信号を変更できます。

診断情報			修理	影響される測定変数
番号	ショートテキスト			
302	機器の検証がアクティブ		機器の検証がアクティブです、お待ちください。	▪ 密度 ▪ **空検知** オプション ▪ **ローフローカットオフ** オプション ▪ 質量流量 ▪ **スイッチ出力のステータス** オプション ▪ 基準密度 ▪ 基準体積流量 ▪ 温度 ▪ 体積流量
	測定変数のステータス			
	Quality	Good		
	Quality substatus	Non specific		
	ステータス信号 [工場出荷時] [1]	C		
	診断動作	Warning		

1)　ステータス信号を変更できます。

診断情報			修理	影響される測定変数
番号	ショートテキスト			
311	電子モジュール故障		1. データの転送または機器のリセットをして下さい。 2. 弊社サービスへ連絡して下さい。	▪ 密度 ▪ **空検知** オプション ▪ **ローフローカットオフ** オプション ▪ 質量流量 ▪ **スイッチ出力のステータス** オプション ▪ 基準密度 ▪ 基準体積流量 ▪ 温度 ▪ 体積流量
	測定変数のステータス			
	Quality	Bad		
	Quality substatus	Device failure		
	ステータス信号 [工場出荷時] [1]	F		
	診断動作	Alarm		

1)　ステータス信号を変更できます。

診断情報			修理	影響される測定変数
番号	ショートテキスト			
311	電子モジュール故障		メンテナンスが必要です。1.リセットしないでください。 2.弊社サービスに連絡してください。	▪ 密度 ▪ **空検知** オプション ▪ **ローフローカットオフ** オプション ▪ 質量流量 ▪ **スイッチ出力のステータス** オプション ▪ 基準密度 ▪ 基準体積流量 ▪ 温度 ▪ 体積流量
	測定変数のステータス			
	Quality	Bad		
	Quality substatus	Device failure		
	ステータス信号 [工場出荷時] [1]	M		
	診断動作	Warning		

1)　ステータス信号を変更できます。

診断情報			修理	影響される測定変数
番号	ショートテキスト			
362	メイン電子モジュール故障		1. メイン電子モジュールを交換して下さい。 2. センサを交換して下さい。	▪ 密度 ▪ **空検知** オプション ▪ **ローフローカットオフ** オプション ▪ 質量流量 ▪ **スイッチ出力のステータス** オプション ▪ 基準密度 ▪ 基準体積流量 ▪ 温度 ▪ 体積流量
	測定変数のステータス			
	Quality	Bad		
	Quality substatus	Device failure		
	ステータス信号 [工場出荷時] [1]	F		
	診断動作	Alarm		

1)　ステータス信号を変更できます。

12.5.3　設定の診断

診断情報			修理	影響される測定変数
番号	ショートテキスト			
410	データ転送		1. 接続をチェックして下さい。 2. データ転送を再試行して下さい。	▪ 密度 ▪ **空検知** オプション ▪ **ローフローカットオフ** オプション ▪ 質量流量 ▪ **スイッチ出力のステータス** オプション ▪ 基準密度 ▪ 基準体積流量 ▪ 温度 ▪ 体積流量
	測定変数のステータス			
	Quality	Bad		
	Quality substatus	Configuration error		
	ステータス信号 [工場出荷時] [1]	F		
	診断動作	Alarm		

1)　ステータス信号を変更できます。

診断情報			修理	影響される測定変数
番号	ショートテキスト			
412	ダウンロード中		ダウンロード中です。しばらくお待ち下さい。	–
	測定変数のステータス			
	Quality	Good		
	Quality substatus	Non specific		
	ステータス信号 [工場出荷時] [1]	C		
	診断動作	Warning		

1)　ステータス信号を変更できます。

診断情報			修理	影響される測定変数
番号	ショートテキスト			
437	設定の互換性なし		1. 機器を再起動して下さい。 2. 弊社サービスへ連絡して下さい。	▪ 密度 ▪ **空検知** オプション ▪ **ローフローカットオフ** オプション ▪ 質量流量 ▪ **スイッチ出力のステータス** オプション ▪ 基準密度 ▪ 基準体積流量 ▪ 温度 ▪ 体積流量
	測定変数のステータス			
	Quality	Bad		
	Quality substatus	Configuration error		
	ステータス信号 [工場出荷時] [1]	F		
	診断動作	Alarm		

1)　ステータス信号を変更できます。

診断情報			修理	影響される測定変数
番号	ショートテキスト			
438	データセット		1. データセットファイルのチェック 2. 機器設定のチェック 3. 新規設定のアップロード/ダウンロード	▪ 密度 ▪ **空検知** オプション ▪ **ローフローカットオフ** オプション ▪ 質量流量 ▪ **スイッチ出力のステータス** オプション ▪ 基準密度 ▪ 基準体積流量 ▪ 温度 ▪ 体積流量
	測定変数のステータス			
	Quality	Uncertain		
	Quality substatus	Non specific		
	ステータス信号 [工場出荷時] [1]	M		
	診断動作	Warning		

1)　ステータス信号を変更できます。

診断情報			修理	影響される測定変数
番号	ショートテキスト			
442	周波数出力		1. プロセスの状態をチェックして下さい。 2. 周波数出力の設定をチェックして下さい。	–
	測定変数のステータス			
	Quality	Good		
	Quality substatus	Non specific		
	ステータス信号 [工場出荷時] [1]	S		
	診断動作 [工場出荷時] [2]	Warning		

1) ステータス信号を変更できます。
2) 診断動作を変更できます。

診断情報			修理	影響される測定変数
番号	ショートテキスト			
443	パルス出力		1. プロセスの状態をチェックして下さい。 2. パルス出力の設定をチェックして下さい。	–
	測定変数のステータス			
	Quality	Good		
	Quality substatus	Non specific		
	ステータス信号 [工場出荷時] [1]	S		
	診断動作 [工場出荷時] [2]	Warning		

1) ステータス信号を変更できます。
2) 診断動作を変更できます。

診断情報			修理	影響される測定変数
番号	ショートテキスト			
453	流量の強制ゼロ出力		流量オーバーライドの無効化	▪ 密度 ▪ **空検知** オプション ▪ **ローフローカットオフ** オプション ▪ 質量流量 ▪ **スイッチ出力のステータス** オプション ▪ 基準密度 ▪ 基準体積流量 ▪ 温度 ▪ 体積流量
	測定変数のステータス			
	Quality	Good		
	Quality substatus	Non specific		
	ステータス信号 [工場出荷時] [1]	C		
	診断動作	Warning		

1) ステータス信号を変更できます。

診断情報			修理	影響される測定変数
番号	ショートテキスト			
482	OOS のブロック		ブロックを AUTO モードへ設定	–
	測定変数のステータス			
	Quality	Good		
	Quality substatus	Non specific		
	ステータス信号 [工場出荷時] [1]	F		
	診断動作	Alarm		

1)　ステータス信号を変更できます。

診断情報			修理	影響される測定変数
番号	ショートテキスト			
484	シミュレーションエラーモード		シミュレータの無効化	▪ 密度 ▪ **空検知** オプション ▪ **ローフローカットオフ** オプション ▪ 質量流量 ▪ **スイッチ出力のステータス** オプション ▪ 基準密度 ▪ 基準体積流量 ▪ 温度 ▪ 体積流量
	測定変数のステータス			
	Quality	Bad		
	Quality substatus	Configuration error		
	ステータス信号 [工場出荷時] [1]	C		
	診断動作	Alarm		

1)　ステータス信号を変更できます。

診断情報			修理	影響される測定変数
番号	ショートテキスト			
485	測定パラメータのシミュレーション		シミュレータの無効化	▪ 密度 ▪ **空検知** オプション ▪ **ローフローカットオフ** オプション ▪ 質量流量 ▪ **スイッチ出力のステータス** オプション ▪ 基準密度 ▪ 基準体積流量 ▪ 温度 ▪ 体積流量
	測定変数のステータス			
	Quality	Good		
	Quality substatus	Non specific		
	ステータス信号 [工場出荷時] [1]	C		
	診断動作	Warning		

1)　ステータス信号を変更できます。

診断情報			修理	影響される測定変数
番号	ショートテキスト			
492	周波数出力のシミュレーション		シミュレーション周波数出力を無効にする。	▪ 密度 ▪ **空検知** オプション ▪ **ローフローカットオフ** オプション ▪ 質量流量 ▪ **スイッチ出力のステータス** オプション ▪ 基準密度 ▪ 基準体積流量 ▪ 温度 ▪ 体積流量
	測定変数のステータス			
	Quality	Good		
	Quality substatus	Non specific		
	ステータス信号 [工場出荷時] [1]	C		
	診断動作	Warning		

1)　ステータス信号を変更できます。

診断情報			修理	影響される測定変数
番号	ショートテキスト			
493	パルス出力のシミュレーション		シミュレーションパルス出力を無効にする	▪ 密度 ▪ **空検知** オプション ▪ **ローフローカットオフ** オプション ▪ 質量流量 ▪ **スイッチ出力のステータス** オプション ▪ 基準密度 ▪ 基準体積流量 ▪ 温度 ▪ 体積流量
	測定変数のステータス			
	Quality	Good		
	Quality substatus	Non specific		
	ステータス信号 [工場出荷時] [1]	C		
	診断動作	Warning		

1)　ステータス信号を変更できます。

診断情報			修理	影響される測定変数
番号	ショートテキスト			
494	シミュレーションスイッチ出力		シミュレーションスイッチ出力を無効にする。	▪ 密度 ▪ **空検知** オプション ▪ **ローフローカットオフ** オプション ▪ 質量流量 ▪ **スイッチ出力のステータス** オプション ▪ 基準密度 ▪ 基準体積流量 ▪ 温度 ▪ 体積流量
	測定変数のステータス			
	Quality	Good		
	Quality substatus	Non specific		
	ステータス信号 [工場出荷時] [1]	C		
	診断動作	Warning		

1)　ステータス信号を変更できます。

診断情報			修理	影響される測定変数
番号	ショートテキスト			
495	診断イベントのシミュレーション		シミュレータの無効化	–
	測定変数のステータス			
	Quality	Good		
	Quality substatus	Non specific		
	ステータス信号 [工場出荷時] [1]	C		
	診断動作	Warning		

1)　ステータス信号を変更できます。

診断情報			修理	影響される測定変数
番号	ショートテキスト			
497	ブロック出力シミュレーション		シミュレーションを無効にする	–
	測定変数のステータス			
	Quality	Good		
	Quality substatus	Non specific		
	ステータス信号 [工場出荷時] [1]	C		
	診断動作	Warning		

1)　ステータス信号を変更できます。

12.5.4　プロセスの診断

診断情報			修理	影響される測定変数
番号	ショートテキスト			
801	供給電圧不足		供給電圧が低すぎます。電圧を上げてください。	▪ 密度 ▪ **空検知** オプション ▪ **ローフローカットオフ** オプション ▪ 質量流量 ▪ **スイッチ出力のステータス** オプション ▪ 基準密度 ▪ 基準体積流量 ▪ 温度 ▪ 体積流量
	測定変数のステータス [工場出荷時] [1]			
	Quality	Uncertain		
	Quality substatus	Non specific		
	ステータス信号 [工場出荷時] [2]	S		
	診断動作 [工場出荷時] [3]	Warning		

1)　品質を変更できます。 これにより、測定変数の全体ステータスが変更されます。
2)　ステータス信号を変更できます。
3)　診断動作を変更できます。

診断情報			修理	影響される測定変数
番号	ショートテキスト			
830	センサ温度が高すぎます		センサハウジングの周囲温度を下げて下さい。	▪ 密度 ▪ 質量流量 ▪ 基準密度 ▪ 基準体積流量 ▪ 体積流量
	測定変数のステータス [工場出荷時] 1)			
	Quality	Uncertain		
	Quality substatus	Non specific		
	ステータス信号 [工場出荷時] 2)	S		
	診断動作 [工場出荷時] 3)	Warning		

1) 品質を変更できます。 これにより、測定変数の全体ステータスが変更されます。
2) ステータス信号を変更できます。
3) 診断動作を変更できます。

診断情報			修理	影響される測定変数
番号	ショートテキスト			
831	センサ温度が低すぎます		センサハウジングの周囲温度を上げて下さい。	▪ 密度 ▪ 質量流量 ▪ 基準密度 ▪ 基準体積流量 ▪ 体積流量
	測定変数のステータス [工場出荷時] 1)			
	Quality	Uncertain		
	Quality substatus	Non specific		
	ステータス信号 [工場出荷時] 2)	S		
	診断動作 [工場出荷時] 3)	Warning		

1) 品質を変更できます。 これにより、測定変数の全体ステータスが変更されます。
2) ステータス信号を変更できます。
3) 診断動作を変更できます。

診断情報			修理	影響される測定変数
番号	ショートテキスト			
832	基板温度が高すぎます		周囲温度を下げてください。	▪ 密度 ▪ **空検知** オプション ▪ **ローフローカットオフ** オプション ▪ 質量流量 ▪ **スイッチ出力のステータス** オプション ▪ 基準密度 ▪ 基準体積流量 ▪ 温度 ▪ 体積流量
	測定変数のステータス [工場出荷時] 1)			
	Quality	Uncertain		
	Quality substatus	Non specific		
	ステータス信号 [工場出荷時] 2)	S		
	診断動作 [工場出荷時] 3)	Warning		

1) 品質を変更できます。 これにより、測定変数の全体ステータスが変更されます。
2) ステータス信号を変更できます。
3) 診断動作を変更できます。

診断情報			修理	影響される測定変数
番号	ショートテキスト			
833	基板温度が低すぎます		周囲温度を上げて下さい。	▪ 密度 ▪ **空検知** オプション ▪ **ローフローカットオフ** オプション ▪ 質量流量 ▪ **スイッチ出力のステータス** オプション ▪ 基準密度 ▪ 基準体積流量 ▪ 体積流量
	測定変数のステータス [工場出荷時] 1)			
	Quality	Uncertain		
	Quality substatus	Non specific		
	ステータス信号 [工場出荷時] 2)	S		
	診断動作 [工場出荷時] 3)	Warning		

1) 品質を変更できます。 これにより、測定変数の全体ステータスが変更されます。
2) ステータス信号を変更できます。
3) 診断動作を変更できます。

診断情報			修理	影響される測定変数
番号	ショートテキスト			
834	プロセス温度が高すぎます		プロセス温度を下げて下さい。	▪ 密度 ▪ 質量流量 ▪ 基準密度 ▪ 基準体積流量 ▪ 温度 ▪ 体積流量
	測定変数のステータス [工場出荷時] 1)			
	Quality	Uncertain		
	Quality substatus	Non specific		
	ステータス信号 [工場出荷時] 2)	S		
	診断動作 [工場出荷時] 3)	Warning		

1) 品質を変更できます。 これにより、測定変数の全体ステータスが変更されます。
2) ステータス信号を変更できます。
3) 診断動作を変更できます。

診断情報			修理	影響される測定変数
番号	ショートテキスト			
835	プロセス温度が低すぎます		プロセス温度を上げてください。	▪ 密度 ▪ 質量流量 ▪ 基準密度 ▪ 基準体積流量 ▪ 温度 ▪ 体積流量
	測定変数のステータス [工場出荷時] 1)			
	Quality	Uncertain		
	Quality substatus	Non specific		
	ステータス信号 [工場出荷時] 2)	S		
	診断動作 [工場出荷時] 3)	Warning		

1) 品質を変更できます。 これにより、測定変数の全体ステータスが変更されます。
2) ステータス信号を変更できます。
3) 診断動作を変更できます。

診断情報			修理	影響される測定変数
番号	ショートテキスト			
842	プロセスのリミット値		ローフローカットオフ有効! 1. ローフローカットオフの設定を確認してください。	▪ 密度 ▪ **空検知** オプション ▪ **ローフローカットオフ** オプション ▪ 質量流量 ▪ **スイッチ出力のステータス** オプション ▪ 基準密度 ▪ 基準体積流量 ▪ 温度 ▪ 体積流量
	測定変数のステータス			
	Quality	Good		
	Quality substatus	Non specific		
	ステータス信号 [工場出荷時] [1]	S		
	診断動作	Warning		

1)　ステータス信号を変更できます。

診断情報			修理	影響される測定変数
番号	ショートテキスト			
862	計測チューブが非満管		1. プロセス中の気泡を確認してください。 2. 検出限界を調整してください。	▪ 密度 ▪ **空検知** オプション ▪ **ローフローカットオフ** オプション ▪ 質量流量 ▪ **スイッチ出力のステータス** オプション ▪ 基準密度 ▪ 基準体積流量 ▪ 温度 ▪ 体積流量
	測定変数のステータス [工場出荷時] [1]			
	Quality	Uncertain		
	Quality substatus	Non specific		
	ステータス信号 [工場出荷時] [2]	S		
	診断動作 [工場出荷時] [3]	Warning		

1)　品質を変更できます。 これにより、測定変数の全体ステータスが変更されます。
2)　ステータス信号を変更できます。
3)　診断動作を変更できます。

診断情報			修理	影響される測定変数
番号	ショートテキスト			
882	入力信号		1. 入力設定をチェック 2. 圧力センサまたはプロセス状態をチェック	▪ 密度 ▪ 質量流量 ▪ 基準密度 ▪ 基準体積流量 ▪ 体積流量
	測定変数のステータス			
	Quality	Bad		
	Quality substatus	Non specific		
	ステータス信号 [工場出荷時] [1]	F		
	診断動作	Alarm		

1)　ステータス信号を変更できます。

診断情報			修理	影響される測定変数
番号	ショートテキスト			
910	計測チューブ振動しない		1. プロセスの状態をチェックしてください。2. 供給電圧を上げてください。3. メイン電子基板またはセンサをチェックしてください。	▪ 密度 ▪ **空検知** オプション ▪ **ローフローカットオフ** オプション ▪ 質量流量 ▪ **スイッチ出力のステータス** オプション ▪ 基準密度 ▪ 基準体積流量 ▪ 温度 ▪ 体積流量
	測定変数のステータス			
	Quality	Bad		
	Quality substatus	Non specific		
	ステータス信号 [工場出荷時] [1]	F		
	診断動作	Alarm		

1) ステータス信号を変更できます。

診断情報			修理	影響される測定変数
番号	ショートテキスト			
912	流体が不均一		1. プロセスの状態をチェックして下さい。 2. プロセス圧力を上げてください。	▪ 密度 ▪ **空検知** オプション ▪ **ローフローカットオフ** オプション ▪ 質量流量 ▪ **スイッチ出力のステータス** オプション ▪ 基準密度 ▪ 基準体積流量 ▪ 温度 ▪ 体積流量
	測定変数のステータス [工場出荷時] [1]			
	Quality	Uncertain		
	Quality substatus	Non specific		
	ステータス信号 [工場出荷時] [2]	S		
	診断動作 [工場出荷時] [3]	Warning		

1) 品質を変更できます。 これにより、測定変数の全体ステータスが変更されます。
2) ステータス信号を変更できます。
3) 診断動作を変更できます。

診断情報			修理	影響される測定変数
番号	ショートテキスト			
913	流体が適していない		1. プロセスの状態をチェックしてください。2. 供給電圧を上げてください。3. メイン電子基板またはセンサをチェックしてください。	▪ 密度 ▪ 質量流量 ▪ 基準密度 ▪ 基準体積流量 ▪ 体積流量
	測定変数のステータス [工場出荷時] [1]			
	Quality	Uncertain		
	Quality substatus	Non specific		
	ステータス信号 [工場出荷時] [2]	S		
	診断動作 [工場出荷時] [3]	Warning		

1) 品質を変更できます。 これにより、測定変数の全体ステータスが変更されます。
2) ステータス信号を変更できます。
3) 診断動作を変更できます。

12.6 未処理の診断イベント

診断 メニュー を使用すると、現在の診断イベントおよび前回の診断イベントを個別に表示させることが可能です。

診断イベントの是正策を呼び出す方法：
- 現場表示器を使用→ 101
- 「FieldCare」操作ツールを使用→ 103
- 「DeviceCare」操作ツールを使用→ 103

その他の未処理の診断イベントは**診断リスト** サブメニュー→ 126 に表示されます。

ナビゲーション
「診断」 メニュー

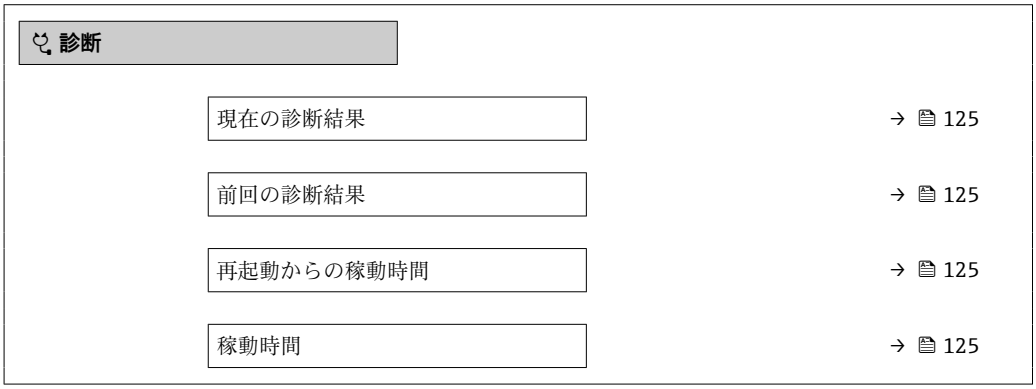

パラメータ概要（簡単な説明付き）

パラメータ	必須条件	説明	ユーザーインターフェイス
現在の診断結果	1 つの診断イベントが発生していること。	診断情報に加えて現在発生している診断イベントを表示。 2 つあるいはそれ以上のメッセージが同時に発生した場合は、最優先に処理する必要のあるメッセージが表示されます。	診断動作のシンボル、診断コード、ショートメッセージ
前回の診断結果	すでに 2 つの診断イベントが発生していること。	診断情報に加えて以前に発生した現在の診断イベントを表示。	診断動作のシンボル、診断コード、ショートメッセージ
再起動からの稼動時間	–	最後に機器が再起動してからの機器の運転時間を表示。	日（d）、時（h）、分（m）、秒（s）
稼動時間	–	装置の稼働時間を示す。	日（d）、時（h）、分（m）、秒（s）

12.7 診断/トランスデューサブロックの診断メッセージ

- **現在の診断結果** パラメータ （**actual diagnostics**）には、最優先のメッセージが表示されます。
- **診断 1** パラメータ （**diagnostics_1**）～診断 5 （**diagnostics 5**）を使用すると、アクティブなアラームのリスト表示が可能です。5 件以上のメッセージが未処理の場合は、最優先に処理する必要のあるメッセージが表示部に示されます。
- **前回の診断結果** パラメータ （**previous_diagnostics**）を使用して、すでにアクティブでなくなった前回のアラームを表示させることができます。

12.8 診断リスト

現在未処理の診断イベントを最大 5 件まで関連する診断情報とともに **診断リスト** サブメニュー に表示できます。5 件以上の診断イベントが未処理の場合は、最優先に処理する必要のあるイベントが表示部に示されます。

ナビゲーションパス
診断 → 診断リスト

A0014006-JA

21　現場表示器の表示例

診断イベントの是正策を呼び出す方法：
- 現場表示器を使用→ 101
- 「FieldCare」操作ツールを使用→ 103
- 「DeviceCare」操作ツールを使用→ 103

12.9 イベントログ

12.9.1 イベント履歴

イベントリストサブメニューでは、発生したイベントメッセージの一覧を時系列に表示できます。

ナビゲーションパス
診断 メニュー → **イベントログブック** サブメニュー → イベントリスト

A0014008-JA

22　現場表示器の表示例

- 最大 20 件のイベントメッセージを時系列に表示できます。
- **拡張 HistoROM** アプリケーションパッケージ（注文オプション）が有効な場合、イベントリストには最大 100 件までストア可能です。

イベント履歴には、次の入力項目が含まれます。
- 診断イベント→ 107
- 情報イベント→ 127

各イベントの発生時間に加えて、そのイベントの発生または終了を示すシンボルが割り当てられます。
- 診断イベント
  - ⊕：イベントの発生
  - ⊖：イベントの終了
- 情報イベント
  ⊕：イベントの発生

診断イベントの是正策を呼び出す方法：
- 現場表示器を使用→ 📄 101
- 「FieldCare」操作ツールを使用→ 📄 103
- 「DeviceCare」操作ツールを使用→ 📄 103

表示されたイベントメッセージのフィルタリング → 📄 127

12.9.2 イベントログブックのフィルタリング

フィルタオプション パラメータを使用すると、**イベントリスト**サブメニューに表示するイベントメッセージのカテゴリを設定できます。

ナビゲーションパス
診断 → イベントログブック → フィルタオプション

フィルタカテゴリー
- すべて
- 故障（F）
- 機能チェック（C）
- 仕様範囲外 (S)
- メンテナンスが必要 (M)
- 情報 (I)

12.9.3 情報イベントの概要

診断イベントとは異なり、情報イベントは診断リストには表示されず、イベントログブックにのみ表示されます。

情報番号	情報名
I1000	--------(装置 OK)
I1079	センサが交換されました。
I1089	電源オン
I1090	設定のリセット
I1091	設定変更済
I1092	トレンドデータが消去されました。
I1110	書き込み保護スイッチ変更
I1111	密度調整エラー
I1137	電子部が交換されました
I1151	履歴のリセット
I1154	最小/最大端子電圧のリセット
I1155	電子部内温度のリセット
I1156	メモリエラー トレンド
I1157	メモリエラー イベントリスト
I1185	表示バックアップ完了
I1186	表示ディスプレイでの復元
I1187	表示ディスプレイでダウンロードされた設定

情報番号	情報名
I1188	表示データクリア済
I1189	バックアップ比較完了
I1209	密度調整 OK
I1221	ゼロ点調整エラー
I1222	ゼロ点調整 OK
I1227	センサ応急モード有効
I1228	センサ応急モードエラー
I1256	表示:　アクセスステータス変更
I1264	安全機能が中断されました
I1335	ファームウェアの変更
I1397	フィールドバス:　アクセスステータス変更
I1398	CDI:　アクセスステータス変更
I1512	ダウンロードを開始しました
I1513	ダウンロード終了
I1514	アップロード開始
I1515	アップロード完了

12.10　機器のリセット

Restart パラメータ を使用すると、機器設定全体または設定の一部を決められた状態にリセットできます。

12.10.1「Restart」 パラメータの機能範囲

オプション	説明
Uninitialized	この選択は、機器に影響しません。
Run	この選択は、機器に影響しません。
Resource	この選択は、機器に影響しません。
Defaults	すべての FOUNDATION フィールドバスブロックが初期設定にリセットされます。 例：アナログ入力チャンネルが **Uninitialized** オプション になります。
Processor	機器はリスタートします。
工場出荷設定に	拡張 FOUNDATION フィールドバスパラメータ（FOUNDATION フィールドバスブロック、スケジュール情報）および機器パラメータが初期設定にリセットされます。
納入時の状態に	高度な FOUNDATION フィールドバスパラメータ（FOUNDATION フィールドバスブロック、スケジュール情報）および、ユーザー固有の初期設定で注文された機器パラメータが、ユーザー固有の値にリセットされます。
ENP restart	電子銘板のパラメータがリセットされます。 機器はリスタートします。
変換器初期状態へ	特定の（測定値固有の）機器パラメータがリセットされます。FOUNDATION フィールドバスブロックのパラメータは変更されません。
Factory Default Blocks	拡張 FOUNDATION フィールドバスパラメータ（FOUNDATION フィールドバスブロック、スケジュール情報）が初期設定にリセットされます。

12.11 機器情報

機器情報 サブメニューには、機器の識別に必要な各種情報を表示するパラメータがすべて含まれています。

ナビゲーション
「診断」 メニュー → 機器情報

▶ 機器情報

デバイスのタグ	→ 129
シリアル番号	→ 129
ファームウェアのバージョン	→ 129
オーダーコード	→ 129
拡張オーダーコード 1	→ 129
拡張オーダーコード 2	→ 129
Device Revision	→ 130
Device Type	→ 130

パラメータ概要（簡単な説明付き）

パラメータ	説明	ユーザー入力 / ユーザーインターフェイス	工場出荷時設定
デバイスのタグ	測定ポイントの名称を入力。	32 文字（英字、数字、または特殊文字（例：@, %, /）など）	–
シリアル番号	機器のシリアル番号を表示。	最大 11 文字の英字および数字	–
ファームウェアのバージョン	Shows the device firmware version installed。	以下の形式の文字列：xx.yy.zz	–
オーダーコード	Shows the device order code。 オーダーコードはセンサおよび変換器の銘板の「オーダーコード」欄に明記されています。	英字、数字、特定の句読点から成る文字列	–
拡張オーダーコード 1	Shows the 1st part of the extended order code。 拡張オーダーコードもセンサおよび変換器の銘板の「拡張オーダーコード」欄に明記されています。	文字列	–
拡張オーダーコード 2	Shows the 2nd part of the extended order code。 拡張オーダーコードもセンサおよび変換器の銘板の「拡張オーダーコード」欄に明記されています。	文字列	–

パラメータ	説明	ユーザー入力 / ユーザーインターフェイス	工場出荷時設定
Device Type	Shows the device type with which the measuring device is registered with the FOUNDATION Fieldbus。	Promass 200	–
Device Revision	Manufacturer revision number associated with the resource - used by an interface device to locate the DD file for the resource.。	1	–

12.12 ファームウェアの履歴

リリース日付	ファームウェアのバージョン	「ファームウェアのバージョン」のオーダーコード	ファームウェア変更	資料の種類	関連資料
2014 年 7 月	01.00.zz	オプション **74**	オリジナルファームウェア	取扱説明書	BA01315D/06/EN/01.14

サービスインターフェイス（CDI）を使用してファームウェアを現行バージョンまたは旧バージョンに書き換えることができます。

ファームウェアのバージョンと以前のバージョン、インストールされたデバイス記述ファイルおよび操作ツールとの互換性については、メーカー情報資料の機器情報を参照してください。

メーカー情報は、以下から入手できます。
- 弊社ウェブサイトのダウンロードエリアより：www.endress.com → Download
- 次の詳細を指定します。
  - 製品ルートコード、例：8E2B
  - テキスト検索：メーカー情報
  - メディアタイプ：ドキュメント – 技術資料

13 メンテナンス

13.1 メンテナンス作業

特別なメンテナンスは必要ありません。

13.1.1 外部洗浄

機器の外部を洗浄する場合は、必ずハウジングまたはシールの表面に傷をつけない洗浄剤を使用してください。

13.1.2 内部洗浄

CIP および SIP 洗浄を行う場合は、次の点に注意してください。
- プロセス接液部材質の耐久性を十分に確保できる洗浄剤のみを使用してください。
- 機器の最高許容流体温度に従ってください→ 🗎 150。

13.2 測定機器およびテスト機器

Endress+Hauser は、W@M またはテスト機器など各種の測定機器やテスト機器を提供しています。

サービスの詳細については、弊社営業所もしくは販売代理店にお問い合わせください。

一部の測定機器およびテスト機器のリスト：→ 🗎 135

13.3 エンドレスハウザー社サービス

エンドレスハウザー社では、再校正、メンテナンスサービス、またはテスト機器など、メンテナンスに関する幅広いサービスを提供しています。

サービスの詳細については、弊社営業所もしくは販売代理店にお問い合わせください。

14 修理

14.1 一般的注意事項

14.1.1 修理および変更コンセプト

Endress+Hauser の修理および変更コンセプトでは、次のことが考慮されています。
- 機器はモジュール式の構造となっています。
- スペアパーツは合理的なキットに分類され、関連する取付指示が付属します。
- 修理は、Endress+Hauser サービス担当または適切な訓練を受けたユーザーが実施します。
- 認証を取得した機器は、Endress+Hauser サービス担当または工場でのみ別の認証取得機器に交換できます。

14.1.2 修理および変更に関する注意事項

機器の修理および変更を行う場合は、次の点に注意してください。
- ▶ 弊社純正スペアパーツのみを使用してください。
- ▶ 取付指示に従って修理してください。
- ▶ 適用される規格、各地域/ 各国の規定、防爆資料（XA）、認証を遵守してください。
- ▶ 修理および変更はすべて記録し、W@M ライフサイクル管理データベースに入力してください。

14.2 スペアパーツ

交換可能な機器コンポーネントの一部は、端子部カバーの概要ラベルに明記されています。

スペアパーツ概要ラベルには以下の情報が含まれます。
- 機器の主要なスペアパーツのリスト（スペアパーツの注文情報を含む）
- W@M デバイスビューワーの URL（www.endress.com/deviceviewer）：
  機器のスペアパーツがすべてオーダーコードとともにリストされており、注文することが可能です。関連するインストールガイドがある場合は、これをダウンロードすることもできます。

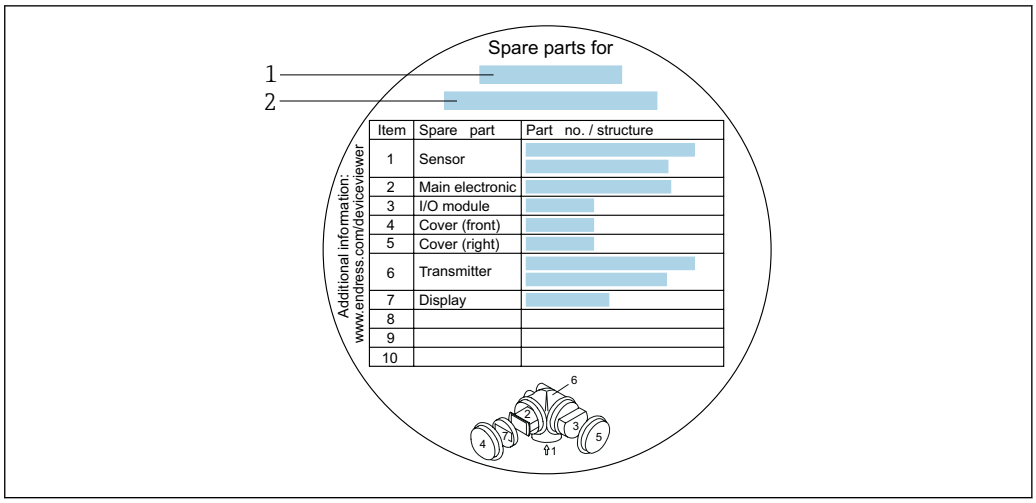

23 端子部カバーの「スペアパーツ概要ラベル」の例

1 機器名
2 機器シリアル番号

機器シリアル番号：
- これは、機器銘板とスペアパーツ概要ラベルに明記されています。
- **機器情報** サブメニュー の**シリアル番号** パラメータから読み取ることが可能です。

14.3 Endress+Hauser サービス

Endress+Hauser は、さまざまなサービスを提供しています。

サービスの詳細については、弊社営業所もしくは販売代理店にお問い合わせください。

14.4 返却

機器の修理または工場校正が必要な場合、あるいは、誤った機器が納入または注文された場合は、本機器を返却する必要があります。測定物と接触した製品が返却された場合、ISO 認証企業であるエンドレスハウザーは、法的規制に従って特定の手順でこれを取り扱わなければなりません。

迅速、安全、適切な機器返却を保証するため、弊社ウェブサイト http://www.endress.com/support/return-material に記載されている返却の手順および条件をご覧ください。

14.5 廃棄

14.5.1 機器の取外し

1. 機器の電源をオフにします。

警告

プロセス条件によっては、危険が及ぶ可能性があります。

▶ 機器内の圧力、高温、腐食性流体を使用するなど、危険なプロセス条件の場合は注意してください。

2. 「機器の取付け」および「機器の接続」セクションに明記された取付けおよび接続手順と逆の手順を実施してください。安全注意事項に従ってください。

14.5.2 機器の廃棄

⚠ 警告

健康に有害な流体によって、人体や環境に危険が及ぶ可能性があります。

- 隙間に入り込んだ、またはプラスチックから拡散した物質など、健康または環境に有害な残留物を、機器および隙間の溝からすべて確実に除去してください。

廃棄する際には、以下の点に注意してください。

- 適用される各地域/ 各国の規定を遵守してください。
- 機器コンポーネントを適切に分別および再利用してください。

15 アクセサリ

機器と一緒に、もしくは別途注文可能なアクセサリが多種用意されています。詳細は、最寄りの弊社営業所もしくは販売代理店にお問い合わせください。オーダーコードに関する詳細は、弊社営業所もしくは販売代理店にお問い合わせいただくか、弊社ウェブサイトの製品ページご覧ください：www.endress.com。

15.1 機器固有のアクセサリ

15.1.1 変換器用

アクセサリ	説明
Promass 200 変換器	交換用あるいは在庫用変換器。オーダーコードを使用して以下の仕様を決定します。 ▪ 認定 ▪ 出力 ▪ ディスプレイ；操作 ▪ ハウジング ▪ ソフトウェア 詳細については、インストールガイド EA00104D（英文）を参照してください。
分離ディスプレイ FHX50	表示モジュールを収容するための FHX50 ハウジング。 ▪ FHX50 ハウジングが適応するモジュール： 　▪ SD02 表示モジュール（プッシュスイッチ） 　▪ SD03 表示モジュール（タッチコントロール） ▪ ハウジング材質： 　▪ プラスチック PBT 　▪ ステンレス CF-3M（SUS 316L 相当、1.4404） ▪ 接続ケーブル長：最大 60 m (196 ft) （注文可能なケーブル長：5 m (16 ft)、10 m (32 ft)、20 m (65 ft)、30 m (98 ft)） FHX50 ハウジングおよび表示モジュールとともに機器を注文できます。それぞれのオーダーコードで以下のオプションを選択する必要があります。 ▪ 機器のオーダーコード、仕様コード 030： オプション L または M「準備用；ディスプレイ FHX50」 ▪ FHX50 ハウジングのオーダーコード、仕様コード 050（計測デバイス）： オプション A「分離ディスプレイ用　FHX50 」 ▪ FHX50 ハウジングのオーダーコード、仕様コード 020（ディスプレイ、操作）の希望する表示モジュールによります： 　▪ オプション C：SD02 表示モジュール（プッシュスイッチ） 　▪ オプション E：SD03 表示モジュール（タッチコントロール） FHX50 ハウジングを改造キットとして注文することもできます。機器の表示モジュールは FHX50 ハウジングで使用します。FHX50 ハウジングのオーダーコードで以下のオプションを選択する必要があります。 ▪ 仕様コード 050（計測デバイス）：オプション B「ディスプレイ FHX50 以外 + レトロフィットキット」 ▪ 仕様コード 020（ディスプレイ、操作）：オプション A「なし、既存のデバイスディスプレイを使用」 詳細については、個別説明書（英文）SD01007F を参照してください （オーダー番号：FHX50）

2 線式機器用の過電圧保護	過電圧保護モジュールは、機器と一緒に注文することをお勧めします。製品構成、仕様コード 610「取付けアクセサリ」、オプション NA「過電圧保護付」を参照してください。改造の場合のみ別注が必要です。 ▪ OVP10：1 チャンネル機器（コード 020、オプション A）： ▪ OVP20：2 チャンネル機器（コード 020、オプション B、C、E または G） 詳細については、個別説明書（英文）SD01090F を参照してください。
保護カバー	天候（例：雨水、直射日光による過熱、冬季の低温）の影響から機器を保護するために使用します。 詳細については、個別説明書（英文） SD00333F を参照してください。

15.1.2 センサ用

アクセサリ	説明
スチームジャケット	センサ内の流体温度を一定に保つために使用します。 流体として使用できるのは、水、蒸気、その他の非腐食性液体です。測定物としてオイルを使用する場合は、Endress+Hauser にお問い合わせください。 スチームジャケットを、破裂板を装備したセンサと併せて使用することはできません。 詳細については、「取扱説明書」BA00132D を参照してください。

15.2 通信関連のアクセサリ

アクセサリ	説明
Commubox FXA291	CDI インターフェイス（= Endress+Hauser Common Data Interface）付きの Endress+Hauser 製フィールド機器とコンピュータまたはノートパソコンの USB ポートを接続します。 詳細については、「技術仕様書」TI405C/07 を参照してください。
Field Xpert SFX350	Field Xpert SFX350 は、設定およびメンテナンス用のモバイルコンピュータです。**非危険場所**での HART および FOUNDATION フィールドバス機器の効率的な機器設定および診断が可能です。 詳細については、「取扱説明書」BA01202S を参照してください。
Field Xpert SFX370	Field Xpert SFX370 は、設定およびメンテナンス用のモバイルコンピュータです。**非危険場所**および**危険場所**での HART および FOUNDATION フィールドバス機器の効率的な機器設定および診断が可能です。 詳細については、「取扱説明書」BA01202S を参照してください。

15.3 サービス関連のアクセサリ

アクセサリ	説明
Applicator	Endress+Hauser 製機器のセレクション/サイジング用ソフトウェア。 ▪ 産業上の要件に応じた機器の選定 ▪ 最適な流量計を選定するために必要なあらゆるデータの計算（例：呼び口径、圧力損失、流速、精度） ▪ 計算結果を図で表示 ▪ プロジェクトの全期間中、あらゆるプロジェクト関連データおよびパラメータの部分オーダーコードの確認、管理、文書化、アクセスが可能です。 Applicator は以下から入手可能： ▪ インターネット経由：https://wapps.endress.com/applicator ▪ 現場の PC インストール用にダウンロード可能な DVD

W@M	W@M ライフサイクルマネジメント いつでも入手可能な情報により生産性が向上します。プラントおよびそのコンポーネントに関連するデータを、計画の初期段階および資産のライフサイクル全体にわたって取得することが可能です。 W@M ライフサイクルマネジメントは、オンラインおよびオンサイトツールを備えたオープンでフレキシブルなの情報プラットフォームです。現在の詳細なデータに瞬時にアクセスできるため、プラントのエンジニアリング時間の短縮、購買プロセスの迅速化、プラント稼働時間の増加が実現します。 適切なサービスと組み合わせることにより、W@M ライフサイクルマネジメントはあらゆる段階の生産性向上に役立ちます。詳細については、www.endress.com/lifecyclemanagement をご覧ください。
FieldCare	Endress+Hauser の FDT ベースのプラントアセットマネジメントツールです。システム内にあるすべての高性能フィールド機器を設定し、その管理をサポートすることが可能です。ステータス情報を使用することにより、ステータスと状態を簡単かつ効果的にチェックすることができます。 詳細については、「取扱説明書」BA00027S および BA00059S を参照してください。
DeviceCare	Endress+Hauser 製フィールド機器の接続および設定用ツール。 詳細については、イノベーションカタログ IN01047S を参照してください。

15.4　システムコンポーネント

アクセサリ	説明
Memograph M グラフィックディスプレイレコーダ	Memograph M は関連するすべての測定変数の情報を提供します。測定値を正確に記録し、リミット値の監視、計測ポイントの解析を行います。このデータは、256 MB の内部メモリに保存され、SD カードまたは USB スティックにも保存されます。 詳細については、「技術仕様書」TI00133R および「取扱説明書」BA00247R を参照してください。
Cerabar M	気体、蒸気、液体の絶対圧およびゲージ圧測定用の圧力伝送器です。プロセス圧力値の読込みに使用できます。 詳細については、「技術仕様書」TI00426P、TI00436P および「取扱説明書」BA00200P、BA00382P を参照してください。
Cerabar S	気体、蒸気、液体の絶対圧およびゲージ圧測定用の圧力伝送器です。プロセス圧力値の読込みに使用できます。 詳細については、「技術仕様書」TI00383P および「取扱説明書」BA00271P を参照してください。

16 技術データ

16.1 アプリケーション

- 本機器は、液体および気体の流量測定にのみ使用することを目的としたものです。
- 本機器は、最小導電率が 20 µS/cm の液体の流量測定にのみ使用することを目的としたものです。

注文したバージョンに応じて、本機器は爆発性、可燃性、毒性、酸化性の測定物も測定できます。

機器が耐用年数にわたって適切な動作状態を維持することを保証するため、接液部材質が十分に耐性のある測定物にのみ使用してください。

16.2 機能とシステム構成

測定原理	コリオリの原理に基づく質量流量測定
計測システム	本機器は変換器とセンサから構成されます。 本機器は一体型： 変換器とセンサが機械的に一体になっています。 機器の構成に関する情報 → 🗎 12

16.3 入力

測定変数

直接測定するプロセス変数

- 質量流量
- 密度
- 温度

計算された測定変数

- 体積流量
- 基準体積流量
- 基準密度

測定範囲

液体の測定範囲

呼び口径		測定範囲フルスケール値 $\dot{m}_{min(F)}$ ～ $\dot{m}_{max(F)}$	
[mm]	[in]	[kg/h]	[lb/min]
8	⅜	0～2 000	0～73.50
15	½	0～6 500	0～238.9
25	1	0～18 000	0～661.5
40	1½	0～45 000	0～1 654
50	2	0～70 000	0～2 573
80	3	0～180 000	0～6 615

気体の測定範囲

最大測定範囲は、使用する気体の密度および音速に応じて異なり、以下の計算式を使用して算出できます。

$\dot{m}_{max(G)}$ = minimum ($\dot{m}_{max(F)} \cdot \rho_G : x ; \rho_G \cdot c_G \cdot \pi/2 \cdot (d_i)^2 \cdot 3600$)

$\dot{m}_{max(G)}$	気体の最大測定範囲 [kg/h]
$\dot{m}_{max(F)}$	液体の最大測定範囲 [kg/h]
$\dot{m}_{max(G)} < \dot{m}_{max(F)}$	$\dot{m}_{max(G)}$ は必ず $\dot{m}_{max(F)}$ より小さい
ρ_G	動作条件下での気体密度 [kg/m³]
x	呼び口径に応じた定数
c_G	音速（気体）[m/s]
d_i	計測チューブ内径 [m]

呼び口径		x
[mm]	[in]	[kg/m³]
8	⅜	60
15	½	80
25	1	90
40	1½	90
50	2	90
80	3	110

気体の計算例

- センサ：Promass F、呼び口径 50A
- 気体：空気、密度 60.3 kg/m³（20 ℃、5 MPa）
- 測定範囲（液体）：70 000 kg/h
- x = 90 kg/m³（Promass F、呼び口径 50A）

最大測定範囲：

$\dot{m}_{max(G)} = \dot{m}_{max(F)} \cdot \rho_G : x = 70\,000\ kg/h \cdot 60.3\ kg/m^3 : 90\ kg/m^3 = 46\,900\ kg/h$

推奨の測定範囲

流量制限 → 152

計測可能流量範囲

1000 : 1 以上。

設定されたフルスケール値を流量が超えても電子モジュールはオーバーライドされず、積算値が正確に測定されます。

入力信号

外部測定値

特定の測定変数の精度を上げるか、または気体の基準体積流量を計算するため、オートメーションシステムにより機器にプロセス圧力を連続して書き込むことができます。Endress+Hauser では絶対圧力用の圧力伝送器（例：Cerabar M または Cerabar S）の使用を推奨しています。

Endress+Hauser では各種の圧力伝送器と温度機器を用意しています。「アクセサリ」章を参照してください 。→ 137

以下の測定変数を計算するために外部測定値を読み込むことをお勧めします。

- 質量流量
- 基準体積流量

デジタル通信

FOUNDATION フィールドバスを介して測定値がオートメーションシステムから機器に書き込まれます。

16.4 出力

出力信号

パルス/周波数/スイッチ出力

機能	パルス、周波数、またはスイッチ出力に設定可能
バージョン	パッシブ、オープンコレクタ
最大入力値	▪ DC 35 V ▪ 50 mA
電圧降下	▪ ≤ 2 mA 時：2 V ▪ 10 mA 時：8 V
暗電流	≤ 0.05 mA
パルス出力	
パルス幅	調整可能：5～2 000 ms
最大パルスレート	100 Impulse/s
パルス値	可変
割り当て可能な測定変数	▪ 質量流量 ▪ 体積流量 ▪ 基準体積流量

周波数出力	
出力周波数	調整可能：0～1 000 Hz
ダンピング	調整可能：0～999 秒
ハイ/ロー	1:1
割り当て可能な測定変数	▪ 質量流量 ▪ 体積流量 ▪ 基準体積流量 ▪ 密度 ▪ 基準密度 ▪ 温度
スイッチ出力	
スイッチング動作	2 値、導通または非導通
スイッチング遅延	調整可能：0～100 秒
スイッチング回数	無制限
割り当て可能な機能	▪ Off（オフ） ▪ オン ▪ 診断時の動作 ▪ リミット値 　▪ 質量流量 　▪ 体積流量 　▪ 基準体積流量 　▪ 密度 　▪ 基準密度 　▪ 温度 　▪ 積算計 1～3 ▪ 流れ方向監視 ▪ ステータス 　▪ 非満管の検出 　▪ ローフローカットオフ

FOUNDATION フィールドバス

FOUNDATION フィールドバス	H1、IEC 61158-2、電気的に絶縁
データ転送	31.25 kbit/s
消費電流	10 mA
許容電源電圧	9～32 V
バス接続	逆極性保護内蔵

アラーム時の信号

インターフェイスに応じて、以下のようにエラー情報が表示されます。

パルス/周波数/スイッチ出力

パルス出力	
フェールセーフモード	以下から選択： ▪ 実際の値 ▪ パルスなし
周波数出力	
フェールセーフモード	以下から選択： ▪ 実際の値 ▪ 0 Hz ▪ 決めた値：0～1 250 Hz

スイッチ出力	
フェールセーフモード	以下から選択： ▪ 現在のステータス ▪ オープン ▪ クローズ

FOUNDATION フィールドバス

ステータスおよびアラームメッセージ	FF-891 に準拠した診断
エラー電流 FDE（Fault Disconnection Electronic）	0 mA

現場表示器

プレーンテキスト表示	原因と対処法に関する情報
バックライト	さらに、SD03 現場表示器付き機器バージョンの場合：赤のライトが機器エラーを示します。

NAMUR 推奨 NE 107 に準拠するステータス信号

インターフェイス/プロトコル

- デジタル通信経由：
  FOUNDATION フィールドバス
- サービスインターフェイス経由
  CDI サービスインターフェイス

プレーンテキスト表示	原因と対処法に関する情報

ローフローカットオフ

ローフローカットオフ値はユーザーが任意に設定可能

電気的絶縁性

すべての出力は、それぞれ電気的に絶縁されています。

プロトコル固有のデータ

製造者 ID	0x452B48
識別番号	0x1054
Device revision（機器リビジョン）	1
DD リビジョン	情報およびファイルは以下から入手できます。 ▪ www.endress.com ▪ www.fieldbus.org
CFF リビジョン	
機器テスタバージョン（ITK バージョン）	6.1.1
ITK 承認ドライバナンバ	IT094200
リンクマスタ機能（LAS）	あり
「リンクマスタ」と「基本デバイス」の選択"	あり 工場設定：基本デバイス
ノードアドレス	工場設定：247 (0xF7)

サポートされる機能	以下の機能をサポートします。 ▪ 再起動 ▪ ENP 再起動 ▪ 診断
仮想通信路（VCR）	
VCR 番号	44
VFD のリンクオブジェクト番号	50
永続エントリ	1
クライアント VCR	0
サーバ VCR	10
ソース VCR	43
シンク VCR	0
引用者 VCR	43
発行者 VCR	43
機器リンク機能	
スロット時間	4
PDU 間の最小遅延時間	8
最大応答遅延	最小 5
システム統合	システム統合の詳細については、を参照してください。→ 📖 54 ▪ 周期的データ伝送 ▪ モジュールの説明 ▪ 実行時間 ▪ メソッド

16.5 電源

端子の割当て

変換器

FOUNDATION フィールドバス用の接続バージョン、パルス/周波数/スイッチ出力

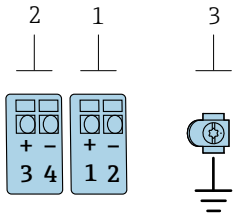	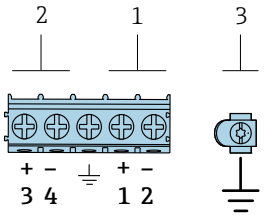
最大の端子数	「取付アクセサリ」のオーダーコードの端子の最大数、オプション NA「過電圧保護」
1　出力 1：FOUNDATION フィールドバス 2　出力 2（パッシブ）：パルス/周波数/スイッチ出力 3　ケーブルシールド線用接地端子	

「出力」のオーダーコード	端子番号			
	出力 1		出力 2	
	1 (+)	2 (-)	3 (+)	4 (-)
オプション E [1) 2)]	FOUNDATION フィールドバス		パルス/周波数/スイッチ出力（パッシブ）	

1) 必ず出力 1 を使用しなければなりません。出力 2 はオプションです。
2) 逆極性保護付き FOUNDATION フィールドバス

電源電圧

変換器

各出力ごとに外部電源が必要です。

使用可能な出力に次の電源電圧値が適用されます。

「出力」のオーダーコード	最小 端子電圧	最大 端子電圧
オプション E [1)]：FOUNDATION フィールドバス、パルス/周波数/スイッチ出力	≥ DC 9 V	DC 32 V

1) 現場表示器 SD03 付き機器の場合：バックライト使用時は端子電圧を DC 0.5 V 上げる必要があります。

消費電力

変換器

「出力；入力」のオーダーコード：	最大消費電力
オプション E：FOUNDATION フィールドバス、パルス/周波数/スイッチ出力	▪ 出力 1 を使用した場合：576 mW ▪ 出力 1 および 2 を使用した場合：2 576 mW

消費電流

FOUNDATION フィールドバス

18 mA

電源障害

- 積算計は測定された最後の有効値で停止します。
- 機器の種類に応じて、設定は機器メモリまたは取り外し可能なデータメモリ（HistoROM DAT）に保持されます。
- エラーメッセージ（総稼働時間を含む）が保存されます。

電気接続

→ 📄 30

電位平衡

→ 📄 31

端子

- 内蔵の過電圧保護なしの機器バージョンの場合：差込みスプリング端子、ケーブル断面積 0.5～2.5 mm² (20～14 AWG) 用
- 内蔵の過電圧保護ありの機器バージョンの場合：ネジ端子、ケーブル断面積 0.2～2.5 mm² (24～14 AWG) 用

電線管接続口

- ケーブルグランド：M20 × 1.5 使用ケーブル 6～12 mm (0.24～0.47 in)
- 電線管接続口用ねじ：
  - NPT ½"
  - G ½"

ケーブル仕様

→ 📄 27

過電圧保護

複数の認証を取得した過電圧保護を内蔵した機器を注文することができます。
「取付アクセサリ」のオーダーコード、オプション NA「過電圧保護」

入力電圧レンジ	値は電源電圧仕様に相当 → 🗎 144 [1]。
チャンネルあたりの抵抗	最大 2 · 0.5 Ω
DC 放電開始電圧	400～700 V
トリップサージ電圧	< 800 V
1 MHz の静電容量	< 1.5 pF
公称放電電流（8/20 µs）	10 kA
温度範囲	−40～+85 °C (−40～+185 °F)

1) 内部抵抗の大きさに応じて電圧は低下します（$I_{min} \cdot R_i$

過電圧保護付きの機器バージョンの場合、温度等級に応じて許容される周囲温度が制限されます。

温度表の詳細については、機器の「安全上の注意事項」（XA）を参照してください。

16.6 性能特性

基準動作条件

- ISO 11631 に基づくエラーリミット
- 水は +15～+45 °C (+59～+113 °F)、0.2～0.6 MPa (29～87 psi)
- 仕様は校正プロトコルに準拠
- ISO 17025 に準拠した認定校正装置に基づく精度。

測定誤差を確認するには、Applicator サイジング用ツールを使用してください。
→ 🗎 136

最大測定誤差

o.r. = 読み値、1 g/cm³ = 1 kg/l、T = 流体温度

基準精度

「精度の考え方」参照→ 🗎 148

質量流量および体積流量（液体）

±0.10 % o.r.

質量流量（気体）

±0.25 % o.r.

密度（液体）

基準条件下 [g/cm³]	標準密度校正 [g/cm³]	高精度 密度仕様 [1] [2] [g/cm³]
±0.0005	±0.0005	±0.001

1) 高精度密度校正の有効範囲：0～2 g/cm³、+5～+80 °C (+41～+176 °F)
2) 「アプリケーションパッケージ」のオーダーコード、オプション EE「高精度密度」

温度

±0.5 ℃ ± 0.005 · T ℃ (±0.9 ℉ ± 0.003 · (T − 32) ℉)

ゼロ点の安定度

呼び口径		ゼロ点の安定度	
[mm]	[in]	[kg/h]	[lb/min]
8	⅜	0.180	0.007
15	½	0.585	0.021
25	1	1.62	0.059
40	1½	4.05	0.149
50	2	6.30	0.231
80	3	16.2	0.617

流量値

流量値は、呼び口径に依存するターンダウンパラメータです。

SI 単位

呼び口径	1:1	1:10	1:20	1:50	1:100	1:500
[mm]	[kg/h]	[kg/h]	[kg/h]	[kg/h]	[kg/h]	[kg/h]
8	2 000	200	100	40	20	4
15	6 500	650	325	130	65	13
25	18 000	1 800	900	360	180	36
40	45 000	4 500	2 250	900	450	90
50	70 000	7 000	3 500	1 400	700	140
80	180 000	18 000	9 000	3 600	1 800	360

US 単位

呼び口径	1:1	1:10	1:20	1:50	1:100	1:500
[inch]	[lb/min]	[lb/min]	[lb/min]	[lb/min]	[lb/min]	[lb/min]
⅜	73.50	7.350	3.675	1.470	0.735	0.147
½	238.9	23.89	11.95	4.778	2.389	0.478
1	661.5	66.15	33.08	13.23	6.615	1.323
1½	1 654	165.4	82.70	33.08	16.54	3.308
2	2 573	257.3	128.7	51.46	25.73	5.146
3	6 615	661.5	330.8	132.3	66.15	13.23

出力の精度

出力の精度仕様は、以下の通りです。

パルス/周波数出力

o.r. = 読み値

精度	最高 ±100 ppm o.r.

繰返し性

o.r. = 読み値；1 g/cm³ = 1 kg/l、T = 流体温度

基準の繰返し性

「精度の考え方」参照→ 📄 148

質量流量および体積流量（液体）

±0.05 % o.r.

質量流量（気体）

±0.20 % o.r.

密度（液体）

±0.00025 g/cm³

温度

±0.25 °C ± 0.0025 · T °C (±0.45 °F ± 0.0015 · (T−32) °F)

応答時間

- 応答時間は設定に応じて異なります（ダンピング）。
- 測定変数が不規則に変化する場合の応答時間：500 ms 後に → フルスケール値の 95 %

周囲温度の影響

パルス/周波数出力

o.r. = 読み値

温度係数	最大 ±100 ppm o.r.

流体温度の影響

質量流量および体積流量

o.f.s. = 対フルスケール値

ゼロ点調整時の温度とプロセス温度に差異がある場合、センサに付加される標準的な測定誤差は、±0.0002 % o.f.s./°C（±0.0001 % o.f.s./°F）となります。

プロセス温度でゼロ点調整を実施すると、この影響は減少します。

密度

密度校正温度とプロセス温度に差異がある場合、センサに付加される標準測定誤差は ±0.00005 g/cm³ /°C (±0.000025 g/cm³ /°F) となります。現場密度校正を実施できます。

高精度密度仕様（高精度密度校正）

プロセス温度が校正範囲（(→ 📄 145)）を外れた場合、測定誤差は ±0.00005 g/cm³ /°C (±0.000025 g/cm³ /°F) となります

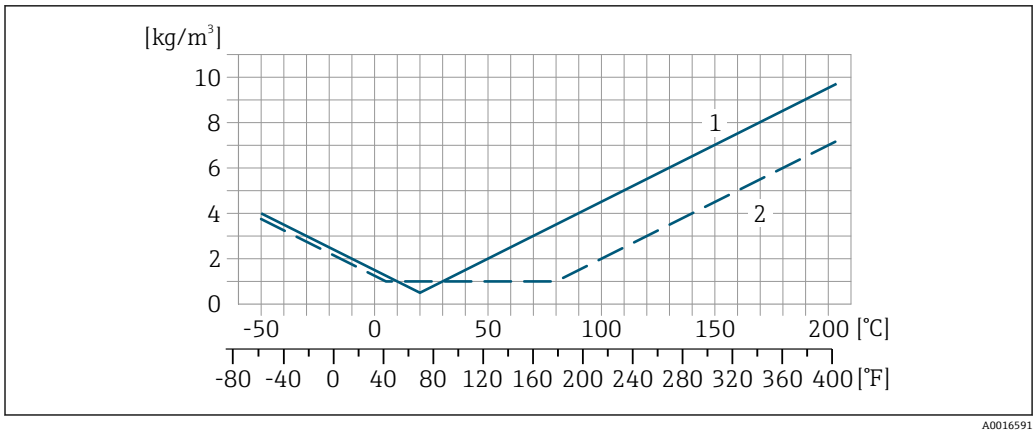

1　現場密度校正、例：+20 ℃（+68 ℉）時
2　高精度密度校正

温度
±0.005 · T ℃ (± 0.005 · (T − 32) ℉)

流体圧力の影響

下表には、校正圧力とプロセス圧力との差による、質量流量の精度に対する影響が示されています。

o.r. = 読み値

以下により、影響を補正することが可能です。
- 電流入力を介して現在の圧力測定値を読み込む
- 機器パラメータで圧力の固定値を設定する

取扱説明書

呼び口径		[% o.r./bar]	[% o.r./psi]
[mm]	[in]		
8	3/8	影響なし	
15	½	影響なし	
25	1	影響なし	
40	1½	−0.003	−0.0002
50	2	−0.008	−0.0006
80	3	−0.009	−0.0006

精度の考え方

o.r. = 読み値、o.f.s. = 対フルスケール値

BaseAccu = 基準精度（% o.r.）、BaseRepeat = 基準の繰返し性（% o.r.）

MeasValue = 測定値；ZeroPoint = ゼロ点の安定度

流量に応じた最大測定誤差の計算

流量	最大測定誤差（%）o.r.
$\geq \frac{\text{ZeroPoint}}{\text{BaseAccu}} \cdot 100$ A0021332	± BaseAccu A0021339
$< \frac{\text{ZeroPoint}}{\text{BaseAccu}} \cdot 100$ A0021333	$\pm \frac{\text{ZeroPoint}}{\text{MeasValue}} \cdot 100$ A0021334

流量に応じた最大繰返し性の計算

流量	最大繰返し性（% o.r.）
$\geq \frac{4/3 \cdot \text{ZeroPoint}}{\text{BaseAccu}} \cdot 100$ A0021341	$\pm\ 1/2 \cdot \text{BaseAccu}$ A0021343
$< \frac{4/3 \cdot \text{ZeroPoint}}{\text{BaseAccu}} \cdot 100$ A0021342	$\pm\ 2/3 \cdot \frac{\text{ZeroPoint}}{\text{MeasValue}} \cdot 100$ A0021344

最大測定誤差の例

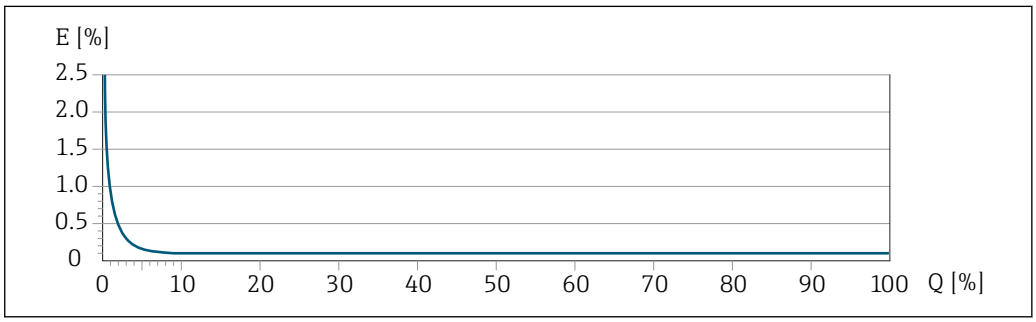

A0018211

E　最大測定誤差（%）o.r.（例）
Q　最大測定範囲の流量（%）

16.7　設置

設置条件

→ 📄 19

16.8　環境

周囲温度範囲

→ 📄 21→ 📄 21

温度表

危険場所で本機器を使用する場合は、許容される周囲温度と流体温度の間の相互依存性に注意してください。

温度表の詳細については、別冊の機器の「安全上の注意事項」（XA）を参照してください。

保管温度

−40～+80 °C (−40～+176 °F)、推奨 +20 °C (+68 °F)

気候クラス

DIN EN 60068-2-38（試験 Z/AD）

保護等級

変換器
- 標準：IP66/67、タイプ 4X ハウジング
- ハウジング開放時：IP20、タイプ 1 ハウジング
- 表示モジュール：IP20、タイプ 1 ハウジング

センサ
IP66/67、タイプ 4X ハウジング

コネクタ
IP67（ねじ込み接続の場合のみ）

耐振動性
- 振動、正弦波、IEC 60068-2-6 に準拠
  - 2～8.4 Hz、3.5 mm ピーク
  - 8.4～2 000 Hz、1 g ピーク
- 振動、広帯域ノイズ、IEC 60068-2-64 に準拠
  - 10～200 Hz, 0.003 g^2/Hz
  - 200～2 000 Hz, 0.001 g^2/Hz
  - 合計：1.54 g rms

耐衝撃性
正弦半波衝撃、IEC 60068-2-27 に準拠
6 ms 30 g

耐衝撃性
乱雑な取扱いによる衝撃、IEC 60068-2-31 に準拠

内部洗浄
- 定置洗浄（CIP）
- 定置滅菌（SIP）

オプション
- 接液部のオイル/グリースフリーバージョン、適合宣言なし
  「サービス」のオーダーコード、オプション HA
- IEC/TR 60877-2.0 および BOC 50000810-4 に準拠する接液部のオイル/グリースフリーバージョン、適合宣言付き
  「サービス」のオーダーコード、オプション HB

電磁適合性（EMC）
詳細については、適合宣言を参照してください。

16.9 プロセス

流体温度範囲

標準バージョン	−50～+150 ℃ (−58～+302 ℉)	「計測チューブの材質、接液部表面」のオーダーコード、オプション HA、SA、SB、SC
拡張温度バージョン	−50～+205 ℃ (−58～+401 ℉)	「計測チューブの材質、接液部表面」のオーダーコード、オプション SD、SE、SF、TH

密度
0～2 000 kg/m^3 (0～125 lb/cf)

圧力温度曲線
プロセス接続の圧力温度曲線の概要が『技術仕様書』に記載されています。

センサハウジング
温度範囲が −50～+150 ℃ (−58～+302 ℉) の標準バージョンの場合、センサハウジングには乾燥窒素ガスが充填されており、内部の電子部品や機械部品が保護されます。

他のあらゆる温度バージョンの場合は、センサハウジングに乾燥不活性ガスが充填されています。

計測チューブが故障した場合（例：腐食性または研磨性のある流体などのプロセス特性に起因）、流体は最初にセンサハウジングに溜まります。

計測チューブが故障した場合、センサハウジング内の圧力レベルは使用プロセス圧力に応じて上昇します。センサハウジングの破裂圧力では十分な安全マージンを確保できないとユーザーが判断した場合は、機器に破裂板を取り付けることが可能です。これにより、センサハウジング内が過度に高圧になることを防止できます。そのため、気体圧力が高くなるアプリケーションや、特に、プロセス圧力がセンサハウジング破裂圧力の 2/3 より大きくなるアプリケーションでは、破裂板の使用が強く推奨されます。

漏れた測定物を排出機器に排出する必要がある場合は、センサに破裂板を取り付けなければなりません。排出部を追加のネジ込み接続に接続します。

センサをガスでパージする必要がある場合は（ガス検出）、パージ接続を取り付けなければなりません。

センサハウジングに不活性ガスを充填するとき以外は、パージ接続を開けないようにしてください。パージは、必ず低圧で行ってください。

最大圧力：
- 呼び口径·08～150 mm（3/8～6"）：0.5 MPa (72.5 psi)
- 呼び口径·250 mm（10"）：
  - 流体温度 ≤ 100 °C (212 °F)：0.5 MPa (72.5 psi)
  - 流体温度 > 100 °C (212 °F)：0.3 MPa (43.5 psi)

センサハウジング破裂圧力

以下のセンサハウジングの破裂圧力は、標準機器および/または密閉されたパージ接続付きの機器（開けていない/納品時の状態）にのみ適用されます。

パージ接続付きの機器（「センサオプション」のオーダーコード、オプション CH「パージ接続」）をパージシステムに接続した場合、パージシステム自体または機器のうち、圧力区分が低い方のコンポーネントに応じて、最大圧力は決まります。

破裂板付きの機器（「センサオプション」のオーダーコード、オプション CA「破裂板」）の場合、破裂板の破裂圧力が重要になります 。

センサハウジングの破裂圧力は、センサハウジングが機械的に故障する前に到達する標準的な内圧に相当し、これは型式試験中に確認されます。対応する型式試験適合宣言は、機器と一緒に注文できます（「追加認証」のオーダーコード、オプション LN 「センサハウジング破裂圧力、型式試験」）。

呼び口径		センサハウジング破裂圧力	
[mm]	[in]	[bar]	[psi]
8	⅜	400	5800
15	½	350	5070
25	1	280	4060
40	1½	260	3770
50	2	180	2610
80	3	120	1740

寸法については、技術仕様書の「構造」セクションを参照してください。

破裂板

安全レベルを高めるために、破裂圧力が 1～1.5 MPa (145～217.5 psi) の破裂板を装備した機器バージョンを使用できます（「センサオプション」のオーダーコード、オプション CA「破裂板」）。

破裂板を、別売のスチームジャケットと組み合わせて使用することはできません 。

破裂板の寸法については、技術仕様書の「構造」セクションを参照してください。

流量制限

最も適したセンサ呼び口径は、測定範囲と許容圧力損失を考慮して選択してください。

測定範囲のフルスケール値の概要については、「測定範囲」セクションを参照してください。→ 📄 139

- 推奨最小フルスケール値は、最大測定範囲の約 1/20 です。
- ほとんどのアプリケーションにおいて、最大測定範囲の 20～50 % の間が最適な測定範囲となります。
- 研磨性のある測定物（固形分が混入した液体など）の場合は、低いフルスケール値を選択する必要があります。流速 < 1 m/s（< 3 ft/s）
- 気体測定では、以下の点にご注意ください。
  - 計測チューブ内の流速は、音速の 1/2（0.5 Mach）以下にしてください。
  - 最大質量流量は、気体密度に依存します。計算式 → 📄 139

流量制限を計算するには、Applicator サイジング用ツールを使用してください。→ 📄 136

圧力損失

圧力損失を計算するには、Applicator サイジング用ツールを使用してください。→ 📄 136

圧力損失の減少した Promass F :「センサオプション」のオーダーコード、オプション CE「圧力損失減少」

使用圧力

→ 📄 21

16.10 構造

構造、寸法

機器の外形寸法および取付寸法については、技術仕様書の「構造」セクションを参照してください。

質量

すべての値（梱包材を含まない質量）は、EN/DIN PN 40 フランジ付き機器の値です。

質量（SI 単位）

呼び口径 [mm]	質量 [kg]	
	「ハウジング」のオーダーコード、オプション C 塗装アルミダイカスト	「ハウジング」のオーダーコード、オプション B 1.4404（SUS 316L 相当）
8	9	11.5
15	10	12.5
25	12	14.5
40	17	19.5
50	28	30.5
80	53	55.5

質量（US 単位）

呼び口径 [in]	質量 [lbs]	
	「ハウジング」のオーダーコード、オプション C 塗装アルミダイカスト	「ハウジング」のオーダーコード、オプション B 1.4404（SUS 316L 相当）
3/8	20	25
½	22	28
1	26	32
1½	37	43
2	62	67
3	117	122

材質

変換器ハウジング

- 「ハウジング」のオーダーコード、オプション B：ステンレス CF-3M（SUS 316L 相当、1.4404）
- 「ハウジング」のオーダーコード、オプション C「一体型、塗装アルミダイカスト」：アルミダイカスト、AlSi10Mg、塗装
- ウィンドウ材質：ガラス

電線管接続口/ケーブルグランド

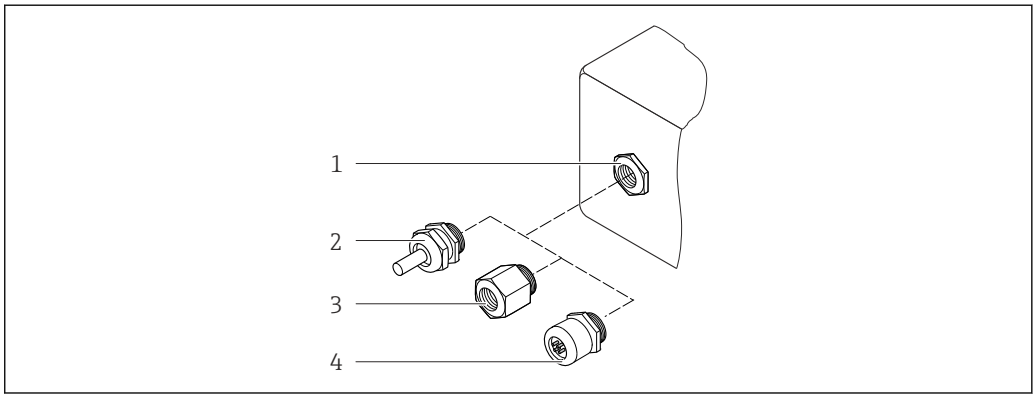

24　可能な電線管接続口/ケーブルグランド

1　雌ねじ M20 × 1.5
2　ケーブルグランド M20 × 1.5
3　電線管接続口用アダプタ（雌ねじ G ½" または NPT ½"）
4　機器プラグ

「ハウジング」のオーダーコード、オプション B「GT18 デュアルコンパートメント、SUS 316L 相当」

電線管接続口/ケーブルグランド	防爆構造	材質
ケーブルグランド M20 × 1.5	▪ 非防爆 ▪ Ex ia ▪ Ex ic ▪ Ex nA ▪ Ex tb	ステンレス 1.4404（SUS 304 相当）
電線管接続口用アダプタ（雌ねじ G ½"）	非防爆および防爆用（CSA Ex d/XP を除く）	ステンレス 1.4404（SUS 316L 相当）
電線管接続口用アダプタ（雌ねじ NPT ½"）	非防爆および防爆用	

「ハウジング」のオーダーコード、オプション C「GT20 デュアルコンパートメント、塗装アルミダイカスト」

電線管接続口/ケーブルグランド	防爆構造	材質
ケーブルグランド M20 × 1.5	▪ 非防爆 ▪ Ex ia ▪ Ex ic	プラスチック
	電線管接続口用アダプタ（雌ねじ G ½")	ニッケルメッキ真ちゅう
電線管接続口用アダプタ（雌ねじ NPT ½")	非防爆および防爆用 (CSA Ex d/XP を除く)	ニッケルメッキ真ちゅう
ネジ NPT ½" アダプタを使用	非防爆および防爆用	

機器プラグ

電気接続	材質
プラグ M12x1	▪ ソケット：ステンレス 1.4401/SUS 316 相当 ▪ コンタクトハウジング：プラスチック PUR、黒 ▪ コンタクト：金属 CuZn、金メッキ ▪ ネジ込み接続シール：NBR

センサハウジング

センサハウジングの材質は、「計測チューブの材質、接液部表面」のオーダーコードで選択したオプションに応じて異なります。

「計測チューブの材質、接液部表面」のオーダーコード	材質
オプション HA、SA、SD、TH	▪ 耐酸、耐アルカリの表面 ▪ ステンレス 1.4301（SUS 304 相当） 「センサオプション」のオーダーコード、オプション **CC**「SUS 316L 相当センサハウジング」：ステンレス 1.4404（SUS 316L 相当）の場合
オプション SB、SC、SE、SF	▪ 耐酸、耐アルカリの表面 ▪ ステンレス 1.4301（SUS 304 相当）

計測チューブ

- 呼び口径·8～80 mm（3/8～3"）：ステンレス 1.4539（SUS 890L 相当）；
  マニホールド：ステンレス 1.4404（SUS 316 または 316L 相当）
- 呼び口径·8～80 mm（3/8～3"）：アロイ C22、2.4602（UNS N06022）；
  マニホールド：アロイ C22、2.4602（UNS N06022）

プロセス接続

- EN 1092-1（DIN2501）/ ASME B 16.5 / JIS B2220 準拠のフランジ：
  - ステンレス 1.4404（SUS F316 または F316L 相当）
  - アロイ C22、2.4602（UNS N06022）
  - ラップジョイントフランジ：ステンレス 1.4301（SUS F304 相当）；接液部 アロイ C22
- その他のすべてのプロセス接続：
  ステンレス 1.4404（SUS 316 または 316L 相当）

使用可能なプロセス接続→ 155

シール

溶接されているプロセス接続は内部シール材不使用

アクセサリ

保護カバー

ステンレス 1.4404（SUS 316L 相当）

プロセス接続

- 固定フランジ接続：
  - EN 1092-1（DIN 2501）フランジ
  - EN 1092-1（DIN 2512N）フランジ
  - NAMUR 推奨 NE 132 に準拠した長さ
  - ASME B16.5 フランジ
  - JIS B2220 フランジ
  - DIN 11864-2 Form A フランジ、DIN 11866 シリーズ A、ノッチ付きフランジ
- クランプ接続：
  トリクランプ（管外径）、DIN 11866 シリーズ C
- ネジ：
  - DIN 11851 ネジ、DIN 11866 シリーズ A
  - SMS 1145 ネジ
  - ISO 2853 ネジ、ISO 2037
  - DIN 11864-1 Form A ネジ、DIN 11866 シリーズ A
- VCO 接続：
  - 8-VCO-4
  - 12-VCO-4

プロセス接続の材質 → 📄 153

表面粗さ

すべて接液部のデータ。以下の表面粗さ品質を注文できます。
- 研磨なし
- Ra_{max} = 0.76 µm (30 µin)
- Ra_{max} = 0.38 µm (15 µin)
- Ra_{max} = 0.38 µm (15 µin)（電解研磨）

16.11 操作性

言語

以下の言語で操作できます。
- 現場表示器を介して：
  英語、ドイツ語、フランス語、スペイン語、イタリア語、オランダ語、ポルトガル語、ポーランド語、ロシア語、スウェーデン語、トルコ語、中国語、日本語、バハサ(インドネシア語)、ベトナム語、チェコ語
- 「FieldCare」操作ツールを使用：
  英語、ドイツ語、フランス語、スペイン語、イタリア語、中国語、日本語

現場操作

表示モジュール経由

2 種類の表示モジュールが用意されています。

オーダーコード「ディスプレイ；操作」、オプション C「SD02」	オーダーコード「ディスプレイ；操作」、オプション E「SD03」
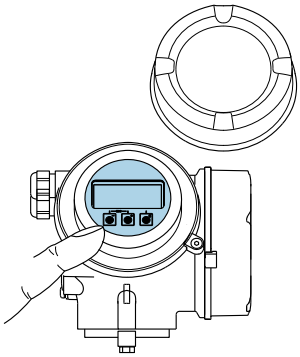 A0032219	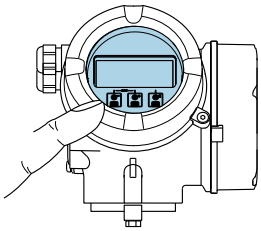 A0032221
1　プッシュスイッチで操作	1　タッチコントロールで操作

表示部

- 4 行表示、バックライト、グラフィック表示
- 白色バックライト；機器エラー発生時は赤に変化
- 測定変数およびステータス変数の表示形式は個別に設定可能
- 表示部の許容周囲温度：−20〜+60 ℃ (−4〜+140 ℉)
  温度が許容温度範囲外の場合、表示部の視認性が悪化する可能性があります。

操作部

- ハウジングを開けて 3 つのプッシュスイッチによる操作：⊞、⊟、Ⓔ
  または
- ハウジングを開けずにタッチコントロール（3 つの光学式キー）による外部操作：
  ⊞、⊟、Ⓔ
- 危険場所の各種区域でも操作部にアクセス可能

追加機能

- データバックアップ機能
  機器設定を表示モジュールに保存可能
- データ比較機能
  表示モジュールに保存された機器設定と現在の機器設定とを比較できます。
- データ転送機能
  表示モジュールを使用して変換器設定を別の機器に転送できます。

分離型ディスプレイ FHX50 を使用

分離型ディスプレイ FHX50 はオプションとしてご注文いただけます 。

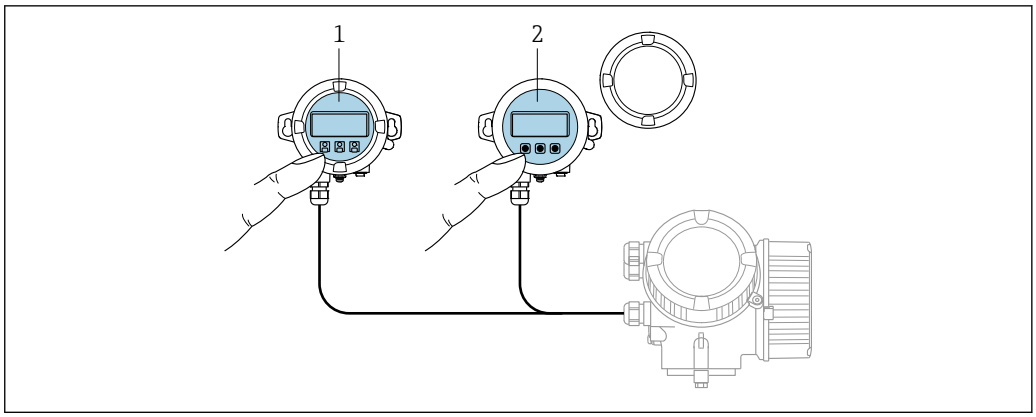

25　FHX50 操作オプション

1　SD02 表示部および操作モジュール、プッシュスイッチ：操作のためにカバーを開いてください。
2　SD03 表示部および操作モジュール、光学式ボタン：カバーガラス上から操作が可能

表示部および操作部

表示部と操作部は、表示モジュールの表示部および操作部と同じです 。

リモート操作	→ 50
サービスインターフェイス	→ 50

16.12　認証と認定

現在、入手可能な認証と認定については、製品コンフィギュレータで確認できます。

CE マーク	本機器は適用される EU 指令の法的必要条件を満たしています。これらの要求事項は、適用される規格とともに EU 適合宣言に明記されています。 Endress+Hauser は本製品が試験に合格したことを、CE マークの添付により保証いたします。
C-Tick マーク	本機器は「Australian Communications and Media Authority（ACMA）」の EMC 指令に適合します。
防爆認定	機器は防爆認定機器であり、関連する安全注意事項は別冊の「安全上の注意事項（英文）」（XA）資料に掲載されています。この資料の参照先は、銘板に明記されています。
衛生適合性	▪ 3-A 認証 「追加認証」のオーダーコード、オプション LP「3A」の機器のみ 3-A 認証を取得しています。 ▪ EHEDG テスト合格 「追加認証」のオーダーコード、オプション LT「EHEDG」の機器のみテストが実施され、EHEDG の要件を満たしています。 EHEDG 認証の要件を満たすためには、「Easy Cleanable Pipe Couplings and Process Connections（洗浄性の高い配管継手およびプロセス接続）」（www.ehedg.org）と題された EHEDG ガイドラインに準拠するプロセス接続と組み合わせて機器を使用する必要があります。

FOUNDATION フィールドバス認証	**FOUNDATION フィールドバスインターフェイス** この機器は、FieldComm Group の認定と登録を受けています。したがって、以下のすべての仕様要件を満たします。 ▪ FOUNDATION フィールドバス H1 に準拠した認証 ▪ 相互運用性試験キット（ITK）、バージョン 6.1.1（証明書はお問い合わせください） ▪ 物理層適合性試験 ▪ この機器は、認証を取得した他メーカの機器と組み合わせて動作させることもできます（相互運用性）
欧州圧力機器指令	▪ センサ銘板に「PED/G1/x（x = カテゴリー）」識別表示がある場合、Endress+Hauser は本機器が欧州圧力機器指令 2014/68/EU 付録 I の「基本安全基準」に適合していることを承認します。 ▪ PED マークがない機器は、GEP（適切な技術的手法）に従って設計 / 製造されています。この機器は、欧州圧力機器指令 2014/68/EU の 第 4 章 3 項の要件を満たしています。欧州圧力機器指令 2014/68/EU 付録 II の図 6〜9 に、その用途範囲が記載されています。
その他の基準およびガイドライン	▪ EN 60529 ハウジング保護等級（IP コード） ▪ IEC/EN 60068-2-6 環境影響：試験手順 - 試験 Fc：振動（正弦波） ▪ IEC/EN 60068-2-31 環境影響：試験手順 - 試験 Ec：乱暴な取扱いによる衝撃、主に機器用 ▪ EN 61010-1 測定、制御、実験用の電気機器に関する安全要求事項 - 一般要件 ▪ IEC/EN 61326 クラス A 要件に準拠した放射。電磁適合性（EMC 要件） ▪ IEC 61508 安全に関係する電気/電子/プログラマブル電子システムの機能安全 ▪ NAMUR NE 21 工業用プロセスおよび試験機器の電磁適合性（EMC） ▪ NAMUR NE 32 マイクロプロセッサ付きフィールド機器および制御機器の電源異常時のデータ保持 ▪ NAMUR NE 43 アナログ出力信号を有するデジタル変換器の故障情報信号レベルの標準化 ▪ NAMUR NE 53 デジタル電子部品を有するフィールド機器と信号処理機器のソフトウェア ▪ NAMUR NE 80 プロセス制御機器に関する欧州圧力機器指令の適用 ▪ NAMUR NE 105 フィールド機器用エンジニアリングツールにフィールドバス機器を統合するための仕様 ▪ NAMUR NE 107 フィールド機器の自己監視および診断 ▪ NAMUR NE 131 標準アプリケーション用フィールド機器の要件 ▪ NAMUR NE 132 コリオリ質量流量計 ▪ NACE MR0103 腐食性の高い石油精製環境における硫化物応力割れに対して耐性がある材質。 ▪ NACE MR0175/ISO 15156-1 石油生産およびガス生産における H2S を含有する環境で使用される材質。

16.13 アプリケーションパッケージ

機器の機能を拡張するために、各種のアプリケーションパッケージが用意されています。これらのパッケージは、安全面や特定のアプリケーション要件を満たすのに必要とされます。

アプリケーションパッケージは、Endress+Hauser 社に機器と一緒に注文するか、または後から追加注文できます。オーダーコードに関する詳細は、お近くの弊社営業所もしくは販売代理店にお問い合わせいただくか、弊社ウェブサイトの製品ページをご覧ください：www.endress.com。

アプリケーションパッケージの詳細情報：
機器の個別説明書→ 📄 160

診断機能

パッケージ	説明
拡張 HistoROM	イベントログおよび測定値メモリのアクティベーションに関する拡張機能が含まれます。 イベントログ： メッセージ数 20（標準バージョン）から 100 にメモリ容量が増えます。 データロギング（ラインレコーダ）： ▪ 最大 1000 個の測定値までのメモリ容量を有効化。 ▪ 4 つあるメモリチャンネルのそれぞれから、250 個の測定値を出力可能。記録間隔は、ユーザーが定義/ 設定できます。 ▪ 現場表示器または操作ツール（例：FieldCare、DeviceCare、または Web サーバー）を介して測定値ログにアクセスできます。

Heartbeat Technology

パッケージ	説明
Heartbeat 検証	**Heartbeat 検証** DIN ISO 9001: 2008、7.6 a) 章「監視および測定機器の制御」に準拠する、トレーサビリティが確保された検証のための要件を満たします。 ▪ プロセスを中断せずに設置された状態での機能試験 ▪ 必要に応じて、トレーサビリティが確保された検証が可能（レポートを含む） ▪ 現場操作またはその他の操作インターフェイスを介した簡単な試験プロセス ▪ 製造者仕様の枠内で試験範囲が広く、明確な測定点の評価（合格/不合格） ▪ 事業者のリスク評価に応じた校正間隔の延長

高精度密度

パッケージ	説明
高精度密度	多くのアプリケーションでは、品質監視または制御プロセスのための重要な測定値として密度が使用されます。機器は標準仕様で流体の密度を測定し、この値を制御システムに提供します。 特に、プロセス条件が変動するアプリケーションにおいて、「高精度密度」アプリケーションパッケージは幅広い密度および温度範囲にわたって高精度の密度測定を可能にします。

16.14 アクセサリ

注文可能なアクセサリの概要→ 📄 135

16.15 補足資料

同梱される関連の技術資料の概要については、次を参照してください。
- W@M デバイスビューワー（www.endress.com/deviceviewer）：銘板のシリアル番号を入力してください。
- Endress+Hauser Operations アプリ：銘板のシリアル番号を入力するか、銘板の 2D マトリクスコード（QR コード）をスキャンしてください。

標準資料 **簡易取扱説明書**

センサの簡易取扱説明書

機器	資料番号
Proline Promass F	KA01261D

変換器の簡易取扱説明書

機器	資料番号
Proline Promass 200	KA01267D

技術仕様書

機器	資料番号
Promass F 200	TI01060D

機器固有の補足資料 **安全上の注意事項**

内容	資料番号
ATEX/IECEx Ex i	XA00144D
ATEX/IECEx Ex d	XA00143D
ATEX/IECEx Ex nA	XA00145D
cCSAus IS	XA00151D
cCSAus XP	XA00152D
INMETRO Ex i	XA01300D
INMETRO Ex d	XA01305D
INMETRO Ex nA	XA01306D
NEPSI Ex i	XA00156D
NEPSI Ex d	XA00155D
NEPSI Ex nA	XA00157D
NEPSI Ex i	XA1755D
NEPSI Ex d	XA1754D
NEPSI Ex nA	XA1756D
JPN Ex d	XA01763D

個別説明書

内容	資料番号
欧州圧力機器指令に関する情報（英文）	SD01614D
表示部および操作モジュール FHX50	SD01007F
Heartbeat Technology	SD01848D

インストールガイド

内容	コメント
スペアパーツセットおよびアクセサリのインストールガイド	▪ W@M デバイスビューワーを使用して、選択可能なすべてのスペアパーツセットの概要にアクセス → 🗎 132 ▪ 注文可能なインストールガイド付きのアクセサリ→ 🗎 135

索引

記号
欧州圧力機器指令 158
機能チェック 58
使用圧力 21
取付位置 19
診断メッセージ 99
精度の考え方
　繰返し性 148
　最大測定誤差 148
設置 19
測定範囲
　液体の 139
　気体の 139
端子の割当て 28
電気接続
　機器 27
電気的絶縁性 142
特別な接続指示 32
表示モジュールの回転 25
変換器ハウジングの回転 25
保管条件 17
保護等級 149

0～9
3-A 認証 157

A
AMS デバイスマネージャ 52
　機能 52
Applicator 139

C
C-Tick マーク 157
CE マーク 10, 157

D
DD ファイル 54
DeviceCare 52
　DD ファイル 54
DIP スイッチ
　書き込み保護スイッチを参照

E
EHDEG 認証 157
Endress+Hauser サービス
　修理 133

F
FDA 157
Field Xpert
　機能 51
Field Xpert SFX350 51
FieldCare 51
　DD ファイル 54
　機能 51
　接続の確立 51
　ユーザーインターフェイス 52
FOUNDATION フィールドバス認証 158
FOUNDATION フィールドバスブロック構造 88

H
HistoROM 81

I
I/O 電子モジュール 12, 30

W
W@M 131, 132
W@M デバイスビューワー 13, 132

ア
アクセスコード 48
　不正な入力 48
アクセスコード設定 84
圧力温度曲線 150
圧力損失 152
アプリケーション 138
アプリケーションパッケージ 159
アラーム時の信号 141
安全 9

イ
イベントリスト 126
イベント履歴 126
イベントログブックのフィルタリング 127

ウ
ウィザード
　パルス-周波数-スイッチ 出力の切り替え 70, 71, 74
　ローフローカットオフ 66
　非満管の検出 67
　表示 64

エ
影響
　周囲温度 147
　流体圧力 148
　流体温度 147
エラーメッセージ
　診断メッセージを参照
エンドレスハウザー社サービス
　メンテナンス 131

オ
応答時間 147
オーダーコード 14, 15
温度範囲
　保管温度 17
　流体温度 150

カ
外部洗浄 131
書き込みアクセス権 48

書き込み保護
アクセスコードによる 84
書き込み保護スイッチを使用 85
ブロック操作を使用 87
書き込み保護スイッチ 85
書き込み保護の無効化 84
書き込み保護の有効化 84
拡張オーダーコード
センサ 15
変換器 14
下流側 21
環境
耐衝撃性 150
耐振動性 150
保管温度 149

キ

キーパッドロック
無効化 48
有効化 48
機器
構成 12
修理 132
設定 58
センサの取付け 25
電気配線の準備 30
取付けの準備 24
取外し 133
廃棄 134
変更 132
有効化 58
機器コンポーネント 12
機器修理 132
機器資料
補足資料 8
機器設定の管理 81
機器タイプ ID 54
機器の運搬 17
機器の識別表示 13
機器の修理 132
機器の接続 30
機器の用途
不適切な用途 9
不明な場合 9
用途を参照
機器名
センサ 15
変換器 14
機器リビジョン 54
機器ロック状態 91
気候クラス 149
技術データ、概要 138
基準およびガイドライン 158
基準動作条件 145
機能
パラメータを参照
機能範囲
AMS デバイスマネージャ 52
Field Xpert 51
フィールドコミュニケータ 53
フィールドコミュニケータ 475 53

ク

繰返し性 147

ケ

計測可能流量範囲 140
計測システム 138
言語、操作オプション 155
検査
納入品 13
現在の機器データバージョン 54
現場表示器 156
アラーム状態時を参照
ナビゲーション画面 39
編集画面 41
診断メッセージを参照
操作画面表示を参照

コ

交換
機器コンポーネント 132
工具
運搬 17
設置 24
電気接続 27
構成
機器 12
操作メニュー 36
コンテキストメニュー
終了 43
説明 43
呼び出し 43
梱包材の廃棄 18

サ

サイクリックデータ伝送 54
再校正 131
材質 153
最大測定誤差 145
サブメニュー
Analog inputs 64
イベントリスト 126
概要 37
システムの単位 60
シミュレーション 83
ゼロ点調整 69
センサの調整 69
データのログ 95
プロセス変数 91
管理 80
機器情報 129
高度な設定 68
出力値 93
積算計 92
積算計 1～n 76
積算計の処理 94
設定バックアップの表示 81
表示 78

流体の選択 63

シ

システム構成
機器構成を参照
計測システム 138
システム統合 54
質量
SI 単位 152
US 単位 153
運搬（注意事項） 17
周囲温度
影響 147
修理 132
備考 132
出力 140
出力信号 140
使用上の安全性 10
消費電流 144
消費電力 144
上流側 21
食品接触材規則 157
シリアル番号 14, 15
資料
機能 6
使用されるシンボル 6
資料情報 6
資料の機能 6
診断
シンボル 99
診断情報
DeviceCare 101
FieldCare 101
概要 107
現場表示器 99
構成、説明 100, 102
対処法 107
診断動作
シンボル 100
説明 100
診断動作の適合 103
診断トランスデューサブロック 125
診断リスト 126
振動 23
シンボル
ウィザード用 40
現場表示器のステータスエリア内 38
サブメニュー用 40
修正用 41
診断動作用 38
ステータス信号用 38
測定チャンネル番号用 38
測定変数用 38
通信用 38
テキストおよび数値エディタにおいて 41
パラメータ用 40
メニュー用 40
ロック用 38

ス

垂直配管 19
数値エディタ 41
ステータスエリア
操作画面表示用 38
ナビゲーション画面内 40
ステータス信号 99, 102
ステータス信号の適合 104
スペアパーツ 132

セ

衛生適合性 157
製造者 ID 54
製造日 14, 15
精度 145
性能特性 145
製品の安全性 10
積算計
設定 76
接続
電気接続を参照
接続ケーブル 27
接続工具 27
接続の準備 30
設置状況の確認 58
設置状況の確認（チェックリスト） 26
設置条件
上流側/下流側直管部 21
振動 23
垂直配管 19
設置寸法 21
センサヒーティング 23
断熱 21
破裂板 24
使用圧力 21
取付位置 19
取付方向 20
設置寸法 21
設定 58
アナログ入力 64
管理 80
機器設定の管理 81
機器の再起動 128
機器の設定 58
機器リセット 128
現場表示器 64
高度な設定 68
高度な表示の設定 78
システムの単位 60
シミュレーション 83
スイッチ出力 74
積算計 76
積算計のリセット 94
積算計リセット 94
センサの調整 69
操作言語 58
測定物 63
デバイスのタグ 59
パルス/周波数/スイッチ出力 70, 71

パルス出力 70
非満管検出 67
プロセス条件への機器の適合 94
ローフローカットオフ 66
センサ
設置 25
センサハウジング 150
センサヒーティング 23
洗浄
外部洗浄 131
定置洗浄（CIP） 131
定置滅菌（SIP） 131
内部洗浄 131

ソ

操作 91
操作オプション 35
操作画面表示 38
操作キー
操作部を参照
操作言語の設定 58
操作指針 37
操作部 42, 100
操作メニュー
構成 36
サブメニューおよびユーザーの役割 37
メニュー、サブメニュー 36
測定機器およびテスト機器 131
測定原理 138
測定値
プロセス変数を参照
測定値の読み取り 91
測定範囲
気体の計算例 140
測定範囲、推奨 152
ソフトウェアリリース 54

タ

耐衝撃性 150
対処法
終了 101
呼び出し 101
耐振動性 150
端子 144
端子の割当て 30, 143
断熱 21

チ

チェック
設置 26
チェックリスト
設置状況の確認 26
配線状況の確認 34
直接アクセス 45
直接アクセスコード 40

ツ

ツールヒント
ヘルプテキストを参照

テ

定置洗浄（CIP） 150
定置滅菌（SIP） 150
データのログの表示 95
適合宣言 10
テキストエディタ 41
デバイス記述ファイル 54
電位平衡 31
電気接続
Commubox FXA291 50
操作ツール
FOUNDATION フィールドバスネットワーク経由 50
サービスインターフェイス（CDI）経由 50
保護等級 33
電源障害 144
点検チェック
接続 34
電源電圧 29, 144
電源ユニット
要件 29
電磁適合性 150
電子部ハウジングの回転
変換器ハウジングの回転を参照
電線管接続口
技術データ 144
保護等級 33

ト

登録商標 8
トラブルシューティング
一般 97
取付工具 24
取付寸法
設置寸法を参照
取付けの準備 24
取付方向（垂直方向、水平方向） 20

ナ

内部洗浄 131, 150
流れ方向 20, 25
ナビゲーション画面
ウィザードの場合 39
サブメニューの場合 39
ナビゲーションパス（ナビゲーション画面） 39

ニ

入力 139
入力画面 41
認証 157
認定 157

ノ

納品内容確認 13

ハ

ハードウェア書き込み保護 85
廃棄 133
配線状況の確認（チェックリスト） 34

パラメータ
値の入力 47
変更 47
パラメータ設定の保護 84
パラメータのアクセス権
書き込みアクセス権 48
読み込みアクセス権 48
パラメータ設定
Analog inputs （サブメニュー） 64
システムの単位 （サブメニュー） 60
シミュレーション （サブメニュー） 83
ゼロ点調整 （サブメニュー） 69
センサの調整 （サブメニュー） 69
データのログ （サブメニュー） 95
パルス-周波数-スイッチ 出力の切り替え （ウィザード） 70, 71, 74
プロセス変数 （サブメニュー） 91
ローフローカットオフ （ウィザード） 66
管理 （サブメニュー） 80
機器情報 （サブメニュー） 129
出力値 （サブメニュー） 93
診断 （メニュー） 125
積算計 （サブメニュー） 92
積算計 1～n （サブメニュー） 76
積算計の処理 （サブメニュー） 94
設定 （メニュー） 59
設定バックアップの表示 （サブメニュー） 81
非満管の検出 （ウィザード） 67
表示 （ウィザード） 64
表示 （サブメニュー） 78
流体の選択 （サブメニュー） 63
破裂板
安全上の注意事項 24
破裂圧力 151

ヒ

表示
現場表示器を参照
表示値
ロック状態用 91
表示エリア
操作画面表示用 38
ナビゲーション画面内 40
表面粗さ 155

フ

ファームウェア
バージョン 54
リリース日付 54
ファームウェアの履歴 130
フィールドコミュニケータ
機能 53
フィールドコミュニケータ 475 53
プロセス接続 155
プロセス変数
計算値 139
測定値 139

ヘ

ヘルプテキスト
終了 46
説明 46
呼び出し 46
変換器
信号ケーブルの接続 30
ハウジングの回転 25
表示モジュールの回転 25
返却 133

ホ

防爆認定 157
保管温度 17
保管温度範囲 149
保護等級 33

ミ

密度 150

メ

銘板
センサ 15
変換器 14
メイン電子モジュール 12
メニュー
機器の設定用 58
特定の設定用 68
診断 125
設定 59
操作 91
メンテナンス作業 131

ユ

ユーザーインターフェイス
現在の診断イベント 125
前回の診断イベント 125
ユーザーの役割 37

ヨ

要員の要件 9
用途 9
用途分野
残存リスク 10
読み込みアクセス権 48

ラ

ラインレコーダ 95

リ

リモート操作 157
流体圧力
影響 148
流体温度
影響 147
流量制限 152

ロ

労働安全 10
ローフローカットオフ 142

71512062

www.addresses.endress.com

Endress+Hauser

People for Process Automation