XA00326F-D/16/IT/14.21
71545379
2021-11-08

Istruzioni di sicurezza
Prosonic S FMU90, FMU95

II 3 D Ex tc IIIC Dc

Endress+Hauser
People for Process Automation

Prosonic S FMU90, FMU95

Indice

Informazioni sulla presente documentazione 4
Documentazione integrativa 4
Documentazione supplementare 4
Certificati del produttore 4
Indirizzo del produttore 5
Altri standard 5
Codice d'ordine esteso 5
Istruzioni di sicurezza: Generali 7
Istruzioni di sicurezza: Condizioni speciali 7
Istruzioni di sicurezza: Installazione 8
Tabelle di temperatura 8
Dati di connessione 9

Informazioni sulla presente documentazione

Questa documentazione è stata tradotta in diverse lingue. Giuridicamente vincolante è solo il testo originale inglese.

Il documento tradotto nelle lingue dell'UE è disponibile:
- nell'area di download del sito Endress+Hauser: www.endress.com -> Downloads -> Manuals and Datasheets -> Type: Ex Safety Instruction (XA) -> Text Search: ...
- Nel Device Viewer: www.endress.com -> Product tools -> Access device specific information -> Check device features

Se non ancora disponibile, il documento può essere ordinato.

Documentazione integrativa

Il presente documento è parte integrante delle seguenti Istruzioni di funzionamento:

- BA00288F/00, BA00289F/00, BA00290F/00, BA00292F/00, BA00293F/00 (FMU90)
- BA00344F/00, BA00345F/00 (FMU95)

Documentazione supplementare

Brochure sulla protezione dalle esplosioni: CP00021Z/11

La Brochure sulla protezione dalle esplosioni è disponibile:
- Nell'area Download del sito web di Endress+Hauser: www.it.endress.com -> Download -> Brochure e cataloghi -> Ricerca di testo: CP00021Z
- Sul CD per i dispositivi con documentazione basata su CD

Certificati del produttore

Dichiarazione di Conformità UE

Numero dichiarazione:
EG06006

La Dichiarazione di Conformità UE è disponibile:
Nell'area Download del sito web di Endress+Hauser:
www.it.endress.com -> Download -> Dichiarazione ->
Tipo: Dichiarazione UE -> Codice prodotto: ...

Certificato di esame UE

Numero certificato:
EG 06 006 X

Elenco degli standard applicati: vedere Dichiarazione di Conformità UE.

Indirizzo del produttore

Endress+Hauser SE+Co. KG
Hauptstraße 1
79689 Maulburg, Germany

Indirizzo dello stabilimento di produzione: vedere targhetta.

Altri standard

Per una corretta installazione, è necessario attenersi tra l'altro agli standard seguenti nella loro versione corrente:
- IEC/EN 60079-14: "Atmosfere esplosive - Parte 14: Progettazione, scelta e installazione degli impianti elettrici"
- EN 1127-1: "Atmosfere esplosive - Prevenzione dell'esplosione e protezione contro l'esplosione - Parte 1: Concetti fondamentali e metodologia"

Codice d'ordine esteso

Il codice d'ordine esteso è riportato sulla targhetta, apposta sul dispositivo in modo ben visibile. Ulteriori informazioni sulla targhetta sono fornite nelle Istruzioni di funzionamento associate.

Struttura del codice d'ordine esteso

FMU9x	–	**********	+	A*B*C*D*E*F*G*..
(Tipo di dispositivo)		*(Specifiche di base)*		*(Specifiche opzionali)*

* = Segnaposto
In questa posizione, in luogo dei segnaposto viene visualizzata un'opzione (numero o lettera) selezionata dalle specifiche.

Specifiche di base

Nelle specifiche di base sono riportate le caratteristiche essenziali per il dispositivo (caratteristiche obbligatorie). Il numero di posizioni dipende dal numero di caratteristiche disponibili. L'opzione selezionata di una caratteristica può essere costituita da più posizioni.

Specifiche opzionali

Le specifiche opzionali descrivono caratteristiche aggiuntive per il dispositivo (caratteristiche opzionali).
Il numero di posizioni dipende dal numero di caratteristiche disponibili. Le caratteristiche hanno una struttura a 2 caratteri per facilitarne l'identificazione (ad esempio JA). Il primo carattere (ID) rappresenta il gruppo di caratteristiche ed è costituito da un numero o una lettera, ad esempio J = Test, Certificato. Il secondo carattere è il valore che rappresenta la caratteristica all'interno del gruppo, ad esempio A = 3.1 materiale (parti bagnate), certificato di ispezione.

Informazioni più dettagliate sul dispositivo sono fornite nelle tabelle seguenti, che descrivono le singole posizioni e gli ID nel codice d'ordine esteso rilevanti per le aree pericolose.

Codice d'ordine esteso: Prosonic S

Le specifiche seguenti riproducono un estratto della struttura del prodotto e sono utilizzate per assegnare:
- Questa documentazione al dispositivo (utilizzando il codice d'ordine esteso sulla targhetta).
- Le opzioni del dispositivo citate nel documento.

Tipo di dispositivo

FMU90, FMU95

Specifiche di base

Posizione 1 (Approvazione)		
Opzione selezionata		**Descrizione**
FMU9x	J	ATEX II 3 D Ex tc IIIC T 90 °C Dc

Posizione 5 (Alimentazione)		
Opzione selezionata		**Descrizione**
FMU9x	A	90-253 V c.a.
	B	10,5-32 V c.c.

Specifiche opzionali

Non sono disponibili opzioni specifiche per aree pericolose.

Istruzioni di sicurezza: Generali

- Attenersi alle Istruzioni di installazione e di sicurezza riportate in nelle Istruzioni di funzionamento.
- Il personale deve soddisfare le condizioni seguenti per il montaggio, l'installazione elettrica, la messa in servizio e la manutenzione del dispositivo:
  - Essere adeguatamente qualificato per il proprio ruolo e le proprie mansioni
  - Avere competenze sulla protezione dal rischio di esplosione
  - Conoscere la normativa nazionale
- Installare il dispositivo in base alle istruzioni del produttore e alla normativa nazionale.
- Non utilizzare lo strumento con parametri elettrici, termici e meccanici diversi da quelli specificati.
- Evitare di caricare elettrostaticamente:
  - Le superfici di plastica (ad esempio custodia, elemento del sensore, verniciatura speciale, piastre aggiuntive collegate...)
  - I condensatori isolati (ad esempio piastre metalliche isolate)

Istruzioni di sicurezza: Condizioni speciali

- Il dispositivo corrisponde al livello di sollecitazione "basso". Se si prevede della sollecitazione meccanica, montarlo in una posizione protetta.
- In caso di verniciatura speciale aggiuntiva o alternativa sulla custodia o su altre parti metalliche:
  - Considerare il pericolo della carica e scarica elettrostatica.
  - Non strofinare le superfici con un panno asciutto.

Istruzioni di sicurezza: Installazione

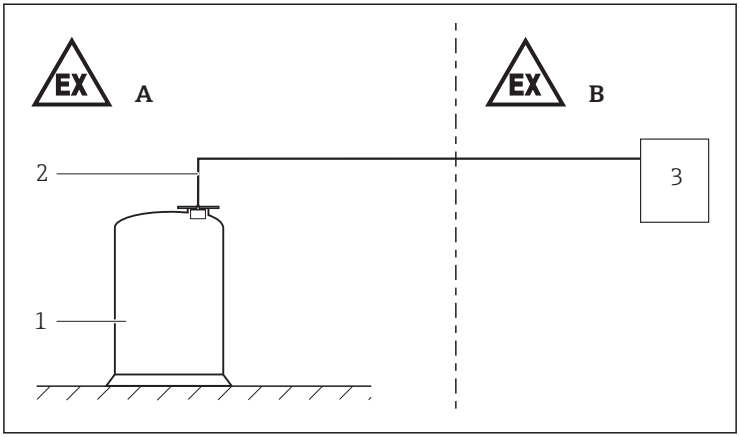

A0033252

A Zona 1, Zona 2, Zona 20, Zona 21, Zona 22
B Zona 22
1 Serbatoio; Zona 1, Zona 2, Zona 20, Zona 21, Zona 22
2 Sensore a ultrasuoni FDU90, FDU91(F), FDU92, FDU93, FDU95
3 Unità di analisi e controllo Prosonic S FMU90, FMU95

- Per mantenere il grado di protezione della custodia IP66: installare correttamente coperchio della custodia, pressacavi e viti cieche.
- Collegare il dispositivo mediante cavo e ingressi filo adatti con tipo di protezione "Protezione dell'apparecchiatura da polveri potenzialmente esplosive mediante custodia (Ex t)" o "Sicurezza aumentata (Ex e)" (classe di protezione almeno IP65). Stendere il cavo di collegamento e fissarlo.
- Si raccomanda di sostituire i fusibili solo con componenti identici.
- Sigillare i pressacavi di ingresso inutilizzati con tappi di tenuta approvati corrispondenti al tipo di protezione.

Tabelle di temperatura

Temperatura ambiente massima consentita	Temperatura superficiale massima
−10 … +60 °C	+90 °C [1]

1) Misura effettuata a una temperatura ambiente di +60 °C

Dati di connessione

Tensione di alimentazione (rispettare la targhetta)

Corrente alternata	
Campo di tensione max.	U = 90 ... 253 V_{AC}, 50/60 Hz
Fusibile (rispettare il tipo)	400 mA
Consumo di potenza max.	23 VA

Corrente continua	
Campo di tensione max.	U = 10,5 ... 32 V_{DC}
Fusibile (rispettare il tipo)	2 A
Consumo di potenza max.	14 W

71545379

www.addresses.endress.com

Endress+Hauser

People for Process Automation