TI01468S/16/IT/06.21-00
71564083
2021-12-01

Informazioni tecniche
FieldPort SWA50

Bluetooth® intelligente e/o adattatore WirelessHART per tutti i dispositivi da campo HART

Applicazione

Il FieldPort SWA50 converte il segnale HART del dispositivo da campo HART connesso a un Bluetooth® affidabile e codificato o al segnale WirelessHART. Il FieldPort SWA50 può essere adattato a tutti i dispositivi da campo HART a 2 e 4 fili sia in aree pericolose che in aree sicure. La robusta custodia in acciaio inox consente di installare il FieldPort SWA50 anche in ambienti industriali difficili.

L'abbinamento della versione Bluetooth® dello SWA50 con un FieldEdge SGC200 offre una connessione rapida e semplice al Netilion Cloud e supporta l'uso di dati in svariati servizi Netilion.

La versione WirelessHART dello SWA50 può essere facilmente integrata in qualsiasi rete WirelessHART.

Vantaggi

- Trasmissione affidabile dei valori di processo misurati attraverso il FieldPort SWA50 connesso mediante Bluetooth® codificato o comunicazione WirelessHART
- Facilmente adattabile ai dispositivi da campo HART a 2 o 4 fili
- Facile connessione di tutti i dispositivi da campo HART al Netilion Cloud
- Adattatore in loop, senza compromettere il segnale di processo
- Informazioni diagnostiche wireless facilmente accessibili del dispositivo da campo HART connesso

Endress+Hauser
People for Process Automation

Indice

Informazioni su questa documentazione 3
Simboli 3

Funzionamento e struttura del sistema 3
Funzionamento 3
Architettura di sistema di FieldPort SWA50 versione Bluetooth 4
Architettura di sistema di FieldPort SWA50 versione WirelessHART 5

Input (interfaccia cablata) 5
Ingressi 5
Interfaccia di comunicazione e versione protocollo 5

Uscita (interfaccia wireless) 5
Interfaccia di comunicazione 5
Banda di frequenza di trasmissione 6
Portata 6
Potenza di trasmissione 6
Variabili del dispositivo 7
Diagnostica 7

Alimentazione 7
Collegamento elettrico 7
Assegnazione dei morsetti 9
Messa a terra del FieldPort SWA50 10
Tensione di alimentazione 10
Potenza assorbita 11
Morsetti 11
Ingresso cavo 11
Specifiche del cavo 11

Montaggio 11
Metodi di montaggio 11
Istruzioni di montaggio 12
Protezione antifulmine 13

Ambiente 13
Campo di temperatura ambiente 13
Campo di temperatura di immagazzinamento 13
Classe climatica 13
Grado di protezione 13
Resistenza alle vibrazioni 13
Resistenza agli urti 13
Compatibilità elettromagnetica (EMC) 13

Costruzione meccanica 14
Struttura, dimensioni 14
Peso 15
Materiali 15

Display e interfaccia utente 15
Concetto operativo 15
Utilizzo locale 15

Certificati e approvazioni 16

Accessori 16
Accessori specifici del dispositivo 16

Documentazione supplementare 18
Documentazione standard SWA50 18
Documentazione supplementare in base al dispositivo per SWA50 18
Documentazione standard per SGC200 18
Documentazione standard per SGC500 18
Documentazione standard per SMT70 18
Documentazione standard per SMT77 18
Documentazione standard SWA70 18
Documentazione standard SWG70 19

Marchi registrati 19

Approvazioni radio 19
Europa 19
Canada e Stati Uniti 19
Giappone 20
Thailandia 20
Indonesia 20
Singapore 21
Corea del Sud 21

Informazioni su questa documentazione

Simboli

Simboli di sicurezza

PERICOLO
Questo simbolo segnala una situazione pericolosa. che causa lesioni gravi o mortali se non evitata.

AVVERTENZA
Questo simbolo segnala una situazione pericolosa. Qualora non si eviti tale situazione, si potrebbero verificare lesioni gravi o mortali.

ATTENZIONE
Questo simbolo segnala una situazione pericolosa. Qualora non si eviti tale situazione, si potrebbero verificare incidenti di media o minore entità.

AVVISO
Questo simbolo contiene informazioni su procedure e altri elementi che non provocano lesioni personali.

Simboli per alcuni tipi di informazioni

Simbolo	Significato
	Consentito Procedure, processi o interventi consentiti.
	Preferenziale Procedure, processi o interventi preferenziali.
	Vietato Procedure, processi o interventi vietati.
	Suggerimento Indica informazioni addizionali.
	Riferimento che rimanda alla documentazione
	Riferimento alla pagina
	Riferimento alla figura
	Ispezione visiva

Funzionamento e struttura del sistema

Funzionamento

FieldPort SWA50 converte il segnale HART del dispositivo da campo HART connesso a un Bluetooth® affidabile e codificato o al segnale WirelessHART. FieldPort SWA50 può essere installato in retrofit per tutti i dispositivi da campo HART a 2 e 4 fili.

Con la app SmartBlue e Field Xpert di Endress+Hauser, l'utente dispone delle seguenti capacità:
- Configurazione di FieldPort SWA50
- Visualizzazione dei valori misurati del dispositivo da campo HART collegato
- Visualizzazione dello stato combinato attuale, costituito dallo stato di FieldPort SWA50 e da quello del dispositivo da campo HART collegato

I dispositivi da campo HART possono essere connessi al Netilion Cloud mediante FieldPort SWA50 e un dispositivo FieldEdge.

Informazioni dettagliate su Netilion Cloud: https://netilion.endress.com

La versione WirelessHART di FieldPort SWA50 può essere integrata a una rete WirelessHART tramite Fieldgate SWG70 WirelessHART di Endress+Hauser o un qualsiasi gateway WirelessHART compatibile. Ulteriori informazioni sono disponibili presso l'organizzazione commerciale Endress +Hauser locale: www.addresses.endress.com.

Inoltre, la versione WirelessHART può essere utilizzata come segue:
- Configurazione locale con FieldCare SFE500 o DeviceCare mediante DTM per FieldPort SWA50
- Configurazione a distanza con FieldCare SFE500 mediante Fieldgate SWG70 WirelessHART e DTM per FieldPort SWA50 e Fieldgate SWG70

AVVISO

Applicazioni di sicurezza con funzioni di controllo tramite segnale Bluetooth o WirelessHART

Comportamento indesiderato dell'applicazione di sicurezza

▶ Non utilizzare un segnale wireless come Bluetooth o WirelessHART in un'applicazione di sicurezza con funzione di controllo.

Architettura di sistema di FieldPort SWA50 versione Bluetooth

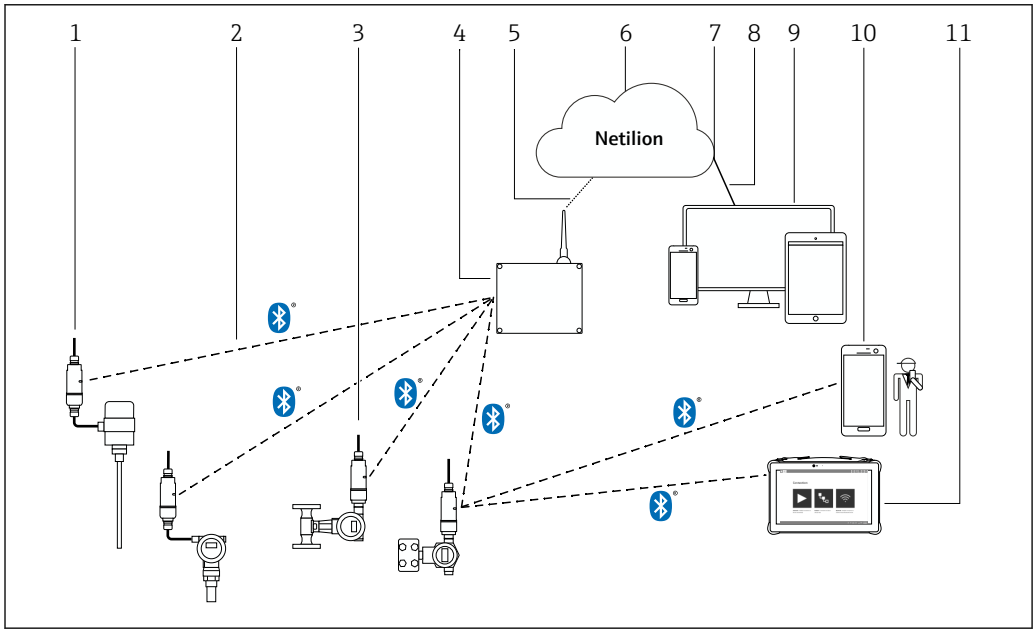

1 Architettura di sistema di SWA50 versione Bluetooth

1 *Dispositivo da campo HART con FieldPort SWA50, montaggio separato*
2 *Connessione wireless codificata tramite Bluetooth®*
3 *Dispositivo da campo HART con FieldPort SWA50, montaggio diretto*
4 *FieldEdge SGC200*
5 *Connessione LTE*
6 *Netilion Cloud*
7 *Application Programming Interface (API)*
8 *Connessione https a Internet*
9 *App Netilion Service basata su browser Internet o applicazione utente*
10 *SmartBlue App di Endress+Hauser*
11 *Field Xpert di Endress+Hauser, es. SMTxx*

Architettura di sistema di FieldPort SWA50 versione WirelessHART

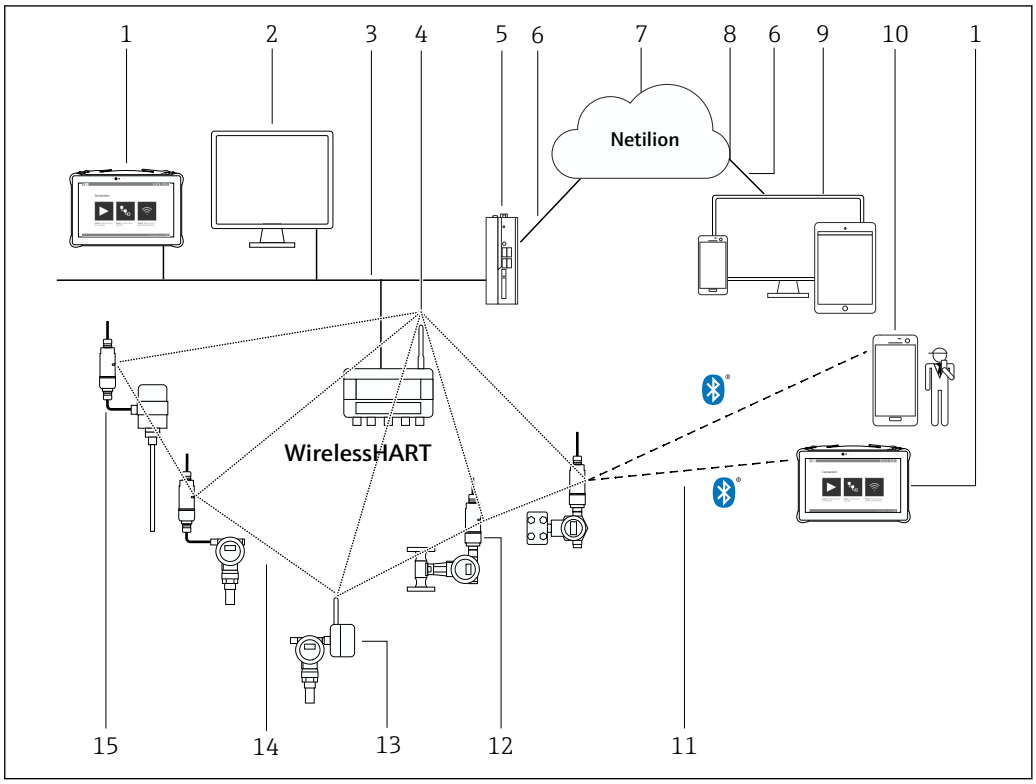

2 Architettura di sistema di SWA50 versione WirelessHART

1 *Field Xpert di Endress+Hauser, es. SMTxx*
2 *Applicazione host / FieldCare SFE500*
3 *Comunicazione Ethernet*
4 *WirelessHART-Fieldgate, ad es. SWG70*
5 *FieldEdge SGC500*
6 *Connessione https a Internet*
7 *Netilion Cloud*
8 *Application Programming Interface (API)*
9 *App Netilion Service basata su browser Internet o applicazione utente*
10 *SmartBlue App di Endress+Hauser*
11 *Connessione wireless codificata tramite Bluetooth®*
12 *Dispositivo da campo HART con FieldPort SWA50, montaggio diretto*
13 *Dispositivo da campo HART con adattatore WirelessHART, es. SWA70*
14 *Connessione wireless codificata tramite WirelessHART*
15 *Dispositivo da campo HART con FieldPort SWA50, montaggio separato*

Input (interfaccia cablata)

Ingressi

Connessione point-to-point a un dispositivo da campo HART a 2 o 4 fili

Interfaccia di comunicazione e versione protocollo

Dispositivi da campo con HART 5, HART 6 o HART 7

Uscita (interfaccia wireless)

Interfaccia di comunicazione

Bluetooth
Bluetooth IEEE 802.15.1

Nel loop Hart dello SWA50 ci può essere solo un altro master Hart oltre al FieldPort SWA50.

WirelessHART
- Interfaccia di comunicazione WirelessHART (IEC 62591)
- HART versione 7.5, compatibile con precedenti versioni HART

Banda di frequenza di trasmissione

2.4 GHz (banda ISM)

Portata

La portata dipende dall'allineamento di FieldPort SWA50, dal luogo di montaggio e dalle condizioni ambientali.

Dato che l'antenna del gateway WirelessHART o di FieldEdge è normalmente allineata verticalmente, è consigliabile montare in verticale anche FieldPort SWA50. Se le antenne vengono allineate in modo diverso, la loro portata può ridursi notevolmente.

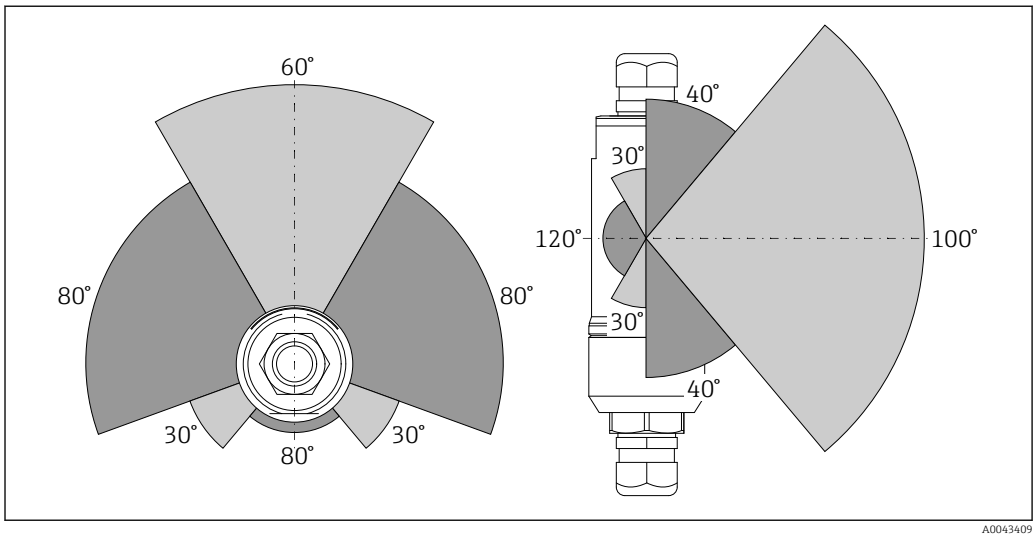

3 Portate differenti a seconda della posizione della finestra di trasmissione

Bluetooth
Fino a 40 m senza ostacoli quando FieldPort SWA50 è allineato in modo ottimale

WirelessHART
Fino a 200 m senza ostacoli quando FieldPort SWA50 è allineato in modo ottimale

Potenza di trasmissione

0 dBm o 10 dBm, configurabile per adattarla alle norme nazionali

Variabili del dispositivo

	App SmartBlue	Field Xpert
Dispositivi da campo Endress +Hauser	▪ Corrente di uscita valori misurati del dispositivo da campo HART ▪ Informazioni dispositivo, dati di configurazione e informazioni HART di FieldPort SWA50 ▪ Valori misurati PV, SV, TV e QV del dispositivo da campo HART ▪ Informazioni dispositivo addizionali del dispositivo da campo HART-7 o HART-6 ▪ Informazioni HART del dispositivo da campo HART ▪ Stato combinato NAMUR NE 107, costituito dallo stato di FieldPort SWA50 e da quello del dispositivo da campo HART collegato	▪ Corrente di uscita valori misurati del dispositivo da campo HART ▪ Informazioni dispositivo, dati di configurazione e informazioni HART di FieldPort SWA50 ▪ Valori misurati PV, SV, TV e QV del dispositivo da campo HART ▪ Informazioni dispositivo addizionali del dispositivo da campo HART-7 o HART-6 ▪ Informazioni HART del dispositivo da campo HART ▪ Stato combinato NAMUR NE 107, costituito dallo stato di FieldPort SWA50 e da quello del dispositivo da campo HART collegato
Dispositivi da campo di altri produttori	▪ Corrente di uscita valori misurati del dispositivo da campo HART ▪ Informazioni dispositivo, dati di configurazione e informazioni HART di FieldPort SWA50	▪ Corrente di uscita valori misurati del dispositivo da campo HART ▪ Informazioni dispositivo, dati di configurazione e informazioni HART di FieldPort SWA50 Sempre nella live list ▪ Valori misurati PV ed SV ▪ Stato combinato NAMUR NE 107, costituito dallo stato di FieldPort SWA50 e da quello del dispositivo da campo HART collegato

Se il dispositivo da campo HART non supporta lo stato del dispositivo esteso secondo NAMUR NE 107, la visualizzazione delle informazioni di stato può essere soggetta a limitazioni.

I dati seguenti possono essere letti tramite la versione Bluetooth di FieldPort SWA50 e FieldEdge SGC200di Endress+Hauser (Netilion Services):
- Variabili di processo PV e SV del dispositivo da campo HART se disponibili
- Stato combinato secondo NAMUR NE 107 di FieldPort SWA50 e del dispositivo da campo HART, se disponibile

Per la versione WirelssHART di FieldPort SWA50 e FieldEdge SGC500di Endress+Hauser (Netilion Cloud)

Per informazioni dettagliate, vedere le Istruzioni di funzionamento di FieldPort SWA50 WirelessHART → 18

Diagnostica

1 LED
Verde: lampeggia quattro volte all'avvio per indicare che il dispositivo è operativo

Il LED è posto sull'inserto elettronico e non è visibile dall'esterno.

Alimentazione

Collegamento elettrico

Dispositivo da campo HART a 2 fili con uscita in corrente passiva

Alcuni sistemi di messa a terra richiedono cavi schermati. Se si collega la schermatura del cavo a FieldPort SWA50, è necessario utilizzare un pressacavo per cavo schermato. Vedere le informazioni per l'ordine.

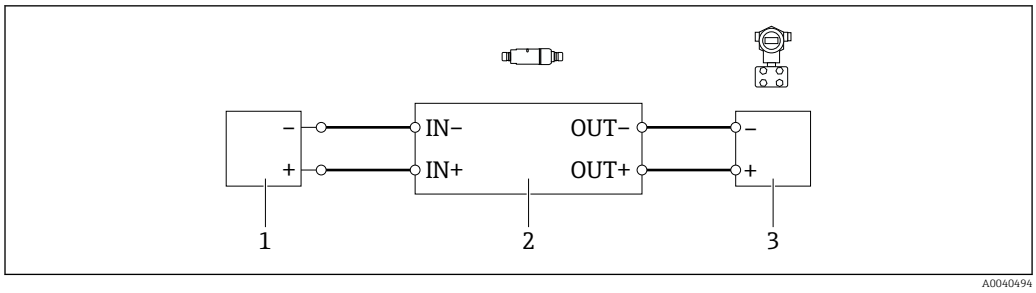

4 Collegamento elettrico per dispositivi da campo HART a 2 fili con uscita in corrente passiva (messa a terra opzionale non raffigurata)

1 *Tensione di alimentazione (SELV, PELV o Classe 2) o PLC con ingresso in corrente attivo o trasmettitore con ingresso in corrente attivo*
2 *Inserto elettronico SWA50*
3 *Dispositivo da campo a 2 fili 4 ... 20 mA-HART*

Dispositivo da campo HART a 4 fili con uscita in corrente passiva

Alcuni sistemi di messa a terra richiedono cavi schermati. Se si collega la schermatura del cavo a FieldPort SWA50, è necessario utilizzare un pressacavo per cavo schermato. Vedere le informazioni per l'ordine.

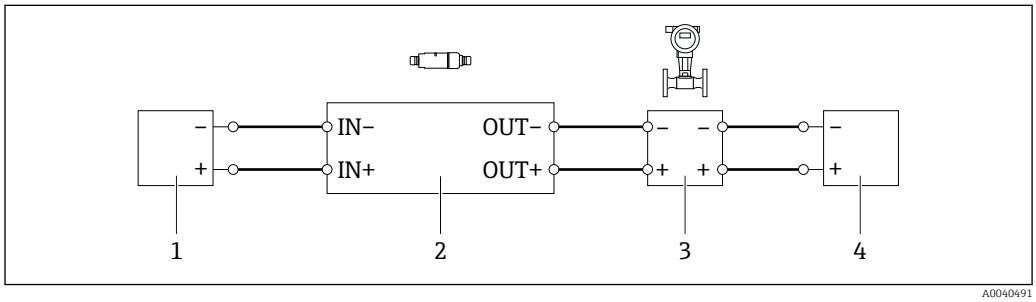

5 Collegamento elettrico per dispositivi da campo HART a 4 fili con uscita in corrente passiva (messa a terra opzionale non raffigurata)

1 *Tensione di alimentazione (SELV, PELV o Classe 2) o PLC con ingresso in corrente attivo o trasmettitore con ingresso in corrente attivo*
2 *Inserto elettronico SWA50*
3 *Dispositivo da campo a 4 fili con uscita passiva da 4 a 20 mA-HART*
4 *Tensione di alimentazione per dispositivo da campo a 4 fili*

Dispositivo da campo HART a 4 fili con uscita in corrente attiva

Alcuni sistemi di messa a terra richiedono cavi schermati. Se si collega la schermatura del cavo a FieldPort SWA50, è necessario utilizzare un pressacavo per cavo schermato. Vedere le informazioni per l'ordine.

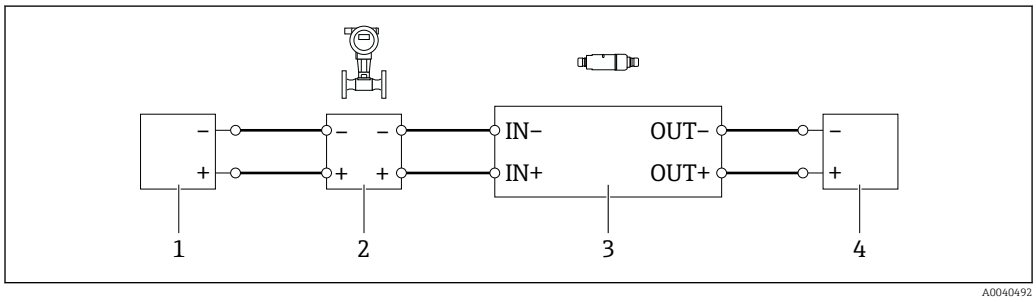

6 Collegamento elettrico per dispositivi da campo HART a 4 fili con uscita in corrente attiva (messa a terra opzionale non illustrata) – PLC o trasmettitore sui morsetti OUT

1 *Tensione di alimentazione (SELV, PELV o Classe 2) per dispositivo da campo HART a 4 fili*
2 *Dispositivo da campo a 4 fili con uscita HART 4 ... 20 mA attiva*
3 *Inserto elettronico SWA50*
4 *PLC o trasmettitore con ingresso in corrente passivo*

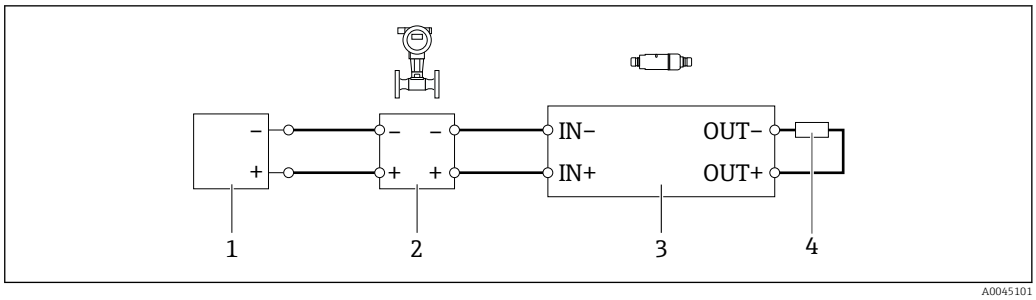

7 *Collegamento elettrico per dispositivi da campo HART a 4 fili con uscita in corrente attiva (messa a terra opzionale non illustrata) – resistore sui morsetti OUT*

1 *Tensione di alimentazione (SELV, PELV o Classe 2) per dispositivo da campo HART a 4 fili*
2 *Dispositivo da campo a 4 fili con uscita HART 4 ... 20 mA attiva*
3 *Inserto elettronico SWA50*
4 *Resistore 250 ... 500 Ohm min. 250 mW tra i morsetti OUT+ e OUT−*

Se si seleziona la versione a "montaggio diretto" e la versione di collegamento elettrico "Dispositivo da campo HART a 4 fili con uscita in corrente attiva e PLC o trasmettitore", la sezione dei conduttori non deve superare 0,75 mm². I fili che si inseriscono nella sezione superiore più corta della custodia devono essere collegati ai morsetti opposti IN mentre i fili che si inseriscono nella sezione inferiore più lunga della custodia devono essere collegati ai morsetti opposti OUT. Se sono necessari conduttori di sezione maggiore, è consigliabile il montaggio separato.

FieldPort SWA50 senza dispositivo da campo HART

Con questa versione di connessione si può preconfigurare FieldPort SWA50.

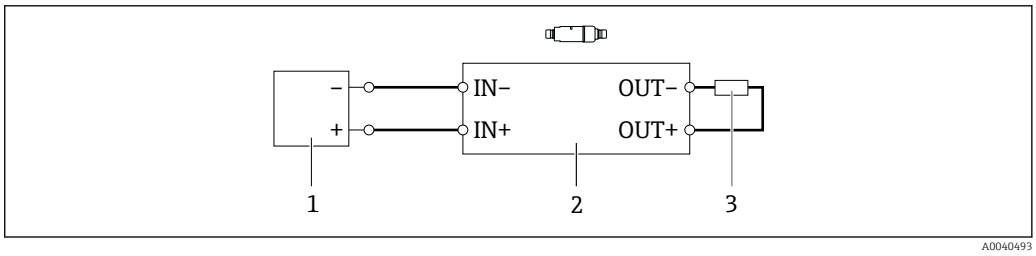

8 *FieldPort SWA50 senza dispositivo da campo HART (messa a terra opzionale non raffigurata)*

1 *Tensione di alimentazione, FieldPort SWA50, da 20 a 30 V c.c. (SELV, PELV o Classe 2)*
2 *Inserto elettronico SWA50*
3 *Resistore 1,5 kOhm e min. 0,5 W tra morsetti OUT+ e OUT−*

Assegnazione dei morsetti

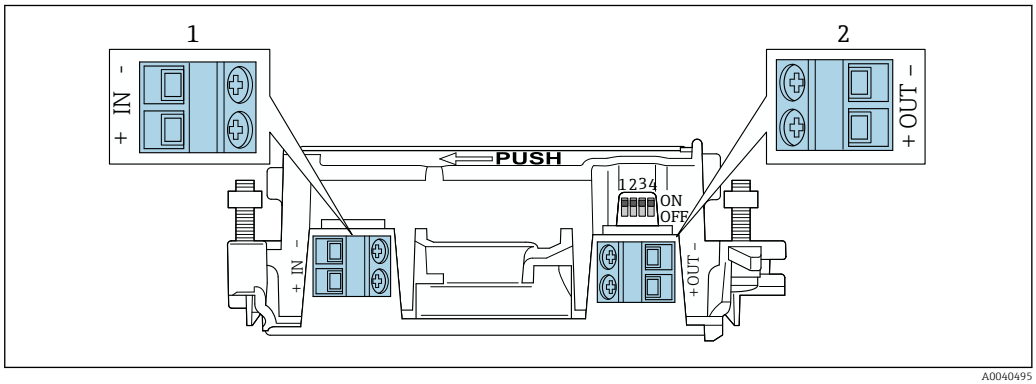

9 *Assegnazione dei morsetti di FieldPort SWA50*

1 *Morsetti di ingresso IN*
2 *Morsetti di uscita OUT*

Applicazione	Morsetti di ingresso IN	Morsetti di uscita OUT
Dispositivo da campo HART a 2 fili → 4, 8	Cavo tensione di alimentazione, PLC con uscita in corrente attiva o trasmettitore con uscita in corrente attiva	Cavo per il dispositivo da campo HART a 2 fili
Dispositivo da campo HART a 4 fili con uscita in corrente passiva → 5, 8	Cavo tensione di alimentazione, PLC con uscita in corrente attiva o trasmettitore con uscita in corrente attiva	Cavo per il dispositivo da campo HART a 4 fili
Dispositivo da campo HART a 4 fili con uscita in corrente attiva → 8	Cavo da dispositivo da campo a 4 fili con uscita HART 4 ... 20 mA attiva	PLC o trasmettitore con uscita in corrente passiva (opzionale), in alternativa un ponticello tra i morsetti OUT+ e OUT−
FieldPort SWA50 senza dispositivo da campo → 8, 9	Cavo tensione di alimentazione per FieldPort SWA50	Resistore tra i morsetti OUT+ e OUT−

Messa a terra del FieldPort SWA50

Versione "montaggio diretto"

Con la versione "montaggio diretto", il FieldPort SWA50 è messo a terra tramite il dispositivo da campo o il condotto metallico.

Versione "montaggio separato"

Con la versione "montaggio separato", il FieldPort SWA50 viene messo a terra tramite staffa di montaggio opzionale o un clamp di messa a terra fornito dal cliente.

Staffa di montaggio opzionale

Se si utilizza la staffa di montaggio, mettere a terra il FieldPort SWA50 mediante la vite di terra.

Staffa di montaggio: → 16

Clamp di mesa a terra fornito dal cliente

Il clamp di messa a terra fornito dal cliente deve soddisfare i seguenti requisiti:
- Diametro circa 40 mm
- Acciaio inox
- Se il FieldPort SWA50 è utilizzato in un'area pericolosa: adatto per aree pericolose come da DIN EN 62305, Foglio 3 e DIN EN 62561-1

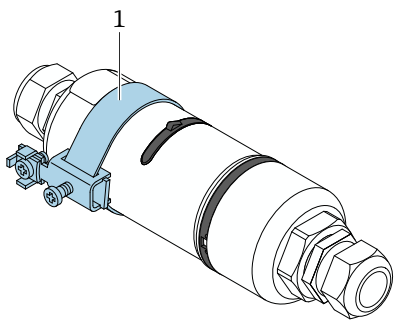

A0041808

10 Messa a terra tramite clamp di messa a terra

1 Esempio di clamp di messa a terra fornito dal cliente

Tensione di alimentazione

- Alimentato in loop da 4 a 20 mA
- 24 V c.c (min. 4 V c.c., max. 30 V c.c.): min. 3,6 mA, corrente di loop richiesta per l'avvio
- È necessario testare la tensione di alimentazione o l'alimentatore per garantire che soddisfi i requisiti di sicurezza e i requisiti per SELV, PELV o Classe 2

Caduta di tensione
- Se il resistore di comunicazione HART interno è disattivato
  - 3,2 V in funzione
  - < 3,8 V all'avvio
- Se il resistore di comunicazione HART interno è attivato (270 Ohm)
  - < 4,2 V a corrente di loop 3,6 mA
  - < 9,3 V a corrente di loop 22,5 mA

Per selezionare la tensione di alimentazione, fare attenzione al calo di tensione dovuto al FieldPort SWA50. La tensione residua deve essere sufficientemente alta da consentire l'avvio e il funzionamento del dispositivo da campo HART.

Potenza assorbita

Max. 0,2 W a 22 mA e con resistore di comunicazione HART interno (270 Ohm)

Morsetti

Morsetti a vite a 2 x 2 pin

Ingresso cavo

- Versione "montaggio separato": 2 pressacavi
- Versione "montaggio diretto": 1 pressacavo per ingresso cavo diretto dal dispositivo da campo

Sono disponibili i seguenti pressacavi:
- Plastica M20 per cavo non schermato (adatto solo per uso in aree sicure)
- Ottone M20 per cavo non schermato
- Ottone M20 per cavo schermato

Specifiche del cavo

Utilizzare cavi adatti per le temperature massima e minima previste.

Attenersi allo schema di messa a terra dell'impianto.

da 2 x 0,25 mm^2 a 2 x 1,5 mm^2

Si può utilizzare il cavo non schermato con o senza ferule e il cavo schermato con o senza ferule.

Se si sceglie la versione "montaggio diretto" e la versione di collegamento elettrico "dispositivo da campo HART a 4 fili con uscita in corrente attiva e PLC o trasmettitore", si possono utilizzare sezioni trasversali di massimo 0,75 mm^2. Se sono necessarie sezioni trasversali dell'anima maggiori, raccomandiamo il montaggio separato.

Montaggio

Metodi di montaggio

- Montaggio separato
- Montaggio diretto sul dispositivo da campo HART tramite adattatore di connessione M20 o NPT 1/2"

Per il montaggio separato, è consigliabile usare la staffa di montaggio opzionale. In alternativa, è possibile fissare la versione separata utilizzando clip per tubi.

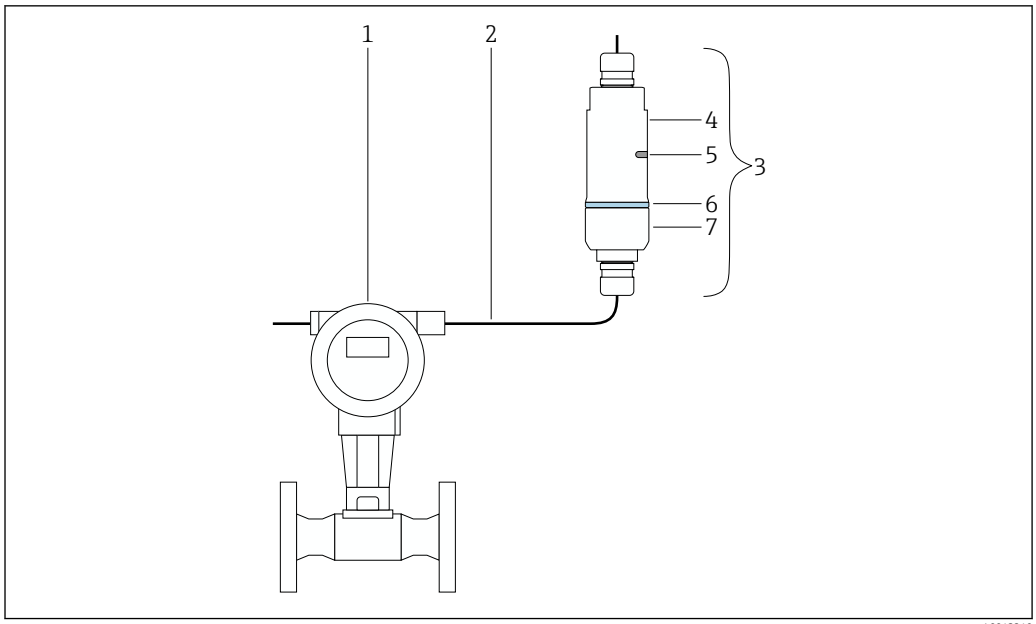

A0043240

11 Esempio di montaggio separato

1 *Dispositivo da campo HART*
2 *Cavo*
3 *Versione a "montaggio separato" FieldPort SWA50*
4 *Sezione inferiore della custodia*
5 *Finestra di trasmissione*
6 *Anello decorativo*
7 *Sezione superiore della custodia*

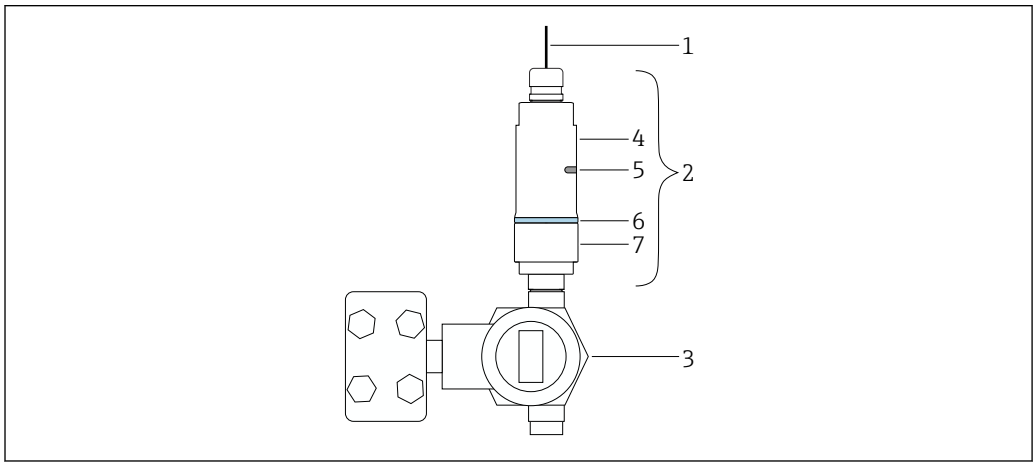

A0043241

12 Esempio di montaggio diretto

1 *Cavo*
2 *Versione a "montaggio diretto" FieldPort SWA50*
3 *Dispositivo da campo HART*
4 *Sezione inferiore della custodia*
5 *Finestra di trasmissione*
6 *Anello decorativo*
7 *Sezione superiore della custodia*

Istruzioni di montaggio

- Prestare attenzione all'allineamento e alla portata. → 📄 6
- Mantenere una distanza di almeno 6 cm da pareti e tubi. Prestare attenzione all'espansione della zona di Fresnel.
- Evitare il montaggio in prossimità di dispositivi ad alta tensione.
- Prestare attenzione all'effetto delle vibrazioni nella posizione di montaggio. → 📄 13

Informazioni di montaggio supplementari per la versione Bluetooth:
Montare all'interno del campo visivo di un FieldEdge SGC200.

Informazioni di montaggio supplementari per la versione WirelessHART:
Montare all'interno del campo visivo di un FieldPort WirelessHART, ad es. SWA50, SWA70, o di un Fieldgate WirelessHART, ad es. SWG70.

Protezione antifulmine

- Non montare il FieldPort SWA50 nel punto più alto dell'impianto.
- Mettere a terra la custodia del FieldPort SWA50.

Ambiente

Campo di temperatura ambiente

−40 ... +70 °C (−40 ... +158 °F)

Campo di temperatura di immagazzinamento

−40 ... +85 °C (−40 ... +185 °F)

Classe climatica

Secondo la norma IEC 60068-2-38 test Z/AD

Grado di protezione

Con custodia chiusa, test eseguito secondo:
- IP68, NEMA 6P (24 h a 1 m sotto la superficie dell'acqua)
- IP66 / NEMA 4X

Resistenza alle vibrazioni

Secondo IEC 60068-2-64:2008
- a(RMS) = 50 m/s^2
- f = da 5 a 2000 Hz
- t = 3 piani x 2 h

Resistenza alle vibrazioni testata solo per la versione "montaggio separato".

Resistenza agli urti

Secondo IEC 60068-2-27:2008
300 m/s^2 [= 30 gn] + 18 ms

Compatibilità elettromagnetica (EMC)

Compatibilità elettromagnetica secondo la serie EN 61326 e la raccomandazione NAMUR EMC (NE 21)

Costruzione meccanica

Struttura, dimensioni

Versione "montaggio separato"

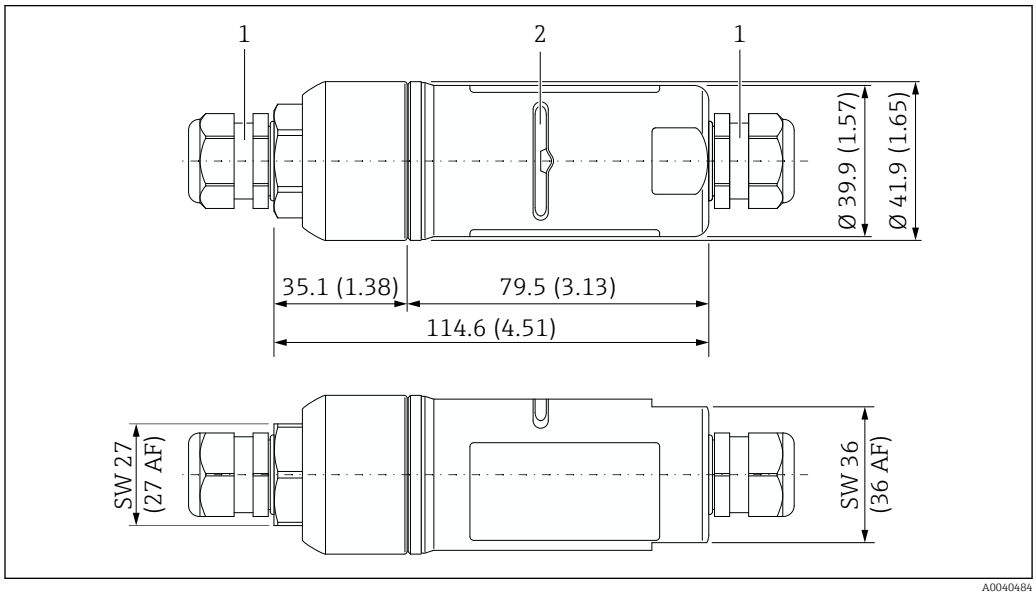

13 Dimensioni della versione "montaggio separato" in mm (in)

1 Pressacavo M20
2 Finestra di trasmissione

Versione "montaggio diretto"

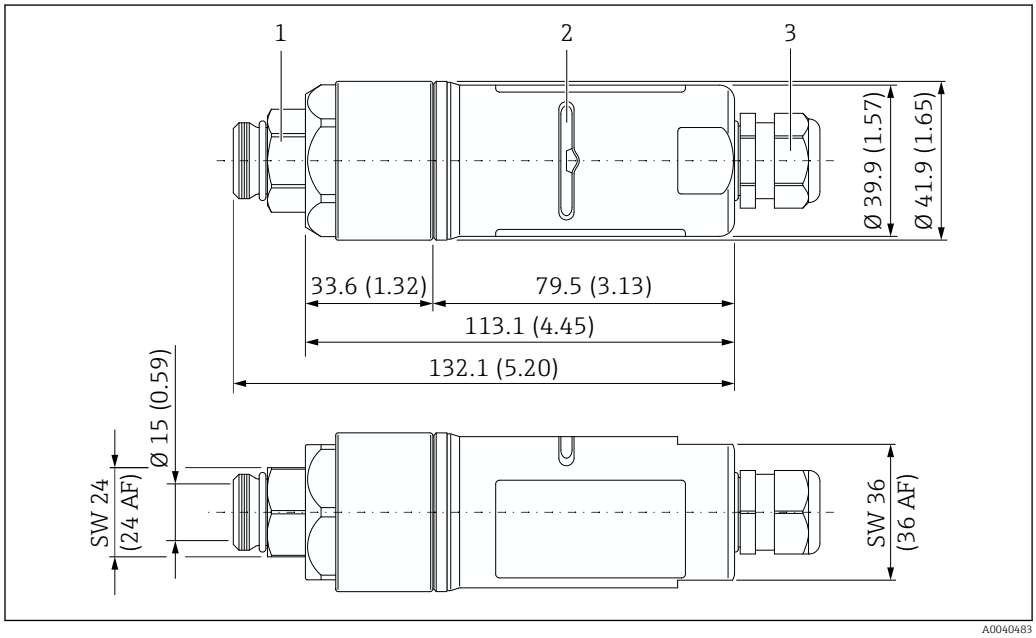

14 Dimensioni della versione "montaggio diretto con M20" in mm (in)

1 Adattatore di connessione con filettatura M20
2 Finestra di trasmissione
3 Pressacavo M20

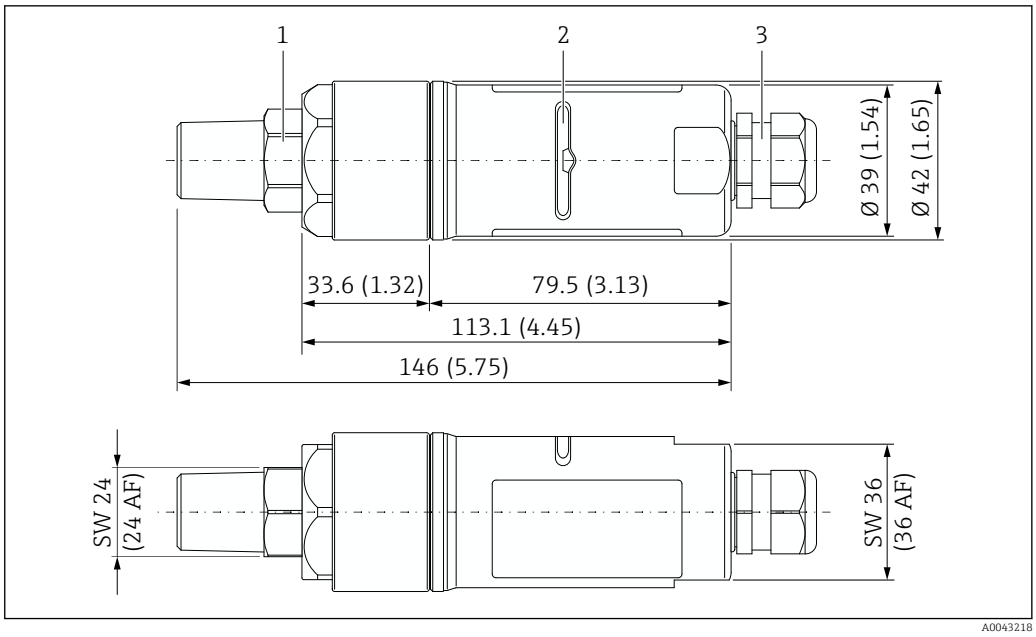

15 Dimensioni della versione "montaggio diretto con NPT" in mm (in)

1 Adattatore di connessione con filettatura 1/2 NPT
2 Finestra di trasmissione
3 Pressacavo M20

Peso

Max. 500 g

Materiali

Custodia

Acciaio inox 1.4404 (316L)

Pressacavi

Plastica o ottone, a seconda della versione. Vedere le informazioni per l'ordine.

Adattatore di connessione

- Filettatura M20: acciaio inox. 1.4404 (316L)
- Filettatura NPT 1/2": acciaio inox. 1.4404 (316L)

Guarnizioni

- Anello di progetto (custodia – guarnizione coperchio): PC
- O-ring: EPDM
- Guarnizione finestra di trasmissione: silicone

Display e interfaccia utente

Concetto operativo

FieldPort SWA50 può essere gestito come segue:
- Mediante smartphone o tablet con la app SmartBlue di Endress+Hauser
- Mediante Endress+Hauser Field Xpert SMT7x tablet PC

Inoltre, la versione WirelessHART può essere utilizzata come segue:
- Configurazione locale con FieldCare o DeviceCare tramite DTM per FieldPort SWA50
- Configurazione a distanza con FieldCare tramite WirelessHART Fieldgate SWG70 e DTM per FieldPort SWA50 e SWG70

Utilizzo locale

Le funzioni seguenti possono essere attivate e disattivate mediante DIP switch.
- Comunicazione Bluetooth
- Aggiorn. firmware
- Configurazione tramite Bluetooth

I DIP switch si trovano sull'inserto elettronico.

Certificati e approvazioni

I certificati e le approvazioni attuali, disponibili per il prodotto, sono selezionabili tramite il Configuratore prodotto all'indirizzo www.endress.com:

1. Selezionare il prodotto utilizzando i filtri e il campo di ricerca.
2. Aprire la pagina del prodotto.
3. Selezionare **Configuration**.

Accessori

Per il dispositivo sono disponibili diversi accessori che possono essere ordinati con il dispositivo stesso o in un secondo tempo da Endress+Hauser. Informazioni dettagliate sullo specifico codice d'ordine possono essere richieste all'organizzazione commerciale Endress+Hauser locale o reperite sulla pagina del prodotto del sito web di Endress+Hauser: www.endress.com.

Accessori specifici del dispositivo

Staffa di montaggio

Numero d'ordine
71520242

Materiale
Acciaio inox 1.4404 (316L)

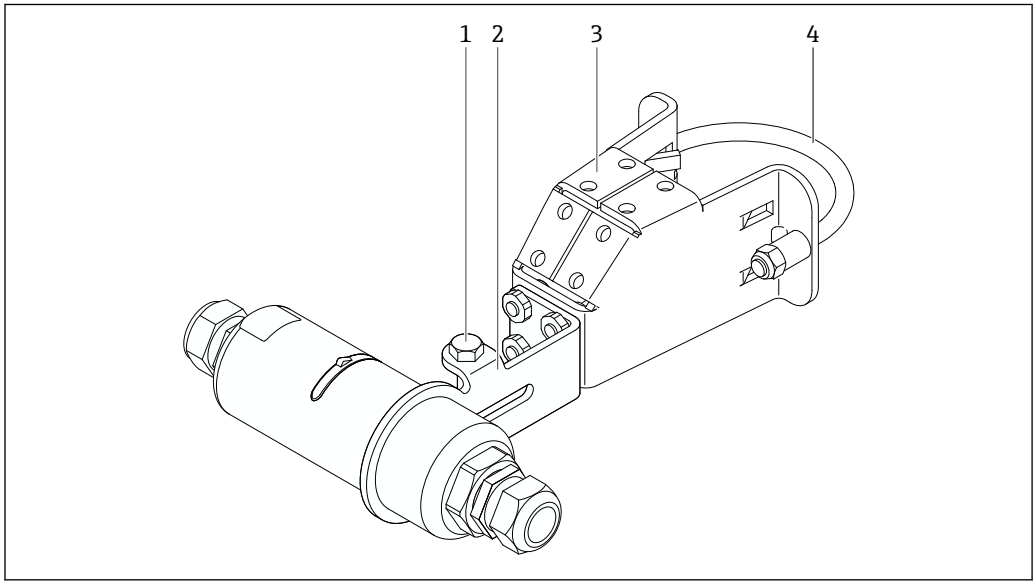

16 FieldPort SWA50 montato mediante staffa di montaggio opzionale

1 Bullone a testa esagonale per il fissaggio e la messa a terra
2 Staffa di supporto
3 Staffa di montaggio
4 Staffa rotonda

Opzioni di montaggio e allineamento

La staffa di montaggio può essere montata come segue:
- su tubi di diametro massimo 65 mm
- a parete

FieldPort può essere allineato come segue servendosi della staffa di supporto:
- tramite le varie posizioni di montaggio sulla staffa di montaggio
- ruotando la staffa di supporto

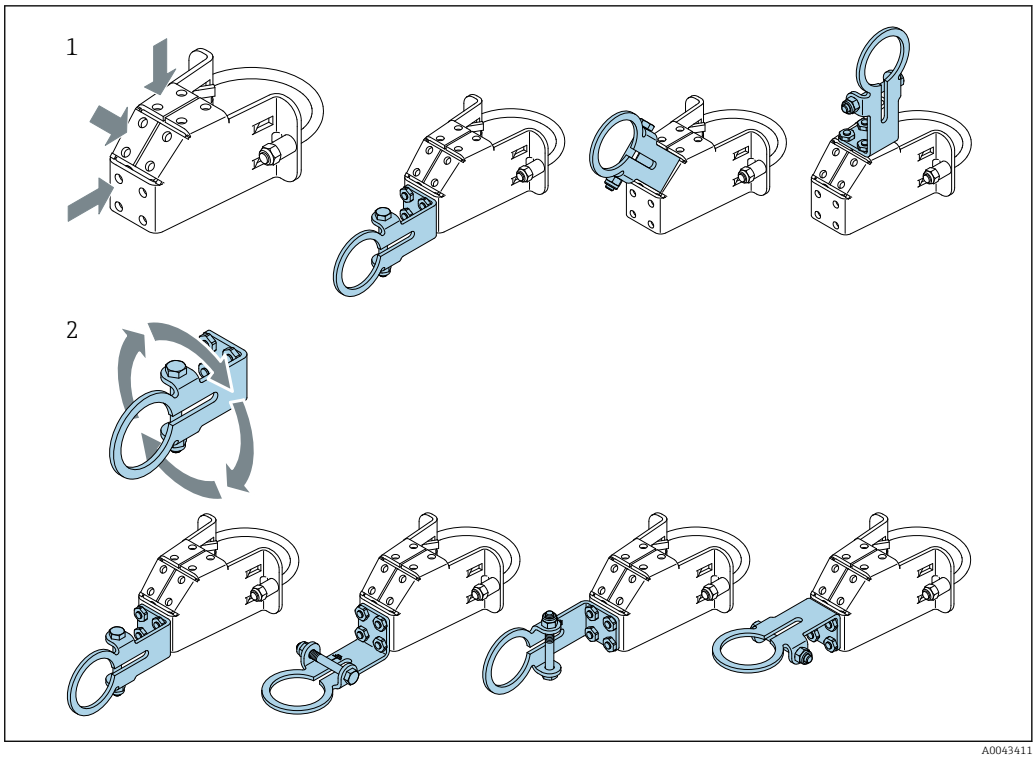

17 Opzioni di allineamento mediante la staffa di supporto

1 Varie posizioni di montaggio sulla staffa di supporto
2 ruotando la staffa di supporto

Dimensioni

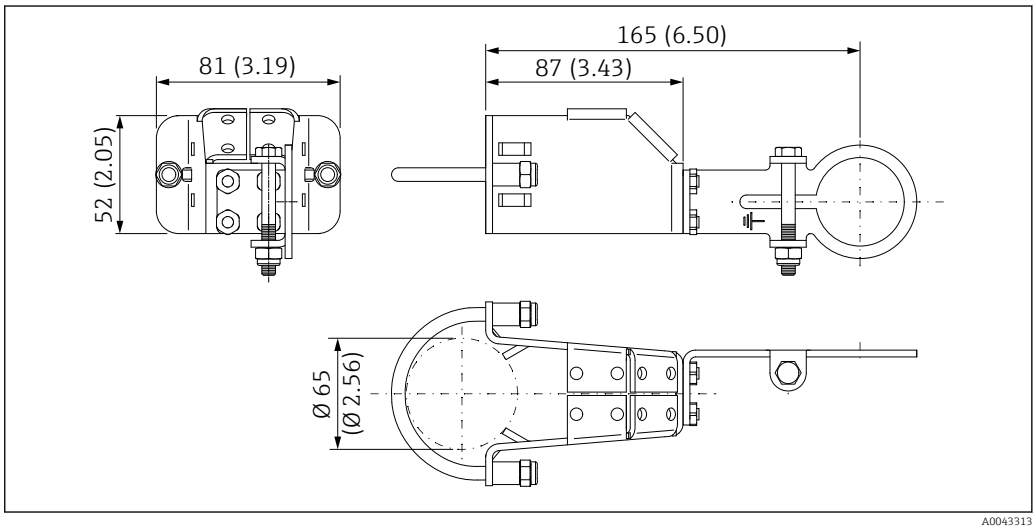

18 Dimensioni della staffa di montaggio - montaggio su tubo

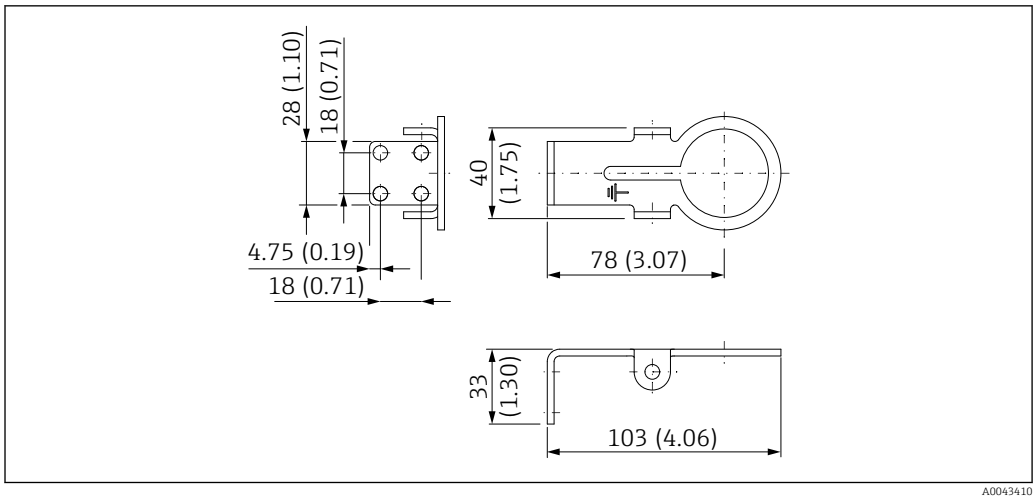

19 Dimensioni della staffa di montaggio - montaggio a parete

Documentazione supplementare

Documentazione standard SWA50	**Istruzioni di funzionamento** ▪ Bluetooth: BA01987S ▪ WirelessHART: BA02046S **Istruzioni di funzionamento brevi** WirelessHART: KA01436S
Documentazione supplementare in base al dispositivo per SWA50	Tutti i dati sulla protezione dalle esplosioni sono forniti in una documentazione Ex separata. La documentazione Ex di riferimento viene fornita insieme ai dispositivi Ex ma è reperibile anche tramite il Configuratore prodotto → 16.
Documentazione standard per SGC200	**Informazioni tecniche** TI01468S **Istruzioni di funzionamento** BA02058S
Documentazione standard per SGC500	**Informazioni tecniche** TI01525S **Istruzioni di funzionamento** BA02035S
Documentazione standard per SMT70	**Informazioni tecniche** TI01342S **Istruzioni di funzionamento** BA01709S
Documentazione standard per SMT77	**Informazioni tecniche** TI01418S **Istruzioni di funzionamento** BA01923S
Documentazione standard SWA70	**Informazioni tecniche** TI00026S **Istruzioni di funzionamento** BA00061S

Documentazione standard SWG70

Informazioni tecniche
TI00027S

Istruzioni di funzionamento
BA00064S

Marchi registrati

Bluetooth®
Marchio registrato di Bluetooth Special Interest Group (SIG), Kirkland, Washington, USA

HART®
Marchio registrato da FieldComm Group, Austin, Texas, USA

WirelessHART ®
Marchio registrato da FieldComm Group, Austin, Texas, USA

Approvazioni radio

Europa

Questo dispositivo soddisfa i requisiti della direttiva sulle apparecchiature radio (RED) 2014/53/UE:
- EN 300 328 V2.1.1
- EN 301 489-1 V2.1.1
- EN 301 489-17 V3.1.1
- EN 62311:2008

Canada e Stati Uniti

FCC ID: LCGSWA50

IC: 2519A-SWA50

Questo dispositivo rispetta le norme FCC, Parte 15 e gli standard RSS esenti da licenza di Industry Canada.

Il funzionamento è soggetto alle seguenti due condizioni:
- questo dispositivo non deve causare interferenze dannose e
- questo dispositivo deve tollerare qualsiasi interferenza, comprese quelle che possono compromettere il funzionamento.

Qualsiasi cambiamento o modifica a questa apparecchiatura senza l'espressa approvazione di Endress+Hauser SE+Co. KG può annullare l'autorizzazione FCC all'uso dell'apparecchiatura.

Questo dispositivo è stato collaudato con successo e rispetta le soglie per apparecchiature digitali in Classe B, secondo le norme FCC, Parte 15. Queste soglie sono definite in modo da fornire un'adeguata protezione dalle interferenze dannose in un'installazione residenziale. Questo dispositivo genera, utilizza e può emettere energia in radiofrequenza e, se non installato e utilizzato secondo le istruzioni, può causare interferenze dannose alle radiocomunicazioni. In ogni caso, non si può garantire l'assenza di interferenze in particolari installazioni.

Se questa apparecchiatura causa interferenze dannose alla ricezione di segnali radio e televisivi, il che può essere determinato spegnendo e riaccendendo il dispositivo, l'operatore può tentare di correggere l'interferenza:
- riposizionare oppure orientare diversamente l'antenna di ricezione
- aumentare la distanza tra dispositivo e ricevitore
- collegare il dispositivo a una presa di un circuito diverso da quello a cui è collegato il ricevitore
- consultare il fornitore o un tecnico radio/TV esperto per informazioni sull'esposizione a radiazioni da radiofrequenza.

Questa apparecchiatura è conforme ai limiti di esposizione alle radiazioni FCC e IC stabiliti per gli ambienti non controllati. Questa apparecchiatura dovrebbe essere installata e utilizzata mantenendo una distanza minima di 20 cm (7.87 in) tra il radiatore e il corpo.

Questo trasmettitore non può essere installato nello stesso posto né utilizzato insieme ad altra antenna o trasmettitore.

Qualsiasi cambiamento o modifica a questa apparecchiatura, non approvato espressamente da Endress+Hauser, può annullare l'autorizzazione FCC all'uso dell'apparecchiatura. Questo dispositivo deve essere installato in modo da garantire una distanza minima di 20 cm tra l'antenna e le persone.

Français

Le présent appareil est conforme aux CNR d'industrie Canada applicables aux appareils radio exempts de licence.

L'exploitation est autorisée aux deux conditions suivantes :
- L'appareil ne doit pas produire de brouillage, et
- L'utilisateur de l'appareil doit accepter tout brouillage radioélectrique subi, même si le brouillage est susceptible d'en compromettre le fonctionnement.

Les changements ou modifications apportées à cet appareil non expressément approuvée par Endress+Hauser SE+Co. KG peut annuler l'autorisation FCC d'utiliser cet appareil.

Déclaration d'exposition aux radiations

Cet équipement est conforme aux limites d'exposition aux rayonnements IC établies pour un environnement non contrôlé. Cet équipement doit être installé et utilisé avec un minimum de 20 cm (7.87 in) de distance entre la source de rayonnement et votre corps.

Ce transmetteur ne doit pas être placé au même endroit ou utilisé simultanément avec un autre transmetteur ou antenne.

Giappone

電気通信事業法

Conformità alle leggi giapponesi sulle trasmissioni radio e sulle società di telecomunicazioni.

Questo dispositivo è conforme alle leggi giapponesi sulle trasmissioni radio (電波法) e sulle società di telecomunicazioni (電気通信事業法).

Questo dispositivo non deve essere modificato (in caso contrario decade il numero di assegnazione della garanzia).

Thailandia

เครื่องโทรคมนาคมและอุปกรณ์นี้ มีความสอดคล้องตามข้อกำหนดของ กสทช.

(This telecommunication equipment is in compliance with NBTC requirements.)

A0046301

(Questa apparecchiatura di radiocomunicazione non richiede una licenza, licenza d'uso o licenza per stazione di radiocomunicazione secondo la notifica NBTC relativa alle apparecchiature di radiocomunicazione e la stazione di radiocomunicazione è stata esentata dall'obbligo di licenza in base alla legge sulle radiocomunicazioni B.E.2498.)

Indonesia

Cert. ID: **78107/SDPPI/2021**
PLG ID: **4962**

A0047307

Singapore

Complies with
IDMA Standards
DA108204

A0042672

Corea del Sud

방송통신기자재등의 적합등록 필증

(Registration of Broadcasting and Communication Equipments)

기자재명칭 (제품명칭) : 특정소출력 무선기기 (무선데이터통신시스템용 무선기기)

(Equipment code: LARN8 Registration No.: R-R-EH7-SWA50)

해당 기자재는「전파법」 제58조의2 제3항에 따라 등록되었습니다.

(It is verified that foregoing equipment has been registered under the Clause 3, Article 58-2 of Radio Waves Act.)

71564083

www.addresses.endress.com

Endress+Hauser

People for Process Automation