TI01468S/14/FR/06.21-00
71564082
2021-12-01

Information technique
FieldPort SWA50

Adaptateur intelligent Bluetooth® et/ou WirelessHART pour tous les appareils de terrain HART

Domaine d'application

Le FieldPort SWA50 convertit le signal HART de l'appareil de terrain HART connecté en un signal Bluetooth® ou WirelessHART fiable et crypté. Le FieldPort SWA50 peut être mis à niveau pour tous les appareils de terrain HART 2 fils et 4 fils, à la fois en zone explosible et en zone non explosible. Le boîtier inox robuste permet au FieldPort SWA50 d'être monté également dans des environnements industriels difficiles.

La combinaison de la version Bluetooth® du SWA50 avec un FieldEdge SGC200 permet une connexion simple et rapide au Netilion Cloud et prend en charge l'utilisation des données dans différents services Netilion.

La version WirelessHART du SWA50 peut être intégrée facilement dans tout réseau WirelessHART.

Principaux avantages

- Transmission fiable des valeurs de process mesurées par le FieldPort SWA50 connecté via une communication Bluetooth® ou WirelessHART cryptée
- Facilité de mise à niveau pour tous les appareils de terrain HART 2 fils ou 4 fils
- Facilité de connexion de tous les appareils de terrain HART au Netilion Cloud
- Adaptateur alimenté par la boucle courant, sans affecter le signal du process
- Informations de diagnostic de l'appareil de terrain HART connecté, sans fil, facilement accessibles

Endress+Hauser
People for Process Automation

Sommaire

Informations relatives au document 3
Symboles 3

Principe de fonctionnement et construction du système 3
Fonction 3
Architecture système de la version FieldPort SWA50 Bluetooth 4
Architecture système de la version FieldPort SWA50 WirelessHART 5

Entrée (interface câblée) 5
Entrées 5
Interface de communication et version de protocole 5

Sortie (interface sans fil) 5
Interface de communication 5
Bande de fréquence de transmission 6
Gamme 6
Puissance de transmission 6
Variables d'appareil 7
Diagnostic 7

Alimentation électrique 7
Raccordement électrique 7
Affectation des bornes 9
Mise à la terre du FieldPort SWA50 10
Tension d'alimentation 10
Consommation 11
Bornes 11
Entrée de câble 11
Spécification de câble 11

Montage 11
Méthodes de montage 11
Instructions de montage 12
Protection contre la foudre 13

Environnement 13
Gamme de température ambiante 13
Gamme de température de stockage 13
Classe climatique 13
Indice de protection 13
Résistance aux vibrations 13
Résistance aux chocs 13
Compatibilité électromagnétique (CEM) 13

Construction mécanique 14
Construction, dimensions 14
Poids 15
Matériaux 15

Affichage et interface utilisateur 15
Concept de configuration 15
Configuration sur site 15

Certificats et agréments 16

Accessoires 16
Accessoires spécifiques à l'appareil 16

Documentation complémentaire 18
Documentation standard SWA50 18
Documentation complémentaire spécifique à l'appareil pour SWA50 18
Documentation standard pour SGC200 18
Documentation standard pour SGC500 18
Documentation standard pour SMT70 18
Documentation standard pour SMT77 18
Documentation standard pour SWA70 18
Documentation standard pour SWG70 19

Marques déposées 19

Agréments radiotechniques 19
Europe 19
Canada et États-Unis 19
Japon 20
Thaïlande 20
Indonésie 20
Singapour 21
Corée du Sud 21

Informations relatives au document

Symboles

Symboles d'avertissement

DANGER
Ce symbole attire l'attention sur une situation dangereuse, entraînant la mort ou des blessures corporelles graves, si elle n'est pas évitée.

AVERTISSEMENT
Ce symbole attire l'attention sur une situation dangereuse, pouvant entraîner la mort ou des blessures corporelles graves, si elle n'est pas évitée.

ATTENTION
Ce symbole attire l'attention sur une situation dangereuse, pouvant entraîner des blessures corporelles de gravité légère ou moyenne, si elle n'est pas évitée.

AVIS
Ce symbole identifie des informations relatives à des procédures et à des événements n'entraînant pas de blessures corporelles.

Symboles pour certains types d'information

Symbole	Signification
	Autorisé Procédures, processus ou actions autorisés.
	Préféré Procédures, processus ou actions préférées.
	Interdit Procédures, processus ou actions interdits.
	Conseil Indique la présence d'informations complémentaires.
	Renvoi à la documentation
	Renvoi à une page
	Renvoi à une figure
	Contrôle visuel

Principe de fonctionnement et construction du système

Fonction

Le FieldPort SWA50 convertit le signal HART de l'appareil de terrain HART connecté en un signal Bluetooth® ou WirelessHART fiable et crypté. Le FieldPort SWA50 peut être ajouté à tous les appareils de terrain HART 2 fils ou 4 fils.

Avec l'app SmartBlue et la Field Xpert d'Endress+Hauser, il est possible d'effectuer les opérations suivantes :
- Configuration du FieldPort SWA50
- Visualisation des valeurs mesurées par l'appareil de terrain HART raccordé
- Visualisation de l'état combiné actuel, regroupant l'état du FieldPort SWA50 et celui de l'appareil de terrain HART raccordé

Les appareils de terrain HART peuvent être connectés au Netilion Cloud via le FieldPort SWA50 et un FieldEdge Device.

Informations détaillées sur Netilion Cloud : https://netilion.endress.com

La version WirelessHART du FieldPort SWA50 peut être intégrée dans un réseau WirelessHART via le Endress+Hauser WirelessHART Fieldgate SWG70 ou via toute passerelle WirelessHART

compatible. Pour obtenir plus d'informations, contacter Endress+Hauser : www.addresses.endress.com.

De plus, la version WirelessHART peut être configurée comme suit :
- Configuration sur site à l'aide de FieldCare SFE500 ou DeviceCare via DTM pour FieldPort SWA50
- Configuration à distance à l'aide de FieldCare SFE500 via WirelessHART Fieldgate SWG70 et DTM pour FieldPort SWA50 et Fieldgate SWG70

AVIS

Applications de sécurité avec fonctions de commande via signal Bluetooth ou signal WirelessHART

Comportement indésirable de l'application de sécurité

▶ Ne pas utiliser un signal sans fil tel que Bluetooth ou WirelessHART dans une application de sécurité avec une fonction de commande.

Architecture système de la version FieldPort SWA50 Bluetooth

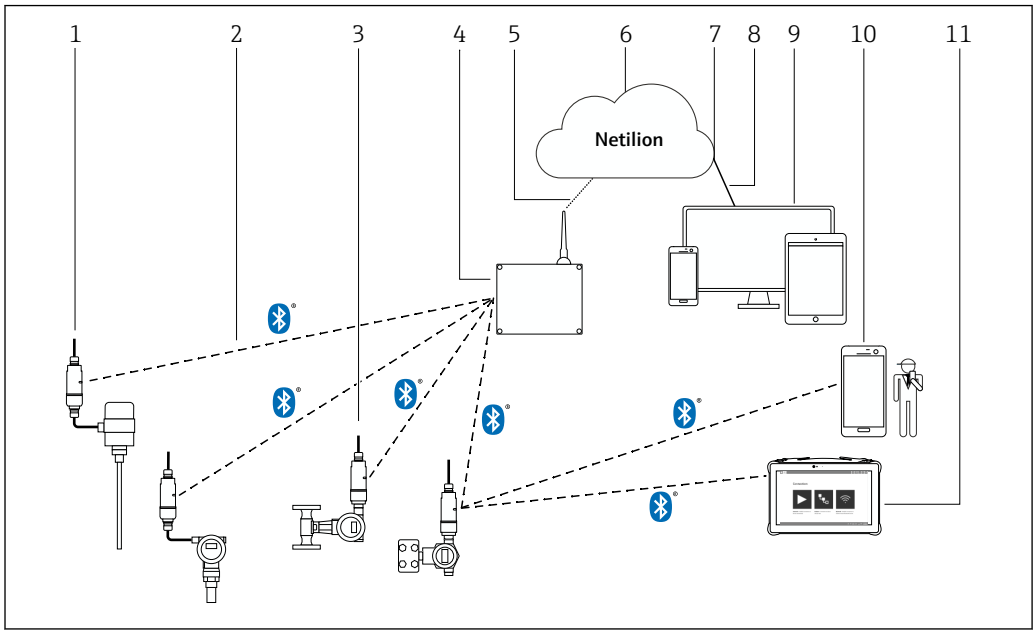

1 Architecture système de la version SWA50 Bluetooth

1 *Appareil de terrain HART avec FieldPort SWA50, montage séparé*
2 *Connexion sans fil cryptée via Bluetooth®*
3 *Appareil de terrain HART avec FieldPort SWA50, montage direct*
4 *FieldEdge SGC200*
5 *Connexion LTE*
6 *Netilion Cloud*
7 *Interface de programmation d'applications (API)*
8 *Connexion Internet https*
9 *App Netilion Service basée sur un navigateur Internet ou application utilisateur*
10 *App SmartBlue Endress+Hauser*
11 *Field Xpert Endress+Hauser, p. ex. SMTxx*

Architecture système de la version FieldPort SWA50 WirelessHART

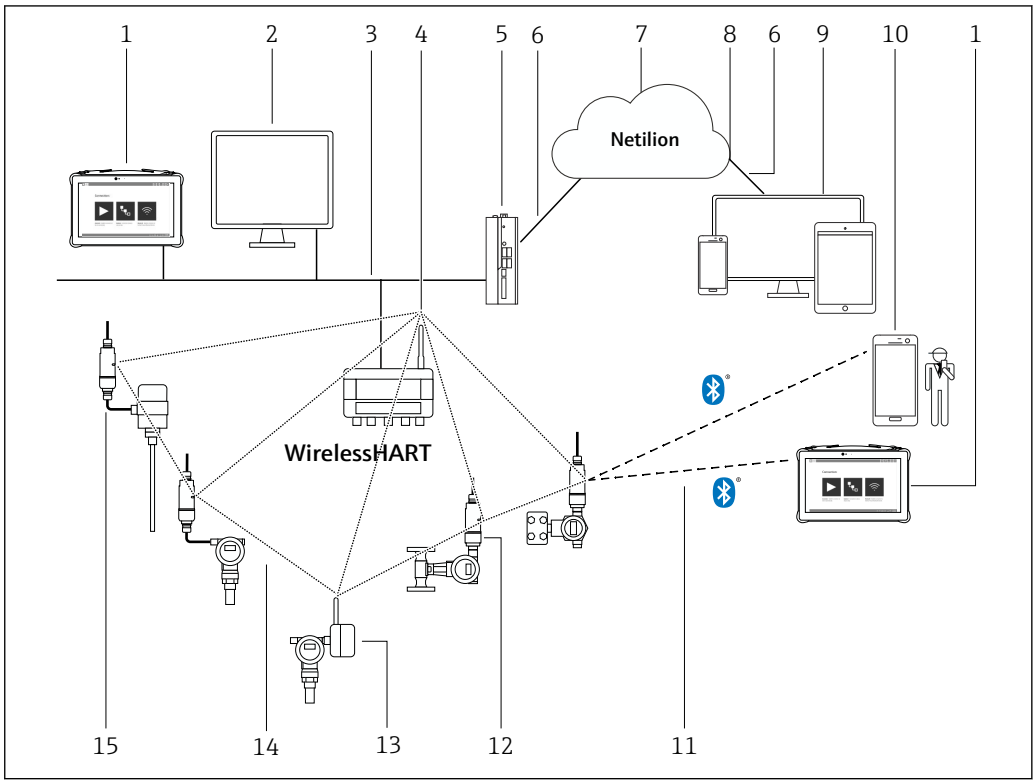

2 Architecture système de la version SWA50 WirelessHART

1 Field Xpert Endress+Hauser, p. ex. SMTxx
2 Application hôte / FieldCare SFE500
3 Communication Ethernet
4 WirelessHART-Fieldgate, p. ex. SWG70
5 FieldEdge SGC500
6 Connexion Internet https
7 Netilion Cloud
8 Interface de programmation d'applications (API)
9 App Netilion Service basée sur un navigateur Internet ou application utilisateur
10 App SmartBlue Endress+Hauser
11 Connexion sans fil cryptée via Bluetooth®
12 Appareil de terrain HART avec FieldPort SWA50, montage direct
13 Appareil de terrain HART avec adaptateur WirelessHART, p. ex. SWA70
14 Connexion sans fil cryptée via WirelessHART
15 Appareil de terrain HART avec FieldPort SWA50, montage séparé

Entrée (interface câblée)

Entrées

Connexion point-à-point à un appareil de terrain HART 2 fils ou 4 fils

Interface de communication et version de protocole

Appareils de terrain avec HART 5, HART 6 ou HART 7

Sortie (interface sans fil)

Interface de communication

Bluetooth
Bluetooth IEEE 802.15.1

En plus du FieldPort SWA50, il ne peut y avoir qu'un seul autre maître HART dans la boucle HART du SWA50.

WirelessHART
- Interface de communication WirelessHART (IEC 62591)
- Version HART 7.5, à compatibilité descendante avec les versions HART précédentes

Bande de fréquence de transmission

2,4 GHz (bande ISM)

Gamme

La gamme dépend du positionnement du FieldPort SWA50, de l'emplacement de montage et des conditions ambiantes.

Étant donné que l'antenne de la passerelle WirelessHART ou du FieldEdge est normalement positionnée à la verticale, nous recommandons de monter également le FieldPort SWA50 à la verticale. Si les antennes sont positionnées différemment, leur gamme peut diminuer fortement.

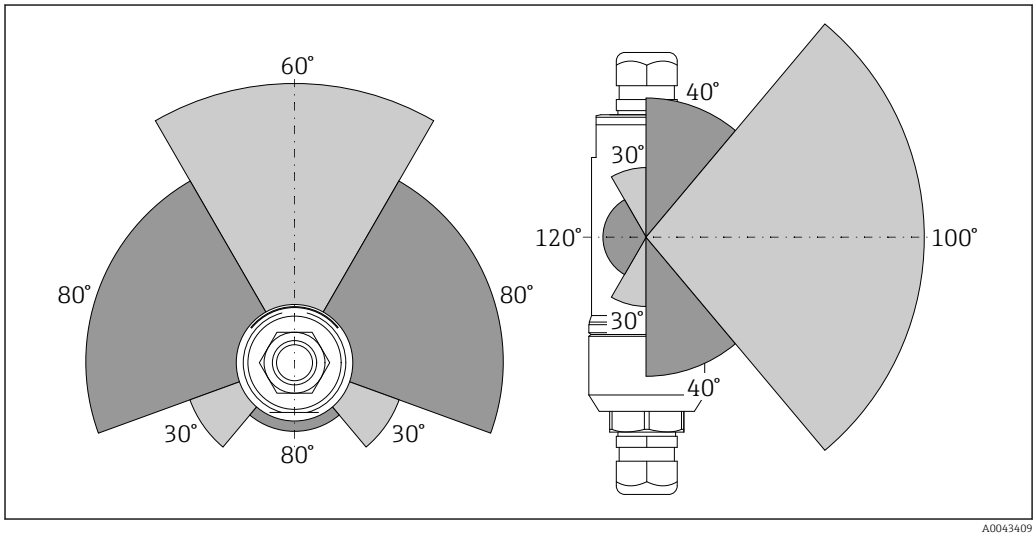

3 *Gammes différentes selon la position de la fenêtre de transmission*

Bluetooth
Jusqu'à 40 m sans obstacles lorsque le FieldPort SWA50 est positionné de manière optimale

WirelessHART
Jusqu'à 200 m sans obstacles lorsque le FieldPort SWA50 est positionné de manière optimale

Puissance de transmission

0 dBm ou 10 dBm, configurable pour l'adaptation aux réglementations nationales

Variables d'appareil

	App SmartBlue	Field Xpert
Appareils de terrain Endress +Hauser	▪ Valeur mesurée courant de sortie de l'appareil de terrain HART ▪ Informations sur l'appareil, données de configuration et informations HART du FieldPort SWA50 ▪ Valeurs mesurées PV, SV, TV et QV de l'appareil de terrain HART ▪ Informations supplémentaires sur l'appareil de terrain HART-7 ou HART-6 ▪ Informations HART de l'appareil de terrain HART ▪ État combiné NAMUR NE 107, regroupant l'état du FieldPort SWA50 et celui de l'appareil de terrain HART raccordé	▪ Valeur mesurée courant de sortie de l'appareil de terrain HART ▪ Informations sur l'appareil, données de configuration et informations HART du FieldPort SWA50 ▪ Valeurs mesurées PV, SV, TV et QV de l'appareil de terrain HART ▪ Informations supplémentaires sur l'appareil de terrain HART-7 ou HART-6 ▪ Informations HART de l'appareil de terrain HART ▪ État combiné NAMUR NE 107, regroupant l'état du FieldPort SWA50 et celui de l'appareil de terrain HART raccordé
Appareils de terrain d'autres fabricants	▪ Valeur mesurée courant de sortie de l'appareil de terrain HART ▪ Informations sur l'appareil, données de configuration et informations HART du FieldPort SWA50	▪ Valeur mesurée courant de sortie de l'appareil de terrain HART ▪ Informations sur l'appareil, données de configuration et informations HART du FieldPort SWA50 En supplément dans la liste des appareils joignables ▪ Valeurs mesurées PV et SV ▪ État combiné NAMUR NE 107, regroupant l'état du FieldPort SWA50 et celui de l'appareil de terrain HART raccordé

Si l'appareil HART ne prend pas en charge l'état d'appareil combiné selon NAMUR NE 107, l'affichage des informations d'état peut faire l'objet de restrictions.

Les données suivantes peuvent être lues via la version Bluetooth du FieldPort SWA50 et le FieldEdge SGC200 d'Endress+Hauser (Services Netilion) :
- Variables de process PV et SV de l'appareil de terrain HART, si disponible
- État combiné selon NAMUR NE 107 regroupant le FieldPort SWA50 et l'appareil de terrain HART, si disponible

Pour la version WirelssHART du FieldPort SWA50 et du FieldEdge SGC500 d'Endress+Hauser (Netilion Cloud)

Pour obtenir des informations détaillées, voir le manuel de mise en service du FieldPort SWA50 WirelessHART → 📄 18

Diagnostic

1 LED
Vert : clignote quatre fois au démarrage pour indiquer que l'appareil est opérationnel

La LED est située sur l'électronique et n'est pas visible de l'extérieur.

Alimentation électrique

Raccordement électrique

Appareil de terrain HART 2 fils avec sortie courant passive

Certains concepts de mise à la terre nécessitent des câbles blindés. En cas de raccordement du blindage de câble au FieldPort SWA50, il faut utiliser un presse-étoupe pour le câble blindé. Voir les informations à fournir à la commande.

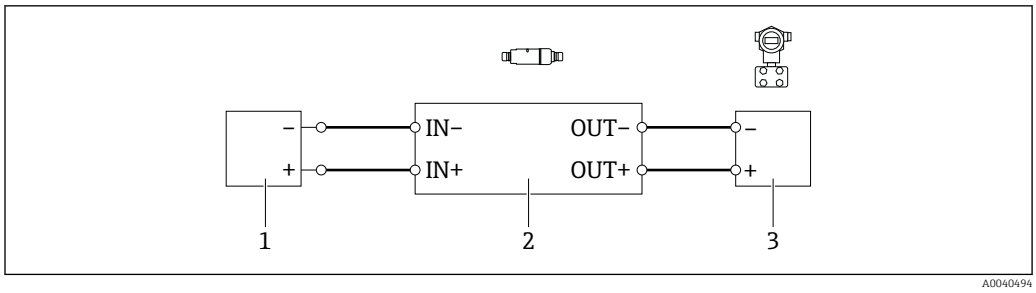

4 Raccordement électrique pour appareils de terrain HART 2 fils avec sortie courant passive (mise à la terre optionnelle non représentée)

1 *Tension d'alimentation (SELV, PELV ou Classe 2) ou API avec entrée courant active ou transmetteur avec entrée courant active*
2 *Électronique SWA50*
3 *Appareil de terrain 2 fils 4 à 20 mA-HART*

Appareil de terrain HART 4 fils avec sortie courant passive

Certains concepts de mise à la terre nécessitent des câbles blindés. En cas de raccordement du blindage de câble au FieldPort SWA50, il faut utiliser un presse-étoupe pour le câble blindé. Voir les informations à fournir à la commande.

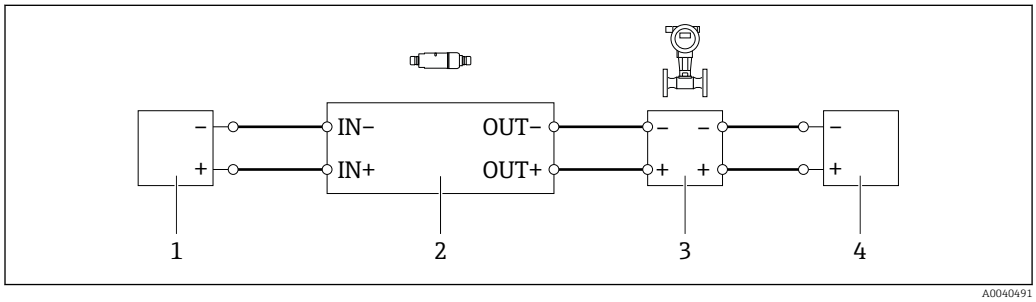

5 Raccordement électrique pour appareils de terrain HART 4 fils avec sortie courant passive (mise à la terre optionnelle non représentée)

1 *Tension d'alimentation (SELV, PELV ou Classe 2) ou API avec entrée courant active ou transmetteur avec entrée courant active*
2 *Électronique SWA50*
3 *Appareil de terrain 4 fils avec sortie passive 4 à 20 mA-HART*
4 *Tension d'alimentation pour appareil de terrain 4 fils*

Appareil de terrain HART 4 fils avec sortie courant active

Certains concepts de mise à la terre nécessitent des câbles blindés. En cas de raccordement du blindage de câble au FieldPort SWA50, il faut utiliser un presse-étoupe pour le câble blindé. Voir les informations à fournir à la commande.

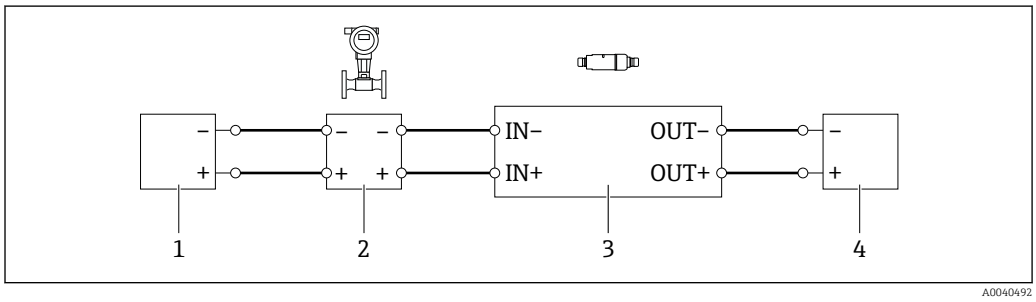

6 Raccordement électrique pour appareils de terrain HART 4 fils avec sortie courant active (mise à la terre optionnelle non représentée) – API ou transmetteur sur les bornes OUT

1 *Tension d'alimentation (SELV, PELV ou Classe 2) pour appareil de terrain HART 4 fils*
2 *Appareil de terrain 4 fils avec sortie active 4 à 20 mA-HART*
3 *Électronique SWA50*
4 *API ou transmetteur avec entrée courant passive*

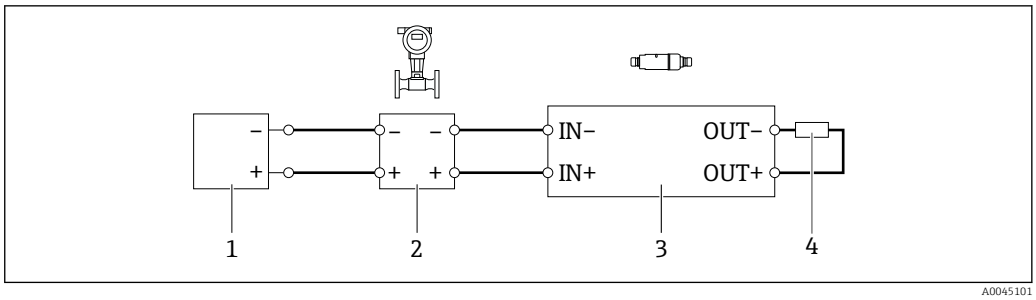

7 *Raccordement électrique pour appareils de terrain HART 4 fils avec sortie courant active (mise à la terre optionnelle non représentée) – résistance sur les bornes OUT*

1 *Tension d'alimentation (SELV, PELV ou Classe 2) pour appareil de terrain HART 4 fils*
2 *Appareil de terrain 4 fils avec sortie active 4 à 20 mA-HART*
3 *Électronique SWA50*
4 *Résistance de 250 à 500 ohms min. 250 mW entre les bornes OUT+ et OUT–*

En cas de sélection de la version "montage direct" et de la version de raccordement électrique "appareil de terrain HART 4 fils avec sortie courant active et API ou transmetteur", il est possible d'utiliser des sections de conducteur de 0,75 mm² max. Les fils insérés dans la partie supérieure plus courte du boîtier doivent être connectés aux bornes IN opposées, et les fils insérés dans la partie inférieure plus longue du boîtier doivent être connectés aux bornes OUT opposées. Si des sections de conducteur supérieures sont nécessaires, nous recommandons le montage séparé.

FieldPort SWA50 sans appareil de terrain HART

Avec cette version de raccordement, le FieldPort SWA50 peut être préconfiguré.

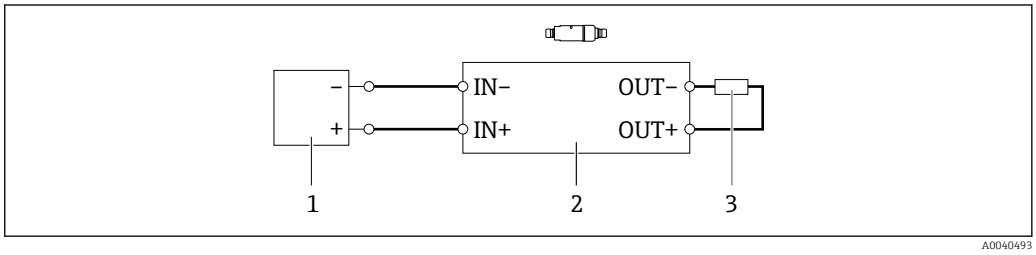

8 *FieldPort SWA50 sans appareil de terrain HART (mise à la terre optionnelle non représentée)*

1 *Tension d'alimentation, FieldPort SWA50, 20 à 30 VDC (SELV, PELV ou Classe 2)*
2 *Électronique SWA50*
3 *Résistance 1,5 kohm et min. 0,5 W entre les bornes OUT+ et OUT–*

Affectation des bornes

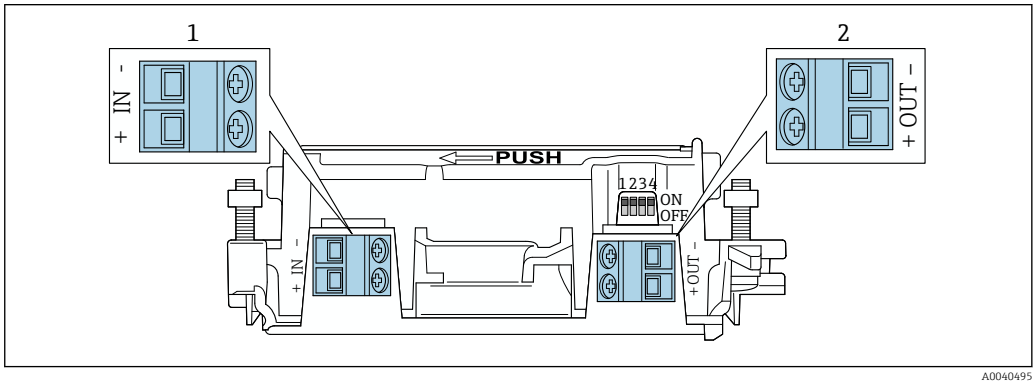

9 *Affectation des bornes FieldPort SWA50*

1 *Borne d'entrée IN*
2 *Borne de sortie OUT*

Application	Borne d'entrée IN	Borne de sortie OUT
Appareil de terrain HART 2 fils → 4, 8	Câble venant de l'alimentation, API avec sortie courant active ou transmetteur avec sortie courant active	Câble vers l'appareil de terrain HART 2 fils
Appareil de terrain HART 4 fils avec sortie courant passive → 5, 8	Câble venant de l'alimentation, API avec sortie courant active ou transmetteur avec sortie courant active	Câble vers l'appareil de terrain HART 4 fils
Appareil de terrain HART 4 fils avec sortie courant active → 8	Câble venant de l'appareil de terrain 4 fils avec sortie active 4 à 20 mA HART	API ou transmetteur avec sortie courant passive (en option), alternative : pont filaire entre les bornes OUT+ et OUT–
FieldPort SWA50 sans appareil de terrain → 8, 9	Câble venant de l'alimentation pour le FieldPort SWA50	Résistance entre les bornes OUT+ et OUT–

Mise à la terre du FieldPort SWA50

Version "montage direct"

Avec la version "montage direct", le FieldPort SWA50 est mis à la terre via l'appareil de terrain ou le conduit métallique.

Version "montage séparé"

Avec la version "montage séparé", mettre le FieldPort SWA50 à la terre via l'étrier de montage optionnel ou une bride de mise à la terre fournie par le client.

Étrier de montage optionnel

En cas d'utilisation de l'étrier de montage, mettre le FieldPort SWA50 à la terre via la vis de mise à la terre.

Étrier de montage : → 16

Bride de mise à la terre fournie par le client

La bride de mise à la terre fournie par le client doit satisfaire aux exigences suivantes :
- Diamètre : env. 40 mm
- Inox
- Si le FieldPort SWA50 est utilisé dans une zone explosible : approprié pour les zones explosibles selon DIN EN 62305, Feuille 3 et DIN EN 62561-1

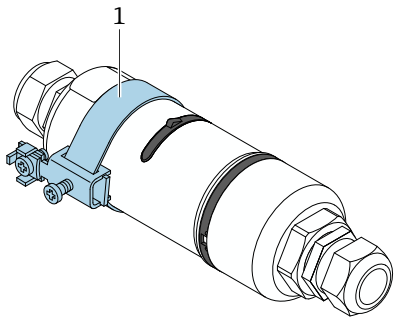

A0041808

10 Mise à la terre via la bride de mise à la terre

1 Exemple de bride de mise à la terre fournie par le client

Tension d'alimentation

- Auto-alimenté par la boucle 4...20 mA
- 24 V DC (min. 4 V DC, max. 30 V DC) : courant de boucle min. de 3,6 mA requis pour le démarrage
- La tension d'alimentation ou l'unité d'alimentation doit être testée pour s'assurer qu'elle répond aux exigences de sécurité et aux exigences SELV, PELV ou Classe 2

Chute de tension
- Si la résistance de communication HART interne est désactivée
  - 3,2 V en fonctionnement
  - < 3,8 V au démarrage
- Si la résistance de communication HART interne est activée (270 ohms)
  - < 4,2 V à un courant de boucle de 3,6 mA
  - < 9,3 V à un courant de boucle de 22,5 mA

Pour sélectionner la tension d'alimentation, tenir compte de la chute de tension via le FieldPort SWA50. La tension restante doit être suffisamment élevée pour permettre le démarrage et le fonctionnement de l'appareil de terrain HART.

Consommation

0,2 W max. à 22 mA et avec résistance de communication HART interne (270 ohms)

Bornes

2 x bornes à vis à 2 broches

Entrée de câble

- Version "montage séparé" : 2 presse-étoupe
- Version "montage direct" : 1 presse-étoupe et 1 entrée de câble directe à partir de l'appareil de terrain

Les presse-étoupe suivants sont disponibles.
- Plastique M20 pour câble non blindé (uniquement adapté pour une utilisation en zone non explosible)
- Laiton M20 pour câble non blindé
- Laiton M20 pour câble blindé

Spécification de câble

Utiliser des câbles adaptés aux températures minimales et maximales prévues.

Respecter le concept de mise à la terre de l'installation.

2 x 0,25 mm^2 à 2 x 1,5 mm^2

Il est possible d'utiliser un câble non blindé avec ou sans embout et un câble blindé avec ou sans embout.

En cas de sélection de la version "montage direct" et de la version de raccordement électrique "appareil de terrain HART 4 fils avec sortie courant active et API ou transmetteur", il est possible d'utiliser des sections de conducteur de 0,75 mm^2 max. Si des sections de conducteur supérieures sont nécessaires, nous recommandons le montage séparé.

Montage

Méthodes de montage

- Montage séparé
- Montage direct sur appareil de terrain HART via adaptateur de raccordement M20 ou NPT 1/2"

Pour le montage séparé, nous recommandons l'étrier de montage optionnel. En guise d'alternative, la version séparée peut être fixée à l'aide de colliers de serrage.

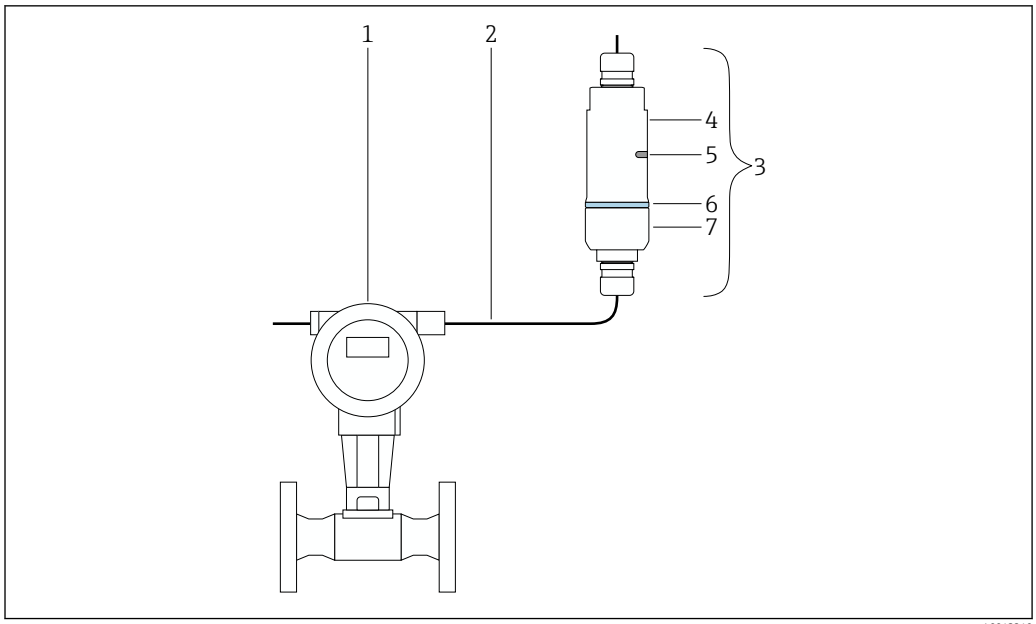

11 Exemple de montage séparé

1 *Appareil de terrain HART*
2 *Câble*
3 *FieldPort SWA50 version "montage séparé"*
4 *Partie inférieure du boîtier*
5 *Fenêtre de transmission*
6 *Anneau design*
7 *Partie supérieure du boîtier*

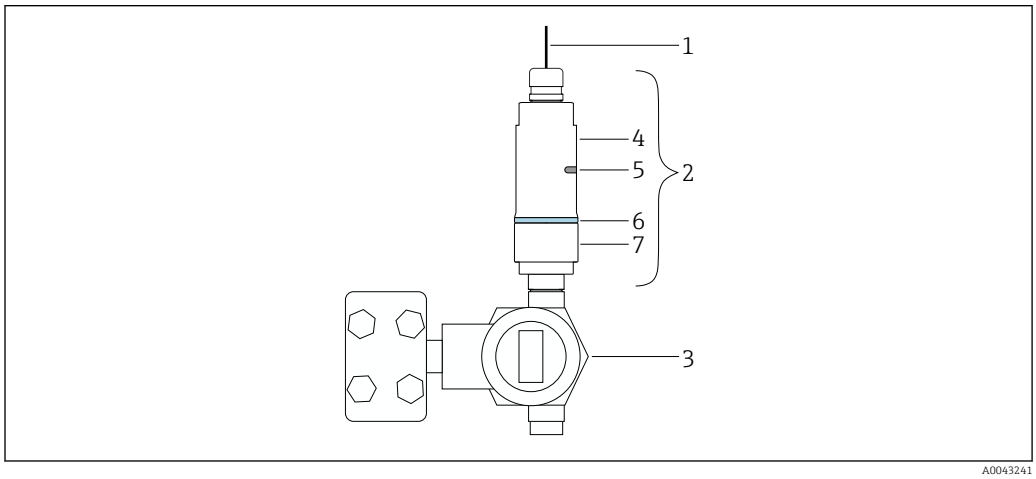

12 Exemple de montage direct

1 *Câble*
2 *FieldPort SWA50 version "montage direct"*
3 *Appareil de terrain HART*
4 *Partie inférieure du boîtier*
5 *Fenêtre de transmission*
6 *Anneau design*
7 *Partie supérieure du boîtier*

Instructions de montage

- Tenir compte du positionnement et de la gamme. → 📄 6
- Respecter une distance d'au moins 6 cm par rapport aux parois et aux conduites. Tenir compte de l'expansion de la zone de Fresnel.
- Éviter le montage à proximité immédiate d'appareils haute tension.
- Tenir compte de l'influence des vibrations à l'emplacement de montage. → 📄 13

Informations de montage supplémentaires pour la version Bluetooth :
À monter dans le champ visuel d'un FieldEdge SGC200.

Informations de montage supplémentaires pour la version WirelessHART :
À monter dans le champ visuel d'un WirelessHART FieldPort, p. ex. SWA50, SWA70, ou d'un WirelessHART Fieldgate, p. ex. SWG70.

Protection contre la foudre

- Ne pas monter le FieldPort SWA50 au point le plus haut du système.
- Mise à la terre du boîtier du FieldPort SWA50.

Environnement

Gamme de température ambiante

−40 … +70 °C (−40 … +158 °F)

Gamme de température de stockage

−40 … +85 °C (−40 … +185 °F)

Classe climatique

Selon IEC 60068-2-38 test Z/AD

Indice de protection

Lorsque le boîtier est fermé, testé selon :
- IP68 / NEMA 6P (24 h à 1 m sous l'eau)
- IP66 / NEMA 4X

Résistance aux vibrations

Selon IEC 60068-2-64:2008
- a(RMS) = 50 m/s^2
- f = 5 à 2 000 Hz
- t = 3 plans x 2 h

Résistance aux vibrations testée uniquement pour la version "montage séparé".

Résistance aux chocs

Selon IEC 60068-2-27:2008
300 m/s^2 [= 30 gn] + 18 ms

Compatibilité électromagnétique (CEM)

Compatibilité électromagnétique selon la série EN 61326 et la recommandation NAMUR CEM (NE 21)

Construction mécanique

Construction, dimensions

Version "montage séparé"

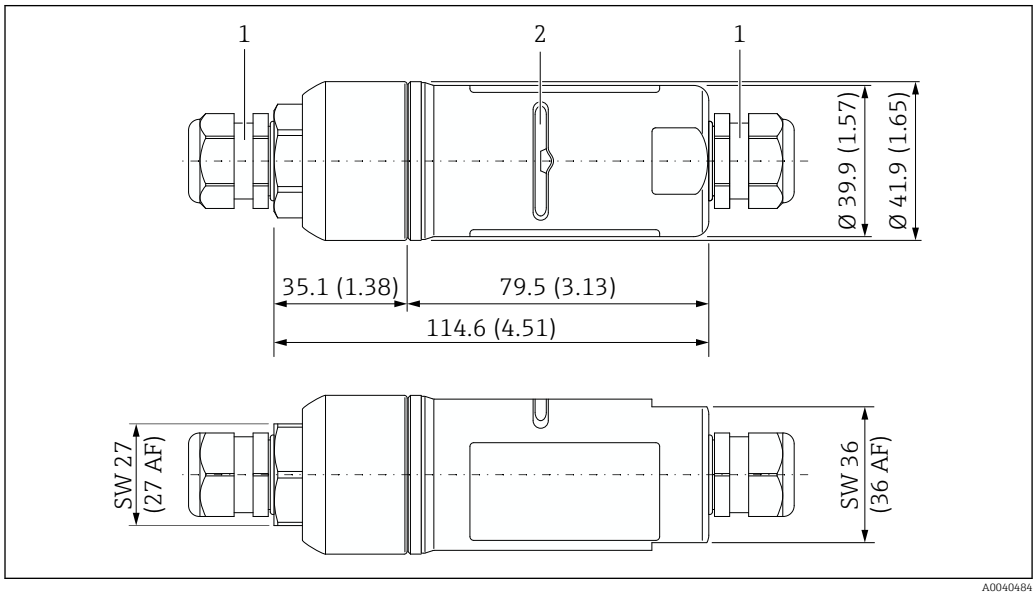

13 Dimensions de la version "montage séparé" en mm (in)

1 Presse-étoupe M20
2 Fenêtre de transmission

Version "montage direct"

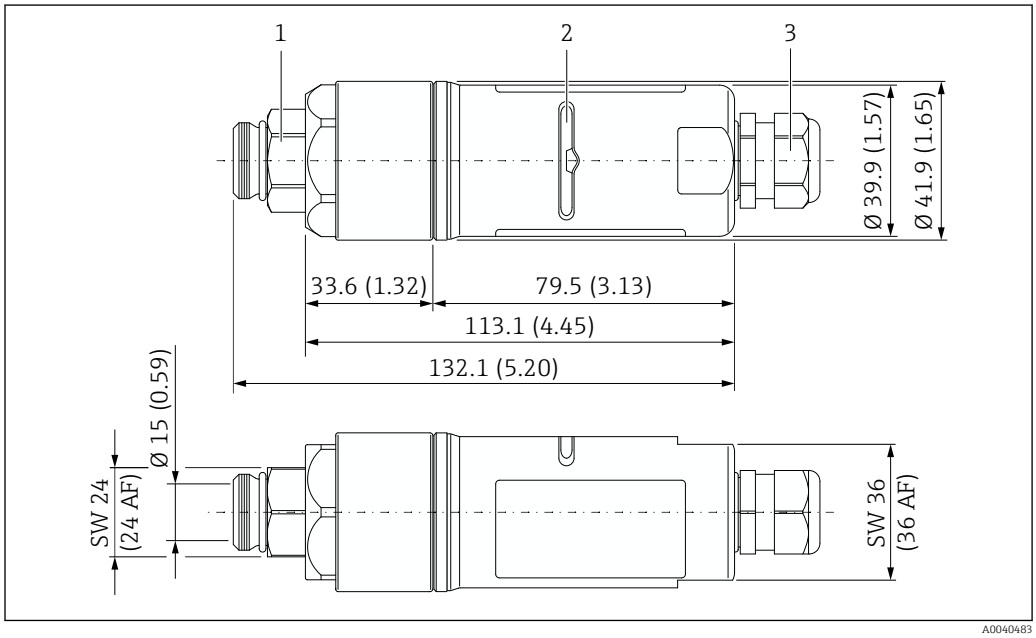

14 Dimensions de la version "montage direct avec M20" en mm (in)

1 Adaptateur de raccordement avec filetage M20
2 Fenêtre de transmission
3 Presse-étoupe M20

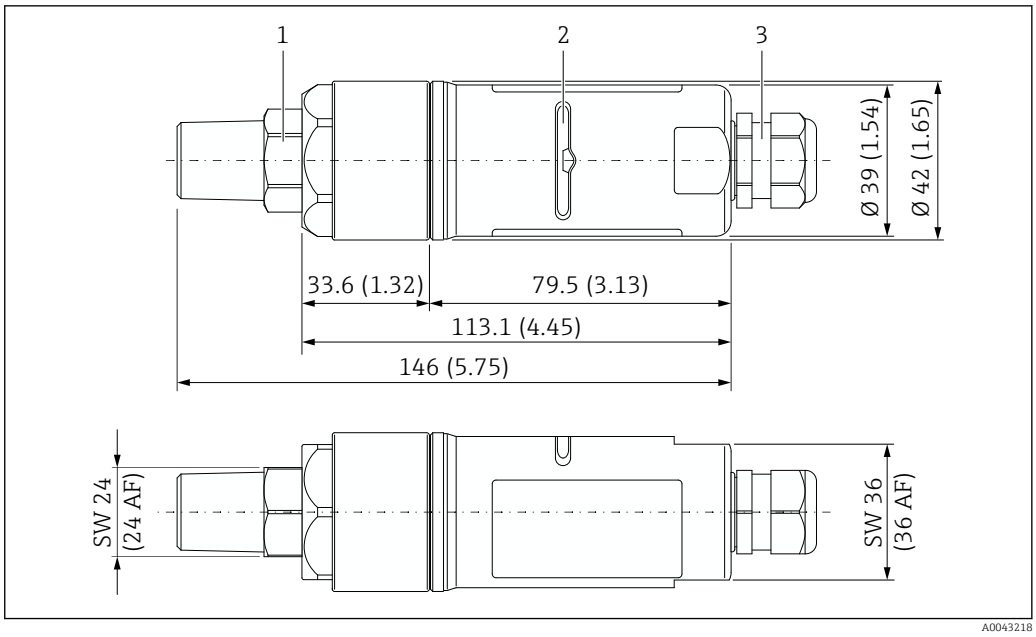

15 Dimensions de la version "montage direct avec NPT" en mm (in)

1 Adaptateur de raccordement avec filetage 1/2 NPT
2 Fenêtre de transmission
3 Presse-étoupe M20

Poids

max. 500 g

Matériaux

Boîtier

Inox 1.4404 (316L)

Presse-étoupe

Plastique ou laiton, selon la version. Voir les informations à fournir à la commande.

Adaptateur de raccordement

- Filetage M20 : inox. 1.4404 (316L)
- Filetage NPT 1/2" : inox. 1.4404 (316L)

Joints

- Bague de construction (joint boîtier – couvercle) : PC
- Joint torique : EPDM
- Joint fenêtre de transmission : silicone

Affichage et interface utilisateur

Concept de configuration

Le FieldPort SWA50 peut être configuré comme suit :
- Via un smartphone ou une tablette avec l'app SmartBlue d'Endress+Hauser
- Via tablette PC Field Xpert SMT7x d'Endress+Hauser

De plus, la version WirelessHART peut être configurée comme suit :
- Configuration sur site à l'aide de FieldCare ou DeviceCare via DTM pour SWA50
- Configuration à distance à l'aide de FieldCare via WirelessHART-Fieldgate SWG70 et DTM pour SWA50 et SWG70

Configuration sur site

Les fonctions suivantes peuvent être activées et désactivées via les commutateurs DIP.
- Communication Bluetooth
- Mise à jour du firmware
- Configuration via Bluetooth

Les commutateurs DIP sont situés sur l'électronique.

Certificats et agréments

Les certificats et agréments actuels disponibles pour le produit peuvent être sélectionnés via le configurateur de produit à l'adresse www.endress.com :

1. Sélectionner le produit à l'aide des filtres et du champ de recherche.
2. Ouvrir la page produit.
3. Sélectionner **Configuration**.

Accessoires

Différents accessoires sont disponibles pour l'appareil. Ils peuvent être commandés avec l'appareil ou ultérieurement auprès d'Endress+Hauser. Des informations détaillées relatives à la caractéristique de commande concernée sont disponibles auprès d'Endress+Hauser ou sur la page produit du site Internet Endress+Hauser : www.endress.com.

Accessoires spécifiques à l'appareil

Étrier de montage

Référence
71520242

Matériau
Inox 1.4404 (316L)

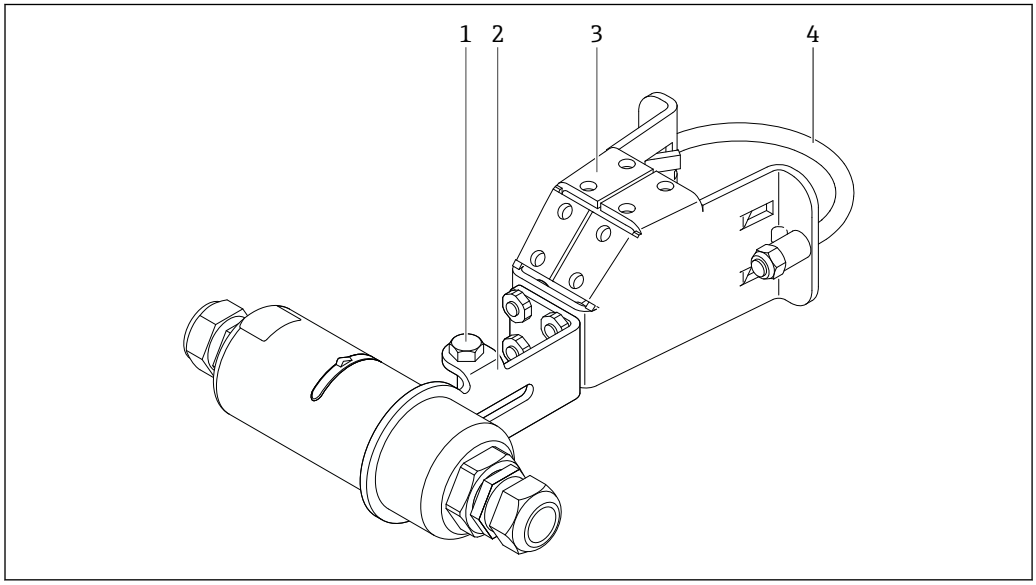

16 FieldPort SWA50 monté à l'aide de l'étrier de montage optionnel

1 Boulon à tête hexagonale pour la fixation et la mise à la terre
2 Console support
3 Étrier de montage
4 Support rond

Options de montage et de positionnement

L'étrier de montage peut être monté comme suit :
- Sur des conduites présentant un diamètre max. de 65 mm
- Sur des parois

Le FieldPort peut être positionné comme suit à l'aide de la console support :
- Via les différentes positions de montage sur l'étrier de montage
- En tournant la console support

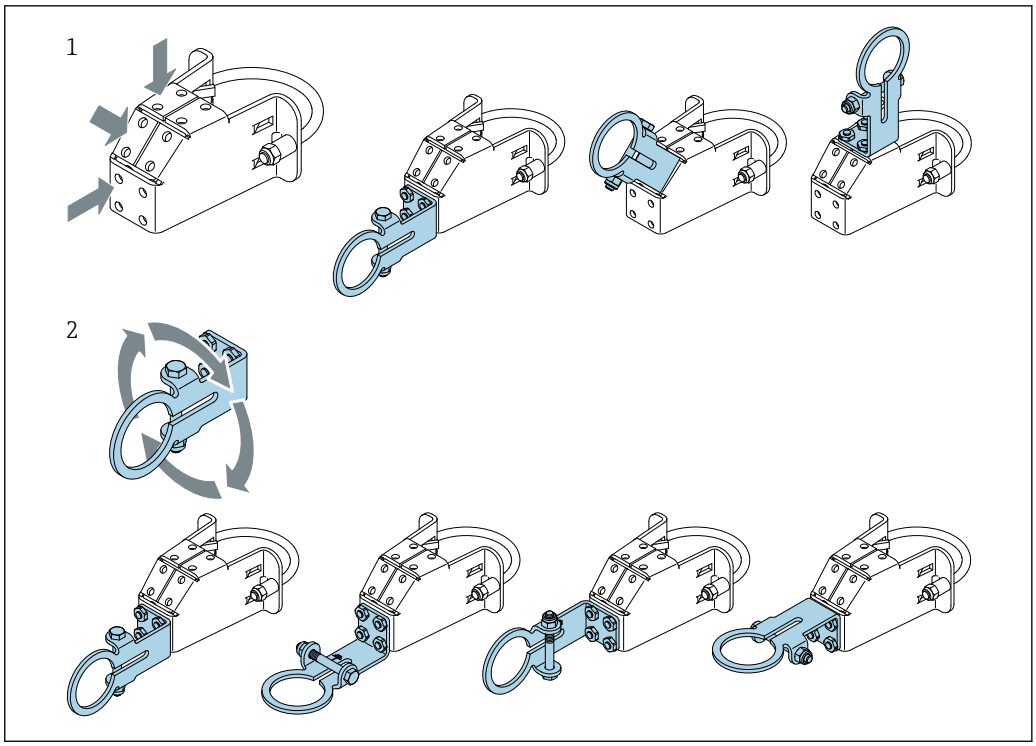

17 Options de positionnement via la console support

1 Différentes positions de montage sur la console support
2 En tournant la console support

Dimensions

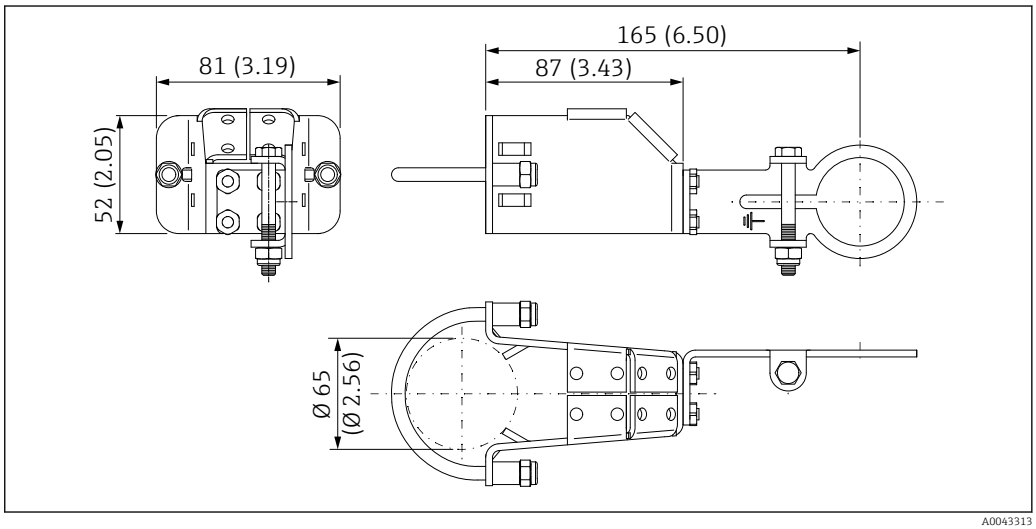

18 Dimensions de l'étrier de montage – montage sur conduite

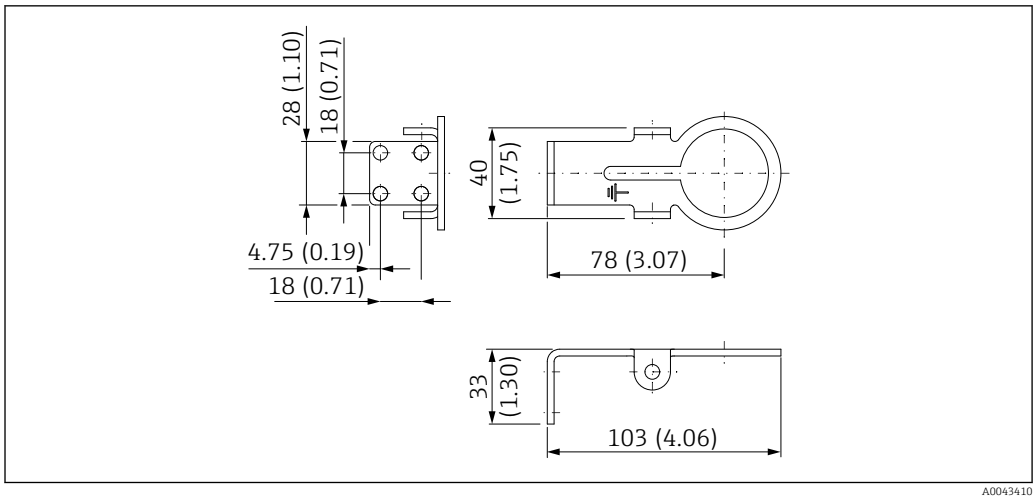

19 Dimensions de l'étrier de fixation – montage mural

Documentation complémentaire

Documentation standard SWA50	**Manuel de mise en service** ▪ Bluetooth : BA01987S ▪ WirelessHART: BA02046S **Instructions condensées** WirelessHART : KA01436S
Documentation complémentaire spécifique à l'appareil pour SWA50	Toutes les données de protection antidéflagrante sont fournies dans une documentation Ex séparée. La documentation Ex pertinente est fournie en standard avec tous les appareils Ex. La documentation Ex est également accessible via le Configurateur produit → 16.
Documentation standard pour SGC200	**Information technique** TI01468S **Manuel de mise en service** BA02058S
Documentation standard pour SGC500	**Information technique** TI01525S **Manuel de mise en service** BA02035S
Documentation standard pour SMT70	**Information technique** TI01342S **Manuel de mise en service** BA01709S
Documentation standard pour SMT77	**Information technique** TI01418S **Manuel de mise en service** BA01923S
Documentation standard pour SWA70	**Information technique** TI00026S **Manuel de mise en service** BA00061S

Documentation standard pour SWG70

Information technique
TI00027S

Manuel de mise en service
BA00064S

Marques déposées

Bluetooth®
Marque déposée par le Bluetooth Special Interest Group (SIG), Kirkland, Washington, USA

HART®
Marque déposée par le FieldComm Group, Austin, Texas, USA

WirelessHART ®
Marque déposée par le FieldComm Group, Austin, Texas, USA

Agréments radiotechniques

Europe

Cet appareil satisfait aux exigences de la "directive sur les équipements radio" (RED) 2014/53/UE :
- EN 300 328 V2.1.1
- EN 301 489-1 V2.1.1
- EN 301 489-17 V3.1.1
- EN 62311: 2008

Canada et États-Unis

FCC ID : LCGSWA50

IC : 2519A-SWA50

This device complies with Part 15 of the FCC Rules and with Industry Canada license-exempt RSS standard(s).

Operation is subject to the following two conditions:
- this device may not cause harmful interference, and
- this device must accept any interference received, including interference that may cause undesired operation.

Changes or modifications made to this equipment not expressly approved by Endress+Hauser SE+Co. KG may void the FCC authorization to operate this equipment.

This device has been tested and found to comply with the limits for a Class B digital device, pursuant to Part 15 of the FCC Rules. These limits are designed to provide reasonable protection against harmful interference in a residential installation. This equipment generates, uses and can radiate radio frequency energy and, if not installed and used in accordance with the instructions, may cause harmful interference to radio communications. However, there is no guarantee that interference will not occur in a particular installation.

If this equipment does cause harmful interference to radio or television reception, which can be determined by turning the equipment off and on, the user is encouraged to try to correct the interference by one or more of the following measures:
- reorient or relocate the receiving antenna
- increase the separation between the equipment and receiver
- connect the equipment into an outlet on a circuit different from that to which the receiver is connected
- consult the dealer or an experienced radio/TV technician for help with radiofrequency radiation exposure information.

This equipment complies with FCC and IC radiation exposure limits set forth for an uncontrolled environment. This equipment should be installed and operated with a minimum distance of 20 cm (7.87 in) between the radiator and your body.

This transmitter must not be co-located or operating in conjunction with any other antenna or transmitter.

Changes or modifications made to this device that are not expressly approved by Endress+Hauser may void the FCC authorization to operate this device. This device must be installed to ensure a minimum antenna separation distance of 20 cm from all persons.

Français

Le présent appareil est conforme aux CNR d'industrie Canada applicables aux appareils radio exempts de licence.

L'exploitation est autorisée aux deux conditions suivantes :
- L'appareil ne doit pas produire de brouillage, et
- L'utilisateur de l'appareil doit accepter tout brouillage radioélectrique subi, même si le brouillage est susceptible d'en compromettre le fonctionnement.

Les changements ou modifications apportés à cet appareil non expressément approuvés par Endress+Hauser SE+Co. KG peuvent annuler l'autorisation FCC d'utiliser cet appareil.

Déclaration d'exposition aux radiations

Cet équipement est conforme aux limites d'exposition aux rayonnements IC établies pour un environnement non contrôlé. Cet équipement doit être installé et utilisé avec un minimum de 20 cm (7.87 in) de distance entre la source de rayonnement et le corps de l'utilisateur.

Ce transmetteur ne doit pas être placé au même endroit ou utilisé simultanément avec un autre transmetteur ou antenne.

Japon

電気通信事業法

Conformité à la Loi japonaise sur la radio et à la Loi japonaise sur les télécommunications.

Cet appareil est considéré comme conforme à la Loi japonaise sur la radio (電波法) et à la Loi japonaise sur les télécommunications (電気通信事業法).

Cet appareil ne doit pas être modifié (sinon le numéro de désignation accordé ne sera plus valide).

Thaïlande

เครื่องโทรคมนาคมและอุปกรณ์นี้ มีความสอดคล้องตามข้อกำหนดของ กสทช.

(This telecommunication equipment is in compliance with NBTC requirements.)

A0046301

(Cet équipement de radiocommunication est exempté de licence, de licence d'utilisation ou de licence de station de radiocommunication conformément à la notification de la NBTC concernant l'équipement de radiocommunication ; en outre, la station de radiocommunication a été exemptée de licence conformément à la loi sur la radiocommunication B.E.2498.)

Indonésie

Cert. ID : **78107/SDPPI/2021**
PLG ID : **4962**

A0047307

Singapour

Complies with
IDMA Standards
DA108204

A0042672

Corée du Sud

방송통신기자재등의 적합등록 필증

(Registration of Broadcasting and Communication Equipments)

기자재명칭 (제품명칭) : 특정소출력 무선기기 (무선데이터통신시스템용 무선기기)

(Equipment code: LARN8 Registration No.: R-R-EH7-SWA50)

해당 기자재는「전파법」 제58조의2 제3항에 따라 등록되었습니다.

(It is verified that foregoing equipment has been registered under the Clause 3, Article 58-2 of Radio Waves Act.)

71564082

www.addresses.endress.com

Endress+Hauser

People for Process Automation