TI00426F/16/IT/24.23
71629406
2023-09-07

Informazioni tecniche
Adattatore a saldare, adattatore di processo e flange

Livello, pressione, temperatura

Applicazione

Flange e adattatori vengono utilizzati per collegare sensori di temperatura, pressione o livello a un serbatoio o a un tubo.

Vantaggi

- Materiali di qualità elevata resistenti alla corrosione per l'uso in fluidi aggressivi
- Adattatori a saldare e adattatori di processo nelle versioni senza fessure e spazio morto, conformemente alle norme igieniche internazionali
- Svariate tenute per l'applicazione in diversi processi

Endress+Hauser
People for Process Automation

Indice

Informazioni generali 4
Direttiva per i dispositivi in pressione (PED) 2014/68/UE . . . 4
Idoneità per processi igienici 4
Conformità dei materiali 4
Approvazione CRN 4
Informazioni per l'ordine 5
Simboli 5

Adattatore a saldare - panoramica Livello 6

Adattatore a saldare e accessori - Livello 10
G ¾, d=29 per montaggio su tubo 10
G ¾, d=50 per montaggio su serbatoio 11
G ¾, d=55 con flangia per installazione flush mounted 12
G 1, d=53 senza flangia per montaggio su tubo 13
G 1, d=60 con flangia per installazione flush mounted con superficie di tenuta 14
G 1 possibilità di posizionamento del sensore 15
RD 52 possibilità di posizionamento del sensore 16
UNI D85 17
UNI D65 18
M24 D65 19
DRD DN50 (65 mm (2.56 in)) per installazione flush mounted di dispositivi con flangia DRD 20
G 1¼ con adattatore filettato G 1 21

Adattatore a saldare - panoramica Pressione 22

Adattatore a saldare e accessori - Pressione 27
UNI D85 27
UNI D65 28
DRD DN50 (65 mm (2.56 in)) per installazione flush mounted di dispositivi con flangia DRD 29
M24 D65 30
G 1, d=53 senza flangia per montaggio su tubo 31
G 1, d=60 con flangia per installazione flush mounted con superficie di tenuta 32
G 1½ flush mounted 33
G 1 flush mounted con tenuta conica metallica 33
G ½ flush mounted 34
G ½ DIN3852 34

Adattatore a saldare - panoramica Temperatura . . 35

Adattatore a saldare e accessori - Temperatura . . . 37
G ¾, d=29 per montaggio su tubo 37
G ¾, d=50 per montaggio su serbatoio 38
G ¾, d=55 con flangia per installazione flush mounted 39
G 1, d=53 senza flangia per montaggio su tubo 40
G 1, d=60 con flangia per installazione flush mounted con superficie di tenuta 41
G 1 possibilità di posizionamento del sensore 42
Manicotto a saldare con tenuta conica per filettatura G ½ o M12x1.5 43
Adattatore a saldare per connessione al processo Ingold 44
Manicotto a saldare con tenuta conica con/senza vite di pressione 44

Adattatore di processo igienico NivectorFTI26 45
Adattatore di processo G 1¼ Tri-Clamp 2" con manicotto filettato 45

Adattatore di processo M24 - panoramica Livello e pressione 46

Connessione al processo M24 - Livello e pressione. 48
Varivent F DN32 PN40 48
Varivent N DN50 PN40 49
DIN11851 DN40 50
DIN11851 DN50 51
SMS 1½ 52
Clamp 1½ (DIN32676, ISO28552) 53
Clamp 2 (DIN32676, ISO28552) 54
APV "in linea" 55

Adattatore di processo UNI - panoramica Pressione 56

Adattatore di processo UNI - Pressione 57
Clamp 2 57
Varivent N 58
DIN11851 DN40 59
DIN11851 DN50 60
DRD DN50 61

Connessione al tubo flush mounted M24×1.5 - Livello e pressione. 62
Indicazioni generali 62
Connessione al tubo, saldabile 62
Connessione al tubo, connessione a clamp 63

Suggerimenti per montaggio e saldatura 64
Adattatore a saldare con foro o porta di rilevamento perdite 64
Annotazioni per dispositivi di misura in pressione 64
Preparazione 65
Procedura di saldatura 65
Prima del montaggio 66
Installazione del misuratore 67
Resistenza alla pressione 68

Flangia - panoramica 69
Specifiche 69
Versioni 69
Flangia norma DIN EN 1092-1 69
Altezza del risalto semplice 70

Costruzione meccanica 71
Flange EN (DIN EN 1092-1) 71

PN16 71
PN25 71
PN40 72
PN63 72
PN100 72
Flangia ASME (ASME B16.5) 73
Classe 150 73
Classe 300 74
Classe 600 74
Classe 900 75
Classe 1500 75
Flange JIS (B 2220) 76
10 K 76
20 K 76
63 K 77

Interrelazione pressione-temperatura 78
Flange EN 78
Flange ASME[1]) 78
Flange JIS[1]) 78

Flangia slip-on FAU80 79
Versione flangia slip-on FAU80 79

Flangia da avvitare FAX50 80
Flangia universale FAX50 DIN-ASME-JIS 80
G ¾, NPT ¾ 80
G 1, NPT 1 81
G 1½, NPT 1½ 81
G 2, NPT 2 81

Informazioni generali

AVVISO

Il valore massimo di pressione e temperatura può essere limitato dal sensore installato nell'adattatore.

- Il valore massimo indicato per temperatura e pressione di calcolo riguarda solo l'adattatore e non il sensore che viene installato nell'adattatore. Consultare il fornitore del sensore per le curve pressione-temperatura del sensore.

Direttiva per i dispositivi in pressione (PED) 2014/68/UE

Gli adattatori qui elencati non sono soggetti alla Direttiva per i dispositivi in pressione (PED) indipendentemente dalla pressione massima ammessa, perché privi di volume pressurizzato.

Idoneità per processi igienici

3-A e EHEDG

74-xx

Le connessioni elencate nella presente documentazione dispongono di approvazione 3-A e EHEDG.

Idoneità per applicazione igienica, vedere anche la documentazione "Certificati igienici", SD02503F.

Conformità dei materiali

I dati riguardanti l'idoneità per i processi igienici sono elencati sotto le rispettive versioni dei dispositivi.
Gli adattatori a saldare sono prodotti conformemente alle specifiche dei materiali stabilite dalle norme più recenti. Versioni speciali degli adattatori a saldare, ad esempio materiali precedenti, devono essere richieste e ordinate tramite il flusso di lavoro TSP.

Guarnizioni:
Materiali conformi a FDA 21 CFR (Code of Federal Regulations - Codice dei Regolamenti Federali)

PART 177 - Additivi alimentari indiretti: polimeri
- Part 177.1550: resine fluorocarboniche (PTFE)
- Part 177.2600: elastomeri per uso ripetuto (EPDM, silicone (VMQ), Viton (FKM))

Conformità al regolamento (CE) N. 1935/2004 su materiali e gli oggetti destinati a venire a contatto con i prodotti alimentari (Europa)

- BfR (Istituto federale tedesco per la valutazione dei rischi) Raccomandazione XV. Prodotti a base di siliconi: silicone (VMQ)
- BfR (Istituto federale tedesco per la valutazione dei rischi) Raccomandazione XXI. Prodotti a base di gomma naturale e sintetica: EPDM, Viton (FKM)
- PTFE conformemente al regolamento (CE) N. 10/2011

Metalli:
i metalli soddisfano come minimo lo standard volontario del Consiglio Europeo - Guida EDQM “Metalli e leghe in materiali a contatto con prodotti alimentari e articoli 2013 (1ª edizione)”.

Approvazione CRN

Le versioni con approvazione CRN (Canadian Registration Number) sono elencate nei corrispondenti documenti di registrazione. I dispositivi con approvazione CRN sono contrassegnati con un codice di registrazione.
Le restrizioni riguardanti i valori massimi per la pressione di processo sono riportati sul certificato CRN.
Gli adattatori con approvazione CRN sono reperibili nel sito Endress+Hauser: www.endress.com → Downloads

Informazioni per l'ordine

Configuratore prodotto: www.endress.com

Configuratore di prodotto - tool per la configurazione dei singoli prodotti

- Dati di configurazione sempre aggiornati
- A seconda del dispositivo: inserimento diretto di informazioni specifiche del punto di misura quali campo di misura o lingua operativa
- Verifica automatica dei criteri di esclusione
- Generazione automatica del codice d'ordine e salvataggio in formato PDF o Excel
- Possibilità di ordinare direttamente sull'Online Shop di Endress+Hauser

Simboli

Simboli di sicurezza

Simbolo	Significato
PERICOLO A0011189-EN	**PERICOLO!** Questo simbolo segnala una situazione pericolosa che, se non evitata, causerà lesioni gravi o mortali.
AVVERTENZA A0011190-EN	**AVVERTENZA!** Questo simbolo segnala una situazione pericolosa che, se non evitata, potrebbe causare lesioni gravi o mortali.
ATTENZIONE A0011191-EN	**ATTENZIONE!** Questo simbolo segnala una situazione pericolosa che, se non evitata, potrebbe causare lesioni di media o lieve entità.
AVVISO A0011192-EN	**AVVISO!** Questo simbolo segnala informazioni su procedure e altre azioni, che non sono causa di lesioni personali.

Simboli per alcuni tipi di informazioni

Simbolo	Significato
A0011193	Indica informazioni addizionali.
A0039080	Se consentito, riciclare una parte del dispositivo o il dispositivo stesso.
1. , 2. , 3. ...	Serie di passaggi

Adattatore a saldare - panoramica Livello

[Parte 1] **Adattatore a saldare - panoramica Livello**	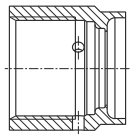 A0008246	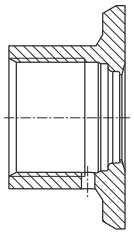 A0008251	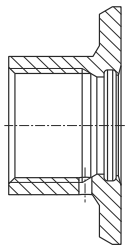 A0008256	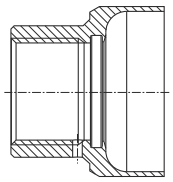 A0011924	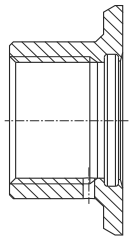 A0008248	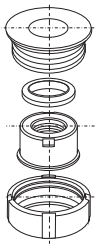 A0008253
	G ¾, d=29 per montaggio su tubo	**G ¾, d=50 per montaggio su serbatoio**	**G ¾, d=55 con flangia**	**G 1, d=53 senza flangia**	**G 1, d=60 con flangia**	**G 1 regolabile**
Materiale	316L (1.4435)	316L (1.4435)	316L (1.4435)	316L (1.4435)	316L (1.4435)	316L (1.4435)
Rugosità µm (µin) lato processo	≤ 1,5 (59.1)	≤ 0,8 (31.5)	≤ 0,8 (31.5)	≤ 0,8 (31.5)	≤ 0,8 (31.5)	≤ 0,8 (31.5)
Codice d'ordine adattatore a saldare	71258357	71258355	52001052	71258358	52001051	52001221
Codice d'ordine adattatore a saldare con certificato di ispezione[1)]	52028295	52018765	52011897	71093129	52011896	52011898
Codice d'ordine per sostituzione tenuta (5 pezzi)	O-ring in silicone 52021717[2)]	O-ring in silicone 52021717[2)]	O-ring in silicone 52014473[2)]	O-ring in silicone 52014472[2)]	O-ring in silicone 52014472[2)]	Guarnizione sagomata in silicone 52014424[3)]
Codice d'ordine ausilio di saldatura[4)]	71174959	71174959	71168889	71166879	71166879	71181945
Codice d'ordine vite cieca[4)]	71167850	71167850	71177193	71580894	71580894	71166366
Codice d'ordine vite cieca con certificato di ispezione[1) 4)]	–	–	71190074	71167291	71167291	71196853

1) Certificato di ispezione materiale EN10204-3.1; AD2000: il materiale 316L (a contatto con il processo) corrisponde a AD2000 – W0/W2/W10.

2) Già comprese nella fornitura dell'adattatore a saldare: 1 tenuta standard, 1 tenuta EPDM (EHEDG).

3) Già compresa nella fornitura dell'adattatore a saldare: 1 tenuta standard.

4) Codice di modifica TSP. Possibilità di ordinare solo FTSP, PTSP o NTSP.

[continua parte 1] Adattatore a saldare - panoramica Livello	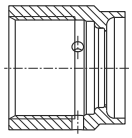 A0008246	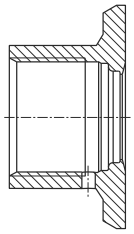 A0008251	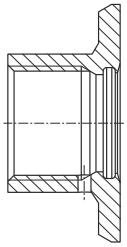 A0008256	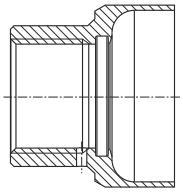 A0011924	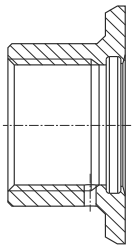 A0008248	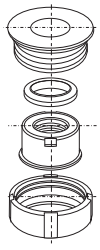 A0008253
	G ¾, d=29 per montaggio su tubo	**G ¾, d=50 per montaggio su serbatoio**	**G ¾, d=55 con flangia**	**G 1, d=53 senza flangia**	**G 1, d=60 con flangia**	**G 1 regolabile**
Misuratore **Liquicap**	**Adatto per la connessione al processo** opzione[1]					
FMI51	–	GQJ	–	GWJ	GWJ	–
FMI52	–	–	–	GWJ	GWJ	–
FTI51	–	GQJ	–	GWJ	GWJ	–
FTI52	–	–	–	GWJ	GWJ	–
Liquipoint						
FTW23, FTW33	W5J	W5J	–	WSJ	WSJ	–
Liquitrend						
QMW43	W5J	W5J	–	WSJ	WSJ	–
Sonda ad asta						
11371	4	4	4	–	–	–
Liquiphant						
FTL33, FTL31	W5J	W5J	–	WSJ	WSJ	WSJ
FTL50, FTL50H	–	–	GQ2	GW2	GW2	GW2
FTL51, FTL51H	–	–	–	GW2	GW2	GW2
FTL41, FTL51B, FTL63	–	–	W5J[2]	WSJ	WSJ	WSJ
FTL51B	–	–	W5J[2]	WSJ	WSJ	WSJ
FTL80	–	–	WCJ	WSJ	WSJ	WSJ
FTL81	–	–	–	WSJ	WSJ	WSJ
Liquipoint	**Adattatore accluso come accessorio** opzione[3]					
FTW23, FTW33	PC/PD	PA/PB	–	PG/PH	PE/PF	–
Liquitrend						
QMW43	PC/PD	PA/PB	–	PG/PH	PE/PF	–
Liquiphant						
FTL31, FTL33	PC/PD	PA/PB	–	PG/PH	PE/PF	–
FTL41, FTL51B, FTL63	–	–	PO/PP	PG/PH	PE/PF	PI/PJ

1) L'opzione può essere selezionata nel Configuratore prodotto tramite la funzione di ordinazione "Connessione al processo".

2) L'opzione può essere selezionata nel Configuratore prodotto disponibile solo per la versione compatta tramite il codice d'ordine "Tipo di sonda", opzione 1 "versione compatta".

3) L'opzione può essere selezionata nel Configuratore prodotto tramite la funzione di ordinazione "Accessorio accluso".

[Parte 2] **Adattatore a saldare - panoramica Livello**	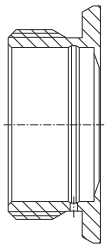 A0008252	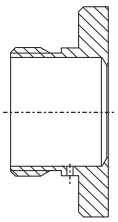 A0008245	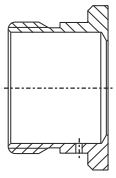 A0017639	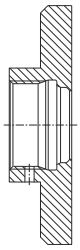 A0008552	A0008254	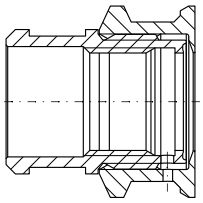 A0045641
	RD52	**UNI D85**	**UNI D65**	**M24 D65**	**DRD DN50 65 mm (2.56 in) (flangia a saldare)**	**G 1¼" con adattatore filettato G 1"**
Materiale	316L (1.4435)	316L (1.4435)	316L (1.4435)	316L (1.4435)	316L (1.4435) 304 (1.4301)	316L (1.4404)
Rugosità µm (µin) lato processo	≤ 0,8 (31.5)	≤ 0,76 (29.9)	≤ 0,76 (29.9)	≤ 0,76 (29.9)	≤ 0,76 (29.9)	≤ 0,76 (29.9)
Codice d'ordine adattatore a saldare	52001047	52006262	214880-0002	71041381	52002041/ 916743-0000	–
Codice d'ordine adattatore a saldare con certificato di ispezione[1)]	52006909	52010173	52010174	71041383	52011899/ –	71444432
Codice d'ordine per sostituzione tenuta (5 pezzi)[2)]	Guarnizione sagomata in silicone 52014424	Guarnizione sagomata in silicone 52023572	Guarnizione sagomata in silicone 52023572	O-ring EPDM 52024267	Guarnizione piatta PTFE 52024228	Guarnizione sagomata in silicone 71075662
Codice d'ordine ausilio di saldatura	71181945[3)]	71114210	71114210	–	71114209	–
Codice d'ordine vite cieca[3)]	71166366	71580894	71580894	71171418	71181450	–
Attacco a girella	52021715	52021715	52021715	–	–	–

1) Certificato di ispezione materiale EN10204-3.1; AD2000: il materiale 316L (a contatto con il processo) corrisponde a AD2000 – W0/W2/W10.

2) Già compresa nella fornitura dell'adattatore a saldare: 1 tenuta standard.

3) Codice di modifica TSP. Possibilità di ordinare solo FTSP, PTSP o NTSP.

[continua parte 2] Adattatore a saldare - panoramica Livello	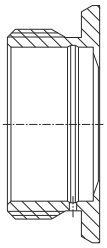 A0008252	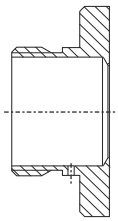 A0008245	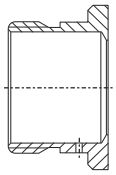 A0017639	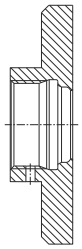 A0008552	A0008254	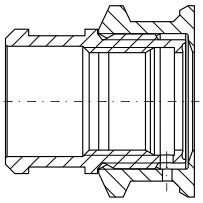 A0045641
	RD52	**UNI D85**	**UNI D65**	**M24 D65**	**DRD DN50 65 mm (2.56 in) (flangia a saldare)**	**G 1¼" con adattatore filettato G 1"**
Misuratore	**Adatto per la connessione al processo** opzione[1)]					
Liquicap						
FMI5x	–	UPJ	UPJ	–	–	–
FTI5x	–	UPJ	UPJ	–	–	–
Liquipoint						
FTW23, FTW33	–	–	–	X2J	–	–
Liquitrend						
QMW43	–	–	–	X2J	–	–
Liquiphant						
FTL33	5ZJ	–	–	X2J	–	–
FTL63	5ZJ	–	–	–	–	–
FTL5xH	EE2	–	–	–	PE2	–
Nivector						
FTI26	-	–	–	-	–	WDJ
Levelflex						
FMP41C	–	UPK/UQK	UPK/UQK	–	–	–
FMP43	–	–	–	U1J	–	–
FMP53	–	–	–	U1J	–	–
Liquipoint	**Adattatore accluso come accessorio** opzione[2)]					
FTW23, FTW33	–	–	–	PM/PN	–	–
Liquitrend						
QMW43	–	–	–	PM/PN	–	–
Liquiphant						
FTL33	PO/PQ	–	–	PM/PN	–	–
FTL63	PR/PS	–	–	–	–	–
Nivector						
FTI26	–	–	–	–	–	PK

1) L'opzione può essere selezionata nel Configuratore prodotto tramite la funzione di ordinazione "Connessione al processo".

2) L'opzione può essere selezionata nel Configuratore prodotto tramite la funzione di ordinazione "Accessorio accluso".

Adattatore a saldare e accessori - Livello

G ¾, d=29 per montaggio su tubo

Dimensioni mm (in)	Versione	Codice d'ordine
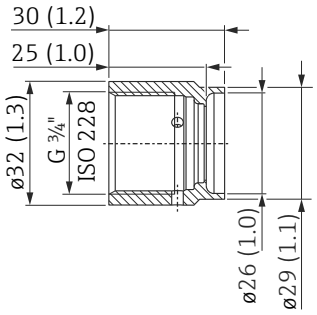 A0008265 Campo di temperatura e di pressione dell'adattatore ▪ max. 25 bar (362 psi) / max. 150 °C (302 °F) ▪ max. 40 bar (580 psi) / max. 100 °C (212 °F)	▪ Senza certificato di ispezione ▪ Con certificato di ispezione EN10204-3.1 materiale Materiale: AISI 316L (1.4435) Rugosità (lato processo): Ra ≤ 1,5 µm (59.1 µin) Approvato da CRN: 0F18434.5C	71258357 52028295
	Ausilio di saldatura per saldare l'adattatore a saldare Materiale: ottone	71174959[1)]
	Vite cieca per chiudere l'adattatore a saldare Materiale: AISI 316L (1.4435) Rugosità (lato processo): Ra ≤ 3,2 µm (126 µin)	71167850[1)]
Tenute e anello di pressione		**Codice d'ordine**
 A0021901	**Tenuta standard**	
	O-ring in silicone, ø 14,9 x 2,7 mm (0.59 x 0.11 in) Materiale: VMQ 70 Secondo FDA, 3-A Per questa versione è possibile una semplice sostituzione della tenuta.	52021717 [2)] (5 pezzi)
	Tenute alternative	
	ø 15,08 x 2,62 mm (0.59 x 0.10 in) Materiale: EPDM Secondo FDA, USP Classe VI, EC1935, 3-A Approvata da EHEDG	71529759[2)] (5 pezzi)
	ø 15,08 x 2,62 mm (0.59 x 0.10 in) Materiale: FKM Secondo FDA, USP Classe VI, EC1935, 3-A Approvata da EHEDG	71167890[1)] (5 pezzi)
	ø14,9 x 2,7 mm (0.59 x 0.11 in) Materiale: silicone VMQ 80 Secondo FDA, USP Classe VI, 3-A	71086117 (3 pezzi)
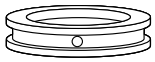 A0021902	**Anello di pressione** Materiale: 316L (1.4435) ▪ La tenuta con anello di pressione consente una facile sostituzione degli anelli di tenuta difettosi.	52027421

1) Codice di modifica TSP. Possibilità di ordinare solo FTSP, PTSP o NTSP.

2) Già comprese nella fornitura dell'adattatore a saldare: 1 tenuta standard, 1 tenuta EPDM (EHEDG).

G ¾, d=50 per montaggio su serbatoio

Dimensioni mm (in)	Versione	Codice d'ordine
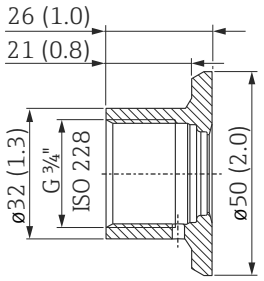 A0008810 Campo di temperatura e di pressione dell'adattatore ▪ max. 25 bar (362 psi) / max. 150 °C (302 °F) ▪ max. 40 bar (580 psi) / max. 100 °C (212 °F)	▪ Senza certificato di ispezione ▪ Con certificato di ispezione EN10204-3.1 materiale Materiale: AISI 316L (1.4435) Rugosità (lato processo): Ra ≤ 0,8 µm (31.5 µin) Approvato da CRN: 0F18434.5C	71258355 52018765
	Ausilio di saldatura per saldare l'adattatore a saldare Materiale: ottone	71174959[1)]
	Vite cieca per chiudere l'adattatore a saldare Materiale: AISI 316L (1.4435) Rugosità (lato processo): Ra ≤ 3,2 µm (126 µin)	71167850[1)]
Tenute e anello di pressione		**Codice d'ordine**
 A0021901	**Tenuta standard**	
	O-ring in silicone, ø 14,9 x 2,7 mm (0.59 x 0.11 in) Materiale: VMQ 70 Secondo FDA, 3-A Per questa versione è possibile una semplice sostituzione della tenuta.	52021717 [2)] (5 pezzi)
	Tenute alternative	
	ø 15,08 x 2,62 mm (0.59 x 0.10 in) Materiale: EPDM Secondo FDA, USP Classe VI, EC1935, 3-A Approvata da EHEDG	71529759[2)] (5 pezzi)
	ø 15,08 x 2,62 mm (0.59 x 0.10 in) Materiale: FKM Secondo FDA, USP Classe VI, EC1935, 3-A Approvata da EHEDG	71167890[1)] (5 pezzi)
	ø 14,9 x 2,7 mm (0.59 x 0.11 in) Materiale: silicone VMQ 80 Secondo FDA, USP Classe VI, 3-A	71086117 (3 pezzi)
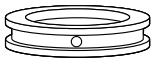 A0021902	**Anello di pressione** Materiale: 316L (1.4435) La tenuta con anello di pressione consente una facile sostituzione degli anelli di tenuta difettosi.	52027421

1) Codice di modifica TSP. Possibilità di ordinare solo FTSP, PTSP o NTSP.

2) Già comprese nella fornitura dell'adattatore a saldare: 1 tenuta standard, 1 tenuta EPDM (EHEDG).

G ¾, d=55 con flangia per installazione flush mounted

Dimensioni mm (in)	Versione	Codice d'ordine
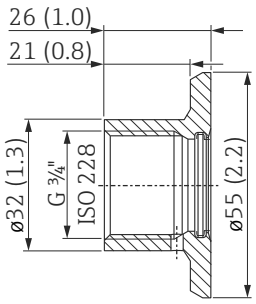 A0008274 Campo di temperatura e di pressione dell'adattatore ▪ max. 25 bar (362 psi) / max. 150 °C (302 °F) ▪ max. 40 bar (580 psi) / max. 100 °C (212 °F)	▪ Senza certificato di ispezione ▪ Con certificato di ispezione EN10204-3.1 materiale Materiale: AISI 316L (1.4435) Rugosità (lato processo): Ra ≤ 0,8 µm (31.5 µin)	52001052 52011897
	Ausilio di saldatura per saldare l'adattatore a saldare Materiale: ottone	71168889[1)]
	Vite cieca per chiudere l'adattatore a saldare ▪ Senza certificato di ispezione ▪ Con certificato di ispezione EN10204-3.1 materiale Materiale: AISI 316L (1.4435) Rugosità (lato processo): Ra ≤ 0,76 µm (29.9 µin)	71177193[1)] 71190074[1)]
Tenute, ø 21,89 x 2,62 mm (0.86 x 0.10 in)		**Codice d'ordine**
 A0021901	**Tenuta standard**	
	O-ring in silicone Materiale: VMQ 70 Secondo FDA, 3-A, EC1935, GB4806	52014473 [2)] (5 pezzi)
	Tenute alternative	
	Materiale: EPDM-70 Secondo FDA, USP Classe VI, 3-A, EC1935, GB4806 Approvata da EHEDG	71140670[2)] (3 pezzi)
	Materiale: FFKM Kalrez 6221 Secondo FDA, USP Classe VI, 3-A	71167883[1)]
	Materiale: FKM	71172153[1)] (5 pezzi)
	Materiale: rivestimento FKM-FEP secondo FDA, USP Classe VI, 3-A, EC1935	71167747
	Materiale: silicone VMQ 3-80 Conforme secondo FDA, USP Classe VI, 3-A, EC1935, GB4806	71086100 (3 pezzi)

1) Codice di modifica TSP. Possibilità di ordinare solo FTSP, PTSP o NTSP.

2) Già comprese nella fornitura dell'adattatore a saldare: 1 tenuta standard, 1 tenuta EPDM (EHEDG).

G 1, d=53 senza flangia per montaggio su tubo

Dimensioni mm (in)	Versione	Codice d'ordine
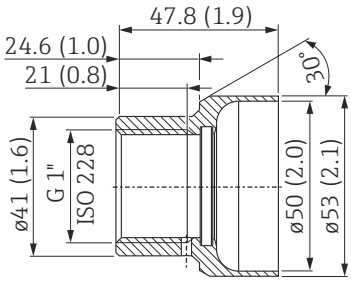 A0011927	▪ Senza certificato di ispezione ▪ Con certificato di ispezione EN10204-3.1 materiale Materiale: AISI 316L (1.4435) Rugosità (lato processo): Ra ≤ 0,8 µm (31.5 µin) Approvato da CRN: 0F18434.5C	71258358 71093129
	Ausilio di saldatura per saldare l'adattatore a saldare Materiale: ottone	71166879[1)]
Campo di temperatura e di pressione dell'adattatore ▪ max. 25 bar (362 psi) / max. 150 °C (302 °F) ▪ max. 40 bar (580 psi) / max. 100 °C (212 °F)	Vite cieca per chiudere l'adattatore a saldare ▪ Senza certificato di ispezione ▪ Con certificato di ispezione EN10204-3.1 materiale Materiale: AISI 316L (1.4435) Rugosità (lato processo): Ra ≤ 0,76 µm (29.9 µin)	71580894 71167291[1)]
Tenute, ø 28,17 x 3,53 mm (1.11 x 0.14 in)		**Codice d'ordine**
 A0021901	**Tenuta standard**	
	O-ring in silicone Materiale: VMQ 70 Secondo FDA, 3-A, EC1935, GB4806	52014472 [2)] (5 pezzi)
	Tenute alternative	
	Materiale: EPDM-70 Secondo FDA, USP Classe VI, 3-A, EC1935 Approvata da EHEDG	71140668[2)] (3 pezzi)
	Materiale: FKM75 Secondo FDA, USP Classe VI, EC1935	71182264[1)] (5 pezzi)
	Materiale: FFKM Kalrez 4079	71166292[1)]
	Materiale: silicone VMQ 3-80 Secondo FDA, USP Classe VI, 3-A, EC1935	71086102 (3 pezzi)

1) Codice di modifica TSP. Possibilità di ordinare solo FTSP, PTSP o NTSP.

2) Già comprese nella fornitura dell'adattatore a saldare: 1 tenuta standard, 1 tenuta EPDM (EHEDG).

G 1, d=60 con flangia per installazione flush mounted con superficie di tenuta

Dimensioni mm (in)	Versione	Codice d'ordine
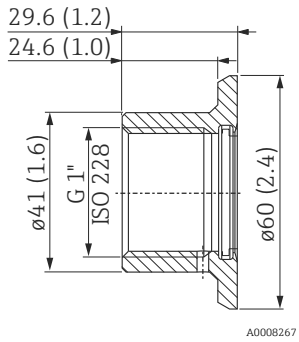 Campo di temperatura e di pressione dell'adattatore ▪ max. 25 bar (362 psi) / max. 150 °C (302 °F) ▪ max. 40 bar (580 psi) / max. 100 °C (212 °F)	▪ Senza certificato di ispezione ▪ Con certificato di ispezione EN10204-3.1 materiale Materiale: AISI 316L (1.4435) Rugosità (lato processo): Ra ≤ 0,8 µm (31.5 µin) Approvato da CRN: 0F18434.5C	52001051 52011896
	Ausilio di saldatura per saldare l'adattatore a saldare Materiale: ottone	71166879[1)]
	Vite cieca per chiudere l'adattatore a saldare ▪ Senza certificato di ispezione ▪ Con certificato di ispezione EN10204-3.1 materiale Materiale: AISI 316L (1.4435) Rugosità (lato processo): Ra ≤ 0,76 µm (29.9 µin)	71580894 71167291[1)]
Tenute, ø 28,17 x 3,53 mm (1.11 x 0.14 in)		**Codice d'ordine**
	Tenuta standard	
	O-ring in silicone Materiale: VMQ 70 Secondo FDA, 3-A, EC1935, GB4806	52014472 [2)] (5 pezzi)
	Tenute alternative	
	Materiale: EPDM-70 Secondo FDA, USP Classe VI, 3-A, EC1935 Approvata da EHEDG	71140668[2)] (3 pezzi)
	Materiale: FKM75 Secondo FDA, USP Classe VI, EC1935	71182264[1)] (5 pezzi)
	Materiale: FFKM Kalrez 4079	71166292[1)]
	Materiale: silicone VMQ 3-80 Secondo FDA, USP Classe VI, 3-A, EC1935	71086102 (3 pezzi)

1) Codice di modifica TSP. Possibilità di ordinare solo FTSP, PTSP o NTSP.

2) Già comprese nella fornitura dell'adattatore a saldare: 1 tenuta standard, 1 tenuta EPDM (EHEDG).

G 1 possibilità di posizionamento del sensore

Dimensioni mm (in)	Versione	Codice d'ordine
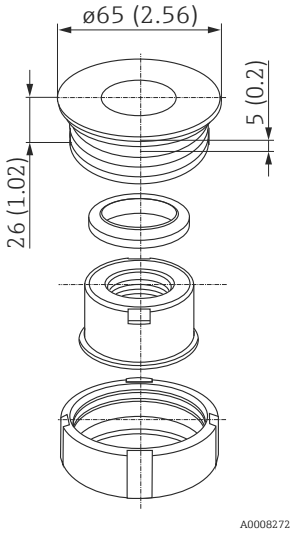 Campo di temperatura e di pressione dell'adattatore ▪ max. 25 bar (362 psi) / max. 150 °C (302 °F) ▪ max. 40 bar (580 psi) / max. 100 °C (212 °F)	▪ Senza certificato di ispezione ▪ Con certificato di ispezione EN10204-3.1 materiale Materiale: AISI 316L (1.4435) Rugosità (lato processo): Ra ≤ 0,8 µm (31.5 µin) Approvato da CRN: 0F18434.5C	52001221 52011898
	Ausilio di saldatura per saldare l'adattatore a saldare Materiale: ottone	71181945[1)]
	Vite cieca per chiudere l'adattatore a saldare Materiale: AISI 316L (1.4435) Rugosità (lato processo): Ra ≤ 0,76 µm (29.9 µin)	71166366[1)]
Tenute, ø 29 x 36 x 3,7 mm (1.14 x 1.42 x 0.15 in)		**Codice d'ordine**
	Tenuta standard	
	Guarnizione sagomata in silicone Materiale: VMQ 60 Secondo FDA, EC1935	52014424 [2)] (5 pezzi)
	Tenute alternative	
	Materiale: EPDM-70	71168375[1)] (5 pezzi)
	Materiale: VMQ 60 Conforme secondo FDA, USP Classe VI, 3-A, EC1935	71075662 (5 pezzi)

1) Codice di modifica TSP. Possibilità di ordinare solo FTSP, PTSP o NTSP.

2) Già compresa nella fornitura dell'adattatore a saldare: 1 tenuta standard.

RD 52 possibilità di posizionamento del sensore

Dimensioni mm (in)	Versione	Codice d'ordine
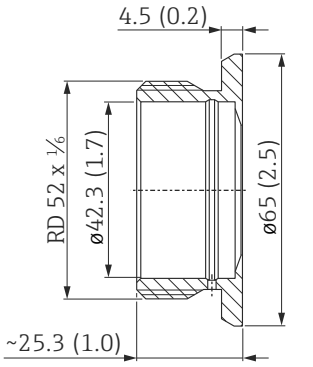 Campo di temperatura e di pressione dell'adattatore ▪ max. 25 bar (362 psi) / max. 150 °C (302 °F) ▪ max. 40 bar (580 psi) / max. 100 °C (212 °F)	▪ Senza certificato di ispezione ▪ Con certificato di ispezione EN10204-3.1 materiale Materiale: AISI 316L (1.4435) Rugosità (lato processo): Ra ≤ 0,8 µm (31.5 µin)	52001047 52006909
	Ausilio di saldatura per saldare l'adattatore a saldare Materiale: ottone	71181945[1)]
	Vite cieca per chiudere l'adattatore a saldare Materiale: AISI 316L (1.4435) Rugosità (lato processo): Ra ≤ 0,76 µm (29.9 µin)	71166366[1)]
Tenute, ø 29 x 36 x 3,7 mm (1.14 x 1.42 x 0.15 in)		**Codice d'ordine**
	Tenuta standard	
	Guarnizione sagomata in silicone Materiale: VMQ 60 Secondo FDA, EC1935 Per questa versione è possibile una semplice sostituzione della tenuta.	52014424 [2)] (5 pezzi)
	Tenute alternative	
	Materiale: EPDM-70	71168375[1)] (5 pezzi)
	Materiale: VMQ 60 Conforme secondo FDA, USP Classe VI, 3-A, EC1935	71075662 (5 pezzi)

1) Codice di modifica TSP. Possibilità di ordinare solo FTSP, PTSP o NTSP.

2) Già compresa nella fornitura dell'adattatore a saldare: 1 tenuta standard.

UNI D85

Dimensioni mm (in)	Versione	Codice d'ordine
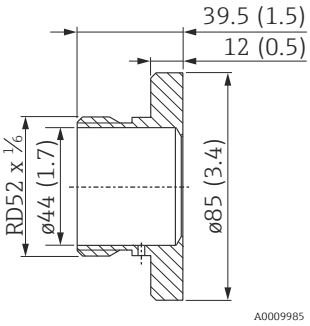 Campo di temperatura e di pressione dell'adattatore ▪ max. 16 bar (232 psi) / max. 150 °C (302 °F)	▪ Senza certificato di ispezione ▪ Con certificato di ispezione EN10204-3.1 materiale Materiale: AISI 316L (1.4435) Rugosità (lato processo): Ra ≤ 0,76 µm (29.9 µin) Approvato da CRN: 0F18434.5C	52006262 52010173
	Ausilio di saldatura per saldare l'adattatore a saldare Materiale: ottone	71114210
	Vite cieca per chiudere l'adattatore a saldare Materiale: AISI 316L (1.4435) Rugosità (lato processo): Ra ≤ 0,76 µm (29.9 µin)	71580894
Tenute, anello di supporto		**Codice d'ordine**
	Tenuta standard ø 34 x 41,5 x 6,4 mm (1.34 x 1.63 x 0.25 in)	
	Guarnizione sagomata in silicone Materiale: silicone 60 Shore A Secondo FDA, USP Classe VI, 3-A, EC1935	52023572 [1] (5 pezzi)
	Tenuta alternativa ø 34 x 41,5 x 6,4 mm (1.34 x 1.63 x 0.25 in)	
	Guarnizione sagomata Materiale: EPDM-70 Secondo FDA, USP Classe VI, 3-A	71100719 (5 pezzi)
	O-ring con anello di supporto	
	Con certificato di ispezione EN10204-3.1 materiale Anello di supporto: Dimensioni: ø 38,2 x 43,6 x 5,6 mm (1.5 x 1.72 x 0.22 in) Materiale: AISI 316L (1.4404) O-ring: Dimensioni: ø 36 x 2,5 mm (1.42 x 0.1 in) Materiale: EPDM-70 Shore A Secondo FDA, USP, Classe VI, 3-A, Approvata da EHEDG	71431380

1) Già compresa nella fornitura dell'adattatore a saldare: 1 tenuta standard.

UNI D65

Dimensioni mm (in)	Versione	Codice d'ordine
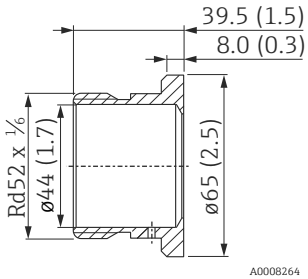 Campo di temperatura e di pressione dell'adattatore ▪ max. 16 bar (232 psi) / max. 150 °C (302 °F)	▪ Senza certificato di ispezione ▪ Con certificato di ispezione EN10204-3.1 materiale Materiale: AISI 316L (1.4435) Rugosità (lato processo): Ra ≤ 0,76 µm (29.9 µin) Approvato da CRN: 0F18434.5C	214880-0002 52010174
	Ausilio di saldatura per saldare l'adattatore a saldare Materiale: ottone	71114210
	Vite cieca per chiudere l'adattatore a saldare Materiale: AISI 316L (1.4435) Rugosità (lato processo): Ra ≤ 0,76 µm (29.9 µin)	71580894
Tenute, anello di supporto		**Codice d'ordine**
	Tenuta standard ø 34 x 41,5 x 6,4 mm (1.34 x 1.63 x 0.25 in)	
	Guarnizione sagomata in silicone Materiale: silicone 60 Shore A Secondo FDA, USP Classe VI, 3-A, EC1935	52023572 [1)] (5 pezzi)
	Tenuta alternativa ø 34 x 41,5 x 6,4 mm (1.34 x 1.63 x 0.25 in)	
	Guarnizione sagomata Materiale: EPDM-70 Secondo FDA, USP Classe VI, 3-A	71100719 (5 pezzi)
	O-ring con anello di supporto	
	Con certificato di ispezione EN10204-3.1 materiale Anello di supporto: Dimensioni: ø 38,2 x 43,6 x 5,6 mm (1.5 x 1.72 x 0.22 in) Materiale: AISI 316L (1.4404) O-ring: Dimensioni: ø 36 x 2,5 mm (1.42 x 0.1 in) Materiale: EPDM-70 Shore A Secondo FDA, USP, Classe VI, 3-A, Approvata da EHEDG	71431380

1) Già compresa nella fornitura dell'adattatore a saldare: 1 tenuta standard.

M24 D65

Dimensioni (mm)	Versione	Codice d'ordine
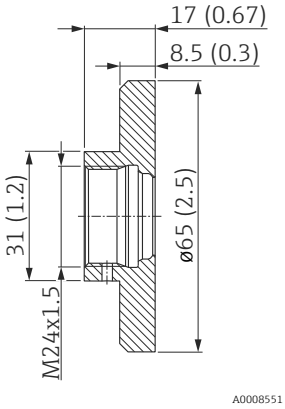 Campo di temperatura e di pressione dell'adattatore ▪ max. 25 bar (362 psi) / max. 150 °C (302 °F)	▪ Senza certificato di ispezione ▪ Con certificato di ispezione EN10204-3.1 materiale Materiale: AISI 316L (1.4435) Rugosità (lato processo): Ra ≤ 0,76 µm (29.9 µin) Approvato da CRN: 0F18434.5C	71041381 71041383
	Vite cieca per chiudere l'adattatore a saldare Materiale: AISI 316L (1.4435) Rugosità (lato processo): Ra ≤ 0,76 µm (29.9 µin)	71171418[1)]
Tenuta ø 15,54 x 2,62 mm (0.61 x 0.1 in)		**Codice d'ordine**
	Tenuta standard	
	O-ring Materiale: EPDM-70 Secondo FDA, USP Classe VI, 3-A, EC1935, GB4806 Approvata da EHEDG	52024267[2)] (5 pezzi)

1) Codice di modifica TSP. Possibilità di ordinare solo FTSP, PTSP o NTSP.

2) Già compresa nella fornitura dell'adattatore a saldare: 1 tenuta standard.

DRD DN50 (65 mm (2.56 in)) per installazione flush mounted di dispositivi con flangia DRD

Dimensioni mm (in)	Versione	Codice d'ordine
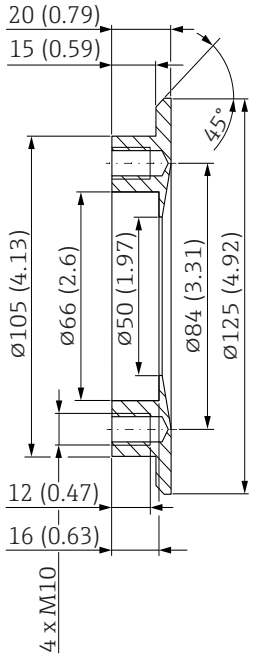 Campo di temperatura e di pressione dell'adattatore ▪ max. 25 bar (362 psi) / max. 150 °C (302 °F) ▪ max. 40 bar (580 psi) / max. 100 °C (212 °F)	▪ Senza certificato di ispezione ▪ Con certificato di ispezione EN10204-3.1 materiale Materiale: AISI 316L (1.4435) Rugosità (lato processo): Ra ≤ 0,76 µm (29.9 µin)	52002041 52011899
	Materiale: AISI 304 (1.4301) Rugosità (lato processo): Ra ≤ 0,8 µm (31.5 µin)	916743-0000
	Vite cieca per chiudere l'adattatore a saldare Materiale: AISI 316L (1.4435) Rugosità (lato processo): Ra ≤ 0,76 µm (29.9 µin)	71181450[1)]
	Ausilio di saldatura per saldare l'adattatore a saldare Materiale: ottone	71114209
Tenuta ø 50 x 65 x 1 mm (1.97 x 2.56 x 0.04 in)		**Codice d'ordine**
	Tenuta standard	
	Guarnizione piatta Materiale: PTFE Secondo FDA, EC1935	52024228 [2)] (5 pezzi)

1) Codice di modifica TSP. Possibilità di ordinare solo FTSP, PTSP o NTSP.

2) Già compresa nella fornitura dell'adattatore a saldare: 1 tenuta standard.

G 1¼ con adattatore filettato G 1

Dimensioni mm (in)	Versione	Codice d'ordine
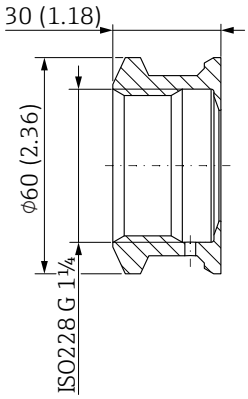 *Adattatore a saldare G 1¼* 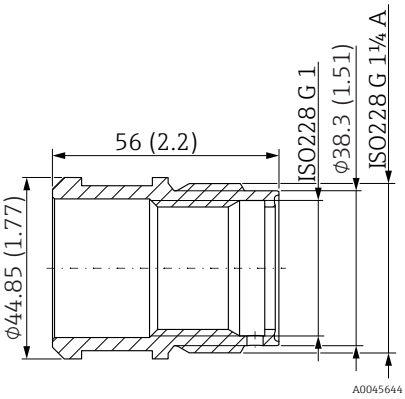 *Manicotto filettato* Campo di temperatura e di pressione ▪ max. 6 bar (87 psi) / -20 °C ... +80 °C (-4 °F ... +176 °F)	▪ Senza certificato di ispezione ▪ Con certificato di ispezione EN10204-3.1 materiale Materiale: AISI 316L (1.4435) Rugosità (lato processo): Ra ≤ 0,76 µm (29.9 µin)	- 71444432

Tenuta, ø 29 x 36 x 3,7 mm (1.14 x 1.42 x 0.15 in)		Codice d'ordine
	Tenuta standard	
	Guarnizione sagomata in silicone Materiale: VMQ 60 Secondo FDA, USP Classe VI, 3-A, EC1935	71075662[1)] (5 pezzi)
	Tenuta alternativa	
	Guarnizione sagomata in silicone Materiale: VMQ 60 Secondo FDA, EC1935	52014424 (5 pezzi)

1) Già compresa nella fornitura dell'adattatore a saldare: 1 tenuta standard.

Adattatore a saldare - panoramica Pressione

[Parte 1] **Adattatore a saldare - panoramica Pressione**	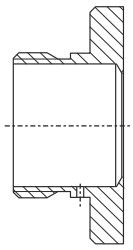 A0008245	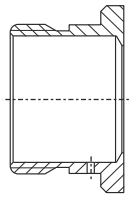 A0017639	 A0008254	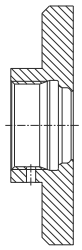 A0008552
	UNI D85	**UNI D65**	**DRD DN50 (65 mm) (flangia a saldare)**	**M24 D65**
Materiale	316L (1.4435)	316L (1.4435)	316L (1.4435) 304 (1.4301)	316L (1.4435)
Rugosità µm (µin) lato processo	≤ 0,76 (29.9)	≤ 0,76 (29.9)	≤ 0,76 (29.9)	≤ 0,76 (29.9)
Codice d'ordine adattatore a saldare	52006262	214880-0002	52002041/916743-0000	71041381
Codice d'ordine adattatore a saldare con certificato di ispezione[1)]	52010173	52010174	52011899/ –	71041383
Codice d'ordine per sostituzione tenuta (5 pezzi)[2)]	Guarnizione sagomata in silicone 52023572	Guarnizione sagomata in silicone 52023572	Guarnizione piatta PTFE 52024228	O-ring EPDM 52024267
Codice d'ordine Ausilio di saldatura	71114210	71114210	71114209	–
Codice d'ordine vite cieca[3)]	71181340	71181340	71181450	71171418

1) AD2000: il materiale 316L (a contatto con il processo) corrisponde a AD2000 – W0/W2/W10.

2) Già compresa nella fornitura dell'adattatore a saldare: 1 tenuta standard.

3) Codice di modifica TSP. Possibilità di ordinare solo FTSP, PTSP o NTSP.

[continua parte 1] Adattatore a saldare - panoramica Pressione	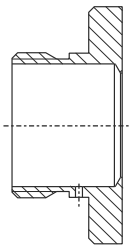 A0008245	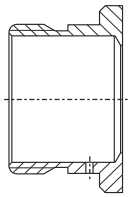 A0017639	A0008254	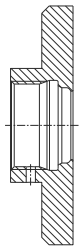 A0008552
	UNI D85	**UNI D65**	**DRD DN50 (65 mm) (flangia a saldare)**	**M24 D65**
Misuratore	**Adatto per la connessione al processo** opzione[1]			
Cerabar				
PMP23	52J	52J	–	X2J/X3J
Ceraphant				
PTP33B	–	–	–	X2J/X3J
Cerabar M				
PMC51	UNJ/UPJ	UNJ/UPJ	TIJ	–
PMP51	–	–	TIJ	–
PMP55	UPJ	UPJ	TIJ	–
Deltapilot M				
FMB50	UNJ/UPJ	UNJ/UPJ	TIJ	–
DeltapilotS				
FMB70	00/01	00/01	TK	–
Deltabar S				
FMD78	00/UT	00/UT	TK	–
Deltabar				
FMD71	UNJ/UPJ	UNJ/UPJ	TIJ	–
FMD72	–	–	TIJ	–
Misuratore	**Adattatore accluso come accessorio** opzione[2]			
Ceraphant				
PTP33B	QP/QR	QL/QM	–	PM/PN
Cerabar				
PMP23	QP/QR	QL/QM	–	PM/PN
Cerabar M				
PMC51	Q2/Q3	QT/QU	QP/QR	–
PMP51	–	–	QP/QR	–
PMP55	–	–	QP/QR	–
Deltapilot M				
FMB50	Q2/Q3	QT/QU	QP/QR	–

1) L'opzione può essere selezionata nel Configuratore prodotto tramite la funzione di ordinazione “Connessione al processo”.

2) L'opzione può essere selezionata nel Configuratore prodotto tramite la funzione di ordinazione “Accessorio accluso”.

[Parte 2] **Adattatore a saldare panoramica Pressione**	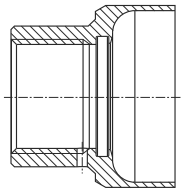 A0011924	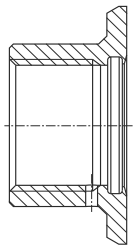 A0008248	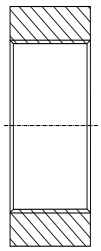 A0008247	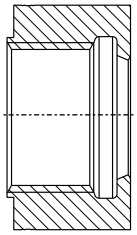 A0008249	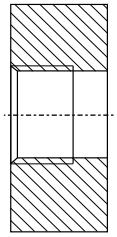 A0008250	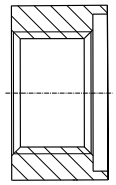 A0037352
	G 1, d=53 senza flangia	**G 1, d=60 con flangia**	**G 1½ flush mounted**	**G 1 flush mounted (tenuta conica)**	**G ½ flush mounted**	**G ½" DIN3852**
Materiale	316L (1.4435)	316L (1.4435)	316L (1.4435)	316L (1.4404)	316L (1.4435)	316L (1.4404)
Rugosità µm (µin) lato processo	≤ 0,8 (31.5)	≤ 0,8 (31.5)	≤ 0,8 (31.5)	≤ 0,8 (31.5)	≤ 0,8 (31.5)	≤ 0,8 (31.5)
Codice d'ordine adattatore a saldare	71258358	52001051	52024469	52005087	52002643	71389241
Codice d'ordine adattatore a saldare con certificato di ispezione[1)]	71093129	52011896	52024470	52010171	52010172	71389243
Codice d'ordine per sostituzione tenuta (5 pezzi)[2)]	O-ring in silicone 52014472	O-ring in silicone 52014472	–	–	–	–
Codice d'ordine Ausilio di saldatura	71166879	71166879	52024471	52005272	52005082	52005082
Codice d'ordine vite cieca	71580894	71580894	–	71171731	–	–
Codice d'ordine vite cieca con certificato di ispezione[3)]	71167291	71167291	–	–	–	–

1) AD2000: il materiale 316L (a contatto con il processo) corrisponde a AD2000 – W0/W2/W10.

2) Già comprese nella fornitura dell'adattatore a saldare: 1 tenuta standard, 1 tenuta EPDM (EHEDG).

3) Codice di modifica TSP. Possibilità di ordinare solo FTSP, PTSP o NTSP.

[continua parte 2] Adattatore a saldare panoramica Pressione	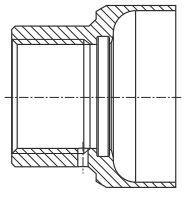 A0011924	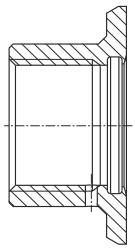 A0008248	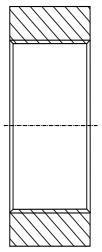 A0008247	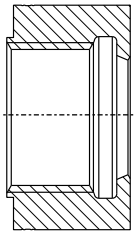 A0008249	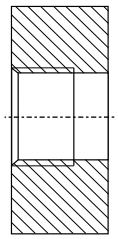 A0008250	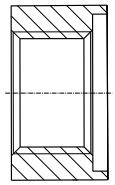 A0037352
	G 1, d=53 senza flangia	**G 1, d=60 con flangia**	**G 1½ flush mounted**	**G 1 flush mounted (tenuta conica)**	**G ½ flush mounted**	**G ½" DIN3852**
Misuratore	**Adatto per la connessione al processo** opzione[1)]					
Ceraphant						
PTP31	–	–	–	–	AG	–
PTP35	BB	BB	–	BA	–	–
PTP31B	–	–	–	–	WUJ	WJJ
PTP33B	WSJ	WSJ	–	WQJ	–	–
Cerabar						
PMP11	–	–	–	–	–	WJJ
PMP135	N	N	–	M	–	–
PMP21	–	–	–	–	WUJ	WJJ
PMP23	WSJ	WSJ	–	WQJ	–	–
PMP51B	–	–	WNJ	–	–	WJJ
PMP71B	–	–	WNJ	–	–	WJJ
PMC51B	–	–	WNJ	–	–	–
PMC71B	–	–	WNJ	–	–	–
Cerabar M						
PMC51	–	–	GVJ	–	–	–
PMP51	–	GZJ	GVJ	GXJ	G0J/GCJ	GRJ/GRC
PMP55	–	–	GVJ[2)]	–	–	–
Cerabar S						
PMC71	–	–	1G/1H/1J	–	–	–
PMP71	–	–	1G/1H	–	–	1A/1B
PMP75	–	–	1G/1H	–	–	–
Deltapilot M						
FMB50	–	–	GGJ/GGC	–	–	–
FMB51	–	–	GGJ/GGC	–	–	–
FMB52	–	–	GGJ/GGC	–	–	–
DeltapilotS						
FMB70	–	–	1G/1H	–	–	–
Deltabar S						
FMD78	–	–	1G/1H	–	–	–
Deltabar						
FMD71	–	–	GVJ	–	–	–
FMD72	–	–	GVJ	–	–	–

1) L'opzione può essere selezionata nel Configuratore prodotto tramite la funzione di ordinazione “Connessione al processo”.

2) Flush mounting non possibile con questa combinazione.

[continua parte 2] **Adattatore a saldare panoramica Pressione**	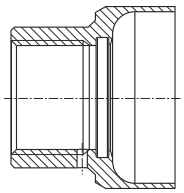 A0011924	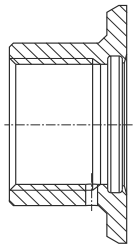 A0008248	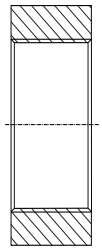 A0008247	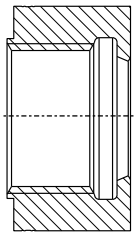 A0008249	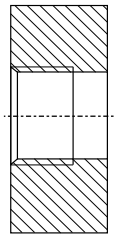 A0008250	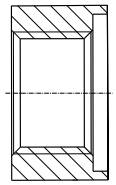 A0037352
	G 1, d=53 senza flangia	**G 1, d=60 con flangia**	**G 1½ flush mounted**	**G 1 flush mounted (tenuta conica)**	**G ½ flush mounted**	**G ½" DIN3852**
Misuratore	**Adattatore accluso come accessorio** opzione[1]					
Ceraphant						
PTP31B	–	–	–	–	QA/QB	–
PTP33B	–	QJ/QK	–	QE/QF[2]	–	–
Cerabar						
PMP21	–	–	–	–	QA/QB	QM/QN
PMP23	-	QJ/QK	–	QE/QF[2]	–	–
PMC51	–	–	QJ/QK	–	–	–
PMP51	–	–	QJ/QK	QE/QF[2]	QA/QB	QM/QN
PMP55	–	–	QJ/QK[3]	–	–	–
PMP51B	–	–	QJ	–	–	–
PMP71B	–	–	QJ	–	–	–
PMC51B	–	–	QJ	–	–	–
PMC71B	–	–	QJ	–	–	–
Deltapilot M						
FMB50	–	–	QJ/QK	–	–	–
FMB51	–	–	QJ/QK	–	–	–
FMB52	–	–	QJ/QK	–	–	–

1) L'opzione può essere selezionata nel Configuratore prodotto tramite la funzione di ordinazione “Accessorio accluso”.

2) Adatto per una sola avvitatura (fare riferimento alla seguente nota"Connessione non a tenuta")

3) Flush mounting non possibile con questa combinazione.

AVVISO

Connessione non a tenuta

L'avvitatura ripetuta della connessione al processo può danneggiare l'adattatore a saldare. La connessione diventa non a tenuta.

- La tenuta G 1 flush mounted può essere avvitata esclusivamente una sola volta.

Adattatore a saldare e accessori - Pressione

UNI D85

Dimensioni mm (in)	Versione	Codice d'ordine
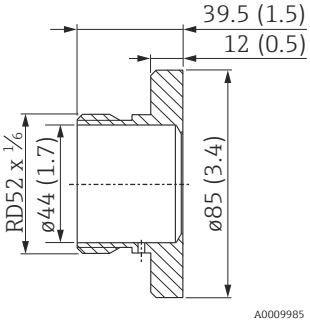 Campo di temperatura e di pressione dell'adattatore ▪ max. 16 bar (232 psi) / max. 150 °C (302 °F)	▪ Senza certificato di ispezione ▪ Con certificato di ispezione EN10204-3.1 materiale Materiale: AISI 316L (1.4435) Rugosità (lato processo): Ra ≤ 0,76 µm (29.9 µin) Approvato da CRN: 0F18434.5C	52006262 52010173
	Ausilio di saldatura per saldare l'adattatore a saldare Materiale: ottone	71114210
	Vite cieca per chiudere l'adattatore a saldare Materiale: AISI 316L (1.4435) Rugosità (lato processo): Ra ≤ 0,76 µm (29.9 µin)	71580894
Tenute, anello di supporto		**Codice d'ordine**
	Tenuta standard ø 34 x 41,5 x 6,4 mm (1.34 x 1.63 x 0.25 in)	
	Guarnizione sagomata in silicone Materiale: silicone 60 Shore A Secondo FDA, USP Classe VI, 3-A, EC1935	52023572 [1] (5 pezzi)
	Tenuta alternativa ø 34 x 41,5 x 6,4 mm (1.34 x 1.63 x 0.25 in)	
	Guarnizione sagomata Materiale: EPDM-70 Secondo FDA, USP Classe VI, 3-A	71100719 (5 pezzi)
	O-ring con anello di supporto	
	Con certificato di ispezione EN10204-3.1 materiale Anello di supporto: Dimensioni: ø 38,2 x 43,6 x 5,6 mm (1.5 x 1.72 x 0.22 in) Materiale: AISI 316L (1.4404) O-ring: Dimensioni: ø 36 x 2,5 mm (1.42 x 0.1 in) Materiale: EPDM-70 Shore A Secondo FDA, USP, Classe VI, 3-A, Approvata da EHEDG	71431380

1) Già compresa nella fornitura dell'adattatore a saldare: 1 tenuta standard.

UNI D65

Dimensioni mm (in)	Versione	Codice d'ordine
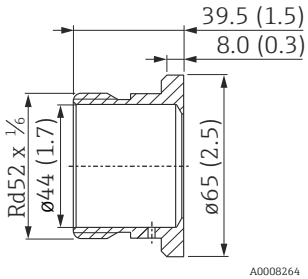 Campo di temperatura e di pressione dell'adattatore ▪ max. 16 bar (232 psi) / max. 150 °C (302 °F)	▪ Senza certificato di ispezione ▪ Con certificato di ispezione EN10204-3.1 materiale Materiale: AISI 316L (1.4435) Rugosità (lato processo): Ra ≤ 0,76 µm (29.9 µin) Approvato da CRN: 0F18434.5C	214880-0002 52010174
	Ausilio di saldatura per saldare l'adattatore a saldare Materiale: ottone	71114210
	Vite cieca per chiudere l'adattatore a saldare Materiale: AISI 316L (1.4435) Rugosità (lato processo): Ra ≤ 0,76 µm (29.9 µin)	71580894
Tenute, anello di supporto		**Codice d'ordine**
	Tenuta standard ø 34 x 41,5 x 6,4 mm (1.34 x 1.63 x 0.25 in)	
	Guarnizione sagomata in silicone Materiale: silicone 60 Shore A Secondo FDA, USP Classe VI, 3-A, EC1935	52023572 [1] (5 pezzi)
	Tenuta alternativa ø 34 x 41,5 x 6,4 mm (1.34 x 1.63 x 0.25 in)	
	Guarnizione sagomata Materiale: EPDM-70 Secondo FDA, USP Classe VI, 3-A	71100719 (5 pezzi)
	O-ring con anello di supporto	
	Con certificato di ispezione EN10204-3.1 materiale Anello di supporto: Dimensioni: ø 38,2 x 43,6 x 5,6 mm (1.5 x 1.72 x 0.22 in) Materiale: AISI 316L (1.4404) O-ring: Dimensioni: ø 36 x 2,5 mm (1.42 x 0.1 in) Materiale: EPDM-70 Shore A Secondo FDA, USP, Classe VI, 3-A, Approvata da EHEDG	71431380

1) Già compresa nella fornitura dell'adattatore a saldare: 1 tenuta standard.

DRD DN50 (65 mm (2.56 in)) per installazione flush mounted di dispositivi con flangia DRD

Dimensioni mm (in)	Versione	Codice d'ordine
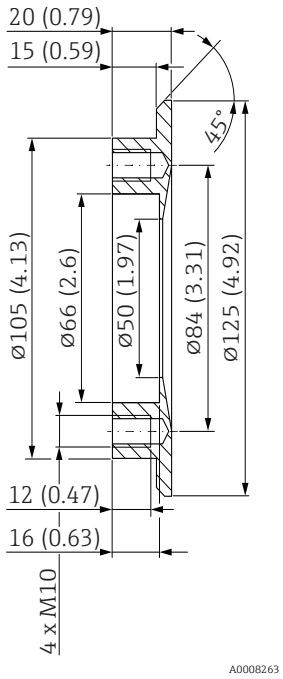 Campo di temperatura e di pressione dell'adattatore ▪ max. 25 bar (362 psi) / max. 150 °C (302 °F) ▪ max. 40 bar (580 psi) / max. 100 °C (212 °F)	▪ Senza certificato di ispezione ▪ Con certificato di ispezione EN10204-3.1 materiale Materiale: AISI 316L (1.4435) Rugosità (lato processo): Ra ≤ 0,76 µm (29.9 µin)	52002041 52011899
	Materiale: AISI 304 (1.4301) Rugosità (lato processo): Ra ≤ 0,8 µm (31.5 µin)	916743-0000
	Ausilio di saldatura per saldare l'adattatore a saldare Materiale: ottone	71114209
	Vite cieca per chiudere l'adattatore a saldare Materiale: AISI 316L (1.4435) Rugosità (lato processo): Ra ≤ 0,76 µm (29.9 µin)	71181450[1)]
Tenuta, ø 50 x 65 x 1 mm (1.97 x 2.56 x 0.04 in)		**Codice d'ordine**
	Tenuta standard	
	Guarnizione piatta Materiale: PTFE Secondo FDA, EC1935	52024228 [2)] (5 pezzi)

1) Codice di modifica TSP. Possibilità di ordinare solo FTSP, PTSP o NTSP.

2) Già compresa nella fornitura dell'adattatore a saldare: 1 tenuta standard.

M24 D65

Dimensioni (mm)	Versione	Codice d'ordine
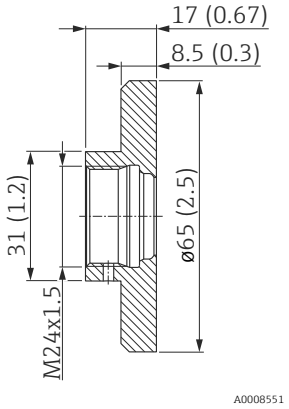 Campo di temperatura e di pressione dell'adattatore ▪ max. 25 bar (362 psi) / max. 150 °C (302 °F)	▪ Senza certificato di ispezione ▪ Con certificato di ispezione EN10204-3.1 materiale Materiale: AISI 316L (1.4435) Rugosità (lato processo): Ra ≤ 0,76 µm (29.9 µin) Approvato da CRN: 0F18434.5C	71041381 71041383
	Vite cieca per chiudere l'adattatore a saldare Materiale: AISI 316L (1.4435) Rugosità (lato processo): Ra ≤ 0,76 µm (29.9 µin)	71171418[1)]
Tenuta ø 15,54 x 2,62 mm (0.61 x 0.1 in)		**Codice d'ordine**
	Tenuta standard	
	O-ring Materiale: EPDM-70 Secondo FDA, USP Classe VI, 3-A, EC1935, GB4806 Approvata da EHEDG	52024267[2)] (5 pezzi)

1) Codice di modifica TSP. Possibilità di ordinare solo FTSP, PTSP o NTSP.

2) Già compresa nella fornitura dell'adattatore a saldare: 1 tenuta standard.

G 1, d=53 senza flangia per montaggio su tubo

Dimensioni mm (in)	Versione	Codice d'ordine
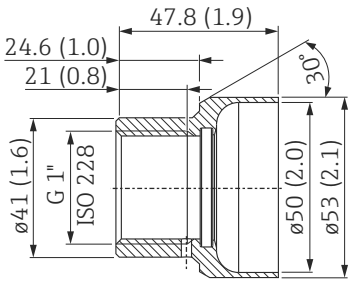	▪ Senza certificato di ispezione ▪ Con certificato di ispezione EN10204-3.1 materiale Materiale: AISI 316L (1.4435) Rugosità (lato processo): Ra ≤ 0,8 µm (31.5 µin) Approvato da CRN: 0F18434.5C	71258358 71093129
	Ausilio di saldatura per saldare l'adattatore a saldare Materiale: ottone	71166879[1)]
Campo di temperatura e di pressione dell'adattatore ▪ max. 25 bar (362 psi) / max. 150 °C (302 °F) ▪ max. 40 bar (580 psi) / max. 100 °C (212 °F)	Vite cieca per chiudere l'adattatore a saldare ▪ Senza certificato di ispezione ▪ Con certificato di ispezione EN10204-3.1 materiale Materiale: AISI 316L (1.4435) Rugosità (lato processo): Ra ≤ 0,76 µm (29.9 µin)	71580894 71167291[1)]
Tenute, ø 28,17 x 3,53 mm (1.11 x 0.14 in)		**Codice d'ordine**
	Tenuta standard	
	O-ring in silicone Materiale: VMQ 70 Secondo FDA, 3-A, EC1935, GB4806	52014472 [2)] (5 pezzi)
	Tenute alternative	
	Materiale: EPDM-70 Secondo FDA, USP Classe VI, 3-A, EC1935 Approvata da EHEDG	71140668[2)] (3 pezzi)
	Materiale: FKM75 Secondo FDA, USP Classe VI, EC1935	71182264[1)] (5 pezzi)
	Materiale: FFKM Kalrez 4079	71166292[1)]
	Materiale: silicone VMQ 3-80 Secondo FDA, USP Classe VI, 3-A, EC1935	71086102 (3 pezzi)

1) Codice di modifica TSP. Possibilità di ordinare solo FTSP, PTSP o NTSP.

2) Già comprese nella fornitura dell'adattatore a saldare: 1 tenuta standard, 1 tenuta EPDM (EHEDG).

G 1, d=60 con flangia per installazione flush mounted con superficie di tenuta

Dimensioni mm (in)	Versione	Codice d'ordine
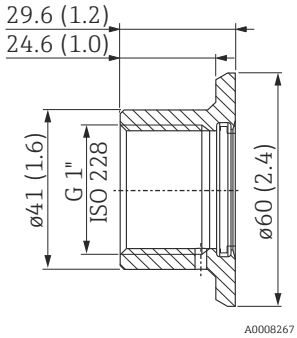 Campo di temperatura e di pressione dell'adattatore ▪ max. 25 bar (362 psi) / max. 150 °C (302 °F) ▪ max. 40 bar (580 psi) / max. 100 °C (212 °F)	▪ Senza certificato di ispezione ▪ Con certificato di ispezione EN10204-3.1 materiale Materiale: AISI 316L (1.4435) Rugosità (lato processo): Ra ≤ 0,8 µm (31.5 µin) Approvato da CRN: 0F18434.5C	52001051 52011896
	Ausilio di saldatura per saldare l'adattatore a saldare Materiale: ottone	71166879[1)]
	Vite cieca per chiudere l'adattatore a saldare ▪ Senza certificato di ispezione ▪ Con certificato di ispezione EN10204-3.1 materiale Materiale: AISI 316L (1.4435) Rugosità (lato processo): Ra ≤ 0,76 µm (29.9 µin)	71580894 71167291[1)]
Tenute, ø 28,17 x 3,53 mm (1.11 x 0.14 in)		**Codice d'ordine**
	Tenuta standard	
	O-ring in silicone Materiale: VMQ 70 Secondo FDA, 3-A, EC1935, GB4806	52014472 [2)] (5 pezzi)
	Tenute alternative	
	Materiale: EPDM-70 Secondo FDA, USP Classe VI, 3-A, EC1935 Approvata da EHEDG	71140668[2)] (3 pezzi)
	Materiale: FKM75 Secondo FDA, USP Classe VI, EC1935	71182264[1)] (5 pezzi)
	Materiale: FFKM Kalrez 4079	71166292[1)]
	Materiale: silicone VMQ 3-80 Secondo FDA, USP Classe VI, 3-A, EC1935	71086102 (3 pezzi)

1) Codice di modifica TSP. Possibilità di ordinare solo FTSP, PTSP o NTSP.

2) Già comprese nella fornitura dell'adattatore a saldare: 1 tenuta standard, 1 tenuta EPDM (EHEDG).

G 1½ flush mounted

Dimensioni mm (in)	Versione	Codice d'ordine
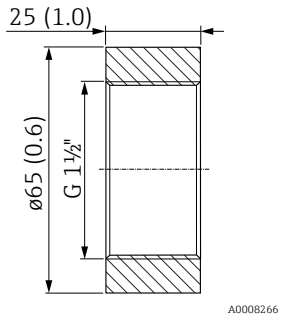	▪ Senza certificato di ispezione ▪ Con certificato di ispezione EN10204-3.1 materiale Materiale: AISI 316L (1.4435) Rugosità (lato processo): Ra ≤ 0,8 µm (31.5 µin)	52024469 52024470
	Ausilio di saldatura per saldare l'adattatore a saldare Materiale: ottone	52024471

G 1 flush mounted con tenuta conica metallica

Dimensioni mm (in)	Versione	Codice d'ordine
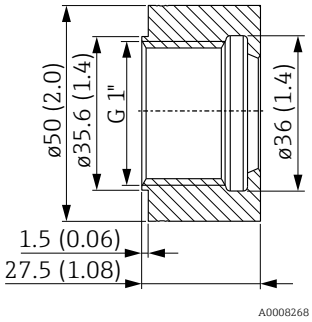 **AVVISO** **Connessione non a tenuta** L'avvitatura ripetuta della connessione al processo può danneggiare l'adattatore a saldare. La connessione diventa non a tenuta. ▸ La tenuta G 1 flush mounted con parte anteriore può essere avvitata esclusivamente una sola volta.	▪ Senza certificato di ispezione ▪ Con certificato di ispezione EN10204-3.1 materiale Materiale: AISI 316L (1.4404) Rugosità (lato processo): Ra ≤ 0,8 µm (31.5 µin) Approvata da CRN: 0F18434.5C	52005087 52010171
	Ausilio di saldatura per saldare l'adattatore a saldare Materiale: ottone	52005272
	Vite cieca per chiudere l'adattatore a saldare Materiale: AISI 316L (1.4435) Rugosità (lato processo): Ra ≤ 0,76 µm (29.9 µin)	71171731[1)]

1) Codice di modifica TSP. Possibilità di ordinare solo FTSP, PTSP o NTSP.

G ½ flush mounted

Dimensioni mm (in)	Versione	Codice d'ordine
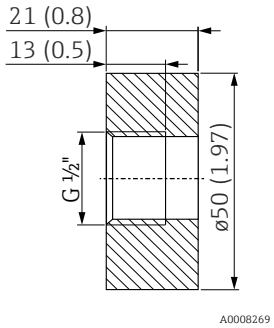 Resistenza alla pressione: max. 100 bar (1500 psi)	▪ Senza certificato di ispezione ▪ Con certificato di ispezione EN10204-3.1 materiale Materiale: AISI 316L (1.4435) Rugosità (lato processo): Ra ≤ 0,8 µm (31.5 µin)	52002643 52010172
	Ausilio di saldatura per saldare l'adattatore a saldare Materiale: ottone	52005082

G ½ DIN3852

Dimensioni mm (in)	Versione	Codice d'ordine
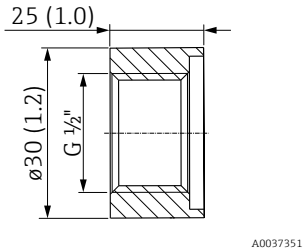 Resistenza alla pressione: max. 100 bar (1500 psi)	▪ Senza certificato di ispezione ▪ Con certificato di ispezione EN10204-3.1 materiale Materiale: AISI 316L (1.4404) Rugosità (lato processo): Ra ≤ 0,8 µm (31.5 µin)	71389241 71389243
	Ausilio di saldatura per saldare l'adattatore a saldare Materiale: ottone	52005082

Adattatore a saldare - panoramica Temperatura

[Parte 1] **Adattatore a saldare - panoramica Temperatura**	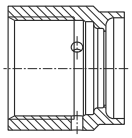 A0008246	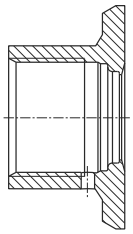 A0008251	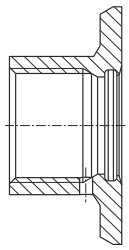 A0008256	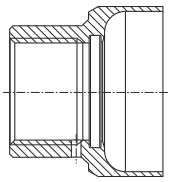 A0011924	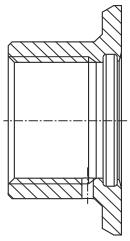 A0008248	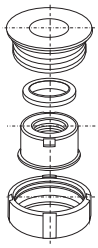 A0008253
	G ¾, d=29 per montaggio su tubo	**G ¾, d=50 per montaggio su serbatoio**	**G ¾, d=55 con flangia**	**G 1, d=53 senza flangia**	**G 1, d=60 con flangia**	**G 1 regolabile**
Materiale	316L (1.4435)	316L (1.4435)	316L (1.4435)	316L (1.4435)	316L (1.4435)	316L (1.4435)
Rugosità µm (µin) lato processo	≤ 1,5 (59.1)	≤ 0,8 (31.5)	≤ 0,8 (31.5)	≤ 0,8 (31.5)	≤ 0,8 (31.5)	≤ 0,8 (31.5)
Codice d'ordine adattatore a saldare	71258357	71258355	52001052	71258358	52001051	52001221
Codice d'ordine adattatore a saldare con certificato di ispezione[1)]	52028295	52018765	52011897	71093129	52011896	52011898
Codice d'ordine per sostituzione tenuta (5 pezzi)	O-ring in silicone 52021717[2)]	O-ring in silicone 52021717[2)]	O-ring in silicone 52014473[2)]	O-ring in silicone 52014472[2)]	O-ring in silicone 52014472[2)]	Guarnizione sagomata in silicone 52014424[3)]
Codice d'ordine ausilio di saldatura	71174959	71174959	71168889	71166879	71166879	71181945
Codice d'ordine vite cieca	71167850	71167850	71177193	71580894	71580894	71166366
Codice d'ordine vite cieca con certificato di ispezione[1)]	–	–	71190074	71167291	71167291	71196853
Misuratore **Termometro compatto**	**Adatto per la connessione al processo** opzione[4)]					
TMR35	AC	AC	AB	AD	AD	AD
TM311	J1	J1	J2	J3	J3	J3
Termometro igienico						
TM371	J1	J1	J2	J3	J3	J3
TM372	J1	J1	J2	J3	J3	J3
TM411	J1	J1	J2	J3	J3	J3
Pozzetto						
TT411	J1	J1	J2	J3	J3	J3

1) Certificato di ispezione materiale EN10204-3.1; AD2000: il materiale 316L (a contatto con il processo) corrisponde a AD2000 – W0/W2/W10.

2) Già comprese nella fornitura dell'adattatore a saldare: 1 tenuta standard, 1 tenuta EPDM (EHEDG).

3) Già compresa nella fornitura dell'adattatore a saldare: 1 tenuta standard.

4) L'opzione può essere selezionata nel Configuratore prodotto mediante la corrispondente opzione d'ordine.

[Parte 2] **Adattatore a saldare - panoramica Temperatura**	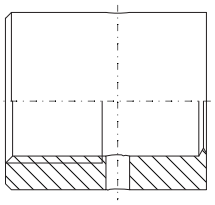 A0045815	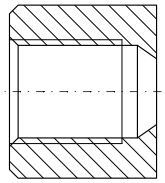 A0045834	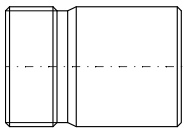 A0045836
	Manicotto a saldare con tenuta conica per G ½	**Manicotto a saldare con tenuta conica per M12x1.5**	**G 1¼ per connessione al processo Ingold**
Materiale	316L (1.4435)	316L (1.4435)	316L (1.4435)
Codice d'ordine adattatore a saldare	71424800	71405560	71531585
Codice d'ordine per sostituzione tenuta (5 pezzi)[1]	–	–	O-ring in silicone 60018911
Codice d'ordine vite cieca	60022519	60021194	–
Misuratore	**Adatto per la connessione al processo** opzione[2]		
Termometro compatto			
TMR31	–	–	–
TMR35	MB	–	–
TM311	H2	H1	–
Termometro igienico			
TM371	H2	H1	M1/M3
TM372	–	–	–
TM401	H2	H1	–
TM411	H2	H1	M1/M3
Pozzetto			
TT411	H2	H1	M1/M3
Interruttore di temperatura			
TTR31	–	–	–
TTR35	MB	–	–
Flussostato			
DTT31	–	–	–
DTT35	MB	–	–

1) Già compresa nella fornitura dell'adattatore a saldare: 1 tenuta standard.

2) L'opzione può essere selezionata nel Configuratore prodotto mediante la corrispondente opzione d'ordine.

Adattatore a saldare e accessori - Temperatura

G ¾, d=29 per montaggio su tubo

Dimensioni mm (in)	Versione	Codice d'ordine
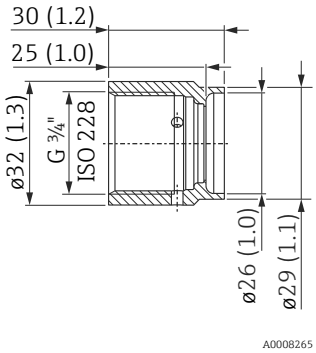 Campo di temperatura e di pressione dell'adattatore ▪ max. 25 bar (362 psi) / max. 150 °C (302 °F) ▪ max. 40 bar (580 psi) / max. 100 °C (212 °F)	▪ Senza certificato di ispezione ▪ Con certificato di ispezione EN10204-3.1 materiale Materiale: AISI 316L (1.4435) Rugosità (lato processo): Ra ≤ 1,5 µm (59.1 µin) Approvato da CRN: 0F18434.5C	71258357 52028295
	Ausilio di saldatura per saldare l'adattatore a saldare Materiale: ottone	71174959[1)]
	Vite cieca per chiudere l'adattatore a saldare Materiale: AISI 316L (1.4435) Rugosità (lato processo): Ra ≤ 3,2 µm (126 µin)	71167850[1)]
Tenute e anello di pressione		**Codice d'ordine**
	Tenuta standard	
	O-ring in silicone, ø 14,9 x 2,7 mm (0.59 x 0.11 in) Materiale: VMQ 70 Secondo FDA, 3-A Per questa versione è possibile una semplice sostituzione della tenuta.	52021717 [2)] (5 pezzi)
	Tenute alternative	
	ø 15,08 x 2,62 mm (0.59 x 0.10 in) Materiale: EPDM Secondo FDA, USP Classe VI, EC1935, 3-A Approvata da EHEDG	71529759[2)] (5 pezzi)
	ø 15,08 x 2,62 mm (0.59 x 0.10 in) Materiale: FKM Secondo FDA, USP Classe VI, EC1935, 3-A Approvata da EHEDG	71167890[1)] (5 pezzi)
	ø14,9 x 2,7 mm (0.59 x 0.11 in) Materiale: silicone VMQ 80 Secondo FDA, USP Classe VI, 3-A	71086117 (3 pezzi)
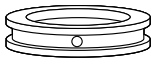	**Anello di pressione** Materiale: 316L (1.4435) ▪ La tenuta con anello di pressione consente una facile sostituzione degli anelli di tenuta difettosi.	52027421

1) Codice di modifica TSP. Possibilità di ordinare solo FTSP, PTSP o NTSP.

2) Già comprese nella fornitura dell'adattatore a saldare: 1 tenuta standard, 1 tenuta EPDM (EHEDG).

G ¾, d=50 per montaggio su serbatoio

Dimensioni mm (in)	Versione	Codice d'ordine
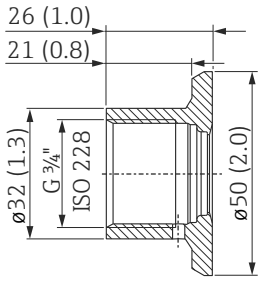 A0008810 Campo di temperatura e di pressione dell'adattatore ▪ max. 25 bar (362 psi) / max. 150 °C (302 °F) ▪ max. 40 bar (580 psi) / max. 100 °C (212 °F)	▪ Senza certificato di ispezione ▪ Con certificato di ispezione EN10204-3.1 materiale Materiale: AISI 316L (1.4435) Rugosità (lato processo): Ra ≤ 0,8 µm (31.5 µin) Approvato da CRN: 0F18434.5C	71258355 52018765
	Ausilio di saldatura per saldare l'adattatore a saldare Materiale: ottone	71174959[1)]
	Vite cieca per chiudere l'adattatore a saldare Materiale: AISI 316L (1.4435) Rugosità (lato processo): Ra ≤ 3,2 µm (126 µin)	71167850[1)]
Tenute e anello di pressione		**Codice d'ordine**
 A0021901	**Tenuta standard**	
	O-ring in silicone, ø 14,9 x 2,7 mm (0.59 x 0.11 in) Materiale: VMQ 70 Secondo FDA, 3-A Per questa versione è possibile una semplice sostituzione della tenuta.	52021717 [2)] (5 pezzi)
	Tenute alternative	
	ø 15,08 x 2,62 mm (0.59 x 0.10 in) Materiale: EPDM Secondo FDA, USP Classe VI, EC1935, 3-A Approvata da EHEDG	71529759[2)] (5 pezzi)
	ø 15,08 x 2,62 mm (0.59 x 0.10 in) Materiale: FKM Secondo FDA, USP Classe VI, EC1935, 3-A Approvata da EHEDG	71167890[1)] (5 pezzi)
	ø 14,9 x 2,7 mm (0.59 x 0.11 in) Materiale: silicone VMQ 80 Secondo FDA, USP Classe VI, 3-A	71086117 (3 pezzi)
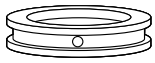 A0021902	**Anello di pressione** Materiale: 316L (1.4435) La tenuta con anello di pressione consente una facile sostituzione degli anelli di tenuta difettosi.	52027421

1) Codice di modifica TSP. Possibilità di ordinare solo FTSP, PTSP o NTSP.

2) Già comprese nella fornitura dell'adattatore a saldare: 1 tenuta standard, 1 tenuta EPDM (EHEDG).

G ¾, d=55 con flangia per installazione flush mounted

Dimensioni mm (in)	Versione	Codice d'ordine
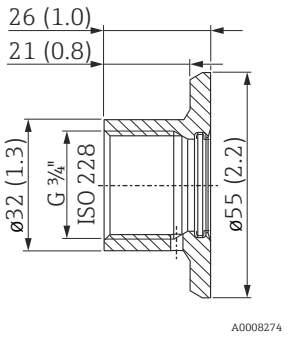 Campo di temperatura e di pressione dell'adattatore ▪ max. 25 bar (362 psi) / max. 150 °C (302 °F) ▪ max. 40 bar (580 psi) / max. 100 °C (212 °F)	▪ Senza certificato di ispezione ▪ Con certificato di ispezione EN10204-3.1 materiale Materiale: AISI 316L (1.4435) Rugosità (lato processo): Ra ≤ 0,8 µm (31.5 µin)	52001052 52011897
	Ausilio di saldatura per saldare l'adattatore a saldare Materiale: ottone	71168889[1)]
	Vite cieca per chiudere l'adattatore a saldare ▪ Senza certificato di ispezione ▪ Con certificato di ispezione EN10204-3.1 materiale Materiale: AISI 316L (1.4435) Rugosità (lato processo): Ra ≤ 0,76 µm (29.9 µin)	71177193[1)] 71190074[1)]
Tenute, ø 21,89 x 2,62 mm (0.86 x 0.10 in)		**Codice d'ordine**
	Tenuta standard	
	O-ring in silicone Materiale: VMQ 70 Secondo FDA, 3-A, EC1935, GB4806	52014473 [2)] (5 pezzi)
	Tenute alternative	
	Materiale: EPDM-70 Secondo FDA, USP Classe VI, 3-A, EC1935, GB4806 Approvata da EHEDG	71140670[2)] (3 pezzi)
	Materiale: FFKM Kalrez 6221 Secondo FDA, USP Classe VI, 3-A	71167883[1)]
	Materiale: FKM	71172153[1)] (5 pezzi)
	Materiale: rivestimento FKM-FEP secondo FDA, USP Classe VI, 3-A, EC1935	71167747
	Materiale: silicone VMQ 3-80 Conforme secondo FDA, USP Classe VI, 3-A, EC1935, GB4806	71086100 (3 pezzi)

1) Codice di modifica TSP. Possibilità di ordinare solo FTSP, PTSP o NTSP.

2) Già comprese nella fornitura dell'adattatore a saldare: 1 tenuta standard, 1 tenuta EPDM (EHEDG).

G 1, d=53 senza flangia per montaggio su tubo

Dimensioni mm (in)	Versione	Codice d'ordine
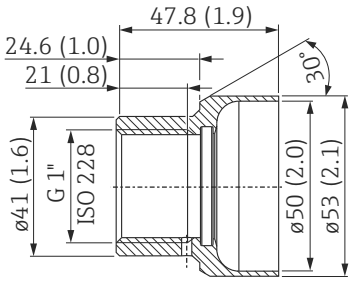 A0011927	▪ Senza certificato di ispezione ▪ Con certificato di ispezione EN10204-3.1 materiale Materiale: AISI 316L (1.4435) Rugosità (lato processo): Ra ≤ 0,8 µm (31.5 µin) Approvato da CRN: 0F18434.5C	71258358 71093129
	Ausilio di saldatura per saldare l'adattatore a saldare Materiale: ottone	71166879[1)]
Campo di temperatura e di pressione dell'adattatore ▪ max. 25 bar (362 psi) / max. 150 °C (302 °F) ▪ max. 40 bar (580 psi) / max. 100 °C (212 °F)	Vite cieca per chiudere l'adattatore a saldare ▪ Senza certificato di ispezione ▪ Con certificato di ispezione EN10204-3.1 materiale Materiale: AISI 316L (1.4435) Rugosità (lato processo): Ra ≤ 0,76 µm (29.9 µin)	71580894 71167291[1)]

Tenute, ø 28,17 x 3,53 mm (1.11 x 0.14 in)		Codice d'ordine
 A0021901	**Tenuta standard**	
	O-ring in silicone Materiale: VMQ 70 Secondo FDA, 3-A, EC1935, GB4806	52014472 [2)] (5 pezzi)
	Tenute alternative	
	Materiale: EPDM-70 Secondo FDA, USP Classe VI, 3-A, EC1935 Approvata da EHEDG	71140668[2)] (3 pezzi)
	Materiale: FKM75 Secondo FDA, USP Classe VI, EC1935	71182264[1)] (5 pezzi)
	Materiale: FFKM Kalrez 4079	71166292[1)]
	Materiale: silicone VMQ 3-80 Secondo FDA, USP Classe VI, 3-A, EC1935	71086102 (3 pezzi)

1) Codice di modifica TSP. Possibilità di ordinare solo FTSP, PTSP o NTSP.

2) Già comprese nella fornitura dell'adattatore a saldare: 1 tenuta standard, 1 tenuta EPDM (EHEDG).

G 1, d=60 con flangia per installazione flush mounted con superficie di tenuta

Dimensioni mm (in)	Versione	Codice d'ordine
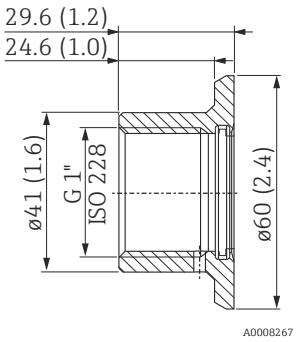 Campo di temperatura e di pressione dell'adattatore ▪ max. 25 bar (362 psi) / max. 150 °C (302 °F) ▪ max. 40 bar (580 psi) / max. 100 °C (212 °F)	▪ Senza certificato di ispezione ▪ Con certificato di ispezione EN10204-3.1 materiale Materiale: AISI 316L (1.4435) Rugosità (lato processo): Ra ≤ 0,8 µm (31.5 µin) Approvato da CRN: 0F18434.5C	52001051 52011896
	Ausilio di saldatura per saldare l'adattatore a saldare Materiale: ottone	71166879[1)]
	Vite cieca per chiudere l'adattatore a saldare ▪ Senza certificato di ispezione ▪ Con certificato di ispezione EN10204-3.1 materiale Materiale: AISI 316L (1.4435) Rugosità (lato processo): Ra ≤ 0,76 µm (29.9 µin)	71580894 71167291[1)]
Tenute, ø 28,17 x 3,53 mm (1.11 x 0.14 in)		**Codice d'ordine**
	Tenuta standard	
	O-ring in silicone Materiale: VMQ 70 Secondo FDA, 3-A, EC1935, GB4806	52014472 [2)] (5 pezzi)
	Tenute alternative	
	Materiale: EPDM-70 Secondo FDA, USP Classe VI, 3-A, EC1935 Approvata da EHEDG	71140668[2)] (3 pezzi)
	Materiale: FKM75 Secondo FDA, USP Classe VI, EC1935	71182264[1)] (5 pezzi)
	Materiale: FFKM Kalrez 4079	71166292[1)]
	Materiale: silicone VMQ 3-80 Secondo FDA, USP Classe VI, 3-A, EC1935	71086102 (3 pezzi)

1) Codice di modifica TSP. Possibilità di ordinare solo FTSP, PTSP o NTSP.

2) Già comprese nella fornitura dell'adattatore a saldare: 1 tenuta standard, 1 tenuta EPDM (EHEDG).

G 1 possibilità di posizionamento del sensore

Dimensioni mm (in)	Versione	Codice d'ordine
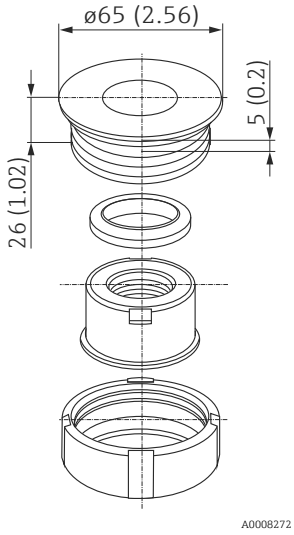 Campo di temperatura e di pressione dell'adattatore ▪ max. 25 bar (362 psi) / max. 150 °C (302 °F) ▪ max. 40 bar (580 psi) / max. 100 °C (212 °F)	▪ Senza certificato di ispezione ▪ Con certificato di ispezione EN10204-3.1 materiale Materiale: AISI 316L (1.4435) Rugosità (lato processo): Ra ≤ 0,8 µm (31.5 µin) Approvato da CRN: 0F18434.5C	52001221 52011898
	Ausilio di saldatura per saldare l'adattatore a saldare Materiale: ottone	71181945[1)]
	Vite cieca per chiudere l'adattatore a saldare Materiale: AISI 316L (1.4435) Rugosità (lato processo): Ra ≤ 0,76 µm (29.9 µin)	71166366[1)]
Tenute, ø 29 x 36 x 3,7 mm (1.14 x 1.42 x 0.15 in)		**Codice d'ordine**
	Tenuta standard	
	Guarnizione sagomata in silicone Materiale: VMQ 60 Secondo FDA, EC1935	52014424 [2)] (5 pezzi)
	Tenute alternative	
	Materiale: EPDM-70	71168375[1)] (5 pezzi)
	Materiale: VMQ 60 Conforme secondo FDA, USP Classe VI, 3-A, EC1935	71075662 (5 pezzi)

1) Codice di modifica TSP. Possibilità di ordinare solo FTSP, PTSP o NTSP.

2) Già compresa nella fornitura dell'adattatore a saldare: 1 tenuta standard.

Manicotto a saldare con tenuta conica per filettatura G ½ o M12x1.5

Dimensioni in mm (in)	Versione	Codice d'ordine
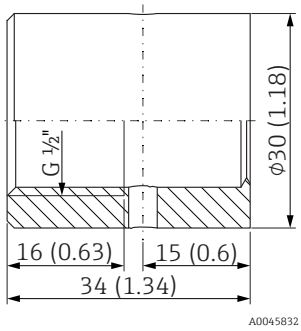 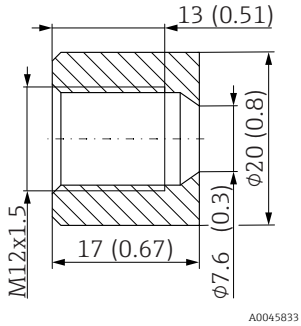 Pressione di processo ▪ max. 16 bar (232 psi)	Manicotto a saldare per tenuta metallica filettatura G ½ o M12x1.5; conica Materiale per parti bagnate AISI 316L (1.4435)	71424871424800 (G ½) 71405560 (M12x1.5)
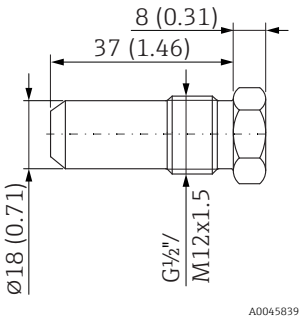	Tappo cieco per manicotto a saldare filettatura G ½" o M12x1.5 con tenuta metallica conica Materiale: AISI 316L (1.4435)	60022519 (G ½) In preparazione (M12x1.5)

Adattatore a saldare per connessione al processo Ingold

Dimensioni in mm (in)	Versione	Codice d'ordine
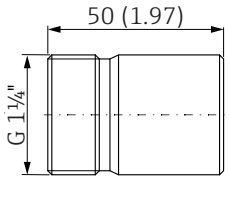	G 1¼ x 50 mm (1.97 in) Materiale per parti bagnate: AISI 316L (1.4435)	71531585
Guarnizione		**Codice d'ordine**
	Kit di tenute O-ring	
	O-ring in silicone Secondo FDA Temperatura massima: 230 °C (446 °F)	60018911

Manicotto a saldare con tenuta conica con/senza vite di pressione

Dimensioni in mm (in)	Versione	Codice d'ordine
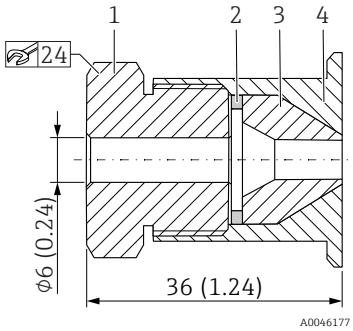 *1 Vite di pressione, 303/304* *2 Rondella, 303/304* *3 Tenuta conica, PEEK* *4 Manicotto a saldare con collare, 316L* Pressione di processo ▪ max. 10 bar (145 psi)	Manicotto a saldare con collare mobile e tenuta conica, rondella e vite di pressione G ½ Materiale delle parti a contatto con il processo AISI 316L, PEEK	In preparazione (con vite di pressione)
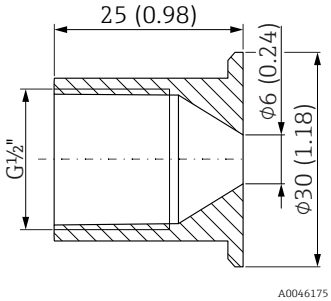 Pressione di processo ▪ max. 10 bar (145 psi)	Manicotto a saldare con collare Materiale delle parti a contatto con il processo AISI 316L	51004752 (senza vite di pressione)

Adattatore di processo igienico NivectorFTI26

Considerare con attenzione le specifiche di temperatura e pressione per le tenute e le clip utilizzate presso il sito del cliente!

Adattatore di processo G 1¼ Tri-Clamp 2" con manicotto filettato

Dimensioni in mm (in)	Versione	Codice d'ordine
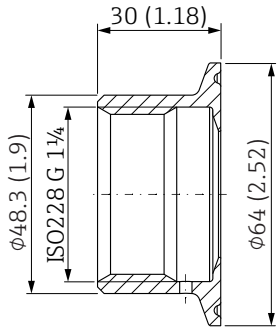 *Adattatore di processo G 1¼* 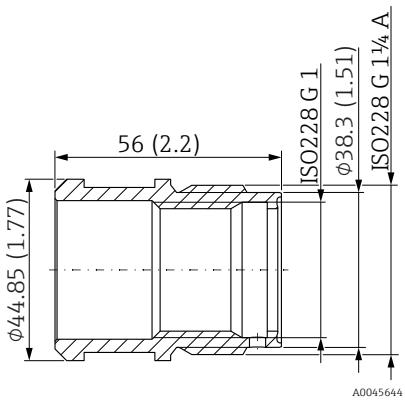 *Manicotto filettato* Campo di temperatura e di pressione ▪ max. 6 bar (87 psi) / -20 °C ... +80 °C (-4 °F ... +176 °F)	▪ Senza certificato di ispezione ▪ Con certificato di ispezione EN10204-3.1 materiale Materiale: AISI 316L (1.4404) Rugosità (lato processo): Ra ≤ 0,76 µm (29.9 µin)	– 71444431
	▪ Misuratore: Nivector FTI26 ▪ Adatto per la connessione al processo[1)] Opzione: WDJ ▪ Adattatore accluso come accessorio[1] Opzione: RK	

Tenuta, ø 29 x 36 x 3,7 mm (1.14 x 1.42 x 0.15 in)		Codice d'ordine
	Tenuta standard	
	Guarnizione sagomata in silicone Materiale: VMQ 60 Secondo FDA, USP Classe VI, 3-A, EC1935 Approvata da EHEDG	71075662[2)] (5 pezzi)
	Tenuta alternativa	
	Guarnizione sagomata in silicone Materiale: VMQ 60 Secondo FDA, EC1935 Approvata da EHEDG	52014424 (5 pezzi)

1) L'opzione può essere selezionata nel Configuratore prodotto mediante la corrispondente opzione d'ordine.

2) Già compresa nella fornitura dell'adattatore a saldare: 1 tenuta standard.

Adattatore di processo M24 - panoramica Livello e pressione

Adattatore di processo M24	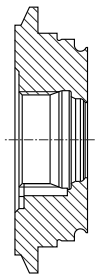 A0023286	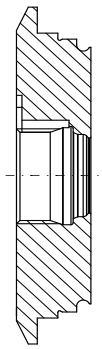 A0023419	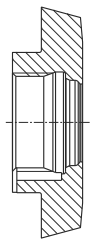 A0023547	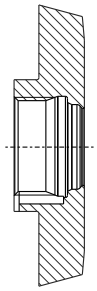 A0023418	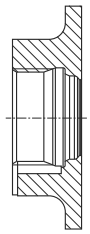 A0023420	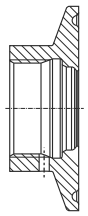 A0023423	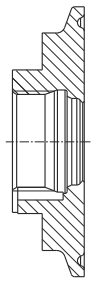 A0023426	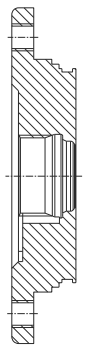 A0023422
	Varivent F DN32 PN40	**Varivent N DN50 PN40**	**DIN11851 DN40**	**DIN11851 DN50**	**SMS 1½**	**Clamp 1½**	**Clamp 2**	**APV "in linea"**
Materiale	316L (1.4435)	316L (1.4435)	316L (1.4435)	316L (1.4435)	316L (1.4435)	316L (1.4435)	316L (1.4435)	316L (1.4435)
Rugosità µm (µin) lato processo	≤ 0.76 (29.9)	≤ 0.76 (29.9)	≤ 0.76 (29.9)	≤ 0.76 (29.9)	≤ 0.76 (29.9)	≤ 0.76 (29.9)	≤ 0.76 (29.9)	≤ 0.76 (29.9)
Codice d'ordine adattatore di processo	52023996	52023997	52023999	52023998	52026997	52023994	52023995	52024000
Codice d'ordine adattatore di processo con certificato di ispezione[1)]	52024003	52024004	52024006	52024005	52026999	52024001	52024002	52024007
Codice d'ordine per sostituzione tenuta (5 pezzi)[2)]	EPDM 52024267	EPDM 52024267	EPDM 52024267	EPDM 52024267	EPDM 52024267	EPDM 52024267	EPDM 52024267	EPDM 52024267
Attacco a girella	–	–	71258361	71258361	–	–	–	–
Misuratore	**Adatto per la connessione al processo** opzione[3)]							
Liquipoint								
FTW23, FTW33	X2J	X2J	X2J	X2J	X2J	X2J	X2J	X2J
Liquitrend								
QMW43	X2J	X2J	X2J	X2J	X2J	X2J	X2J	X2J
Liquiphant								
FTL33	X2J	X2J	X2J	X2J	X2J	X2J	X2J	X2J
Ceraphant								
PTP33B	X2J/X3J	X2J/X3J	X2J/X3J	X2J/X3J	X2J/X3J	X2J/X3J	X2J/X3J	X2J/X3J
Cerabar								
PMP23	X2J/X3J	X2J/X3J	X2J/X3J	X2J/X3J	X2J/X3J	X2J/X3J	X2J/X3J	X2J/X3J
Micropilot								
FMR62	U2J	U2J	U2J	U2J	U2J	U2J	U2J	U2J
FMR63B	X2J	X2J	X2J	X2J	X2J	X2J	–	–
Liquipoint	**Adattatore accluso come accessorio** opzione[4)]							
FTW23	RC/RD	RA/RB	–	RE/RF	RG/RH	RI/RJ	RK/RL	–
FTW33	RC/RD	RA/RB	–	RE/RF	RG/RH	–	–	–
Liquiphant								
FTL33	RC/RD	RA/RB	–	RE/RF	RG/RH	–	–	–
Micropilot								
FMR62, FMR63B	RC/RD	RA/RB	RE/RF	RG/RH	RI/RJ	RK/RL	–	–

1) Certificato di ispezione materiale EN10204-3.1; AD2000: il materiale 316L (a contatto con il processo) corrisponde a AD2000 – W0/W2/W10.
2) Già compresa nella fornitura dell'adattatore a saldare: 1 tenuta standard.
3) L'opzione può essere selezionata nel Configuratore prodotto tramite la funzione di ordinazione "Connessione al processo".
4) L'opzione può essere selezionata nel Configuratore prodotto tramite la funzione di ordinazione "Accessorio accluso".

Connessione al processo M24 - Livello e pressione

Considerare con attenzione le specifiche di temperatura e pressione per le tenute e le clip utilizzate presso il sito del cliente!

Varivent F DN32 PN40

Dimensioni mm (in)	Versione	Codice d'ordine
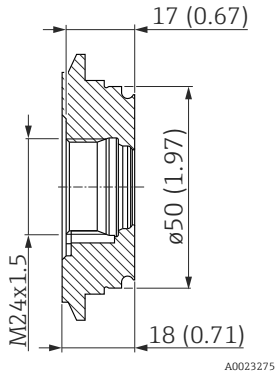 Campo di temperatura e di pressione dell'adattatore ▪ max. 25 bar (362 psi) / max. 150 °C (302 °F) ▪ max. 40 bar (580 psi) / max. 100 °C (212 °F)	▪ Senza certificato di ispezione ▪ Con certificato di ispezione EN10204-3.1 materiale Materiale: AISI 316L (1.4435) Rugosità (lato processo): Ra ≤ 0,76 µm (29.9 µin) Approvato da CRN: 0F18434.5C	52023996 52024003
Tenuta ø 15,54 x 2,62 mm (0.61 x 0.1 in)		**Codice d'ordine**
	Tenuta standard	
	O-ring Materiale: EPDM-70 Secondo FDA, USP Classe VI, 3-A, EC1935, GB4806 Approvata da EHEDG	52024267[1)] (5 pezzi)

1) Già compresa nella fornitura dell'adattatore a saldare: 1 tenuta standard.

Varivent N DN50 PN40

Dimensioni mm (in)	Versione	Codice d'ordine
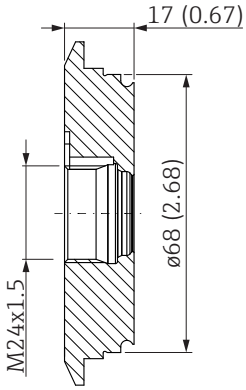 Campo di temperatura e di pressione dell'adattatore ▪ max. 25 bar (362 psi) / max. 150 °C (302 °F) ▪ max. 40 bar (580 psi) / max. 100 °C (212 °F)	▪ Senza certificato di ispezione ▪ Con certificato di ispezione EN10204-3.1 materiale Materiale: AISI 316L (1.4435) Rugosità (lato processo): Ra ≤ 0,76 µm (29.9 µin) Approvato da CRN: 0F18434.5C	52023997 52024004
Tenuta ø 15,54 x 2,62 mm (0.61 x 0.1 in)		**Codice d'ordine**
	Tenuta standard	
	O-ring Materiale: EPDM-70 Secondo FDA, USP Classe VI, 3-A, EC1935, GB4806 Approvata da EHEDG	52024267[1)] (5 pezzi)

1) Già compresa nella fornitura dell'adattatore a saldare: 1 tenuta standard.

DIN11851 DN40

Dimensioni mm (in)	Versione	Codice d'ordine
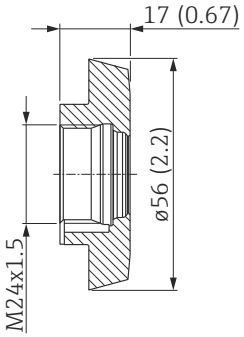 Campo di temperatura e di pressione dell'adattatore ▪ max. 25 bar (362 psi) / max. 150 °C (302 °F)	▪ Senza certificato di ispezione ▪ Con certificato di ispezione EN10204-3.1 materiale Materiale: AISI 316L (1.4435) Rugosità (lato processo): Ra ≤ 0,76 µm (29.9 µin) Approvato da CRN: 0F18434.5C	52023999 52024006
Tenuta ø 15,54 x 2,62 mm (0.61 x 0.1 in)		**Codice d'ordine**
	Tenuta standard	
	O-ring Materiale: EPDM-70 Secondo FDA, USP Classe VI, 3-A, EC1935, GB4806 Approvata da EHEDG	52024267[1)] (5 pezzi)

1) Già compresa nella fornitura dell'adattatore a saldare: 1 tenuta standard.

DIN11851 DN50

Dimensioni in mm (in)	Versione	Codice d'ordine
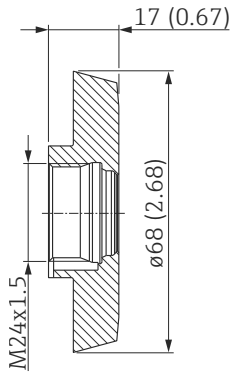 Campo di temperatura e di pressione dell'adattatore ▪ max. 25 bar (362 psi) / max. 150 °C (302 °F)	▪ Senza certificato di ispezione ▪ Con certificato di ispezione EN10204-3.1 materiale Materiale: AISI 316L (1.4435) Rugosità (lato processo): Ra ≤ 0,76 µm (29.9 µin) Approvato da CRN: 0F18434.5C	52023998 52024005
Tenuta ø 15,54 x 2,62 mm (0.61 x 0.1 in)		**Codice d'ordine**
	Tenuta standard	
	O-ring Materiale: EPDM-70 Secondo FDA, USP Classe VI, 3-A, EC1935, GB4806 Approvata da EHEDG	52024267[1)] (5 pezzi)

1) Già compresa nella fornitura dell'adattatore a saldare: 1 tenuta standard.

SMS 1½

Dimensioni mm (in)	Versione	Codice d'ordine
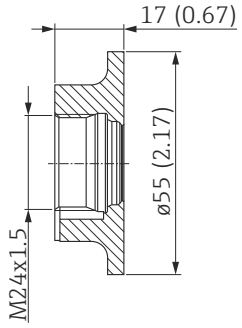 Campo di temperatura e di pressione dell'adattatore ▪ max. 25 bar (362 psi) / max. 150 °C (302 °F)	▪ Senza certificato di ispezione ▪ Con certificato di ispezione EN10204-3.1 materiale Materiale: AISI 316L (1.4435) Rugosità (lato processo): Ra ≤ 0,76 µm (29.9 µin) Approvato da CRN: 0F18434.5C	52026997 52026999
Tenuta ø 15,54 x 2,62 mm (0.61 x 0.1 in)		**Codice d'ordine**
	Tenuta standard	
	O-ring Materiale: EPDM-70 Secondo FDA, USP Classe VI, 3-A, EC1935, GB4806 Approvata da EHEDG	52024267[1)] (5 pezzi)

1) Già compresa nella fornitura dell'adattatore a saldare: 1 tenuta standard.

Clamp 1½ (DIN32676, ISO28552)

Dimensioni mm (in)	Versione	Codice d'ordine
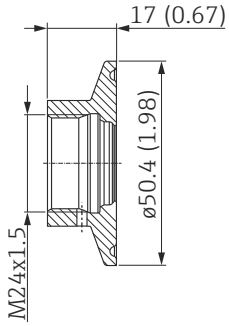 Campo di temperatura e di pressione dell'adattatore ▪ max. 25 bar (362 psi) / max. 150 °C (302 °F) ▪ max. 40 bar (580 psi) / max. 100 °C (212 °F)	▪ Senza certificato di ispezione ▪ Con certificato di ispezione EN10204-3.1 materiale Materiale: AISI 316L (1.4435) Rugosità (lato processo): Ra ≤ 0,76 µm (29.9 µin) Approvato da CRN: 0F18434.5C	52023994 52024001
Tenuta ø 15,54 x 2,62 mm (0.61 x 0.1 in)		**Codice d'ordine**
	Tenuta standard	
	O-ring Materiale: EPDM-70 Secondo FDA, USP Classe VI, 3-A, EC1935, GB4806 Approvata da EHEDG	52024267[1)] (5 pezzi)

1) Già compresa nella fornitura dell'adattatore a saldare: 1 tenuta standard.

Clamp 2 (DIN32676, ISO28552)

Dimensioni mm (in)	Versione	Codice d'ordine
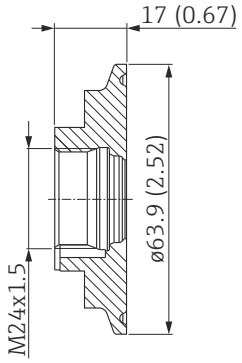 Campo di temperatura e di pressione dell'adattatore ▪ max. 25 bar (362 psi) / max. 150 °C (302 °F) ▪ max. 40 bar (580 psi) / max. 100 °C (212 °F)	▪ Senza certificato di ispezione ▪ Con certificato di ispezione EN10204-3.1 materiale Materiale: AISI 316L (1.4435) Rugosità (lato processo): Ra ≤ 0,76 µm (29.9 µin) Approvato da CRN: 0F18434.5C	52023995 52024002
Tenuta ø 15,54 x 2,62 mm (0.61 x 0.1 in)		**Codice d'ordine**
	Tenuta standard	
	O-ring Materiale: EPDM-70 Secondo FDA, USP Classe VI, 3-A, EC1935, GB4806 Approvata da EHEDG	52024267[1)] (5 pezzi)

1) Già compresa nella fornitura dell'adattatore a saldare: 1 tenuta standard.

APV "in linea"

Dimensioni mm (in)	Versione	Codice d'ordine
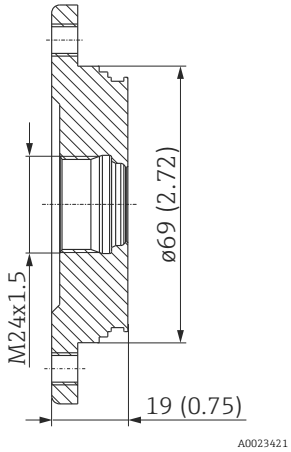 Campo di temperatura e di pressione dell'adattatore ▪ max. 25 bar (362 psi) / max. 150 °C (302 °F) ▪ max. 40 bar (580 psi) / max. 100 °C (212 °F)	▪ Senza certificato di ispezione ▪ Con certificato di ispezione EN10204-3.1 materiale Materiale: AISI 316L (1.4435) Rugosità (lato processo): Ra ≤ 0,76 µm (29.9 µin)	52024000 52024007
Tenuta ø 15,54 x 2,62 mm (0.61 x 0.1 in)		**Codice d'ordine**
	Tenuta standard	
	O-ring Materiale: EPDM-70 Secondo FDA, USP Classe VI, 3-A, EC1935, GB4806 Approvata da EHEDG	52024267[1)] (5 pezzi)

1) Già compresa nella fornitura dell'adattatore a saldare: 1 tenuta standard.

Adattatore di processo UNI - panoramica Pressione

I seguenti adattatori possono servire per creare un collegamento tra la connessione al processo del cliente e lo strumento Endress+Hauser con un adattatore universale.

Adattatore di processo UNI panoramica Pressione	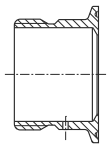 A0023532	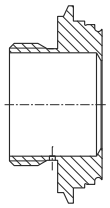 A0023530	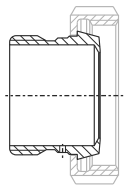 A0023413	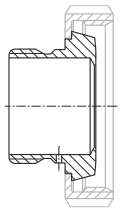 A0023417	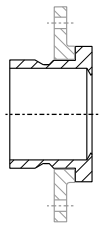 A0021898
	Clamp 2	**Varivent N**	**DIN11851 DN40**	**DIN11851 DN50**	**DRD DN50**
Materiale	316L (1.4435)	316L (1.4435)	316L (1.4435)	316L (1.4435)	316L (1.4435)
Rugosità µm (µin) lato processo	≤ 0.76 (29.9)	≤ 0.76 (29.9)	≤ 0.76 (29.9)	≤ 0.76 (29.9)	≤ 0,76 (29.9)
Codice d'ordine adattatore di processo	71114176	71114177	71114172	71114173	71114174
Codice d'ordine adattatore di processo con certificato di ispezione[1)]	71114207	71114208	71114178	71114205	71114206
Codice d'ordine per sostituzione tenuta (5 pezzi)[2)]	Guarnizione sagomata in silicone 52023572	Guarnizione sagomata in silicone 52023572	Guarnizione sagomata in silicone 52023572	Guarnizione sagomata in silicone 52023572	Guarnizione sagomata in silicone 52023572
Fornitura	–	–	Attacco a girella	Attacco a girella	Flangia DRD
Misuratore	**Adatto per la connessione al processo** opzione[3)]				
Cerabar					
PMP23	52J	52J	52J	52J	52J
PMC51	UNJ/UPJ	UNJ/UPJ	UNJ/UPJ	UNJ/UPJ	UNJ/UPJ
PMP55	UPJ	UPJ	UPJ	UPJ	–
Deltapilot					
FMB50	UNJ/UPJ	UNJ/UPJ	UNJ/UPJ	UNJ/UPJ	UNJ/UPJ
FMB70	00/01	00/01	00/01	00/01	00/01
Deltabar					
FMD71	UNJ/UPJ	UNJ/UPJ	UNJ/UPJ	UNJ/UPJ	UNJ/UPJ
FMD78	00	00	00	00	00
Cerabar	**Adattatore accluso come accessorio** opzione[4)]				
PMC51	RD / R4	RF/R6	RA/R1	RB/R2	RC/R3
Deltapilot					
FMB50	RD/R4	RF/R6	RA/R1	RB/R2	RC/R3

1) Certificato di ispezione materiale EN10204-3.1; AD2000: il materiale 316L (a contatto con il processo) corrisponde a AD2000 – W0/W2/W10.

2) Già compresa nella fornitura dell'adattatore a saldare: 1 tenuta standard.

3) L'opzione può essere selezionata nel Configuratore prodotto tramite la funzione di ordinazione "Connessione al processo".

4) L'opzione può essere selezionata nel Configuratore prodotto tramite la funzione di ordinazione "Accessorio accluso".

Adattatore di processo UNI - Pressione

Clamp 2

Dimensioni mm (in)	Versione	Codice d'ordine
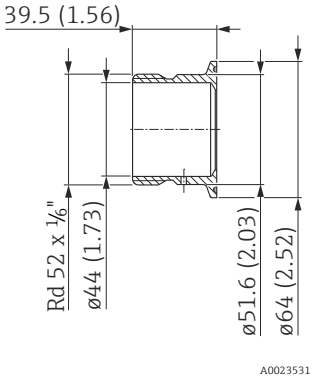 Campo di temperatura e di pressione ▪ max. 10 bar (150 psi) / max. 100 °C (212 °F)	▪ Senza certificato di ispezione ▪ Con certificato di ispezione EN10204-3.1 materiale Materiale: AISI 316L (1.4435) Rugosità (lato processo): Ra ≤ 0,76 µm (29.9 µin)	71114176 71114207
Tenute, anello di supporto		**Codice d'ordine**
	Tenuta standard ø 34 x 41,5 x 6,4 mm (1.34 x 1.63 x 0.25 in)	
	Guarnizione sagomata in silicone Materiale: SI-60 Secondo FDA, USP Classe VI, 3-A, EC1935	52023572 [1] (5 pezzi)
	Tenuta alternativa ø 34 x 41,5 x 6,4 mm (1.34 x 1.63 x 0.25 in)	
	Guarnizione sagomata Materiale: EPDM-70 Secondo FDA, USP Classe VI, 3-A	71100719 (5 pezzi)
	O-ring con anello di supporto	
	Con certificato di ispezione EN10204-3.1 materiale Anello di supporto: Dimensioni: ø 38,2 x 43,6 x 5,6 mm (1.5 x 1.72 x 0.22 in) Materiale: AISI 316L (1.4404) O-ring: Dimensioni: ø 36 x 2,5 mm (1.42 x 0.1 in) Materiale: EPDM-70 Shore A Secondo FDA, USP, Classe VI, 3-A, Approvata da EHEDG	71431380

1) Già compresa nella fornitura dell'adattatore a saldare: 1 tenuta standard.

Varivent N

Dimensioni mm (in)	Versione	Codice d'ordine
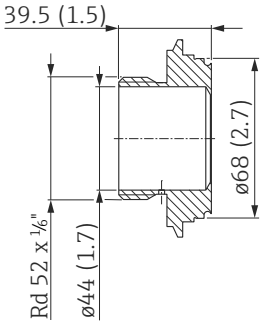 Campo di temperatura e di pressione ▪ max. 10 bar (150 psi) / max. 100 °C (212 °F) (max. 135 °C (275 °F) per 30 minuti)	▪ Senza certificato di ispezione ▪ Con certificato di ispezione EN10204-3.1 materiale Materiale: AISI 316L (1.4435) Rugosità (lato processo): Ra ≤ 0,76 µm (29.9 µin)	71114177 71114208
Tenute, anello di supporto		**Codice d'ordine**
	Tenuta standard ø 34 x 41,5 x 6,4 mm (1.34 x 1.63 x 0.25 in)	
	Guarnizione sagomata in silicone Materiale: SI-60 Secondo FDA, USP Classe VI, 3-A, EC1935	52023572 [1)] (5 pezzi)
	Tenuta alternativa ø 34 x 41,5 x 6,4 mm (1.34 x 1.63 x 0.25 in)	
	Guarnizione sagomata Materiale: EPDM-70 Secondo FDA, USP Classe VI, 3-A	71100719 (5 pezzi)
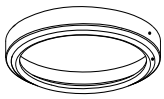	**O-ring con anello di supporto**	
	Con certificato di ispezione EN10204-3.1 materiale Anello di supporto: Dimensioni: ø 38,2 x 43,6 x 5,6 mm (1.5 x 1.72 x 0.22 in) Materiale: AISI 316L (1.4404) O-ring: Dimensioni: ø 36 x 2,5 mm (1.42 x 0.1 in) Materiale: EPDM-70 Shore A Secondo FDA, USP, Classe VI, 3-A, Approvata da EHEDG	71431380

1) Già compresa nella fornitura dell'adattatore a saldare: 1 tenuta standard.

DIN11851 DN40

Dimensioni mm (in)	Versione	Codice d'ordine
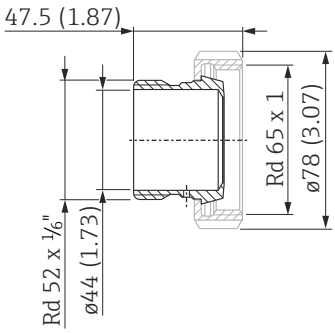 Campo di temperatura e di pressione ▪ max. 10 bar (150 psi) / max. 100 °C (212 °F) (max. 135 °C (275 °F) per 30 minuti)	▪ Senza certificato di ispezione ▪ Con certificato di ispezione EN10204-3.1 materiale Materiale: AISI 316L (1.4435) Rugosità (lato processo): Ra ≤ 0,76 µm (29.9 µin)	71114172 71114178
	Materiale attacco a girella: Endress+Hauser fornisce questi attacchi a girella in acciaio inox AISI 304 (DIN/EN codice materiale 1.4301) o AISI 304L (DIN/EN codice materiale 1.4307).	
Tenute, anello di supporto		**Codice d'ordine**
	Tenuta standard ø 34 x 41,5 x 6,4 mm (1.34 x 1.63 x 0.25 in)	
	Guarnizione sagomata in silicone Materiale: SI-60 Secondo FDA, USP Classe VI, 3-A, EC1935	52023572 [1] (5 pezzi)
	Tenuta alternativa ø 34 x 41,5 x 6,4 mm (1.34 x 1.63 x 0.25 in)	
	Guarnizione sagomata Materiale: EPDM-70 Secondo FDA, USP Classe VI, 3-A	71100719 (5 pezzi)
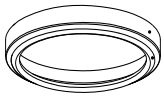	**O-ring con anello di supporto**	
	Con certificato di ispezione EN10204-3.1 materiale Anello di supporto: Dimensioni: ø 38,2 x 43,6 x 5,6 mm (1.5 x 1.72 x 0.22 in) Materiale: AISI 316L (1.4404) O-ring: Dimensioni: ø 36 x 2,5 mm (1.42 x 0.1 in) Materiale: EPDM-70 Shore A Secondo FDA, USP, Classe VI, 3-A, Approvata da EHEDG	71431380

1) Già compresa nella fornitura dell'adattatore a saldare: 1 tenuta standard.

DIN11851 DN50

Dimensioni mm (in)	Versione	Codice d'ordine
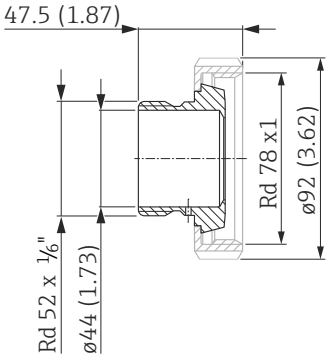 Campo di temperatura e di pressione ▪ max. 10 bar (150 psi) / max. 100 °C (212 °F) (max. 135 °C (275 °F) per 30 minuti)	▪ Senza certificato di ispezione ▪ Con certificato di ispezione EN10204-3.1 materiale Materiale: AISI 316L (1.4435) Rugosità (lato processo): Ra ≤ 0,76 µm (29.9 µin)	71114173 71114205
	Materiale attacco a girella: Endress+Hauser fornisce questi attacchi a girella in acciaio inox AISI 304 (DIN/EN codice materiale 1.4301) o AISI 304L (DIN/EN codice materiale 1.4307).	
Tenute, anello di supporto		**Codice d'ordine**
	Tenuta standard ø 34 x 41,5 x 6,4 mm (1.34 x 1.63 x 0.25 in)	
	Guarnizione sagomata in silicone Materiale: SI-60 Secondo FDA, USP Classe VI, 3-A, EC1935	52023572 [1)] (5 pezzi)
	Tenuta alternativa ø 34 x 41,5 x 6,4 mm (1.34 x 1.63 x 0.25 in)	
	Guarnizione sagomata Materiale: EPDM-70 Secondo FDA, USP Classe VI, 3-A	71100719 (5 pezzi)
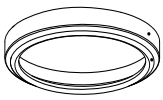	**O-ring con anello di supporto**	
	Con certificato di ispezione EN10204-3.1 materiale Anello di supporto: Dimensioni: ø 38,2 x 43,6 x 5,6 mm (1.5 x 1.72 x 0.22 in) Materiale: AISI 316L (1.4404) O-ring: Dimensioni: ø 36 x 2,5 mm (1.42 x 0.1 in) Materiale: EPDM-70 Shore A Secondo FDA, USP, Classe VI, 3-A, Approvata da EHEDG	71431380

1) Già compresa nella fornitura dell'adattatore a saldare: 1 tenuta standard.

DRD DN50

Dimensioni mm (in)	Versione	Codice d'ordine
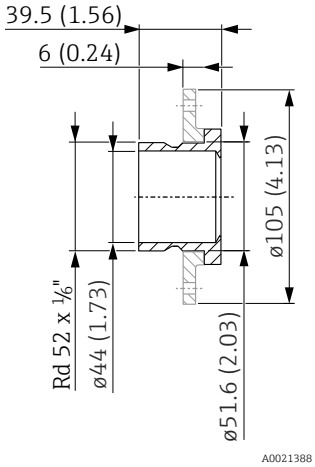 Campo di temperatura e di pressione ▪ max. 10 bar (150 psi) / max. 100 °C (212 °F) (max. 135 °C (275 °F) per 30 minuti)	▪ Senza certificato di ispezione ▪ Con certificato di ispezione EN10204-3.1 materiale Materiale: AISI 316L (1.4435) Rugosità (lato processo): Ra ≤ 0,76 µm (29.9 µin)	71114174 71114206
	Materiale flangia DRD: Endress+Hauser fornisce questi attacchi a girella in acciaio inox AISI 304 (DIN/EN codice materiale 1.4301).	
Tenute ø 34 x 41,5 x 6,4 mm (1.34 x 1.63 x 0.25 in)		**Codice d'ordine**
	Tenuta standard	
	Guarnizione sagomata in silicone Materiale: SI-60 Secondo FDA, USP Classe VI, EC1935	52023572 [1] (5 pezzi)
	Tenuta alternativa	
	Guarnizione sagomata Materiale: EPDM-70 Secondo FDA, USP Classe VI	71100719 (5 pezzi)

1) Già compresa nella fornitura dell'adattatore a saldare: 1 tenuta standard.

Connessione al tubo flush mounted M24×1.5 - Livello e pressione

Indicazioni generali

- Materiale: AISI 316L (1.4404)
- Rugosità: Ra bagnato (interno) 0,76 µm (29.9 µin)/Ra esterno: 1,6 µm (62.99 µin)
- Campo della temperatura di processo: −40 … +85 °C (−40 … +185 °F)
  Per massimo 30 min: +85 … +150 °C (+185 … +302 °F), ad es. pulizia SIP

Connessione al tubo, saldabile

Dimensioni mm (in)

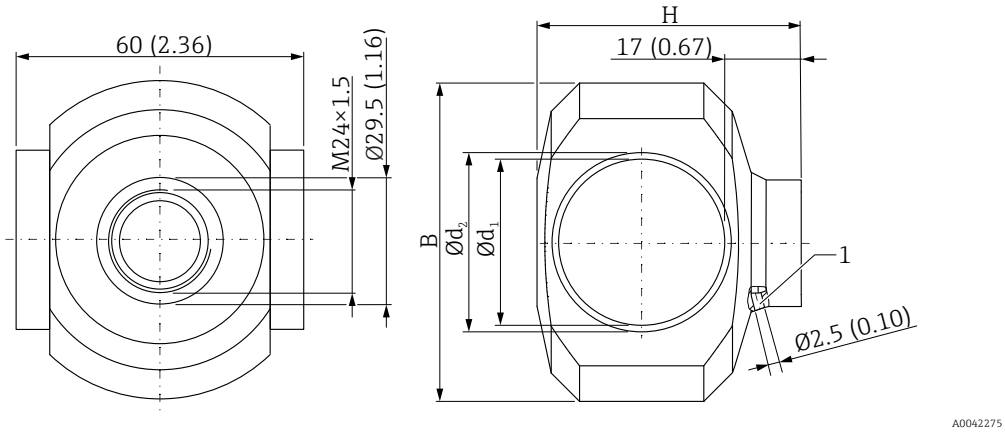

1 Foro di rilevamento perdite

Diametro nominale	DN25	DN32	DN40	DN50
Codice d'ordine	71477801	71477803	71477807	71477808
B	67 mm (2.64 in)	70 mm (2.56 in)	73 mm (2.87 in)	81 mm (3.19 in)
H	48 mm (1.89 in)	54 mm (2.13 in)	60 mm (2.36 in)	72 mm (2.83 in)
Ø d_1	26 mm (1.02 in)	32 mm (1.26 in)	38 mm (1.50 in)	50 mm (2.00 in)
Ø d_2	29 mm (1.14 in)	35 mm (1.34 in)	41 mm (1.61 in)	53 mm (2.09 in)
MWP (pressione operativa max.) per gas in gruppo di fluidi 2[1) 2)]	26 bar (377 psi)	26 bar (377 psi)	20 bar (290 psi)	20 bar (290 psi)
MWP (pressione operativa max.) per gas in gruppo di fluidi 1[1) 2)]	26 bar (377 psi)	26 bar (377 psi)	26 bar (377 psi)	26 bar (377 psi)
Misuratori	**Connessione al tubo acclusa come accessorio** opzione[3)]			
Liquipoint				
FTW23, FTW33	QS	QU	QW	QY
Liquitrend				
QMW43	QS	QU	QW	QY
Ceraphant				
PTP33B	QS	QU	QW	QY
Cerabar				
PMP23	QS	QU	QW	QY

1) La pressione di processo massima dipende dalla temperatura.

2) Specifiche secondo PED, Rev. 01, Adattatore per tubi, classificato secondo PED (UE) 2014/68, Articolo 4, paragrafo 3.

3) L'opzione può essere selezionata nel Configuratore prodotto tramite la funzione di ordinazione "Accessorio accluso".

Connessione al tubo, connessione a clamp

Dimensioni mm (in)

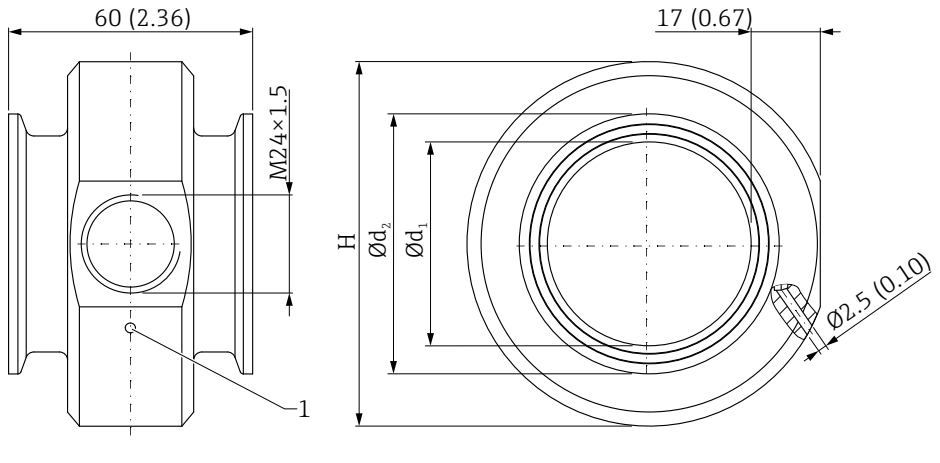

1 Foro di rilevamento perdite

Diametro nominale	DN25	DN32	DN40	DN50
Codice d'ordine	71477812	71477813	71477816	71477817
H	68 mm (2.68 in)	73 mm (2.87 in)	78,5 mm (3.09 in)	90 mm (3.54 in)
Ø d_1	26 mm (1.02 in)	32 mm (1.26 in)	38 mm (1.50 in)	50 mm (2.00 in)
Ø d_2	50 mm (2.00 in)	50 mm (2.00 in)	50 mm (2.00 in)	64 mm (2.50 in)
MWP (pressione operativa max.) per gas in gruppo di fluidi 2[1) 2)]	26 bar (377 psi)	26 bar (377 psi)	20 bar (290 psi)	20 bar (290 psi)
MWP (pressione operativa max.) per gas in gruppo di fluidi 1[1) 2)]	26 bar (377 psi)	26 bar (377 psi)	26 bar (377 psi)	26 bar (377 psi)
Misuratori	**Connessione al tubo acclusa come accessorio** opzione[3)]			
Liquipoint				
FTW23, FTW33	QT	QV	QX	QZ
Liquitrend				
QMW43	QT	QV	QX	QZ
Ceraphant				
PTP33B	QT	QV	QX	QZ
Cerabar				
PMP23	QT	QV	QX	QZ

1) La pressione di processo massima dipende dalla temperatura

2) Specifiche secondo PED, Rev. 01, Adattatore per tubi, classificato secondo PED (UE) 2014/68, Articolo 4, paragrafo 3

3) L'opzione può essere selezionata nel Configuratore prodotto tramite la funzione di ordinazione "Accessorio accluso".

Suggerimenti per montaggio e saldatura

Quando si salda acciaio inox, prestare la massima attenzione. Utensili e pezzi lavorati applicati devono essere privi di ruggine. Inoltre, nelle vicinanze non devono essere presenti parti in acciaio normale.

Durante la saldatura, l'adattatore deve essere protetto da deformazioni tramite l'ausilio di saldatura o altri mezzi di raffreddamento secondo la consueta prassi di saldatura (ad es. raffreddamento ad acqua).
Con una tenuta adatta, l'ausilio di saldatura può essere anche montato affacciato per sigillare il processo all'avvio dell'impianto. Prima di procedere, accertarsi che il materiale dell'ausilio sia adatto al processo.

Adattatore a saldare con foro o porta di rilevamento perdite

Nel caso di installazione orizzontale e se si utilizzano adattatori a saldare con foro o porta di rilevamento perdite, garantire che il foro o la porta siano rivolti verso il basso. In questo modo le perdite sono rilevate più velocemente.

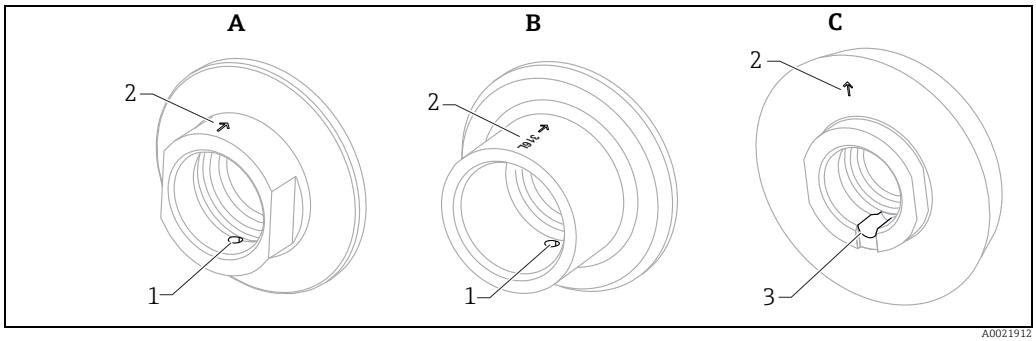

A *Adattatore di processo con foro di rilevamento perdite*
B *Adattatore a saldare con foro di rilevamento perdite*
C *Adattatore di processo con porta di rilevamento perdite*
1 *Foro di rilevamento perdite*
2 *Contrassegno, ad es. materiale e/o freccia, a 180° rispetto al foro*
3 *Porta di rilevamento perdite*

Annotazioni per dispositivi di misura in pressione

Prima di montare un adattatore a saldare per un dispositivo di misura in pressione, tenere presente quanto segue:

- un sensore ha una limitata resistenza massima alla pressione, quindi la saldatura deve essere eseguita con la massima attenzione se viene applicato un adattatore a saldare per avvitare una cella di misura della pressione
- al fine di evitare deformazioni dell'adattatore a saldare durante la saldatura è essenziale utilizzare il corretto ausilio di saldatura per la dissipazione del calore, poiché altrimenti dopo l'avvitamento del sensore non è possibile garantire la tenuta e la resistenza alla pressione; l'ausilio di saldatura evita la deformazione dell'adattatore a saldare, che potrebbe causare perdite dopo il montaggio del sensore.

Preparazione

- Trapanare un foro in corrispondenza della posizione richiesta nella parete del serbatoio o del tubo Diametro del foro: il diametro esterno dell'adattatore a saldare (tolleranza max.: +0,2 mm (0.01 in))
- Inserire l'adattatore a saldare con l'ausilio di saldatura nel foro e allinearlo in modo da garantire che il sensore sarà posizionato correttamente. Vedere il capitolo "Installazione del misuratore" da → 67.

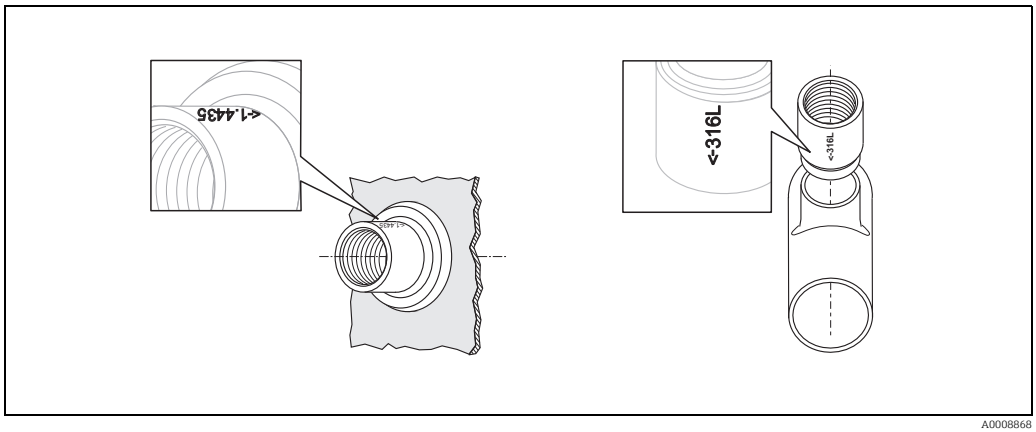

A0008868

Procedura di saldatura

Si raccomanda di ripartire il cordone di saldatura in svariati segmenti (secondo la consueta prassi di saldatura).

- Fissare l'adattatore a saldare con quattro o sei punti di saldatura al serbatoio o al tubo (vedere le immagini).
- Saldare i segmenti fra i punti al fine di evitare deformazioni e perdite. Dopo aver saldato un segmento, procedere sempre alla saldatura del segmento opposto.
- Dopo aver saldato due segmenti, interrompere la procedura di saldatura fino al raffreddamento del pezzo.
- Dopo la saldatura far raffreddare l'adattatore a saldare e rimuovere l'ausilio di saldatura.

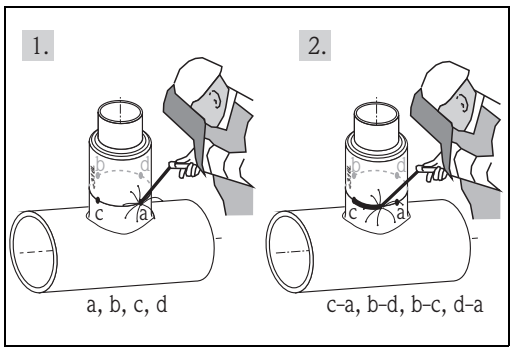

A0009303

Saldatura di tubazioni

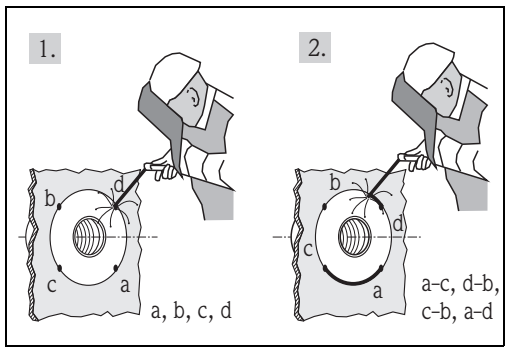

A0008870

Saldatura di serbatoi

Per ottenere la rugosità desiderata è necessario lucidare il campo del cordone di saldatura.

Prima del montaggio

Nota per Liquiphant

Alcuni dispositivi vengono forniti con una guarnizione piatta sull'adattatore.

- Rimuovere la guarnizione piatta
- Utilizzare l'O-ring o l'anello di pressione con O-ring forniti in dotazione

Fornitura: O-ring per G ¾" d=55, G 1" d=53, G 1 d=60

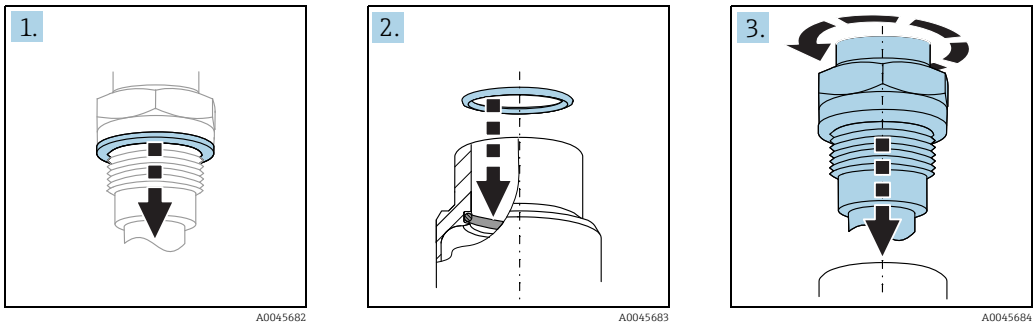

Fornitura: anello di pressione con O-ring per G ¾ d=50, G ¾ d=29

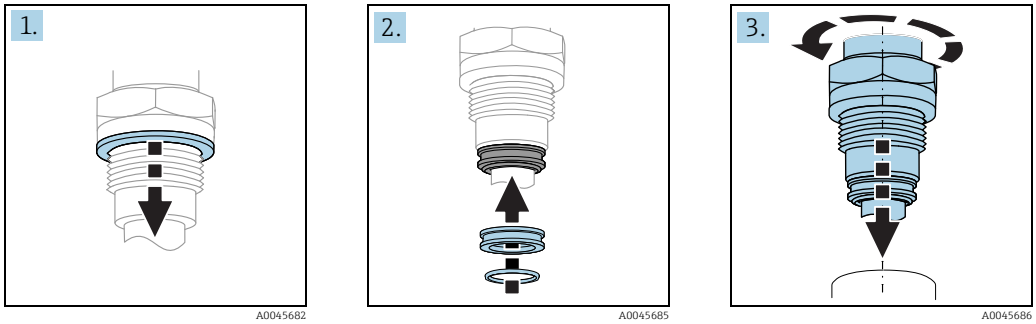

Installazione del misuratore

Note per misuratori di livello (ad es. Liquiphant)

Attenzione alla marcatura

La marcatura indica la posizione della forcella. La marcatura è riportata per specificare il materiale (ad es. 316L) o il tipo di filettatura (ad es. G ½) nelle seguenti posizioni: sull'adattatore a saldare o di processo oppure sulla targhetta del misuratore.

Se l'installazione è orizzontale in serbatoi

- la marcatura è rivolta verso l'alto
- accertarsi che il foro di rilevamento perdite sia rivolto verso il basso; in questo modo le perdite sono rilevate più velocemente, vedere il capitolo "Adattatore a saldare con foro/porta di rilevamento perdite" → 📄 64.

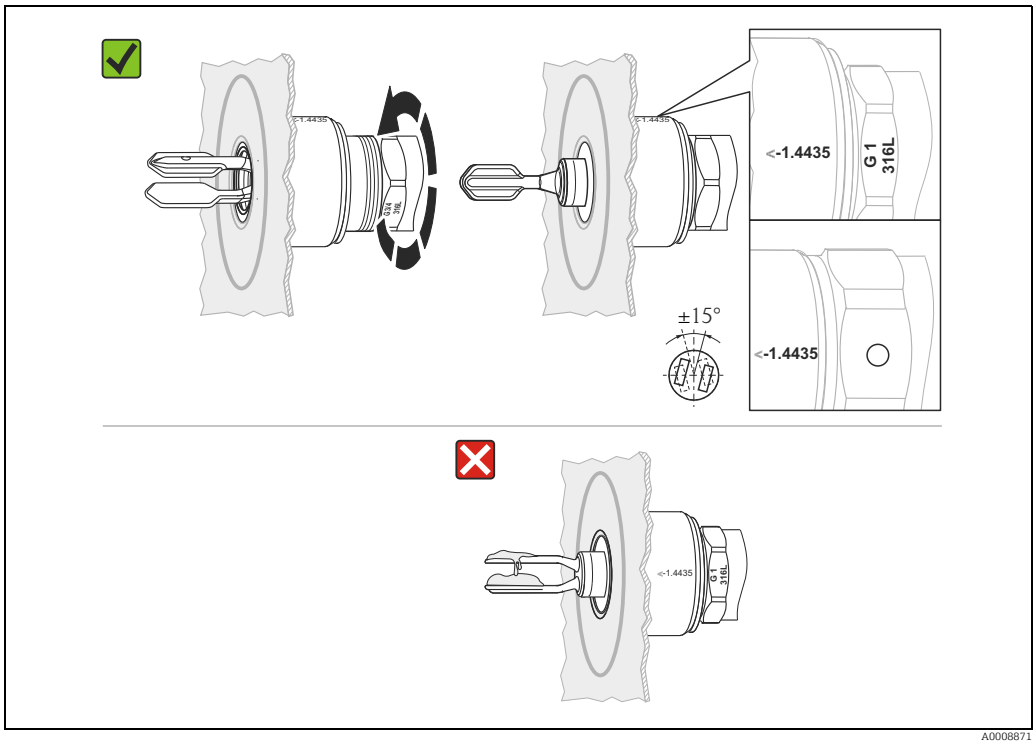

Orientamento nel serbatoio

Se il montaggio avviene in tubazioni, la forcella deve essere allineata in direzione del flusso in base alla marcatura.

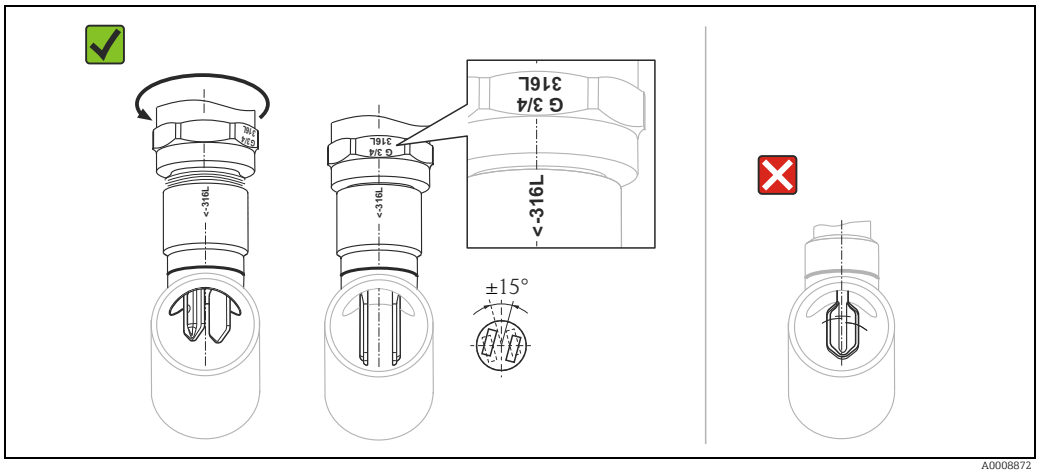

Orientamento in tubazione

Note per il sensore di pressione

- Prima del montaggio, è necessario pulire tutte le superfici di tenuta sull'adattatore a saldare.
- Rimuovere il coperchio di protezione dal sensore di pressione.

Non toccare o danneggiare la membrana di processo!

- Avvitare saldamente il sensore di pressione al dado esagonale. L'attacco filettato deve essere serrato a mano. Si raccomanda di serrare l'attacco filettato con una coppia di 60 Nm (±20 Nm) per proteggerlo da vibrazioni e altri influssi.

Resistenza alla pressione

Il materiale dell'adattatore a saldare e la qualità della saldatura sono fondamentali per la resistenza alla pressioni. Per garantire la massima resistenza alla pressione è necessario utilizzare l'intera lunghezza della filettatura.

Flangia - panoramica

Specifiche

Il materiale delle flange fornite è AISI 316L con codice materiale 1.4404 o 1.4435. Per quanto riguarda la loro proprietà di stabilità termica, i materiali 1.4404 e 1.4435 sono raggruppati sotto 13E0 in DIN EN 1092-1 Tabella 18 e sotto 023b in JIS B2220 Tabella 5. Le flange ASME sono con doppia classificazione (316/316L) e raggruppate nella tabella 2-2.2 secondo ASME B16.5.

I valori in pollici sono convertiti in valori in millimetri utilizzando il fattore 2.54.
I valori in mm sono arrotondati allo 0 o al 5 più vicini secondo lo standard ASME.

Versioni

Flange EN	Flange ASME	Flange JIS
Standard europei	America Society of Mechanical Engineers	Japanese Industrial Standard
DIN EN 1092-1	ASME B16.5	B2220

Flangia norma DIN EN 1092-1

Di solito Endress+Hauser fornisce solo flange di tipo flat face. Questo tipo di flangia è rimasto praticamente invariato. Quindi, il confronto riguarda solo queste superfici di tenuta. A volte il cambio di denominazione della superficie di tenuta può dare luogo a errori. La rugosità (Rz) della precedente forma C a risalto semplice e quella della nuova forma B1 si sovrappongono fra 40 e 50 µm. In questo intervallo di rugosità, entrambi gli standard sono soddisfatti.
Pertanto, Endress+Hauser specifica le flange in base a entrambi gli standard delle flange. Questa doppia marcatura chiarisce che entrambi gli standard sono soddisfatti.

Flangia	Superficie di tenuta	DIN EN 1092-1		
		Form	Rz (µm)	Ra (µm)
senza risalto semplice	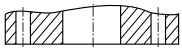	A	12,5 - 50	3,2 - 12,5
con risalto semplice		B1[1)] B2[2)]	12,5 - 50 3,2 - 12,5	3,2 - 12,5 0,8 - 3,2
Molla Incameratura	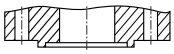 	C D	3,2 - 12,5	0,8 - 3,2
Sporgenza Recesso	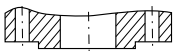 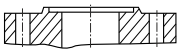	E F	12,5 - 50	3,2 - 12,5
Sporgenza Recesso	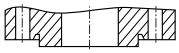 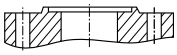	H G	3,2 - 12,5	3,2 - 12,5

1) Tipicamente PN2.5 ... PN40

2) Tipicamente PN63

Altezza del risalto semplice

Unità di misura in mm (in)

Standard	Flangia	Altezza del risalto semplice f	Tolleranza
DIN EN 1092-1	≤ DN 32	2 (0.08)	0 −1 (−0.04)
	> DN 32 … DN 250	3 (0.12)	0 −2 (−0.08)
	> DN 250 … DN 500	4 (0.16)	0 −3 (−0.12)
	> DN 500	5 (0.19)	0 −4 (−0.16)
ASME B16.5	≤ Classe 300	1,6 (0.06)	±0,75 (±0.03)
	≥ Classe 600	6,4 (0.25)	±0,5 (±0.02)
JIS B2220	< DN 20	1,5 (0.06) 0	–
	> DN 20 … DN 50	2 (0.08) 0	
	> DN 50	3 (0.12) 0	

Costruzione meccanica

Flange EN (DIN EN 1092-1)

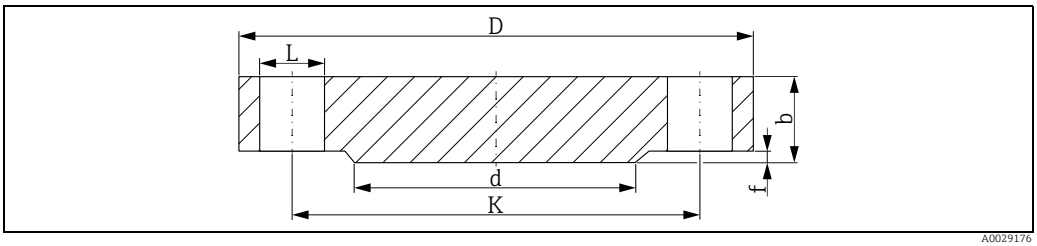

(Risalto semplice B1)

L Diametro dei fori
d Diametro del risalto semplice
K Diametro della circonferenza passante dal centro dei fori
D Diametro della flangia
b Spessore totale della flangia
f Altezza del risalto semplice (in genere 2 mm (0.08 in))

PN16

Nelle seguenti tabelle l'unità di misura è indicata in mm (in) se non altrimenti specificato.

DN	D	b	K	d	L	kg (lb) circa
25	115 (4.53)	18 (0.71)	85 (3.35)	68 (2.68)	4x∅14 (0.55)	1,50 (3.31)
32	140 (5.51)	18 (0.71)	100 (3.94)	78 (3.07)	4x∅18 (0.71)	2,00 (4.41)
40	150 (5.91)	18 (0.71)	110 (4.33)	88 (3.46)	4x∅18 (0.71)	2,50 (5.51)
50	165 (6.50)	18 (0.71)	125 (4.92)	102 (4.02)	4x∅18 (0.71)	2,90 (6.39)
65	185 (7.28)	18 (0.71)	145 (5.71)	122 (4.80)	8x∅18 (0.71)	3,50 (7.72)
80	200 (7.87)	20 (0.79)	160 (6.30)	138 (5.43)	8x∅18 (0.71)	4,50 (9.92)
100	220 (8.66)	20 (0.79)	180 (7.09)	158 (6.22)	8x∅18 (0.71)	5,50 (12.13)
125	250 (9.84)	22 (0.87)	210 (8.27)	188 (7.40)	8x∅18 (0.71)	8,00 (17.64)
150	285 (11.2)	22 (0.87)	240 (9.45)	212 (8.35)	8x∅22 (0.87)	10,5 (23.15)
200	340 (13.4)	24 (0.94)	295 (11.6)	268 (10.6)	12x∅22 (0.87)	16,5 (36.38)
250	405 (15.9)	26 (1.02)	355 (14.0)	320 (12.6)	12x∅26 (1.02)	25,0 (55.13)
300	460 (18.1)	28 (1.10)	410 (16.1)	378 (14.9)	12x∅26 (1.02)	35,0 (77.18)

PN25

DN	D	b	K	d	L	kg (lb) circa
25	115 (4.53)	18 (0.71)	85 (3.35)	68 (2.68)	4x∅14 (0.55)	1,50 (3.31)
32	140 (5.51)	18 (0.71)	100 (3.94)	78 (3.07)	4x∅18 (0.71)	2,00 (4.41)
40	150 (5.91)	18 (0.71)	110 (4.33)	88 (3.46)	4x∅18 (0.71)	2,50 (5.51)
50	165 (6.50)	20 (0.79)	125 (4.92)	102 (4.02)	4x∅18 (0.71)	3,00 (6.62)
65	185 (7.28)	22 (0.87)	145 (5.71)	122 (4.80)	8x∅18 (0.71)	4,50 (9.92)
80	200 (7.87)	24 (0.94)	160 (6.30)	138 (5.43)	8x∅18 (0.71)	5,50 (12.13)
100	235 (9.25)	24 (0.94)	190 (7.48)	162 (6.38)	8x∅22 (0.87)	7,50 (16.54)
125	270 (10.6)	26 (1.02)	220 (8.66)	188 (7.40)	8x∅26 (1.02)	11,0 (24.26)
150	300 (11.8)	28 (1.10)	250 (9.84)	218 (8.58)	8x∅26 (1.02)	14,5 (31.97)
200	360 (14.2)	30 (1.18)	310 (12.2)	278 (10.9)	12x∅26 (1.02)	22,5 (49.61)
250	425 (16.7)	32 (1.26)	370 (14.6)	335 (13.2)	12x∅30 (1.18)	33,5 (73.9)
300	485 (19.1)	34 (1.34)	430 (16.9)	395 (15.6)	16x∅30 (1.18)	46,5 (102.5)

PN40

DN	D	b	K	d	L	kg (lb) circa
25	115 (4.53)	18 (0.71)	85 (3.35)	68 (2.68)	4x∅14 (0.55)	1,50 (3.31)
32	140 (5.51)	18 (0.71)	100 (3.94)	78 (3.07)	4x∅18 (0.71)	2,00 (4.41)
40	150 (5.91)	18 (0.71)	110 (4.33)	88 (3.46)	4x∅18 (0.71)	2,50 (5.51)
50	165 (6.50)	20 (0.79)	125 (4.92)	102 (4.02)	4x∅18 (0.71)	3,00 (6.62)
65	185 (7.28)	22 (0.87)	145 (5.71)	122 (4.80)	8x∅18 (0.71)	4,50 (9.92)
80	200 (7.87)	24 (0.94)	160 (6.30)	138 (5.43)	8x∅18 (0.71)	5,50 (12.13)
100	235 (9.25)	24 (0.94)	190 (7.48)	162 (6.38)	8x∅22 (0.87)	7,50 (16.54)
125	270 (10.6)	26 (1.02)	220 (8.66)	188 (7.40)	8x∅26 (1.02)	11,0 (24.26)
150	300 (11.8)	28 (1.10)	250 (9.84)	218 (8.58)	8x∅26 (1.02)	14,5 (31.97)
200	375 (14.8)	36 (1.42)	320 (12.6)	285 (11.2)	12x∅30 (1.18)	29,0 (63.95)
250	450 (17.7)	38 (1.50)	385 (15.2)	345 (13.6)	12x∅33 (1.30)	44,5 (98.12)
300	515 (20.3)	42 (1.65)	450 (17.7)	410 (16.1)	16x∅33 (1.30)	64,0 (141.1)

PN63

DN	D	b	K	d	L	kg (lb) circa
25	140 (5.51)	24 (0.94)	100 (3.94)	68 (2.68)	4x∅18 (0.71)	2,50 (5.51)
32	155 (6.10)	24 (0.94)	110 (4.33)	78 (3.07)	4x∅22 (0.87)	3,50 (7.72)
40	170 (6.69)	26 (1.02)	125 (4.92)	88 (3.46)	4x∅22 (0.87)	4,50 (9.92)
50	180 (7.09)	26 (1.02)	135 (5.31)	102 (4.02)	4x∅22 (0.87)	5,00 (11.03)
65	205 (8.07)	26 (1.02)	160 (6.30)	122 (4.80)	8x∅22 (0.87)	6,00 (13.23)
80	215 (8.46)	28 (1.10)	170 (6.69)	138 (5.43)	8x∅22 (0.87)	7,50 (16.54)
100	250 (9.84)	30 (1.18)	200 (7.87)	162 (6.38)	8x∅26 (1.02)	10,5 (23.15)
125	295 (11.6)	34 (1.34)	240 (9.45)	188 (7.40)	8x∅30 (1.18)	16,5 (36.38)
150	345 (13.6)	36 (1.42)	280 (11.0)	218 (8.58)	8x∅33 (1.30)	24,5 (54.02)
200	415 (16.3)	42 (1.65)	345 (13.6)	285 (11.2)	12x∅36 (1.42)	40,5 (89.3)
250	470 (18.5)	46 (1.81)	400 (15.7)	345 (13.6)	12x∅36 (1.42)	58,0 (127.9)
300	530 (20.9)	52 (2.05)	460 (18.1)	410 (16.1)	16x∅36 (1.42)	83,5 (184.1)

PN100

DN	D	b	K	d	L	kg (lb) circa
25	140 (5.51)	24 (0.94)	100 (3.94)	68 (2.68)	4x∅18 (0.71)	2,50 (5.51)
32	155 (6.10)	24 (0.94)	110 (4.33)	78 (3.07)	4x∅22 (0.87)	3,50 (7.72)
40	170 (6.69)	26 (1.02)	125 (4.92)	88 (3.46)	4x∅22 (0.87)	4,50 (9.92)
50	195 (7.68)	28 (1.10)	145 (5.71)	102 (4.02)	4x∅26 (1.02)	6,00 (13.23)
65	220 (8.66)	30 (1.18)	170 (6.69)	122 (4.80)	8x∅26 (1.02)	8,00 (17.64)
80	230 (9.06)	32 (1.26)	180 (7.09)	138 (5.43)	8x∅26 (1.02)	9,50 (20.95)
100	265 (10.4)	36 (1.42)	210 (8.27)	162 (6.38)	8x∅30 (1.18)	14,0 (30.87)
125	315 (12.4)	40 (1.57)	250 (9.84)	188 (7.40)	8x∅33 (1.30)	22,5 (49.61)
150	355 (14.0)	44 (1.73)	290 (11.4)	218 (8.58)	12x∅33 (1.30)	30,5 (67.25)
200	430 (16.9)	52 (2.05)	360 (14.2)	285 (11.2)	12x∅36 (1.42)	54,5 (120.2)
250	505 (19.9)	60 (2.36)	430 (16.9)	345 (13.6)	12x∅39 (1.54)	87,5 (192.9)
300	585 (23.0)	68 (2.68)	500 (19.7)	410 (16.1)	16x∅42 (1.65)	131,5 (289.9)

Flangia ASME (ASME B16.5)

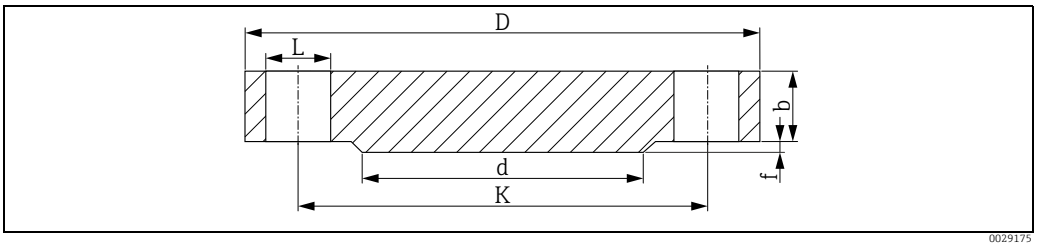

(Risalto semplice RF)

L Diametro dei fori
d Diametro del risalto semplice
K Diametro della circonferenza passante dal centro dei fori
D Diametro della flangia
b Spessore totale della flangia
f Altezza del risalto semplice Classe 150/300: 1,6 mm (0.06 in) o da Classe 600: 6,4 mm (0.25 in)

Nota!
Finitura superficiale dei lati della guarnizione Ra ≤ 3,2 … 6,3 µm (126 … 248 µin).

Classe 150

Nelle seguenti tabelle l'unità di misura è indicata in mm (in) se non altrimenti specificato.

NPS (dimensioni nominali del tubo)	D	b	K	d	L	kg (lb) circa
1"	108,0 (4.25)	14,2 (0.56)	79,2 (3.12)	50,8 (2.00)	4x∅15,7 (0.62)	0,86 (1.9)
1¼"	117,3 (4.62)	15,7 (0.62)	88,9 (3.50)	63,5 (2.50)	4x∅15,7 (0.62)	1,17 (2.58)
1½"	127,0 (5.00)	17,5 (0.69)	98,6 (3.88)	73,2 (2.88)	4x∅15,7 (0.62)	1,53 (3.37)
2"	152,4 (6.00)	19,1 (0.75)	120,7 (4.75)	91,9 (3.62)	4x∅19,1 (0.75)	2,42 (5.34)
2½"	177,8 (7.00)	22,4 (0.88)	139,7 (5.50)	104,6 (4.12)	4x∅19,1 (0.75)	3,94 (8.69)
3"	190,5 (7.50)	23,9 (0.94)	152,4 (6.00)	127,0 (5.00)	4x∅19,1 (0.75)	4,93 (10.87)
3½"	215,9 (8.50)	23,9 (0.94)	177,8 (7.00)	139,7 (5.50)	8x∅19,1 (0.75)	6,17 (13.60)
4"	228,6 (9.00)	23,9 (0.94)	190,5 (7.50)	157,2 (6.19)	8x∅19,1 (0.75)	7,00 (15.44)
5"	254,0 (10.0)	23,9 (0.94)	215,9 (8.50)	185,7 (7.31)	8x∅22,4 (0.88)	8,63 (19.03)
6"	279,4 (11.0)	25,4 (1.00)	241,3 (9.50)	215,9 (8.50)	8x∅22,4 (0.88)	11,3 (24.92)
8"	342,9 (13.5)	28,4 (1.12)	298,5 (11.8)	269,7 (10.6)	8x∅22,4 (0.88)	19,6 (43.22)
10"	406,4 (16.0)	30,2 (1.19)	362,0 (14.3)	323,8 (12.7)	12x∅25,4 (1.00)	28,8 (63.50)

Classe 300

NPS (dimen-sioni nominali del tubo)	D	b	K	d	L	kg (lb) circa
1"	124,0 (4.88)	17,5 (0.69)	88,9 (3.50)	50,8 (2.00)	4x∅19,1 (0.75)	1,39 (3.06)
1¼"	133,4 (5.25)	19,1 (0.75)	98,6 (3.88)	63,5 (2.50)	4x∅19,1 (0.75)	1,79 (3.95)
1½"	155,4 (6.12)	20,6 (0.81)	114,3 (4.50)	73,2 (2.88)	4x∅22,4 (0.88)	2,66 (5.87)
2"	165,1 (6.50)	22,4 (0.88)	127,0 (5.00)	91,9 (3.62)	8x∅19,1 (0.75)	3,18 (7.01)
2½"	190,5 (7.50)	25,4 (1.00)	149,4 (5.88)	104,6 (4.12)	8x∅22,4 (0.88)	4,85 (10.69)
3"	209,5 (8.25)	28,4 (1.12)	168,1 (6.62)	127,0 (5.00)	8x∅22,4 (0.88)	6,81 (15.02)
3½"	228,6 (9.00)	30,2 (1.19)	184,2 (7.25)	139,7 (5.50)	8x∅22,4 (0.88)	8,71 (19.21)
4"	254,0 (10.0)	31,8 (1.25)	200,2 (7.88)	157,2 (6.19)	8x∅22,4 (0.88)	11,5 (25.36)
5"	279,4 (11.0)	35,1 (1.38)	235,0 (9.25)	185,7 (7.31)	8x∅22,4 (0.88)	15,6 (34.4)
6"	317,5 (12.5)	36,6 (1.44)	269,7 (10.6)	215,9 (8.50)	12x∅22,4 (0.88)	20,9 (46.08)
8"	381,0 (15.0)	41,1 (1.62)	330,2 (13.0)	269,7 (10.6)	12x∅25,4 (1.00)	34,3 (75.63)
10"	444,5 (17.5)	47,8 (1.88)	387,4 (15.3)	323,8 (12.7)	16x∅28,4 (1.12)	53,3 (117.5)

Classe 600

NPS (dimen-sioni nominali del tubo)	D	b	K	d	L	kg (lb) circa
1"	124,0 (4.88)	17,5 (0.69)	88,9 (3.50)	50,8 (2.00)	4x∅19,1 (0.75)	1,60 (3.53)
1¼"	133,4 (5.25)	20,6 (0.81)	98,6 (3.88)	63,5 (2.50)	4x∅19,1 (0.75)	2,23 (4.92)
1½"	155,4 (6.12)	22,4 (0.88)	114,3 (4.50)	73,2 (2.88)	4x∅22,4 (0.88)	3,25 (7.17)
2"	165,1 (6.50)	25,4 (1.00)	127,0 (5.00)	91,9 (3.62)	8x∅19,1 (0.75)	4,15 (9.15)
2½"	190,5 (7.50)	28,4 (1.12)	149,4 (5.88)	104,6 (4.12)	8x∅22,4 (0.88)	6,13 (13.52)
3"	209,5 (8.25)	31,8 (1.25)	168,1 (6.62)	127,0 (5.00)	8x∅22,4 (0.88)	8,44 (18.61)
3½"	228,6 (9.00)	35,1 (1.38)	184,2 (7.25)	139,7 (5.50)	8x∅25,4 (1.00)	11,0 (24.26)
4"	273,1 (10.8)	38,1 (1.50)	215,9 (8.50)	157,2 (6.19)	8x∅25,4 (1.00)	17,3 (38.15)
5"	330,2 (13.0)	44,5 (1.75)	266,7 (10.5)	185,7 (7.31)	8x∅28,4 (1.12)	29,4 (64.83)
6"	355,6 (14.0)	47,8 (1.88)	292,1 (11.5)	215,9 (8.50)	12x∅28,4 (1.12)	36,1 (79.6)
8"	419,1 (16.5)	55,6 (2.19)	349,3 (13.8)	269,7 (10.6)	12x∅31,8 (1.25)	58,9 (129.9)
10"	508,0 (20.0)	63,5 (2.50)	431,8 (17.0)	323,8 (12.7)	16x∅35,1 (1.38)	97,5 (214.9)

Classe 900

NPS (dimen-sioni nominali del tubo)	D	b	K	d	L	kg (lb) circa
1"	149,4 (5.88)	28,4 (1.12)	101,6 (4.00)	50,8 (2.00)	4x∅25,4 (1.00)	3,57 (7.87)
1¼"	158,8 (6.25)	28,4 (1.12)	111,3 (4.38)	63,5 (2.50)	4x∅25,4 (1.00)	4,14 (9.13)
1½"	177,8 (7.00)	31,8 (1.25)	124,0 (4.88)	73,2 (2.88)	4x∅28,4 (1.12)	5,75 (12.68)
2"	215,9 (8.50)	38,1 (1.50)	165,1 (6.50)	91,9 (3.62)	8x∅25,4 (1.00)	10,1 (22.27)
2½"	244,4 (9.62)	41,1 (1.62)	190,5 (7.50)	104,6 (4.12)	8x∅28,4 (1.12)	14,0 (30.87)
3"	241,3 (9.50)	38,1 (1.50)	190,5 (7.50)	127,0 (5.00)	8x∅25,4 (1.00)	13,1 (28.89)
4"	292,1 (11.50)	44,5 (1.75)	235,0 (9.25)	157,2 (6.19)	8x∅31,8 (1.25)	26,9 (59.31)
5"	349,3 (13.8)	50,8 (2.00)	279,4 (11.0)	185,7 (7.31)	8x∅35,1 (1.38)	36,5 (80.48)
6"	381,0 (15.00)	55,6 (2.19)	317,5 (12.5)	215,9 (8.50)	12x∅31,8 (1.25)	47,4 (104.5)
8"	469,9 (18.50)	63,5 (2.50)	393,7 (15.5)	269,7 (10.6)	12x∅38,1 (1.50)	82,5 (181.9)
10"	546,1 (21.50)	69,9 (2.75)	469,9 (18.5)	323,8 (12.7)	16x∅38,1 (1.50)	122 (269.0)

Classe 1500

NPS (dimen-sioni nominali del tubo)	D	b	K	d	L	kg (lb) circa
1"	149,4 (5.88)	28,4 (1.12)	101,6 (4.00)	50,8 (2.00)	4x∅25,4 (1.00)	3,57 (7.87)
1¼"	158,8 (6.25)	28,4 (1.12)	111,3 (4.38)	63,5 (2.50)	4x∅25,4 (1.00)	4,14 (9.13)
1½"	177,8 (7.00)	31,8 (1.25)	124,0 (4.88)	73,2 (2.88)	4x∅28,4 (1.12)	5,75 (12.68)
2"	215,9 (8.50)	38,1 (1.50)	165,1 (6.50)	91,9 (3.62)	8x∅25,4 (1.00)	10,1 (22.27)
2½"	244,4 (9.62)	41,1 (1.62)	190,5 (7.50)	104,6 (4.12)	8x∅28,4 (1.12)	14,0 (30.87)
3"	266,7 (10.50)	47,8 (1.88)	203,2 (8.00)	127,0 (5.00)	8x∅31,8 (1.25)	19,1 (42.12)
4"	311,2 (12.3)	53,8 (2.12)	241,3 (9.50)	157,2 (6.19)	8x∅35,1 (1.38)	29,9 (65.93)
5"	374,7 (14.8)	73,2 (2.88)	292,1 (11.5)	185,7 (7.31)	8x∅41,1 (1.62)	58,4 (128.8)
6"	393,7 (15.50)	82,6 (3.25)	317,5 (12.5)	215,9 (8.50)	12x∅38,1 (1.50)	71,8 (158.3)
8"	482,6 (19.00)	91,9 (3.62)	393,7 (15.5)	269,7 (10.6)	12x∅44,5 (1.75)	122 (269.0)
10"	584,2 (23.00)	108,0 (4.25)	482,6 (19.0)	323,8 (12.7)	12x∅50,8 (2.00)	210 (463.0)

Flange JIS (B 2220)

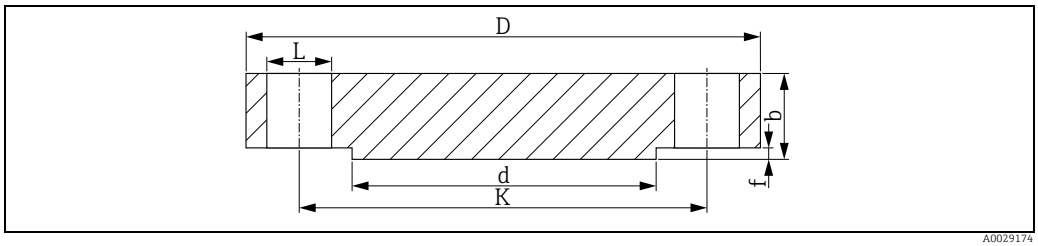

A0029174

(Risalto semplice RF)

L Diametro dei fori
d Diametro del risalto semplice
K Diametro della circonferenza passante dal centro dei fori
D Diametro della flangia
b Spessore totale della flangia
f Altezza del risalto semplice (in genere 2 mm (0.08 in))

Nota!
Finitura superficiale dei lati della guarnizione Ra ≤ 3,2 … 6,3 µm (126 … 248 µin).

10 K

Nelle seguenti tabelle l'unità di misura è indicata in mm (in) se non altrimenti specificato.

DN	D	b	K	d	L
25	125 (4.92)	14 (0.55)	90 (3.54)	67 (2.64)	4x∅19 (0.75)
32	135 (5.31)	16 (0.63)	100 (3.94)	76 (2.99)	4x∅19 (0.75)
40	140 (5.51)	16 (0.63)	105 (4.13)	81 (3.19)	4x∅19 (0.75)
50	155 (6.10)	16 (0.63)	120 (4.72)	96 (3.78)	4x∅19 (0.75)
65	175 (6.89)	18 (0.71)	140 (5.51)	116 (4.57)	4x∅19 (0.75)
80	185 (7.28)	18 (0.71)	150 (5.91)	126 (4.96)	8x∅19 (0.75)
100	210 (8.27)	18 (0.71)	175 (6.89)	151 (5.94)	8x∅19 (0.75)
125	250 (9.84)	20 (0.79)	210 (8.27)	182 (7.17)	8x∅23 (0.91)
150	280 (11.0)	22 (0.87)	240 (9.45)	212 (8.35)	8x∅23 (0.91)
200	330 (13.0)	22 (0.87)	290 (11.4)	262 (10.3)	12x∅23 (0.91)
250	400 (15.7)	24 (0.94)	355 (14.0)	324 (12.8)	12x∅25 (0.98)
300	445 (17.5)	24 (0.94)	400 (15.7)	368 (14.5)	16x∅25 (0.98)

20 K

DN	D	b	K	d	L
25	125 (4.92)	16 (0.63)	90 (3.54)	67 (2.64)	4x∅19 (0.75)
32	135 (5.31)	18 (0.71)	100 (3.94)	76 (2.99)	4x∅19 (0.75)
40	140 (5.51)	18 (0.71)	105 (4.13)	81 (3.19)	4x∅19 (0.75)
50	155 (6.10)	18 (0.71)	120 (4.72)	96 (3.78)	8x∅19 (0.75)
65	175 (6.89)	20 (0.79)	140 (5.51)	116 (4.57)	8x∅19 (0.75)
80	200 (7.87)	22 (0.87)	160 (6.30)	132 (5.20)	8x∅23 (0.91)
100	225 (8.86)	24 (0.94)	185 (7.28)	160 (6.30)	8x∅23 (0.91)
125	270 (10.6)	26 (1.02)	225 (8.86)	195 (7.68)	8x∅25 (0.98)
150	305 (12.0)	28 (1.10)	260 (10.2)	230 (9.06)	12x∅25 (0.98)
200	350 (13.8)	30 (1.18)	305 (12.0)	275 (10.8)	12x∅25 (0.98)
250	430 (16.9)	34 (1.34)	380 (15.0)	345 (13.6)	12x∅27 (1.06)
300	480 (18.9)	36 (1.42)	430 (16.9)	395 (15.6)	16x∅27 (1.06)

63 K

DN	D	b	K	d	L
25	140 (5.51)	27 (1.06)	100 (3.94)	70 (2.76)	4x∅23 (0.91)
32	150 (5.91)	30 (1.18)	110 (4.33)	80 (3.15)	4x∅23 (0.91)
40	175 (6.89)	32 (1.26)	130 (5.12)	90 (3.54)	4x∅25 (0.98)
50	185 (7.28)	34 (1.34)	145 (5.71)	105 (4.13)	8x∅23 (0.91)
65	220 (8.66)	38 (1.50)	175 (6.89)	130 (5.12)	8x∅25 (0.98)
80	230 (9.06)	40 (1.57)	185 (7.28)	140 (5.51)	8x∅25 (0.98)
100	270 (10.6)	44 (1.73)	220 (8.66)	165 (6.50)	8x∅27 (1.06)
125	325 (12.8)	50 (1.97)	265 (10.4)	200 (7.87)	8x∅33 (1.30)
150	365 (14.4)	54 (2.13)	305 (12.0)	240 (9.45)	12x∅33 (1.30)
200	425 (16.7)	60 (2.36)	360 (14.2)	290 (11.4)	12x∅33 (1.30)
250	500 (19.7)	68 (2.68)	430 (16.9)	355 (14.0)	12x∅39 (1.54)
300	560 (22.0)	77 (3.03)	485 (19.1)	410 (16.1)	16x∅39 (1.54)

Interrelazione pressione-temperatura

Flange EN[1)]

Campo di temperatura	Pressione nominale in bar (psi)				
	PN16	PN25	PN40	PN63	PN100
–10 °C ... +50 °C (+14 °F ... +122 °F)	16,0 (232)	25,0 (362)	40,0 (580)	63,0 (913)	100,0 (1450)
50 °C (122 °F)	15,5 (225)	24,3 (352)	38,9 (564)	61,3 (889)	97,3 (1411)
100 °C (212 °F)	15,1 (219)	23,6 (342)	37,9 (550)	59,7 (866)	94,7 (1373)
150 °C (302 °F)	13,7 (199)	21,5 (312)	34,4 (499)	54,3 (787)	86,1 (1248)
200 °C (392 °F)	12,7 (184)	19,8 (287)	31,8 (461)	50,1 (726)	79,5 (1153)
250 °C (482 °F)	11,9 (173)	18,6 (270)	29,9 (434)	47,1 (683)	74,7 (1083)
300 °C (572 °F)	11,0 (159)	17,2 (249)	27,6 (400)	43,5 (631)	69,0 (1000)
350 °C (662 °F)	10,5 (152)	16,5 (239)	26,4 (383)	41,7 (605)	66,1 (958)
400 °C (752 °F)	10,2 (148)	16,0 (232)	25,7 (373)	40,1 (580)	64,2 (931)

Flange ASME[1)]

Campo di temperatura	Pressione nominale in bar (psi)				
	Classe 150	Classe 300	Classe 600	Classe 900	Classe 1500
–29 °C ... +38 °C (–20 °F ... +100 °F)	19,0 (275)	49,6 (719)	99,3 (1440)	148,9 (2159)	248,2 (3599)
50 °C (122 °F)	18,4 (267)	48,1 (697)	96,2 (1395)	144,3 (2092)	240,6 (3489)
100 °C (212 °F)	16,2 (235)	42,2 (612)	84,4 (1224)	126,6 (1836)	211,0 (3059)
150 °C (302 °F)	14,8 (215)	38,5 (558)	77,0 (1116)	115,5 (1675)	192,5 (2791)
200 °C (392 °F)	13,7 (199)	35,7 (518)	71,3 (1034)	107,0 (1551)	178,3 (2588)
250 °C (482 °F)	12,1 (175)	33,4 (484)	66,8 (969)	100,1 (1451)	166,9 (2420)
300 °C (572 °F)	10,2 (148)	31,6 (458)	63,2 (916)	94,9 (1376)	158,1 (2292)
325 °C (617 °F)	9,3 (135)	30,9 (448)	61,8 (896)	92,7 (1344)	154,4 (2239)
350 °C (662 °F)	8,4 (122)	30,3 (439)	60,7 (880)	91,0 (1319)	151,6 (2189)
375 °C (707 °F)	7,4 (107)	29,9 (434)	59,8 (867)	89,6 (1299)	149,4 (2166)
400 °C (752 °F)	6,5 (94)	29,4 (426)	58,9 (854)	88,3 (1280)	147,2 (2134)

Flange JIS[1)]

Campo di temperatura	Pressione nominale in bar (psi)			
	10 K	20 K		
	Per tutte le flange	Fino a DN 125	DN 150 ... DN 250	DN 300
Fino a 120 °C (248 °F)	14 (203.0)	34 (493.0)	20 (290.0)	20 (290.0)
220 °C (428 °F)	12 (174.0)	31 (449.5)	20 (290.0)	–
300 °C (572 °F)	10 (145.0)	29 (420.5)	19 (275.5)	–
350 °C (662 °F)	–	26 (377.0)	17 (246.5)	–
400 °C (752 °F)	–	23 (333.5)	17 (246.5)	–
425 °C (797 °F)	–	20 (290.0)	17 (246.5)	–

1) Per quanto riguarda le proprietà di stabilità termica, i materiali 1.4435 e 1.4404 sono raggruppati sotto 13E0 in DIN EN 1092-1 tabella 18 e sotto 023b in JIS B2220 tabella 5. Le flange ASME sono con doppia classificazione (316/316L) e raggruppate nella tabella 2-2.2 secondo ASME B16.5.

Flangia slip-on FAU80

Per i sensori (FDU91F, FDU80F, FDU81F) può essere utilizzata l'installazione flush mounted utilizzando una flangia slip-on FAU80. Le flange in polipropilene (PP) devono essere utilizzate esclusivamente con pressioni fino a 1,5 bar_{ass} (22 psi), mentre le flange in 316L possono essere utilizzate anche con pressioni più elevate.

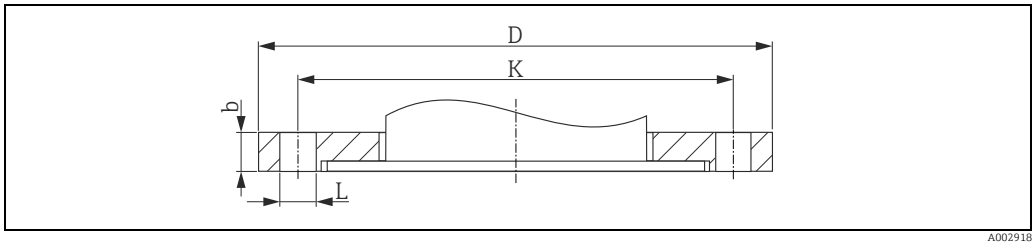

Dettagli sulle dimensioni "Costruzione meccanica" → *71*

Versione flangia slip-on FAU80

Informazioni sull'ordine

010	Connessione al processo	
	AA	3" 150 lb FF, flangia ANSI B16.5
	AH	4" 150 lb FF, flangia ANSI B16.5
	CA	DN 80 PN16 A, flangia EN1092-1
	CH	DN 100 PN16 A, flangia EN1092-1
	KA	10K 80A FF, flangia JIS B2220
	KH	10K 100A FF, flangia JIS B2220
	YY	Versione speciale, da specificare

020		Materiale flangia
	J	316L
	P	PPs, max. 1,5 bar ass
	Y	Versione speciale, da specificare

Le versioni inserite completano il codice d'ordine:

	010	020
FAU80 -		

Flangia da avvitare FAX50

La flangia da avvitare è una flangia universale. Sulla base delle dimensioni min./max. può essere utilizzata per tutti e tre gli standard (DIN - ASME - JIS).

Flangia universale FAX50 DIN-ASME-JIS

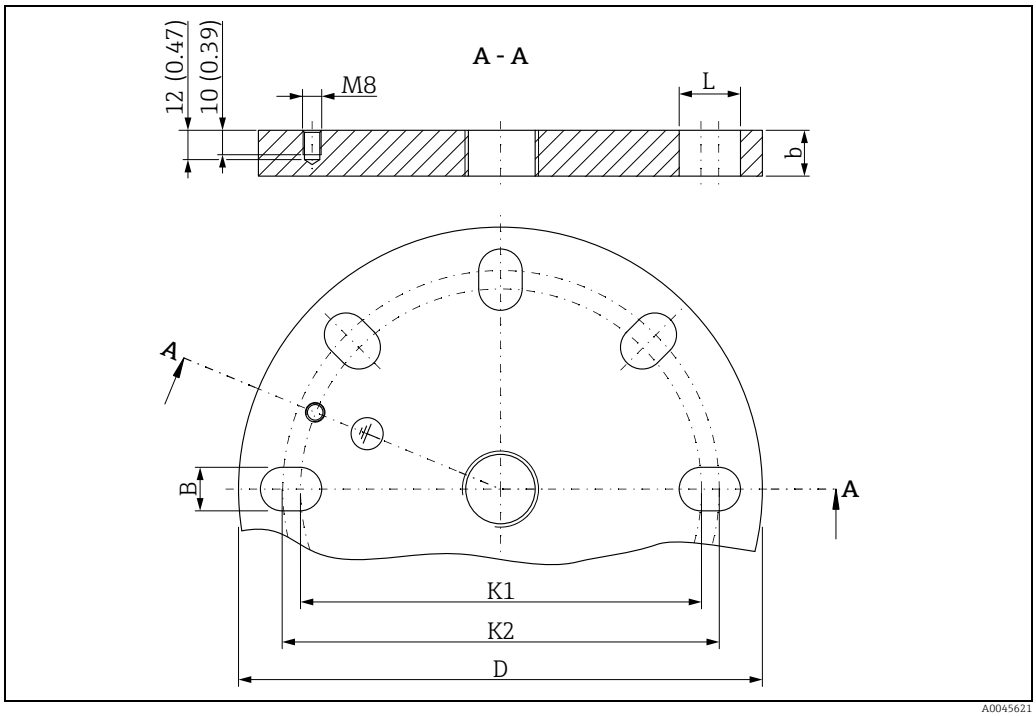

L Diametro dei fori
K1, K2 Diametro della circonferenza passante dal centro dei fori
D Diametro della flangia
b Spessore totale della flangia
B Foro asolato (larghezza)

Filettatura M8, profondità 10 mm + 2 mm (0.39 in + 0.08 in), centrata fra 2 fori
Realizzata su tutte le flange, incl. flange UNI, in acciaio o 316L.

G ¾, NPT ¾

Nelle seguenti tabelle l'unità di misura è indicata in mm (in) se non altrimenti specificato.

DN	D	b	L	K1	K2	kg (lb) circa		
						PP	PVDF	316L
50	165 (6.50)	20 (0.79)	4x∅19 (0.75)	120 (4.72)	125 (4.92)	–	–	3,11 (6.86)
80	200 (7.87)		8x∅19 (0.75)	150 (5.91)	160 (6.30)	–	–	4,37 (9.64)
100	228,6 (9.0)		8x∅19 (0.75)	175 (6.89)	190,5 (7.5)	–	–	5,79 (12.77)

G 1, NPT 1

DN	D	b	L	K1	K2	kg (lb) circa		
						PP	PVDF	316L
80	200 (7.87)	20 (0.79)	8x∅19 (0.75)	150 (5.91)	160 (6.30)	0,50 (1.10)	0,97 (2.14)	4,34 (9.57)
100	228,6 (9.0)		8x∅19 (0.75)	175 (6.89)	190,5 (7.5)	0,66 (1.46)	1,29 (2.84)	5,75 (12.68)
150	285 (11.2)		8x∅23 (0.91)	240 (9.45)	241,3 (9.5)	1.09 (2.40)	2,12 (4.67)	9,44 (20.82)
200 [1)]	340 (13.4)		12x∅23 (0.91)	290 (11.4)	295 (11.6)	1,53 (3.37)	–	–
250	406,4 (16.0)		12x∅26 (1.02)	355 (14.0)	362 (14.3)	2,20 (4.85)	–	–

1) Solo per DIN e JIS!

Eccezione G 1

NPS (dimensioni nominali del tubo)	D	b	L	K1	K2	kg (lb) circa		
ASME						PP	PVDF	316L
8"	342,9 (13.5)	20 (0.79)	8x∅22,5 (0.89)	298,5 (11.8)	298,5 (11.8)	1,61 (3.55)	–	–

G 1½, NPT 1½

DN	D	b	L	K1	K2	kg (lb) circa		
						PP	PVDF	316L
50	165 (6.50)	20 (0.79)	4x∅19 (0.75)	120 (4.72)	125 (4.92)	0,34 (0.75)	0,67 (1.48)	2,97 (6.55)
80	200 (7.87)		8x∅19 (0.75)	150 (5.91)	160 (6.30)	0,49 (1.08)	0,95 (2.09)	4,24 (9.35)
100	228,6 (9.0)		8x∅19 (0.75)	175 (6.89)	190,5 (7.5)	0,65 (1.43)	1,27 (2.80)	5,65 (12.46)
150	285 (11.2)		8x∅23 (0.91)	240 (9.45)	241,3 (9.5)	1,08 (2.38)	2,09 (4.61)	9,34 (20.59)

G 2, NPT 2

DN	D	b	L	K1	K2	kg (lb) circa		
						PP	PVDF	316L
50	165 (6.50)	20 (0.79)	4x∅19 (0.75)	120 (4.72)	125 (4.92)	0,33 (0.73)	0,63 (1.39)	2,83 (6.24)
80	200 (7.87)		8x∅19 (0.75)	150 (5.91)	160 (6.30)	0,47 (1.04)	0,92 (2.03)	4,10 (9.04)
100	228,6 (9.0)		8x∅19 (0.75)	175 (6.89)	190,5 (7.5)	0,64 (1.41)	1,24 (2.73)	5,51 (12.15)
150	285 (11.2)		8x∅23 (0.91)	240 (9.45)	241,3 (9.5)	1,06 (2.34)	2,06 (4.54)	9,20 (20.29)

71629406

www.endress.com

Endress+Hauser

People for Process Automation