BA02103D/06/DE/01.22-00
71573766
2024-01-10

Gültig ab Version
01.00.zz (Gerätefirmware)

Betriebsanleitung
Proline Promag H 500

Magnetisch-induktives Durchflussmessgerät
PROFINET mit Ethernet-APL

ethernet-apl™
advanced physical layer

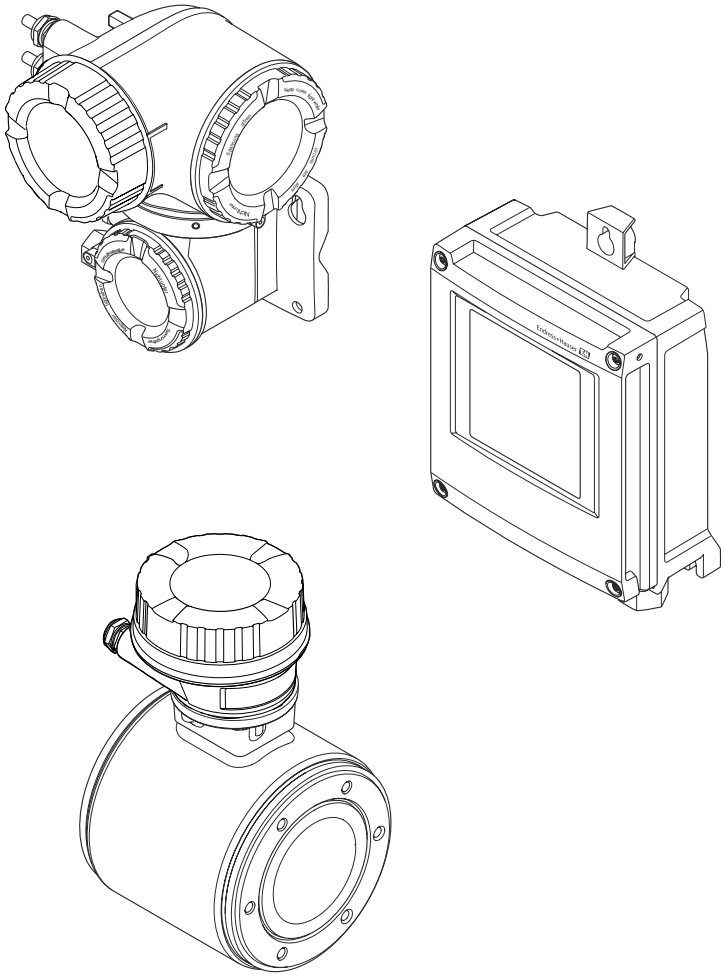

Endress+Hauser
People for Process Automation

- Dokument so aufbewahren, dass das Dokument bei Arbeiten am und mit dem Gerät jederzeit verfügbar ist.
- Um eine Gefährdung für Personen oder die Anlage zu vermeiden: Kapitel "Grundlegende Sicherheitshinweise" sowie alle anderen, arbeitsspezifischen Sicherheitshinweise im Dokument sorgfältig lesen.
- Der Hersteller behält sich vor, technische Daten ohne spezielle Ankündigung dem entwicklungstechnischen Fortschritt anzupassen. Über die Aktualität und eventuelle Erweiterungen dieser Anleitung gibt Ihre Endress+Hauser Vertriebszentrale Auskunft.

Inhaltsverzeichnis

1 Hinweise zum Dokument 6
1.1 Dokumentfunktion 6
1.2 Symbole 6
1.2.1 Warnhinweissymbole 6
1.2.2 Elektrische Symbole 6
1.2.3 Kommunikationsspezifische Symbole 6
1.2.4 Werkzeugsymbole 7
1.2.5 Symbole für Informationstypen 7
1.2.6 Symbole in Grafiken 7
1.3 Dokumentation 8
1.3.1 Dokumentfunktion 8
1.4 Eingetragene Marken 8

2 Sicherheitshinweise 9
2.1 Anforderungen an das Personal 9
2.2 Bestimmungsgemäße Verwendung 9
2.3 Arbeitssicherheit 10
2.4 Betriebssicherheit 10
2.5 Produktsicherheit 10
2.6 IT-Sicherheit 10
2.7 Gerätespezifische IT-Sicherheit 11
2.7.1 Zugriff via Hardwareschreibschutz schützen 11
2.7.2 Zugriff via Passwort schützen 11
2.7.3 Zugriff via Webserver 12
2.7.4 Zugriff via Serviceschnittstelle (CDI-RJ45) 12

3 Produktbeschreibung 14
3.1 Produktaufbau 14
3.1.1 Proline 500 – digital 14
3.1.2 Proline 500 15

4 Warenannahme und Produktidentifizierung 16
4.1 Warenannahme 16
4.2 Produktidentifizierung 16
4.2.1 Messumformer-Typenschild 17
4.2.2 Messaufnehmer-Typenschild 19
4.2.3 Symbole auf Messgerät 20

5 Lagerung und Transport 21
5.1 Lagerbedingungen 21
5.2 Produkt transportieren 21
5.2.1 Messgeräte ohne Hebeösen 21
5.2.2 Messgeräte mit Hebeösen 22
5.2.3 Transport mit einem Gabelstapler . . . 22
5.3 Verpackungsentsorgung 22

6 Montage 23
6.1 Montagebedingungen 23
6.1.1 Montageposition 23
6.1.2 Anforderungen aus Umgebung und Prozess 27
6.1.3 Spezielle Montagehinweise 29
6.2 Messgerät montieren 29
6.2.1 Benötigtes Werkzeug 29
6.2.2 Messgerät vorbereiten 30
6.2.3 Messaufnehmer montieren 30
6.2.4 Messumformergehäuse montieren: Proline 500 – digital 32
6.2.5 Messumformergehäuse montieren: Proline 500 34
6.2.6 Messumformergehäuse drehen: Proline 500 35
6.2.7 Anzeigemodul drehen: Proline 500 . . 35
6.3 Montagekontrolle 36

7 Elektrischer Anschluss 37
7.1 Elektrische Sicherheit 37
7.2 Anschlussbedingungen 37
7.2.1 Benötigtes Werkzeug 37
7.2.2 Anforderungen an Anschlusskabel . . . 37
7.2.3 Klemmenbelegung 41
7.2.4 Verfügbare Gerätestecker 41
7.2.5 Pinbelegung Gerätestecker 42
7.2.6 Schirmung und Erdung 42
7.2.7 Messgerät vorbereiten 43
7.2.8 Verbindungskabel vorbereiten: Proline 500 – digital 44
7.2.9 Verbindungskabel vorbereiten: Proline 500 44
7.3 Messgerät anschließen: Proline 500 – digital . 46
7.3.1 Verbindungskabel anschließen 46
7.3.2 Messumformer anschließen 51
7.3.3 Messumformer in ein Netzwerk einbinden 54
7.4 Messgerät anschließen: Proline 500 55
7.4.1 Verbindungskabel anschließen 55
7.4.2 Messumformer anschließen 58
7.4.3 Messumformer in ein Netzwerk einbinden 61
7.5 Potenzialausgleich sicherstellen 62
7.5.1 Anforderungen 62
7.5.2 Anschlussbeispiel Standardfall 62
7.5.3 Anschlussbeispiele Sonderfälle 62
7.6 Spezielle Anschlusshinweise 64
7.6.1 Anschlussbeispiele 64
7.7 Hardwareeinstellungen 67
7.7.1 Gerätenamen einstellen 67
7.7.2 Default IP-Adresse aktivieren 69
7.8 Schutzart sicherstellen 70
7.9 Anschlusskontrolle 71

8 Bedienungsmöglichkeiten 72
8.1 Übersicht zu Bedienungsmöglichkeiten 72
8.2 Aufbau und Funktionsweise des Bedienmenüs 73
8.2.1 Aufbau des Bedienmenüs 73
8.2.2 Bedienphilosophie 74
8.3 Zugriff auf Bedienmenü via Vor-Ort-Anzeige . 75
8.3.1 Betriebsanzeige 75
8.3.2 Navigieransicht 77
8.3.3 Editieransicht 79
8.3.4 Bedienelemente 81
8.3.5 Kontextmenü aufrufen 81
8.3.6 Navigieren und aus Liste wählen 83
8.3.7 Parameter direkt aufrufen 83
8.3.8 Hilfetext aufrufen 84
8.3.9 Parameter ändern 84
8.3.10 Anwenderrollen und ihre Zugriffsrechte 85
8.3.11 Schreibschutz aufheben via Freigabecode 85
8.3.12 Tastenverriegelung ein- und ausschalten 86
8.4 Zugriff auf Bedienmenü via Webbrowser 87
8.4.1 PROFINET mit Ethernet-APL 87
8.4.2 Voraussetzungen 87
8.4.3 Verbindungsaufbau 89
8.4.4 Einloggen 91
8.4.5 Bedienoberfläche 92
8.4.6 Webserver deaktivieren 93
8.4.7 Ausloggen 93
8.5 Zugriff auf Bedienmenü via Bedientool 94
8.5.1 Bedientool anschließen 94
8.5.2 FieldCare 97
8.5.3 DeviceCare 99
8.5.4 SIMATIC PDM 99

9 Systemintegration 100
9.1 Übersicht zu Gerätebeschreibungsdateien . . . 100
9.1.1 Aktuelle Versionsdaten zum Gerät . . 100
9.1.2 Bedientools 100
9.2 Gerätestammdatei (GSD) 100
9.2.1 Dateiname der herstellerspezifischen Gerätestammdatei (GSD) 101
9.2.2 Dateiname der PA-Profil Gerätestammdatei (GSD) 101
9.3 Zyklische Datenübertragung 102
9.3.1 Übersicht Module 102
9.3.2 Beschreibung der Module 102
9.3.3 Kodierung des Status 108
9.3.4 Werkseinstellung 109
9.4 Systemredundanz S2 110

10 Inbetriebnahme 111
10.1 Montage und Anschlusskontrolle 111
10.2 Messgerät einschalten 111
10.3 Verbindungsaufbau via FieldCare 111
10.4 Bediensprache einstellen 111
10.5 Messgerät konfigurieren 112
10.5.1 Messstellenbezeichnung festlegen . . 113
10.5.2 Kommunikationsschnittstelle anzeigen 113
10.5.3 Systemeinheiten einstellen 115
10.5.4 Analog Inputs konfigurieren 118
10.5.5 I/O-Konfiguration anzeigen 119
10.5.6 Stromeingang konfigurieren 119
10.5.7 Statuseingang konfigurieren 121
10.5.8 Stromausgang konfigurieren 121
10.5.9 Impuls-/Frequenz-/Schaltausgang konfigurieren 125
10.5.10 Relaisausgang konfigurieren 131
10.5.11 Schleichmenge konfigurieren 133
10.5.12 Leerrohrüberwachung konfigurieren 134
10.5.13 Durchflussdämpfung konfigurieren . 135
10.5.14 Assistent "Belagsindexjustierung" . . . 137
10.6 Erweiterte Einstellungen 138
10.6.1 Parameter zur Eingabe des Freigabecodes nutzen 139
10.6.2 Sensorabgleich durchführen 139
10.6.3 Summenzähler konfigurieren 139
10.6.4 Weitere Anzeigenkonfigurationen durchführen 141
10.6.5 WLAN konfigurieren 144
10.6.6 Elektrodenreinigung durchführen . . 145
10.6.7 Heartbeat Grundeinstellungen durchführen 146
10.6.8 Konfiguration verwalten 147
10.6.9 Parameter zur Administration des Geräts nutzen 149
10.7 Simulation 150
10.8 Einstellungen vor unerlaubtem Zugriff schützen 153
10.8.1 Schreibschutz via Freigabecode 153
10.8.2 Schreibschutz via Verriegelungsschalter 155

11 Betrieb 157
11.1 Status der Geräteverriegelung ablesen 157
11.2 Bediensprache anpassen 157
11.3 Anzeige konfigurieren 157
11.4 Messwerte ablesen 157
11.4.1 Untermenü "Prozessgrößen" 158
11.4.2 Summenzähler 159
11.4.3 Untermenü "Eingangswerte" 160
11.4.4 Ausgangswerte 161
11.5 Messgerät an Prozessbedingungen anpassen 163
11.6 Summenzähler-Reset durchführen 163
11.6.1 Funktionsumfang von Parameter "Steuerung Summenzähler" 164
11.6.2 Funktionsumfang von Parameter "Alle Summenzähler zurücksetzen" . . 164
11.7 Messwerthistorie anzeigen 164

12 Diagnose und Störungsbehebung . . 168
12.1 Allgemeine Störungsbehebungen 168

12.2 Diagnoseinformation via Leuchtdioden 170
12.2.1 Messumformer 170
12.2.2 Anschlussgehäuse Messaufnehmer 173
12.3 Diagnoseinformation auf Vor-Ort-Anzeige . . 174
12.3.1 Diagnosemeldung 174
12.3.2 Behebungsmaßnahmen aufrufen . . . 176
12.4 Diagnoseinformation im Webbrowser 176
12.4.1 Diagnosemöglichkeiten 176
12.4.2 Behebungsmaßnahmen aufrufen . . . 177
12.5 Diagnoseinformation in FieldCare oder DeviceCare 177
12.5.1 Diagnosemöglichkeiten 177
12.5.2 Behebungsmaßnahmen aufrufen . . . 178
12.6 Diagnoseinformationen anpassen 179
12.6.1 Diagnoseverhalten anpassen 179
12.7 Übersicht zu Diagnoseinformationen 180
12.7.1 Diagnose zum Sensor 180
12.7.2 Diagnose zur Elektronik 182
12.7.3 Diagnose zur Konfiguration 189
12.7.4 Diagnose zum Prozess 196
12.8 Anstehende Diagnoseereignisse 199
12.9 Diagnoseliste 200
12.10 Ereignis-Logbuch 200
12.10.1 Ereignis-Logbuch auslesen 200
12.10.2 Ereignis-Logbuch filtern 201
12.10.3 Übersicht zu Informationsereignissen 201
12.11 Messgerät zurücksetzen 203
12.11.1 Funktionsumfang von Parameter "Gerät zurücksetzen" 203
12.12 Geräteinformationen 203
12.13 Firmware-Historie 205

13 Wartung 206

13.1 Wartungsarbeiten 206
13.1.1 Außenreinigung 206
13.1.2 Innenreinigung 206
13.1.3 Austausch von Dichtungen 206
13.2 Mess- und Prüfmittel 206
13.3 Endress+Hauser Dienstleistungen 206

14 Reparatur 207

14.1 Allgemeine Hinweise 207
14.1.1 Reparatur- und Umbaukonzept 207
14.1.2 Hinweise zu Reparatur und Umbau . 207
14.2 Ersatzteile 207
14.3 Endress+Hauser Dienstleistungen 207
14.4 Rücksendung 207
14.5 Entsorgung 208
14.5.1 Messgerät demontieren 208
14.5.2 Messgerät entsorgen 208

15 Zubehör 209

15.1 Gerätespezifisches Zubehör 209
15.1.1 Zum Messumformer 209
15.1.2 Zum Messaufnehmer 210
15.2 Kommunikationsspezifisches Zubehör 211
15.3 Servicespezifisches Zubehör 212
15.4 Systemkomponenten 212

16 Technische Daten 213

16.1 Anwendungsbereich 213
16.2 Arbeitsweise und Systemaufbau 213
16.3 Eingang 213
16.4 Ausgang 217
16.5 Energieversorgung 222
16.6 Leistungsmerkmale 224
16.7 Montage 226
16.8 Umgebung 226
16.9 Prozess 227
16.10 Konstruktiver Aufbau 229
16.11 Anzeige und Bedienoberfläche 233
16.12 Zertifikate und Zulassungen 236
16.13 Anwendungspakete 239
16.14 Zubehör 240
16.15 Ergänzende Dokumentation 240

Stichwortverzeichnis 243

1 Hinweise zum Dokument

1.1 Dokumentfunktion

Diese Anleitung liefert alle Informationen, die in den verschiedenen Phasen des Lebenszyklus des Geräts benötigt werden: Von der Produktidentifizierung, Warenannahme und Lagerung über Montage, Anschluss, Bedienungsgrundlagen und Inbetriebnahme bis hin zur Störungsbeseitigung, Wartung und Entsorgung.

1.2 Symbole

1.2.1 Warnhinweissymbole

⚠ GEFAHR
Dieser Hinweis macht auf eine gefährliche Situation aufmerksam, die, wenn sie nicht vermieden wird, zu Tod oder schwerer Körperverletzung führen wird.

⚠ WARNUNG
Dieser Hinweis macht auf eine gefährliche Situation aufmerksam, die, wenn sie nicht vermieden wird, zu Tod oder schwerer Körperverletzung führen kann.

⚠ VORSICHT
Dieser Hinweis macht auf eine gefährliche Situation aufmerksam, die, wenn sie nicht vermieden wird, zu leichter oder mittelschwerer Körperverletzung führen kann.

HINWEIS
Dieser Hinweis enthält Informationen zu Vorgehensweisen und weiterführenden Sachverhalten, die keine Körperverletzung nach sich ziehen.

1.2.2 Elektrische Symbole

Symbol	Bedeutung
⎓	Gleichstrom
∼	Wechselstrom
≂	Gleich- und Wechselstrom
⏚	**Erdanschluss** Eine geerdete Klemme, die vom Gesichtspunkt des Benutzers über ein Erdungssystem geerdet ist.
⏚	**Anschluss Potenzialausgleich (PE: Protective earth)** Erdungsklemmen, die geerdet werden müssen, bevor andere Anschlüsse hergestellt werden dürfen. Die Erdungsklemmen befinden sich innen und außen am Gerät: ▪ Innere Erdungsklemme: Anschluss Potenzialausgleich wird mit dem Versorgungsnetz verbunden. ▪ Äußere Erdungsklemme: Gerät wird mit dem Erdungssystem der Anlage verbunden.

1.2.3 Kommunikationsspezifische Symbole

Symbol	Bedeutung
📶	**Wireless Local Area Network (WLAN)** Kommunikation über ein drahtloses, lokales Netzwerk.
●	**LED** Leuchtdiode ist aus.

Symbol	Bedeutung
	LED Leuchtdiode ist an.
	LED Leuchtdiode blinkt.

1.2.4 Werkzeugsymbole

Symbol	Bedeutung
	Torx Schraubendreher
	Kreuzschlitzschraubendreher
	Gabelschlüssel

1.2.5 Symbole für Informationstypen

Symbol	Bedeutung
	Erlaubt Abläufe, Prozesse oder Handlungen, die erlaubt sind.
	Zu bevorzugen Abläufe, Prozesse oder Handlungen, die zu bevorzugen sind.
	Verboten Abläufe, Prozesse oder Handlungen, die verboten sind.
	Tipp Kennzeichnet zusätzliche Informationen.
	Verweis auf Dokumentation
	Verweis auf Seite
	Verweis auf Abbildung
▶	Zu beachtender Hinweis oder einzelner Handlungsschritt
1., 2., 3....	Handlungsschritte
↳	Ergebnis eines Handlungsschritts
	Hilfe im Problemfall
	Sichtkontrolle

1.2.6 Symbole in Grafiken

Symbol	Bedeutung
1, 2, 3, ...	Positionsnummern
1., 2., 3., ...	Handlungsschritte
A, B, C, ...	Ansichten
A-A, B-B, C-C, ...	Schnitte
EX	Explosionsgefährdeter Bereich

Symbol	Bedeutung
	Sicherer Bereich (nicht explosionsgefährdeter Bereich)
	Durchflussrichtung

1.3 Dokumentation

Eine Übersicht zum Umfang der zugehörigen Technischen Dokumentation bieten:
- *Device Viewer* (www.endress.com/deviceviewer): Seriennummer vom Typenschild eingeben
- *Endress+Hauser Operations App*: Seriennummer vom Typenschild eingeben oder Matrixcode auf dem Typenschild einscannen

1.3.1 Dokumentfunktion

Folgende Dokumentationen können je nach bestellter Geräteausführung verfügbar sein:

Dokumenttyp	Zweck und Inhalt des Dokuments
Technische Information (TI)	**Planungshilfe für Ihr Gerät** Das Dokument liefert alle technischen Daten zum Gerät und gibt einen Überblick, was rund um das Gerät bestellt werden kann.
Kurzanleitung (KA)	**Schnell zum 1. Messwert** Die Anleitung liefert alle wesentlichen Informationen von der Warenannahme bis zur Erstinbetriebnahme.
Betriebsanleitung (BA)	**Ihr Nachschlagewerk** Die Anleitung liefert alle Informationen, die in den verschiedenen Phasen des Lebenszyklus vom Gerät benötigt werden: Von der Produktidentifizierung, Warenannahme und Lagerung über Montage, Anschluss, Bedienungsgrundlagen und Inbetriebnahme bis hin zur Störungsbeseitigung, Wartung und Entsorgung.
Beschreibung Geräteparameter (GP)	**Referenzwerk für Ihre Parameter** Das Dokument liefert detaillierte Erläuterungen zu jedem einzelnen Parameter. Die Beschreibung richtet sich an Personen, die über den gesamten Lebenszyklus mit dem Gerät arbeiten und dabei spezifische Konfigurationen durchführen.
Sicherheitshinweise (XA)	Abhängig von der Zulassung liegen dem Gerät bei Auslieferung Sicherheitshinweise für elektrische Betriebsmittel in explosionsgefährdeten Bereichen bei. Diese sind integraler Bestandteil der Betriebsanleitung. Auf dem Typenschild ist angegeben, welche Sicherheitshinweise (XA) für das jeweilige Gerät relevant sind.
Geräteabhängige Zusatzdokumentation (SD/FY)	Anweisungen der entsprechenden Zusatzdokumentation konsequent beachten. Die Zusatzdokumentation ist fester Bestandteil der Dokumentation zum Gerät.

1.4 Eingetragene Marken

Ethernet-APL™
Eingetragene Marke der PROFIBUS Nutzerorganisation e.V., Karlsruhe, Deutschland

TRI-CLAMP®
Eingetragene Marke der Firma Ladish & Co., Inc., Kenosha, USA

2 Sicherheitshinweise

2.1 Anforderungen an das Personal

Das Personal für Installation, Inbetriebnahme, Diagnose und Wartung muss folgende Bedingungen erfüllen:
- Ausgebildetes Fachpersonal: Verfügt über Qualifikation, die dieser Funktion und Tätigkeit entspricht.
- Vom Anlagenbetreiber autorisiert.
- Mit den nationalen Vorschriften vertraut.
- Vor Arbeitsbeginn: Anweisungen in Anleitung und Zusatzdokumentation sowie Zertifikate (je nach Anwendung) lesen und verstehen.
- Anweisungen und Rahmenbedingungen befolgen.

Das Bedienpersonal muss folgende Bedingungen erfüllen:
- Entsprechend den Aufgabenanforderungen vom Anlagenbetreiber eingewiesen und autorisiert.
- Anweisungen in dieser Anleitung befolgen.

2.2 Bestimmungsgemäße Verwendung

Anwendungsbereich und Messstoffe
Das in dieser Anleitung beschriebene Messgerät ist nur für die Durchflussmessung von Flüssigkeiten bestimmt, die eine Mindestleitfähigkeit von 5 µS/cm aufweisen.

Je nach bestellter Ausführung kann das Messgerät auch potenziell explosionsgefährliche, entzündliche, giftige und brandfördernde Messstoffe messen.

Messgeräte zum Einsatz im explosionsgefährdeten Bereich, in hygienischen Anwendungen oder bei erhöhten Risiken durch Prozessdruck sind auf dem Typenschild speziell gekennzeichnet.

Um den einwandfreien Zustand des Messgeräts für die Betriebszeit zu gewährleisten:
- Spezifizierten Druck- und Temperaturbereich einhalten.
- Messgerät nur unter Einhaltung der Daten auf dem Typenschild und der in Anleitung und Zusatzdokumentation aufgelisteten Rahmenbedingungen einsetzen.
- Anhand des Typenschildes überprüfen, ob das bestellte Gerät für den vorgesehenen Gebrauch im zulassungsrelevanten Bereich eingesetzt werden kann (z.B. Explosionsschutz, Druckgerätesicherheit).
- Messgerät nur für Messstoffe einsetzen, gegen welche die prozessberührenden Materialien hinreichend beständig sind.
- Wenn die Umgebungstemperatur des Messgeräts außerhalb der atmosphärischen Temperatur liegt, dann müssen die relevanten Randbedingungen gemäß der zugehörigen Gerätedokumentation → 🗎 8 zwingend beachtet werden.
- Messgerät dauerhaft vor Korrosion durch Umwelteinflüsse schützen.

Fehlgebrauch
Eine nicht bestimmungsgemäße Verwendung kann die Sicherheit beeinträchtigen.
Der Hersteller haftet nicht für Schäden, die aus unsachgemäßer oder nicht bestimmungsgemäßer Verwendung entstehen.

⚠ WARNUNG

Bruchgefahr durch korrosive oder abrasive Messstoffe sowie Umgebungsbedingungen!
- Kompatibilität des Prozessmessstoffs mit dem Messaufnehmer abklären.
- Beständigkeit aller messstoffberührender Materialien im Prozess sicherstellen.
- Spezifizierten Druck- und Temperaturbereich einhalten.

HINWEIS

Klärung bei Grenzfällen:

- Bei speziellen Messstoffen und Medien für die Reinigung: Endress+Hauser ist bei der Abklärung der Korrosionsbeständigkeit messstoffberührender Materialien behilflich, übernimmt aber keine Garantie oder Haftung, da kleine Veränderungen der Temperatur, Konzentration oder des Verunreinigungsgrads im Prozess Unterschiede in der Korrosionsbeständigkeit bewirken können.

Restrisiken

⚠ VORSICHT

Messstoffe und Elektronik mit hoher oder tiefer Temperatur können zu heißen oder kalten Oberflächen auf dem Gerät führen. Verbrennungsgefahr oder Erfrierungsgefahr!

- Geeigneten Berührungsschutz montieren.

2.3 Arbeitssicherheit

Bei Arbeiten am und mit dem Gerät:

- Erforderliche persönliche Schutzausrüstung gemäß nationalen Vorschriften tragen.

2.4 Betriebssicherheit

Beschädigung des Geräts!

- Das Gerät nur in technisch einwandfreiem und betriebssicherem Zustand betreiben.
- Der Betreiber ist für den störungsfreien Betrieb des Geräts verantwortlich.

Umbauten am Gerät

Eigenmächtige Umbauten am Gerät sind nicht zulässig und können zu unvorhersehbaren Gefahren führen!

- Wenn Umbauten trotzdem erforderlich sind: Rücksprache mit dem Hersteller halten.

Reparatur

Um die Betriebssicherheit weiterhin zu gewährleisten:

- Nur wenn die Reparatur ausdrücklich erlaubt ist, diese am Gerät durchführen.
- Die nationalen Vorschriften bezüglich Reparatur eines elektrischen Geräts beachten.
- Nur Original-Ersatzteile und Zubehör verwenden.

2.5 Produktsicherheit

Das Gerät ist nach dem Stand der Technik und guter Ingenieurspraxis betriebssicher gebaut und geprüft und hat das Werk in sicherheitstechnisch einwandfreiem Zustand verlassen.

Es erfüllt die allgemeinen Sicherheitsanforderungen und gesetzlichen Anforderungen. Zudem ist es konform zu den EU-Richtlinien, die in der gerätespezifischen EU-Konformitätserklärung aufgelistet sind. Mit Anbringung der CE-Kennzeichnung bestätigt der Hersteller diesen Sachverhalt.

2.6 IT-Sicherheit

Eine Gewährleistung unsererseits ist nur gegeben, wenn das Produkt gemäß der Betriebsanleitung installiert und eingesetzt wird. Das Produkt verfügt über Sicherheitsmechanismen, um es gegen versehentliche Veränderung der Einstellungen zu schützen.

IT-Sicherheitsmaßnahmen gemäß dem Sicherheitsstandard des Betreibers, die das Produkt und dessen Datentransfer zusätzlich schützen, sind vom Betreiber selbst zu implementieren.

2.7 Gerätespezifische IT-Sicherheit

Um die betreiberseitigen Schutzmaßnahmen zu unterstützen, bietet das Gerät einige spezifische Funktionen. Diese Funktionen sind durch den Anwender konfigurierbar und gewährleisten bei korrekter Nutzung eine erhöhte Sicherheit im Betrieb. Die folgende Auflistung ist eine Übersicht der wichtigsten Funktionen:

Funktion/Schnittstelle	Werkseinstellung	Empfehlung
Schreibschutz via Hardware-Verriegelungsschalter → 🗎 11	Nicht aktiviert	Individuell nach Risikoabschätzung
Freigabecode (gilt auch für Webserver Login oder FieldCare-Verbindung) → 🗎 11	Nicht aktiviert (0000)	Bei der Inbetriebnahme einen individuellen Freigabecode vergeben
WLAN (Bestelloption in Anzeigemodul)	Aktiviert	Individuell nach Risikoabschätzung
WLAN Security Modus	Aktiviert (WPA2-PSK)	Nicht verändern
WLAN-Passphrase (Passwort) → 🗎 12	Seriennummer	Bei der Inbetriebnahme einen individuellen WLAN-Passphrase vergeben
WLAN-Modus	Access Point	Individuell nach Risikoabschätzung
Webserver → 🗎 12	Aktiviert	Individuell nach Risikoabschätzung
Serviceschnittstelle CDI-RJ45 → 🗎 12	–	Individuell nach Risikoabschätzung

2.7.1 Zugriff via Hardwareschreibschutz schützen

Der Schreibzugriff auf die Parameter des Geräts via Vor-Ort-Anzeige, Webbrowser oder Bedientool (z.B. FieldCare, DeviceCare) kann über einen Verriegelungsschalter (DIP-Schalter auf dem Hauptelektronikmodul) deaktiviert werden. Bei aktiviertem Hardwareschreibschutz ist nur Lesezugriff auf die Parameter möglich.

Der Hardwareschreibschutz ist im Auslieferungszustand deaktiviert → 🗎 155.

2.7.2 Zugriff via Passwort schützen

Um den Schreibzugriff auf die Parameter des Geräts oder den Zugriff auf das Gerät via der WLAN-Schnittstelle zu schützen, stehen unterschiedliche Passwörter zur Verfügung.

- Anwenderspezifischer Freigabecode
  Den Schreibzugriff auf die Parameter des Geräts via Vor-Ort-Anzeige, Webbrowser oder Bedientool (z.B. FieldCare, DeviceCare) schützen. Das Zugriffsrecht wird durch die Verwendung eines anwenderspezifischen Freigabecodes klar geregelt.
- WLAN-Passphrase
  Der Netzwerkschlüssel schützt eine Verbindung zwischen einem Bediengerät (z.B. Notebook oder Tablet) und dem Gerät über die optional bestellbare WLAN-Schnittstelle.
- Infrastruktur Modus
  Bei Betrieb im Infrastruktur Modus entspricht der WLAN-Passphrase dem betreiberseitig konfigurierten WLAN-Passphrase.

Anwenderspezifischer Freigabecode

Der Schreibzugriff auf die Parameter des Geräts via Vor-Ort-Anzeige, Webbrowser oder Bedientool (z.B. FieldCare, DeviceCare) kann durch den veränderbaren, anwenderspezifischen Freigabecode geschützt werden (→ 🗎 153).

Im Auslieferungszustand besitzt das Gerät keinen Freigabecode und entspricht dem Wert: *0000* (offen).

WLAN-Passphrase: Betrieb als WLAN Access Point

Eine Verbindung zwischen einem Bediengerät (z.B. Notebook oder Tablet) und dem Gerät über die optional bestellbare WLAN-Schnittstelle (→ 📖 95) wird durch den Netzwerkschlüssel geschützt. Die WLAN-Authentifizierung des Netzwerkschlüssels ist konform dem Standard IEEE 802.11.

Der Netzwerkschlüssel ist im Auslieferungszustand geräteabhängig vordefiniert. Er kann über das Untermenü **WLAN-Einstellungen** im Parameter **WLAN-Passphrase** (→ 📖 145) angepasst werden.

Infrastruktur Modus

Eine Verbindung zwischen Gerät und dem WLAN Access Point ist anlagenseitig über SSID und Passphrase geschützt. Für einen Zugriff an den zuständigen Systemadministrator wenden.

Allgemeine Hinweise für die Verwendung der Passwörter

- Der bei Auslieferung gültige Freigabecode und Netzwerkschlüssel sollte bei der Inbetriebnahme angepasst werden.
- Bei der Definition und Verwaltung des Freigabecodes bzw. Netzwerkschlüssels sind die allgemein üblichen Regeln für die Generierung eines sicheren Passworts zu berücksichtigen.
- Die Verwaltung und der sorgfältige Umgang mit dem Freigabecode und Netzwerkschlüssel obliegt dem Benutzer.
- Angaben zur Einstellung des Freigabecodes oder Informationen z.B. bei Verlust des Passwortes: Kapitel "Schreibschutz via Freigabecode" → 📖 153

2.7.3 Zugriff via Webserver

Mit dem integrierten Webserver kann das Gerät über einen Webbrowser bedient und konfiguriert werden. Die Verbindung erfolgt via Serviceschnittstelle (CDI-RJ45), Anschluss Signalübertragung PROFINET mit Ethernet-APL (IO1) oder WLAN-Schnittstelle.

Der Webserver ist im Auslieferungszustand aktiviert. Über den Parameter **Webserver Funktionalität** kann der Webserver bei Bedarf (z.B. nach der Inbetriebnahme) deaktiviert werden.

Die Geräte- und Status-Informationen können auf der Login-Seite ausgeblendet werden. Dadurch wird ein unberechtigtes Auslesen der Informationen unterbunden.

Detaillierte Informationen zu den Parametern des Geräts:
Dokument "Beschreibung Geräteparameter" → 📖 241.

2.7.4 Zugriff via Serviceschnittstelle (CDI-RJ45)

Das Gerät kann über die Serviceschnittstelle (CDI-RJ45) mit einem Netzwerk verbunden werden. Aufgrund gerätespezifischer Funktionen ist ein sicherer Betrieb des Geräts in einem Netzwerk gewährleistet.

Es wird empfohlen die einschlägigen Industrienormen und Richtlinien anzuwenden, die von nationalen und internationalen Sicherheitsausschüssen verfasst wurden wie zum Beispiel IEC/ISA62443 oder IEEE. Hierzu zählen organisatorische Sicherheitsmaßnahmen wie

die Vergabe von Zutrittsberechtigungen und auch technische Maßnahmen wie zum Beispiel eine Netzwerksegmentierung.

Messumformer mit einer Ex de Zulassung dürfen nicht über die Serviceschnittstelle (CDI-RJ45) angeschlossen werden!

Bestellmerkmal "Zulassung Messumformer + Sensor", Optionen (Ex de): BA, BB, C1, C2, GA, GB, MA, MB, NA, NB

3 Produktbeschreibung

Die Messeinrichtung besteht aus einem Messumformer und einem Messaufnehmer. Messumformer und Messaufnehmer werden räumlich voneinander getrennt montiert. Sie sind über Verbindungskabel miteinander verbunden.

3.1 Produktaufbau

Zwei Geräteausführungen des Messumformers sind verfügbar.

3.1.1 Proline 500 – digital

Signalübertragung: Digital
Bestellmerkmal "Integrierte ISEM Elektronik", Option **A** "Sensor"

Für den Einsatz in Anwendungen, bei denen keine besonderen Anforderungen aufgrund der Umgebungs- oder Betriebsbedingungen gefordert sind.

Die Elektronik befindet sich im Messaufnehmer, dadurch besonders geeignet:
Für einen problemlosen Austausch des Messumformers.

- Standardkabel als Verbindungskabel verwendbar.
- Gegen äußere EMV-Einflüsse störungsunempfindlich.

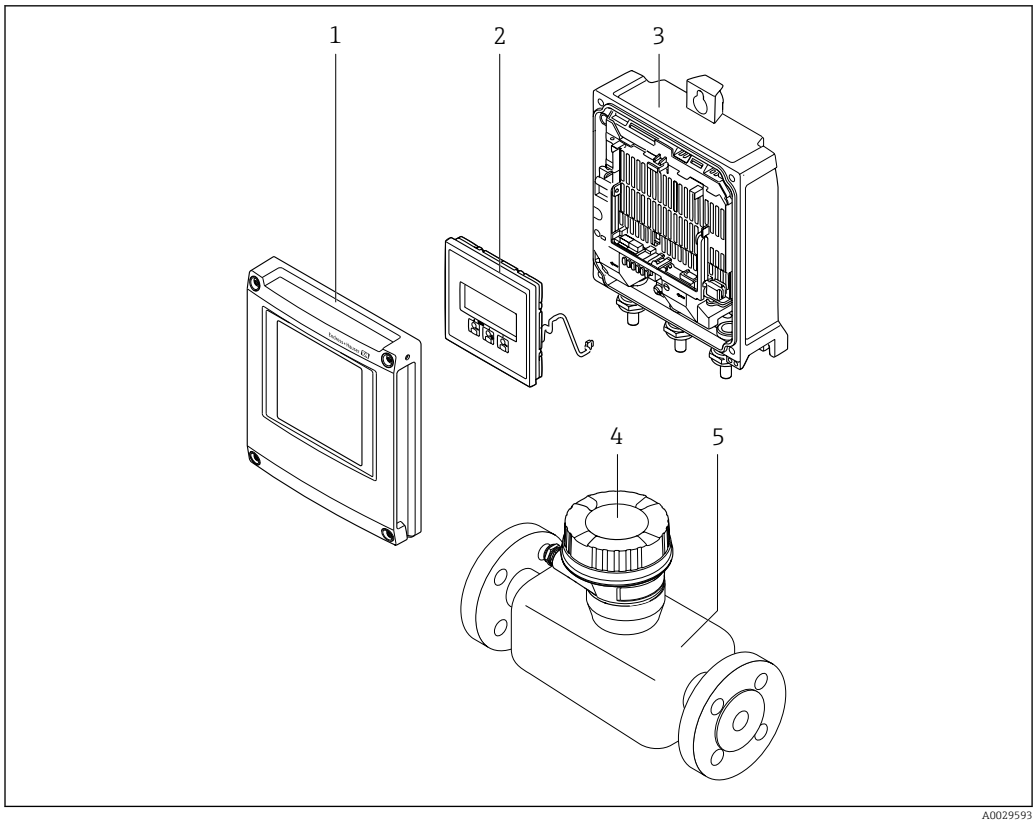

1 Wichtige Komponenten eines Messgeräts

1 Elektronikraumdeckel
2 Anzeigemodul
3 Messumformergehäuse
4 Anschlussgehäuse Messaufnehmer mit integrierter ISEM-Elektronik: Anschluss Verbindungskabel
5 Messaufnehmer

3.1.2 Proline 500

Signalübertragung: Analog
Bestellmerkmal "Integrierte ISEM Elektronik", Option **B** "Messumformer"

Für den Einsatz in Anwendungen, bei denen besondere Anforderungen aufgrund der Umgebungs- oder Betriebsbedingungen gefordert sind.

Die Elektronik befindet sich im Messumformer, dadurch besonders geeignet:
- Bei Montage des Messaufnehmers im Erdeinbau.
- Bei permanentem Einsatz des Messaufnehmers unter Wasser.

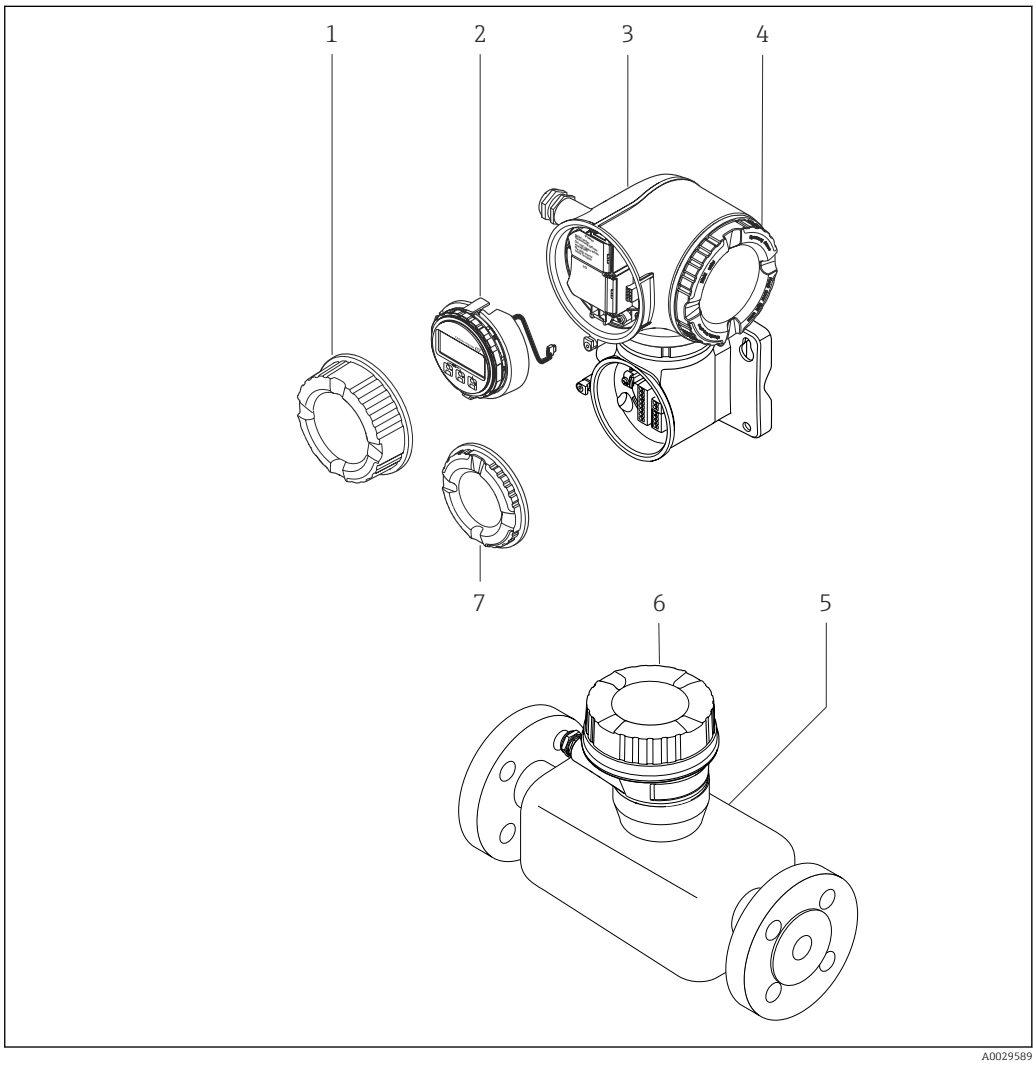

2 Wichtige Komponenten eines Messgeräts

1 Anschlussraumdeckel
2 Anzeigemodul
3 Messumformergehäuse mit integrierter ISEM-Elektronik
4 Elektronikraumdeckel
5 Messaufnehmer
6 Anschlussgehäuse Messaufnehmer: Anschluss Verbindungskabel
7 Anschlussraumdeckel: Anschluss Verbindungskabel

4 Warenannahme und Produktidentifizierung

4.1 Warenannahme

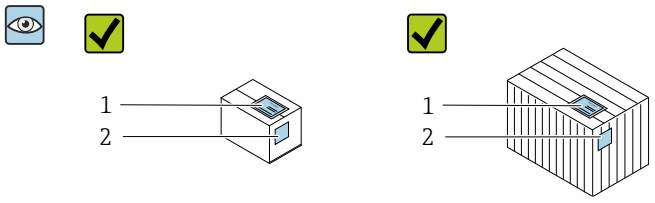

Bestellcode auf Lieferschein (1) und auf Produktaufkleber (2) identisch?

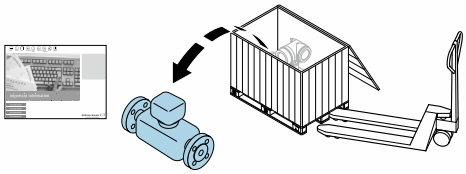

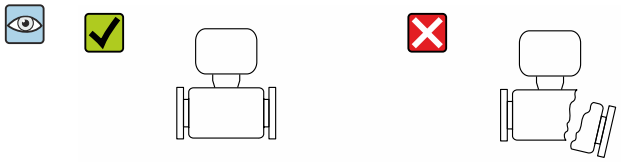

Ware unbeschädigt?

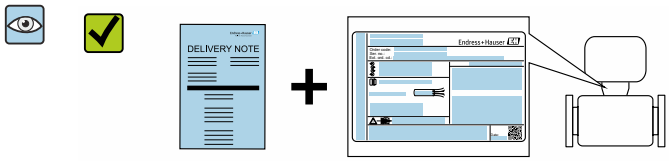

Entsprechen Typenschilddaten den Bestellangaben auf dem Lieferschein?

Briefumschlag mit beigelegten Dokumenten vorhanden?

- Wenn eine der Bedingungen nicht erfüllt ist: Wenden Sie sich an Ihre Endress+Hauser Vertriebszentrale.
- Die Technische Dokumentation ist über Internet oder die *Endress+Hauser Operations App* verfügbar, siehe Kapitel "Produktidentifikation" → 📄 17.

4.2 Produktidentifizierung

Folgende Möglichkeiten stehen zur Identifizierung des Geräts zur Verfügung:
- Typenschildangaben
- Bestellcode (Order code) mit Aufschlüsselung der Gerätemerkmale auf dem Lieferschein
- Seriennummer von Typenschildern im *Device Viewer* eingeben (www.endress.com/deviceviewer): Alle Angaben zum Gerät werden angezeigt.
- Seriennummer von Typenschildern in die *Endress+Hauser Operations App* eingeben oder mit der *Endress+Hauser Operations App* den DataMatrix-Code auf dem Typenschild scannen: Alle Angaben zum Gerät werden angezeigt.

Eine Übersicht zum Umfang der zugehörigen Technischen Dokumentation bieten:
- Die Kapitel "Weitere Standarddokumentation zum Gerät" und "Geräteabhängige Zusatzdokumentation"
- Der *Device Viewer*: Seriennummer vom Typenschild eingeben (www.endress.com/deviceviewer)
- Die *Endress+Hauser Operations App*: Seriennummer vom Typenschild eingeben oder den DataMatrix-Code auf dem Typenschild scannen.

4.2.1 Messumformer-Typenschild

Proline 500 – digital

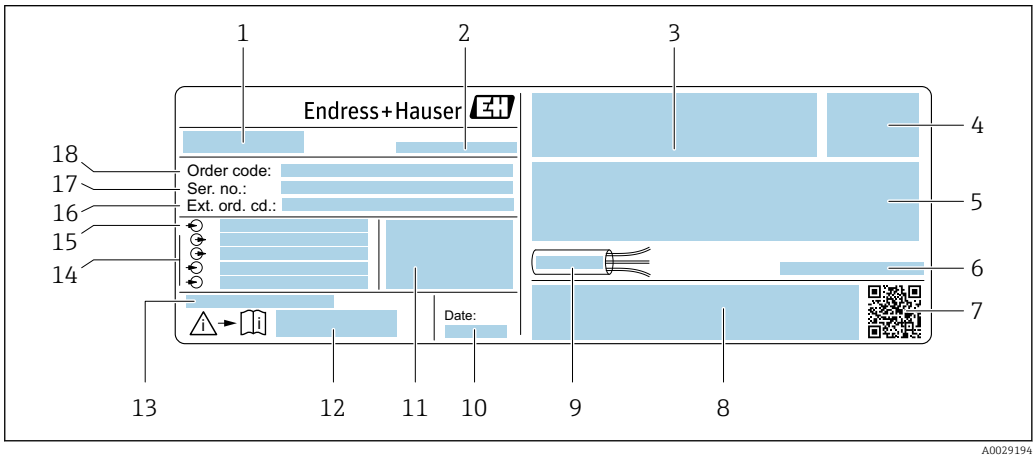

3 *Beispiel für ein Messumformer-Typenschild*

1 *Name des Messumformers*
2 *Herstellungsort*
3 *Raum für Zulassungen: Einsatz im explosionsgefährdeten Bereich*
4 *Schutzart*
5 *Elektrische Anschlussdaten: Verfügbare Ein- und Ausgänge*
6 *Zulässige Umgebungstemperatur (T_a)*
7 *2-D-Matrixcode*
8 *Raum für Zulassungen und Zertifikate: z.B. CE-Zeichen, RCM-Tick Kennzeichnung*
9 *Zulässiger Temperaturbereich für Kabel*
10 *Herstellungsdatum: Jahr-Monat*
11 *Firmware-Version (FW) und Geräterevision (Dev.Rev.) ab Werk*
12 *Dokumentnummer sicherheitsrelevanter Zusatzdokumentation*
13 *Raum für Zusatzinformationen bei Sonderprodukten*
14 *Verfügbare Ein- und Ausgänge Versorgungsspannung*
15 *Elektrische Anschlussdaten: Versorgungsspannung*
16 *Erweiterter Bestellcode (Ext. ord. cd.)*
17 *Seriennummer (Ser. no.)*
18 *Bestellcode (Order code)*

Proline 500

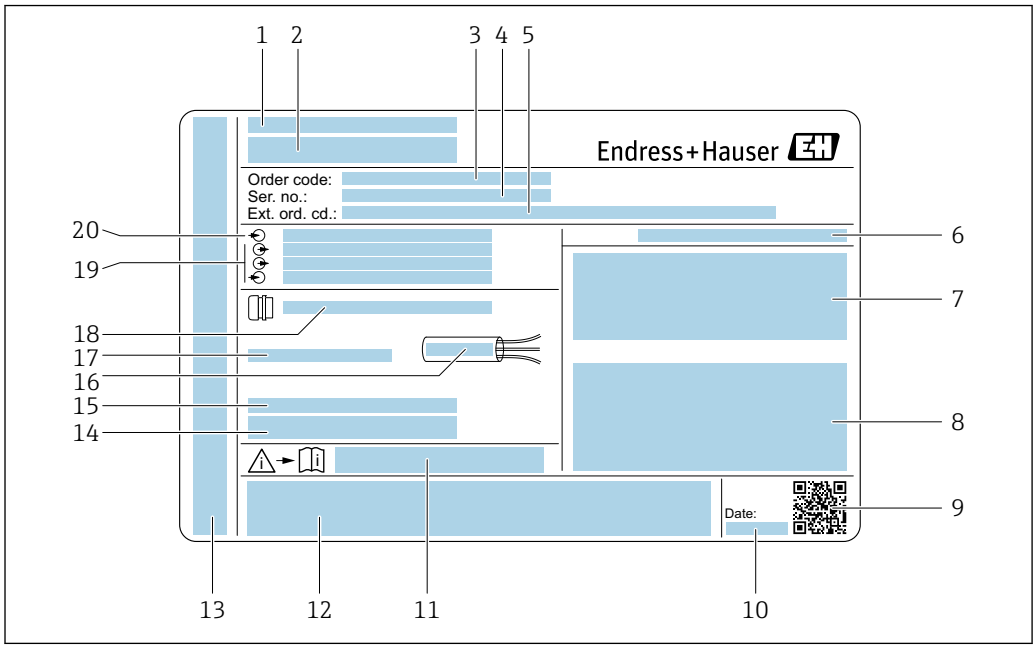

4 *Beispiel für ein Messumformer-Typenschild*

1 *Herstellungsort*
2 *Name des Messumformers*
3 *Bestellcode (Order code)*
4 *Seriennummer (Ser. no.)*
5 *Erweiterter Bestellcode (Ext. ord. cd.)*
6 *Schutzart*
7 *Raum für Zulassungen: Einsatz im explosionsgefährdeten Bereich*
8 *Elektrische Anschlussdaten: Verfügbare Ein- und Ausgänge*
9 *2-D-Matrixcode*
10 *Herstellungsdatum: Jahr-Monat*
11 *Dokumentnummer sicherheitsrelevanter Zusatzdokumentation*
12 *Raum für Zulassungen und Zertifikate: z.B. CE-Zeichen, RCM-Tick Kennzeichnung*
13 *Raum für Schutzart des Anschluss- und Elektronikraums bei Einsatz im explosionsgefährdeten Bereich*
14 *Firmware-Version (FW) und Geräterevision (Dev.Rev.) ab Werk*
15 *Raum für Zusatzinformationen bei Sonderprodukten*
16 *Zulässiger Temperaturbereich für Kabel*
17 *Zulässige Umgebungstemperatur (T_a)*
18 *Informationen zur Kabelverschraubung*
19 *Verfügbare Ein- und Ausgänge Versorgungsspannung*
20 *Elektrische Anschlussdaten: Versorgungsspannung*

4.2.2 Messaufnehmer-Typenschild

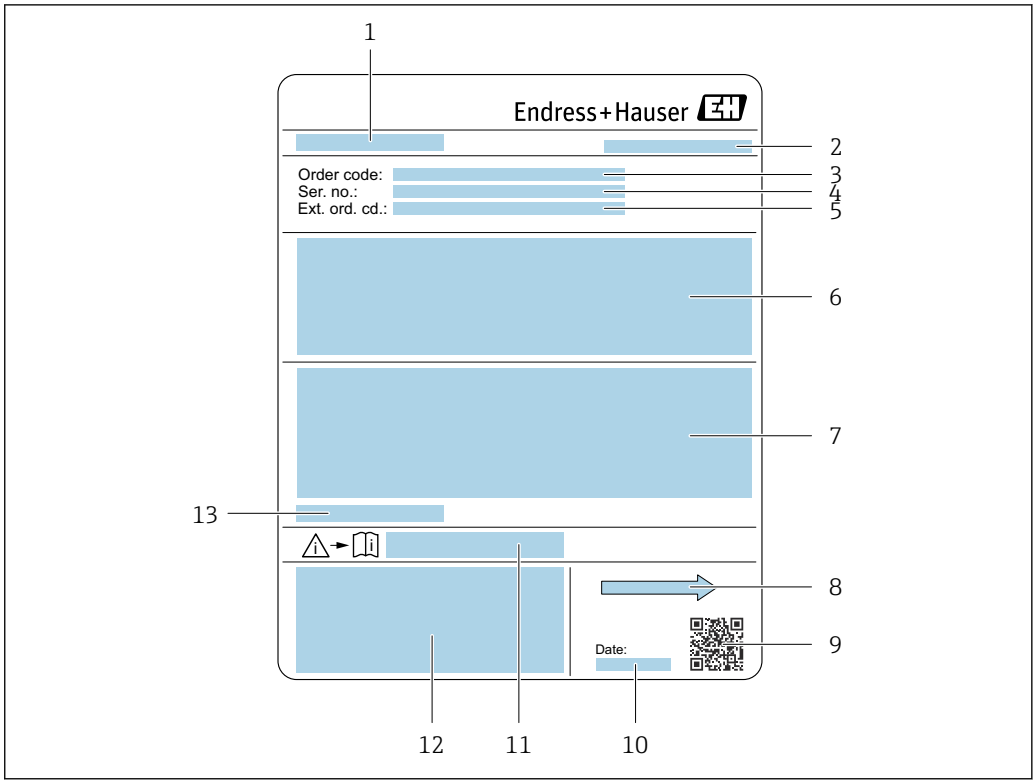

5 *Beispiel für Messaufnehmer-Typenschild*

1 *Name des Messaufnehmers*
2 *Herstellungsort*
3 *Bestellcode (Order code)*
4 *Seriennummer (Ser. no.)*
5 *Erweiterter Bestellcode (Ext. ord. cd.)* → 19
6 *Durchfluss; Nennweite des Messaufnehmers; Druckstufe; Nominaldruck; Systemdruck; Messstoff-Temperaturbereich; Werkstoff von Messrohrauskleidung und Elektroden*
7 *Zulassungsinformationen zu Explosionsschutz, Druckgeräterichtlinie und Schutzart*
8 *Durchflussrichtung*
9 *2-D-Matrixcode*
10 *Herstellungsdatum: Jahr-Monat*
11 *Dokumentnummer sicherheitsrelevanter Zusatzdokumentation*
12 *CE-Zeichen, RCM-Tick Kennzeichnung*
13 *Zulässige Umgebungstemperatur (T_a)*

Bestellcode
Die Nachbestellung des Messgeräts erfolgt über den Bestellcode (Order code).

Erweiterter Bestellcode
- Gerätetyp (Produktwurzel) und Grundspezifikationen (Muss-Merkmale) werden immer aufgeführt.
- Von den optionalen Spezifikationen (Kann-Merkmale) werden nur die sicherheits- und zulassungsrelevanten Spezifikationen aufgeführt (z.B. LA). Wurden noch andere optionale Spezifikationen bestellt, werden diese gemeinsam durch das Platzhaltersymbol # dargestellt (z.B. #LA#).
- Enthalten die bestellten optionalen Spezifikationen keine sicherheits- und zulassungsrelevanten Spezifikationen, werden sie durch das Platzhaltersymbol + dargestellt (z.B. XXXXXX-AACCCAAD2S1+).

4.2.3 Symbole auf Messgerät

Symbol	Bedeutung
⚠	**WARNUNG!** Dieser Hinweis macht auf eine gefährliche Situation aufmerksam, die, wenn sie nicht vermieden wird, zu Tod oder schwerer Körperverletzung führen kann. Um die Art der potenziellen Gefahr und die zur Vermeidung der Gefahr erforderlichen Maßnahmen herauszufinden, die Dokumentation zum Messgerät konsultieren.
📖	**Verweis auf Dokumentation** Verweist auf die entsprechende Dokumentation zum Gerät.
⏚	**Schutzleiteranschluss** Eine Klemme, die geerdet werden muss, bevor andere Anschlüsse hergestellt werden dürfen.

5 Lagerung und Transport

5.1 Lagerbedingungen

Folgende Hinweise bei der Lagerung beachten:
- Um Stoßsicherheit zu gewährleisten, in Originalverpackung lagern.
- Auf Prozessanschlüsse montierte Schutzscheiben oder Schutzkappen nicht entfernen. Sie verhindern mechanische Beschädigungen an den Dichtflächen sowie Verschmutzungen im Messrohr.
- Vor Sonneneinstrahlung schützen, um unzulässig hohe Oberflächentemperaturen zu vermeiden.
- Lagerplatz wählen, an dem eine Betauung des Messgerätes ausgeschlossen ist, da Pilz- und Bakterienbefall die Auskleidung beschädigen kann.
- Trocken und staubfrei lagern.
- Nicht im Freien aufbewahren.

Lagerungstemperatur → 226

5.2 Produkt transportieren

Messgerät in Originalverpackung zur Messstelle transportieren.

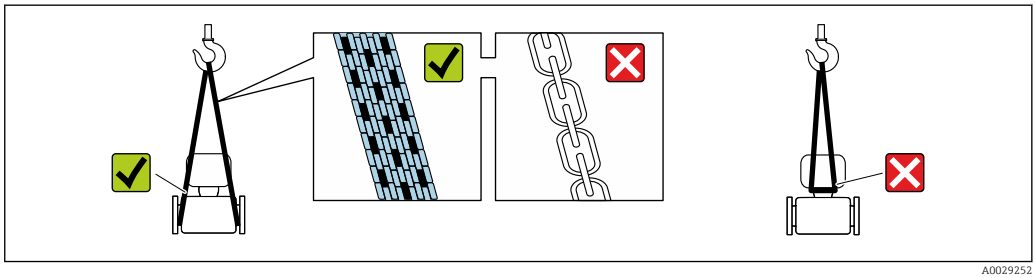

A0029252

Auf Prozessanschlüssen montierte Schutzscheiben oder -kappen nicht entfernen. Sie verhindern mechanische Beschädigungen an den Dichtflächen sowie Verschmutzungen im Messrohr.

5.2.1 Messgeräte ohne Hebeösen

WARNUNG

Schwerpunkt des Messgeräts liegt über den Aufhängepunkten der Tragriemen

Verletzungsgefahr durch abrutschendes Messgerät!
- Messgerät vor Drehen oder Abrutschen sichern.
- Gewichtsangabe auf der Verpackung beachten (Aufkleber).

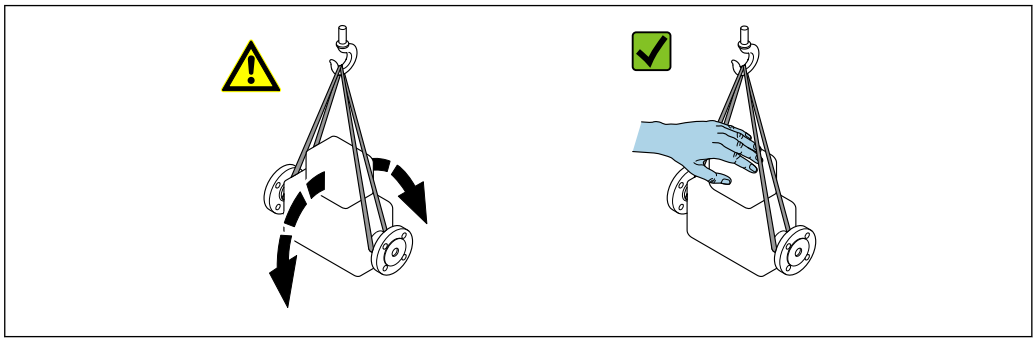

A0029214

5.2.2 Messgeräte mit Hebeösen

⚠ VORSICHT

Spezielle Transporthinweise für Geräte mit Hebeösen

- ▶ Für den Transport ausschließlich die am Gerät oder an den Flanschen angebrachten Hebeösen verwenden.
- ▶ Das Gerät muss immer an mindestens zwei Hebeösen befestigt werden.

5.2.3 Transport mit einem Gabelstapler

Beim Transport in einer Holzkiste erlaubt die Bodenstruktur, dass die Holzkiste längs- oder beidseitig durch einen Gabelstapler angehoben werden kann.

⚠ VORSICHT

Gefahr von Beschädigung der Magnetspule

- ▶ Beim Transport mit Gabelstaplern den Messaufnehmer nicht am Mantelblech anheben.
- ▶ Ansonsten wird das Mantelblech eingedrückt und die innenliegenden Magnetspulen beschädigt.

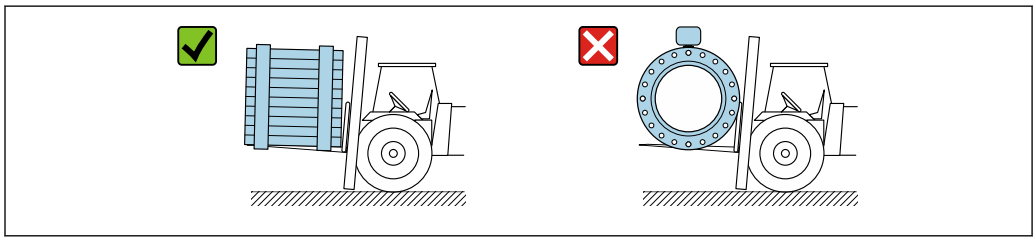

A0029319

5.3 Verpackungsentsorgung

Alle Verpackungsmaterialien sind umweltverträglich und 100 % recyclebar:

- Umverpackung des Geräts
  Stretchfolie aus Polymer entsprechend der EU-Richtlinie 2002/95/EC (RoHS)
- Verpackung
  - Holzkiste gemäß Standard ISPM 15 behandelt, Bestätigung durch angebrachtes IPPC-Logo
  - Karton gemäß europäischer Verpackungsrichtlinie 94/62EG, Bestätigung der Recyclebarkeit durch angebrachtes Resy-Symbol
- Träger- und Befestigungsmaterial
  - Kunststoff-Einwegpalette
  - Kunststoffbänder
  - Kunststoff-Klebestreifen
- Auffüllmaterial
  Papierpolster

6 Montage

6.1 Montagebedingungen

6.1.1 Montageposition

Montageort

- Gerät nicht am höchsten Punkt der Rohrleitung einbauen.
- Gerät nicht vor einem freien Rohrauslauf in einer Fallleitung einbauen.

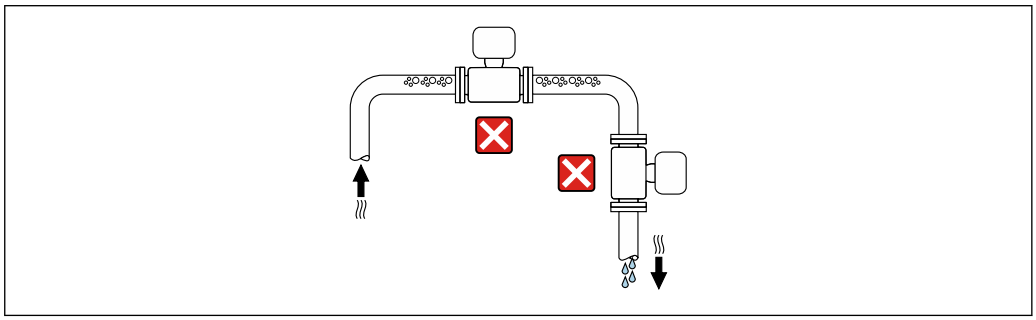

A0042131

Der Einbau des Geräts in eine Steigleitung ist zu bevorzugen.

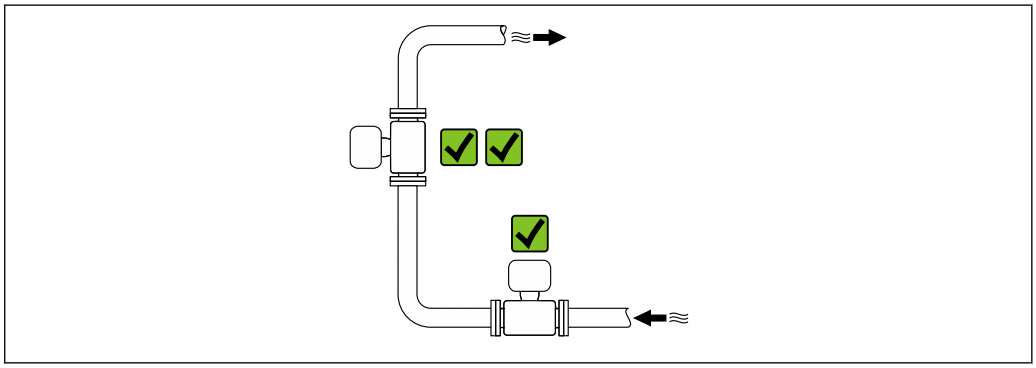

A0042317

Einbau vor einer Fallleitung

HINWEIS

Unterdruck im Messrohr kann die Messrohrauskleidung beschädigen!

▶ Bei Einbau vor Fallleitungen mit einer Länge h ≥ 5 m (16,4 ft): Nach dem Gerät einen Siphon mit einem Belüftungsventil einbauen.

Diese Anordnung verhindert ein Abreißen des Flüssigkeitsstromes und Lufteinschlüsse.

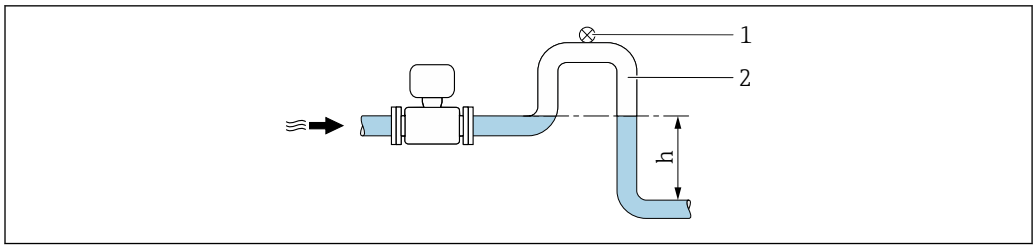

A0028981

1 Belüftungsventil
2 Rohrleitungssiphon
h Länge der Fallleitung

Einbau bei teilgefüllter Rohrleitung

- Bei teilgefüllten Rohrleitungen mit Gefälle eine dükerähnliche Einbauweise vorsehen.
- Der Einbau einer Reinigungsklappe wird empfohlen.

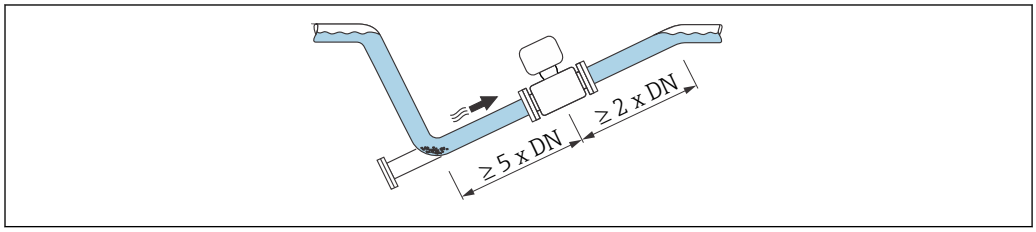

A0041088

Einbau in der Nähe von Pumpen

HINWEIS

Unterdruck im Messrohr kann die Messrohrauskleidung beschädigen!

- ▶ Um den Systemdruck aufrecht zu halten das Gerät in Durchflussrichtung nach der Pumpe einbauen.
- ▶ Bei Einsatz von Kolben-, Kolbenmembran- oder Schlauchpumpen Pulsationsdämpfer einbauen.

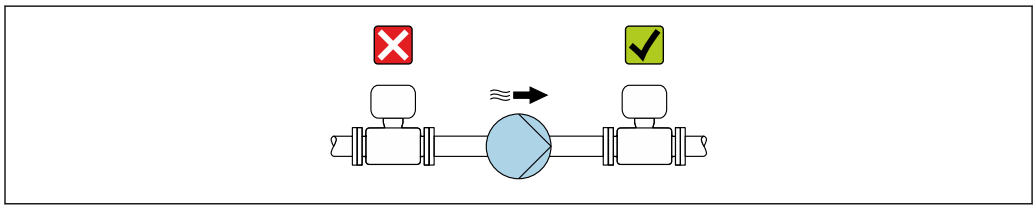

A0041083

- Angaben zur Unterdruckfestigkeit der Messrohrauskleidung
- Angaben zur Vibrations- und Schockfestigkeit des Messsystems → 📄 227

Einbau bei Rohrschwingungen

Bei starken Vibrationen der Rohrleitung wird eine Getrenntausführung empfohlen.

HINWEIS

Rohrschwingungen können das Gerät beschädigen!

- ▶ Gerät keinen starken Schwingungen aussetzen.
- ▶ Rohrleitung abstützen und fixieren.
- ▶ Gerät abstützen und fixieren.
- ▶ Messaufnehmer und Messumformer getrennt montieren.

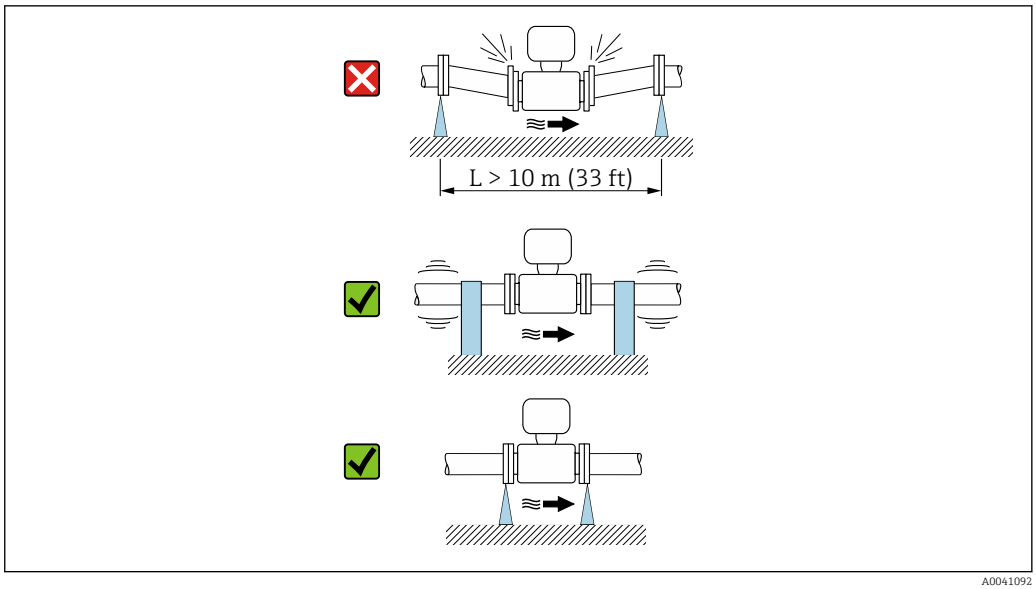

Angaben zur Vibrations- und Schockfestigkeit des Messsystems → 227

Einbaulage

Die Pfeilrichtung auf dem Messaufnehmer-Typenschild hilft, den Messaufnehmer entsprechend der Durchflussrichtung einzubauen (Fließrichtung des Messstoffs durch die Rohrleitung).

Einbaulage		Empfehlung
Vertikale Einbaulage	A0015591	✓✓
Horizontale Einbaulage	α A0041328	✓ 1)
Horizontale Einbaulage Messumformer unten	A0015590	✓✓ 2) 3) ✗ 4)
Horizontale Einbaulage Messumformer seitlich	A0015592	✗

1) Für Hygieneanwendungen sollte das Messgerät selbstentleerend sein. Hierfür ist eine vertikale Einbaulage empfohlen. Sollte nur eine horizontale Einbaulage möglich sein, wird ein Neigungswinkel α ≥ 10° empfohlen.
2) Anwendungen mit hohen Prozesstemperaturen können die Umgebungstemperatur erhöhen. Um die maximale Umgebungstemperatur für den Messumformer einzuhalten, wird diese Einbaulage empfohlen.
3) Um eine Überhitzung der Elektronik bei starker Erwärmung (z.B. CIP- oder SIP-Reinigungsprozess) zu vermeiden, das Gerät mit dem Messumformerteil nach unten gerichtet einbauen.
4) Bei eingeschalteter Leerrohrüberwachung: Leerrohrüberwachung funktioniert nur, wenn das Messumformergehäuse nach oben gerichtet ist.

Vertikal

Optimal bei leerlaufenden Rohrsystemen und beim Einsatz der Leerrohrüberwachung.

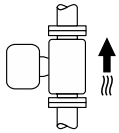

A0015591

Horizontal

- Die Messelektrodenachse sollte vorzugsweise waagerecht liegen. Dadurch wird eine kurzzeitige Isolierung der Messelektroden infolge mitgeführter Luftblasen vermieden.
- Die Leerrohrüberwachung funktioniert nur, wenn das Messumformergehäuse nach oben gerichtet ist. Ansonsten ist nicht gewährleistet, dass die Leerrohrüberwachung bei teilgefülltem oder leerem Messrohr wirklich anspricht.

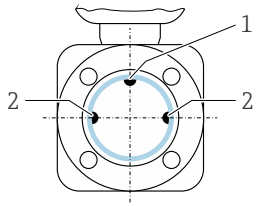

A0028998

1 MSÜ-Elektrode für die Leerrohrüberwachung (ab DN > 15 mm (½ in) verfügbar)
2 Messelektroden für die Signalerfassung

Messgeräte mit einem Nenndurchmesser < DN 15 mm (½ in) verfügen über keine MSÜ-Elektrode. In dem Fall erfolgt die Leerrohrüberwachung über die Messelektroden.

Ein- und Auslaufstrecken

Einbau mit Ein- und Auslaufstrecken

Um Unterdruck zu vermeiden und um die spezifizierte Messgenauigkeit einzuhalten, das Gerät vor turbulenzerzeugenden Armaturen (z. B. Ventile, T-Stücke) und nach Pumpen einbauen.

Gerade und ungestörte Ein- und Auslaufstrecken einhalten.

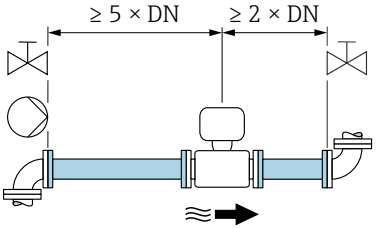

A0028997

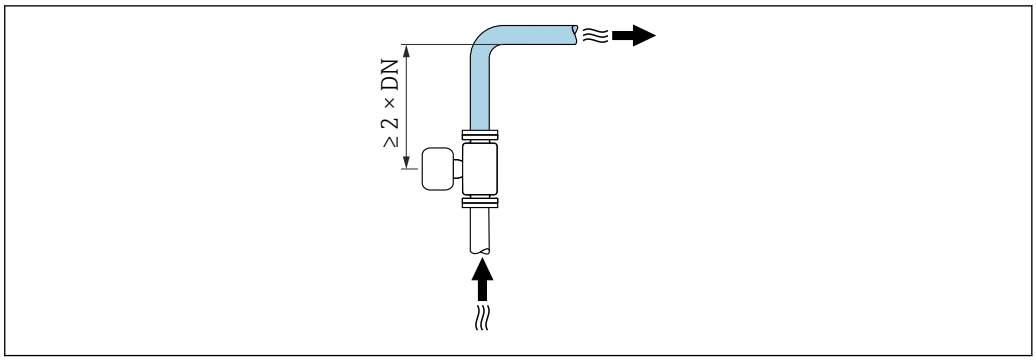

A0042132

Einbaumaße

Angaben zu den Abmessungen und Einbaulängen des Geräts: Dokument "Technische Information", Kapitel "Konstruktiver Aufbau"

6.1.2 Anforderungen aus Umgebung und Prozess

Umgebungstemperaturbereich

Messumformer	▪ Standard: −40 … +60 °C (−40 … +140 °F) ▪ Optional: −50 … +60 °C (−58 … +140 °F) (Bestellmerkmal "Test, Zeugnis", Option **JN** "Umgebungstemperatur Messumformer −50 °C (−58 °F)")
Vor-Ort-Anzeige	−20 … +60 °C (−4 … +140 °F), außerhalb des Temperaturbereichs kann die Ablesbarkeit der Vor-Ort-Anzeige beeinträchtigt sein.
Messaufnehmer	−40 … +60 °C (−40 … +140 °F)
Messrohrauskleidung	Den zulässigen Temperaturbereich der Messrohrauskleidung nicht über- oder unterschreiten .

Bei Betrieb im Freien:
- Messgerät an einer schattigen Stelle montieren.
- Direkte Sonneneinstrahlung vermeiden, besonders in wärmeren Klimaregionen.
- Starke Bewitterung vermeiden.

Systemdruck

Einbau in der Nähe von Pumpen → 📄 24

Vibrationen

Einbau bei Rohrschwingungen → 📄 24

Anpassungsstücke

Der Messaufnehmer kann mit Hilfe entsprechender Anpassungsstücke nach DIN EN 545 (Doppelflansch-Übergangsstücke) auch in eine Rohrleitung größerer Nennweite eingebaut werden. Die dadurch erreichte Erhöhung der Strömungsgeschwindigkeit verbessert bei sehr langsam fließendem Messstoff die Messgenauigkeit. Das abgebildete Nomogramm dient zur Ermittlung des verursachten Druckabfalls durch Konfusoren und Diffusoren.

- Das Nomogramm gilt nur für Flüssigkeiten mit wasserähnlicher Viskosität.
- Bei hoher Viskosität des Messstoffs kann ein größerer Messrohrdurchmesser in Betracht gezogen werden, um den Druckverlust zu reduzieren.

1. Durchmesserverhältnis d/D ermitteln.

2. Druckverlust in Abhängigkeit von der Strömungsgeschwindigkeit (nach der Einschnürung) und dem d/D-Verhältnis aus dem Nomogramm ablesen.

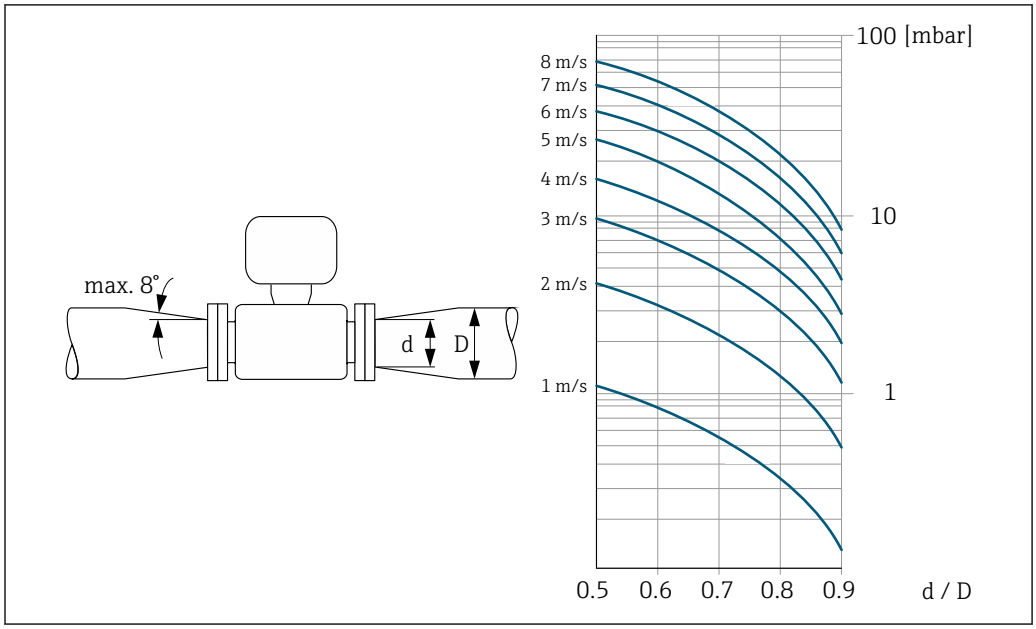

Verbindungskabellänge

Messumformer Proline 500 – digital
Verbindungskabellängen → 📄 39

Messumformer Proline 500
Max. 200 m (650 ft)

Um korrekte Messresultate zu erhalten, zulässige Verbindungskabellänge L_{max} beachten. Diese wird von der Messstoffleitfähigkeit bestimmt. Bei Messung von Flüssigkeiten im Allgemeinen: 5 µS/cm

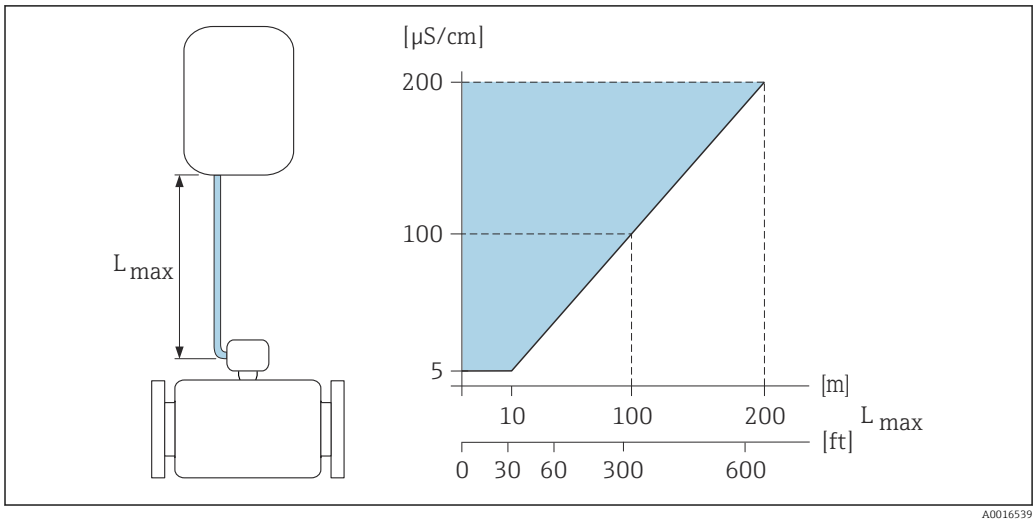

6 Zulässige Verbindungskabellänge

Farbige Fläche = Zulässiger Bereich
L_{max} = Verbindungskabellänge in [m] ([ft])
[µS/cm] = Messstoffleitfähigkeit

6.1.3 Spezielle Montagehinweise

Wetterschutzhaube

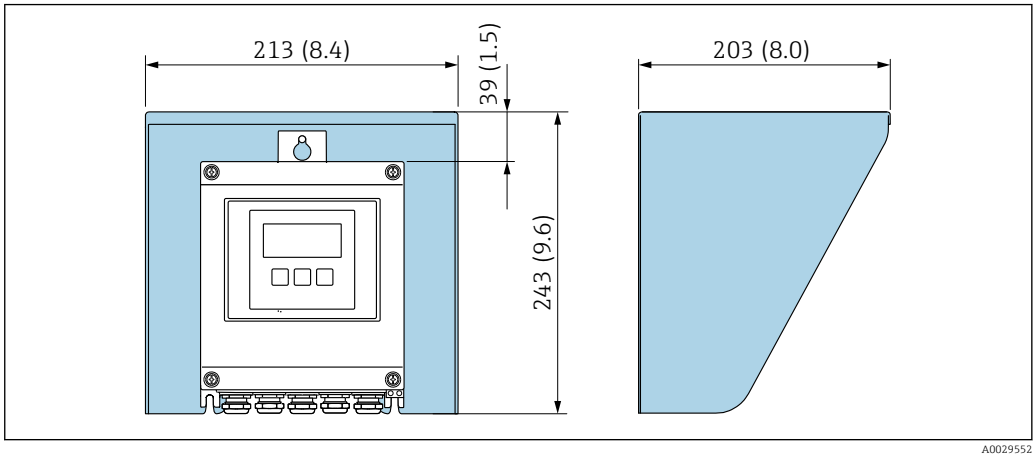

7 *Wetterschutzhaube Proline 500 – digital; Maßeinheit mm (in)*

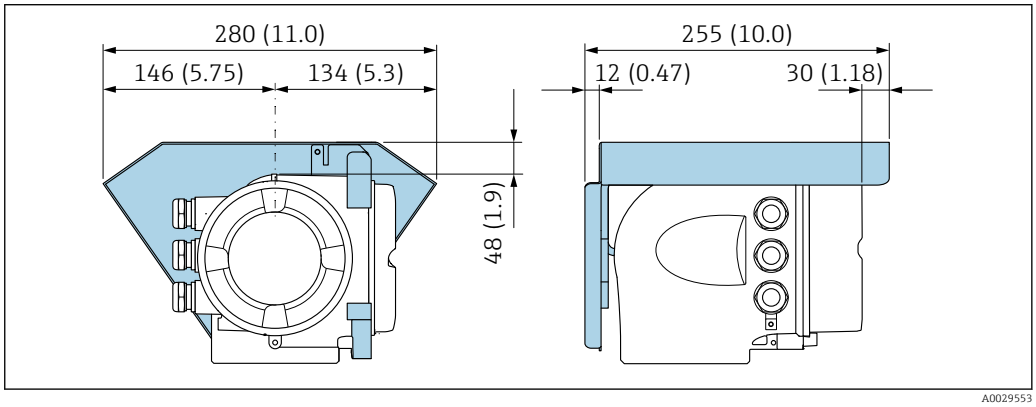

8 *Wetterschutzhaube Proline 500; Maßeinheit mm (in)*

Lebensmitteltauglichkeit

Bei Installation in hygienischen Anwendungen: Hinweise im Kapitel "Zertifikate und Zulassungen/Lebensmitteltauglichkeit" beachten → 237

6.2 Messgerät montieren

6.2.1 Benötigtes Werkzeug

Für Messumformer

Für die Pfostenmontage:
- Messumformer Proline 500 – digital
  - Gabelschlüssel SW 10
  - Torx Schraubendreher TX 25
- Messumformer Proline 500
  Gabelschlüssel SW 13

Für die Wandmontage:
Bohrmaschine mit Bohrer Ø 6,0 mm

Für Messaufnehmer

Für Flansche und andere Prozessanschlüsse: Entsprechendes Montagewerkzeug

6.2.2 Messgerät vorbereiten

1. Sämtliche Reste der Transportverpackung entfernen.
2. Vorhandene Schutzscheiben oder Schutzkappen vom Messaufnehmer entfernen.
3. Aufkleber auf dem Elektronikraumdeckel entfernen.

6.2.3 Messaufnehmer montieren

⚠ WARNUNG

Gefahr durch mangelnde Prozessdichtheit!

- Darauf achten, dass der Innendurchmesser der Dichtungen gleich oder größer ist als derjenige von Prozessanschluss und Rohrleitung.
- Darauf achten, dass die Dichtungen unbeschädigt und sauber sind.
- Dichtungen korrekt befestigen.

1. Sicherstellen, dass die Pfeilrichtung auf dem Messaufnehmer mit der Durchflussrichtung des Messstoffs übereinstimmt.
2. Um die Einhaltung der Gerätespezifikation sicherzustellen: Messgerät zwischen die Rohrleitungsflansche zentriert in die Messstrecke einbauen.
3. Messgerät so einbauen oder Messumformergehäuse drehen, dass die Kabeleinführungen nicht nach oben weisen.

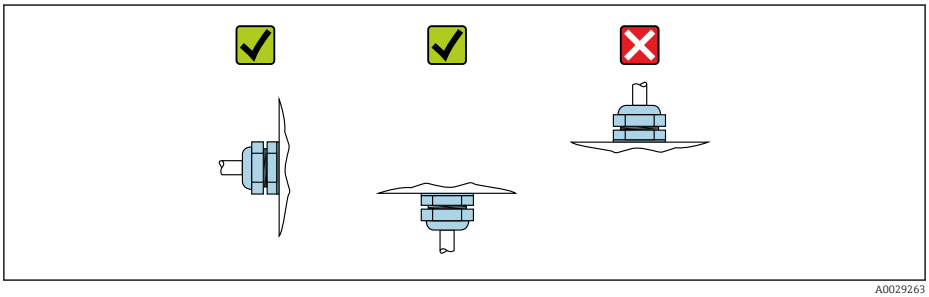

A0029263

Der Messaufnehmer wird, gemäß den Bestellangaben, mit oder ohne montierte Prozessanschlüsse ausgeliefert. Montierte Prozessanschlüsse sind mit 4 oder 6 Sechskantschrauben am Messaufnehmer festgeschraubt.

- Je nach Anwendung und Rohrleitungslänge:
  Messaufnehmer abstützen oder zusätzlich befestigen.
- Bei Verwendung von Prozessanschlüssen aus Kunststoff:
  Messaufnehmer zwingend befestigen.

ℹ Ein entsprechendes Wandmontageset kann bei Endress+Hauser als Zubehörteil separat bestellt werden → 📄 240.

Einschweißen des Messaufnehmers in die Rohrleitung (Schweißstutzen)

⚠ WARNUNG

Zerstörungsgefahr der Messelektronik!

- Darauf achten, dass die Erdung der Schweißanlage nicht über den Messaufnehmer oder Messumformer erfolgt.

1. Messaufnehmer mit einigen Schweißpunkten in der Rohrleitung befestigen. Eine dazu geeignete Einschweißhilfe kann als Zubehörteil separat bestellt werden → 📄 240.

2. Schrauben am Prozessanschlussflansch lösen und Messaufnehmer inkl. Dichtung aus der Rohrleitung entfernen.
3. Prozessanschluss in die Leitung einschweißen.
4. Messaufnehmer wieder in die Rohrleitung montieren. Dabei auf die Sauberkeit und die richtige Lage der Dichtung achten.

- Bei sachgemäßem Schweißen mit dünnwandigen Lebensmittelrohren:
  Messaufnehmer und Dichtung demontieren, auch wenn die Dichtung im montierten Zustand nicht durch Hitze beschädigt wird.

Für die Demontage muss die Rohrleitung mindestens 8 mm (0,31 in) geöffnet werden können.

Dichtungen montieren

Bei der Montage von Dichtungen folgende Punkte beachten:

1. Bei metallischen Prozessanschlüssen sind die Schrauben fest anzuziehen. Der Prozessanschluss bildet mit dem Messaufnehmer eine metallische Verbindung, so dass ein definiertes Verpressen der Dichtung gewährleistet ist.
2. Bei Prozessanschlüssen aus Kunststoff sind die max. Schrauben-Anziehdrehmomente für geschmierte Gewinde zu beachten: 7 Nm (5,2 lbf ft). Bei Kunststoff-Flanschen ist zwischen Anschluss und Gegenflansch immer eine Dichtung einzusetzen.
3. Die Dichtungen sollten je nach Applikation periodisch ausgetauscht werden, insbesondere bei der Benutzung von Formdichtungen (aseptische Ausführung)! Die Zeitspanne zwischen den Auswechslungen ist von der Häufigkeit der Reinigungszyklen sowie von den Messstoff- und Reinigungstemperaturen abhängig. Ersatzdichtungen können als Zubehörteil nachbestellt werden → 📄 240.

Erdungsringe montieren (DN 2...25 (1/12...1"))

Informationen zum Potenzialausgleich beachten .

Bei Prozessanschlüssen aus Kunststoff (z.B. Flansch- oder Klebemuffenanschlüsse) ist der Potenzialausgleich zwischen Messaufnehmer/Messstoff über zusätzliche Erdungsringe sicherzustellen. Ein Fehlen von Erdungsringen kann die Messgenauigkeit beeinflussen oder zur Zerstörung des Messaufnehmers durch elektrochemischen Abbau der Elektroden führen.

- Je nach Bestelloption werden bei Prozessanschlüssen anstelle von Erdungsringen entsprechende Kunststoffscheiben eingesetzt. Diese Kunststoffscheiben dienen nur als "Platzhalter" und besitzen keinerlei Potenzialausgleichsfunktion. Sie übernehmen zudem eine entscheidende Dichtungsfunktion an der Schnittstelle Messaufnehmer/Prozessanschluss. Bei Prozessanschlüssen ohne metallische Erdungsringe dürfen diese Kunststoffscheiben/Dichtungen deshalb nicht entfernt werden oder diese sind immer zu montieren!
- Erdungsringe können bei Endress+Hauser als Zubehörteil separat bestellt werden → 📄 240. Bei der Bestellung darauf achten, dass die Erdungsringe kompatibel zum Elektrodenwerkstoff sind. Ansonsten besteht die Gefahr, dass die Elektroden durch elektrochemische Korrosion zerstört werden!
  Werkstoffangaben → 📄 231.
- Erdungsringe, inkl. Dichtungen, werden innerhalb der Prozessanschlüsse montiert. Die Einbaulänge wird dadurch nicht beeinflusst.

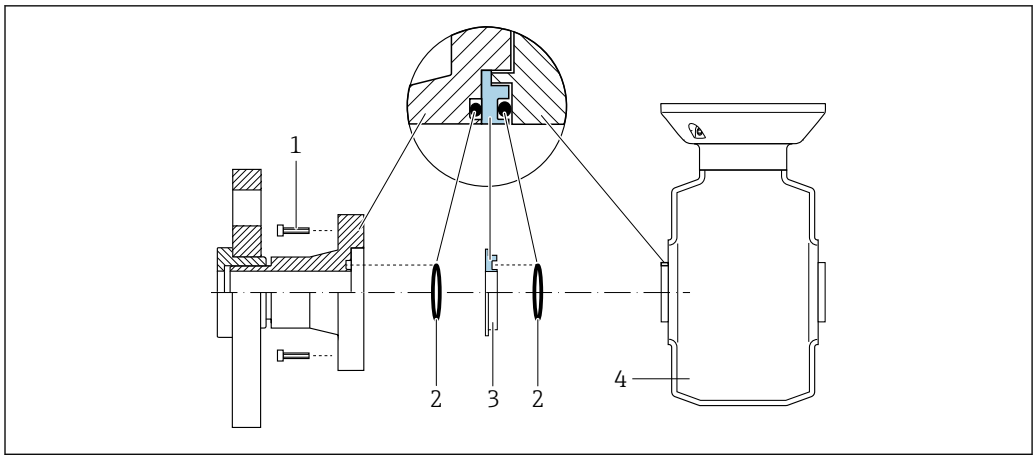

9 Einbau von Erdungsringen

1 Sechskantschrauben Prozessanschluss
2 O-Ring-Dichtungen
3 Erdungsring bzw. Kunststoffscheibe (Platzhalter)
4 Messaufnehmer

1. 4 oder 6 Sechskantschrauben (1) lösen und Prozessanschluss vom Messaufnehmer (4) entfernen.
2. Kunststoffscheibe (3) inklusive den beiden O-Ring-Dichtungen (2) vom Prozessanschluss entfernen.
3. Erste O-Ring-Dichtung (2) wieder in die Nut des Prozessanschlusses legen.
4. Metallischen Erdungsring (3) wie abgebildet in den Prozessanschluss platzieren.
5. Zweite O-Ring-Dichtung (2) in die Nut des Erdungsrings einlegen.
6. Prozessanschluss wieder auf den Messaufnehmer montieren. Dabei unbedingt die max. Schrauben-Anziehdrehmomente für geschmierte Gewinde beachten: 7 Nm (5,2 lbf ft)

6.2.4 Messumformergehäuse montieren: Proline 500 – digital

⚠ VORSICHT

Zu hohe Umgebungstemperatur!
Überhitzungsgefahr der Elektronik und Deformation des Gehäuses möglich.
- ▶ Zulässige maximale Umgebungstemperatur nicht überschreiten → 📄 27.
- ▶ Bei Betrieb im Freien: Direkte Sonneneinstrahlung und starke Bewitterung vermeiden, besonders in wärmeren Klimaregionen.

⚠ VORSICHT

Übermäßige Belastung kann zur Beschädigung des Gehäuses führen!
- ▶ Übermäßige mechanische Beanspruchungen vermeiden.

Der Messumformer kann auf folgende Arten montiert werden:
- Pfostenmontage
- Wandmontage

Rohrmontage

⚠ WARNUNG

Zu hohes Anziehdrehmoment der Befestigungsschrauben!
Beschädigung des Messumformers aus Kunststoff.
- ▶ Befestigungsschrauben gemäß Anziehdrehmoment anziehen: 2 Nm (1,5 lbf ft)

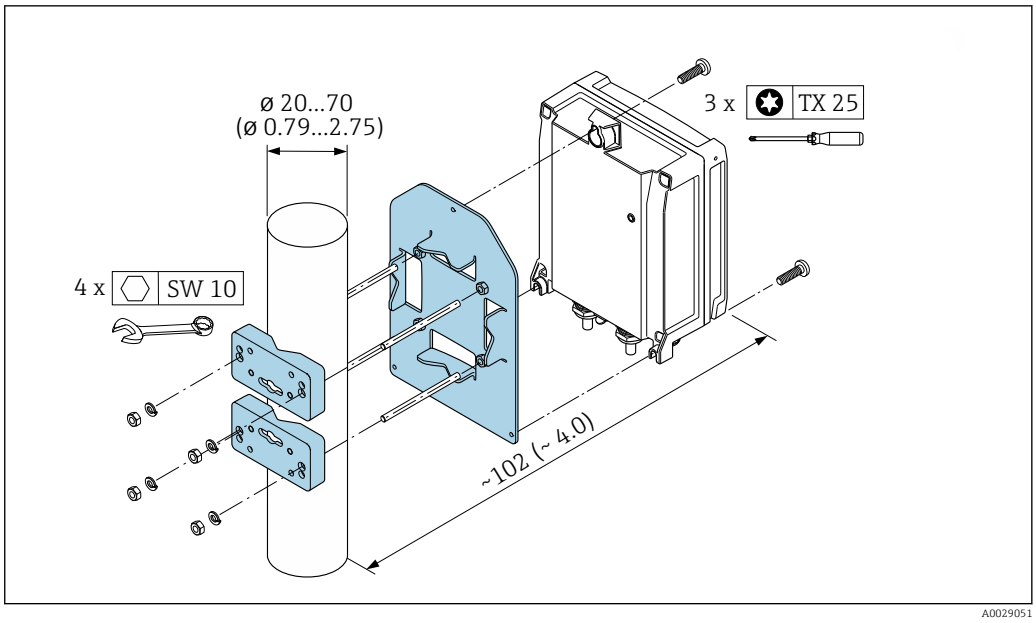

10 *Maßeinheit mm (in)*

Wandmontage

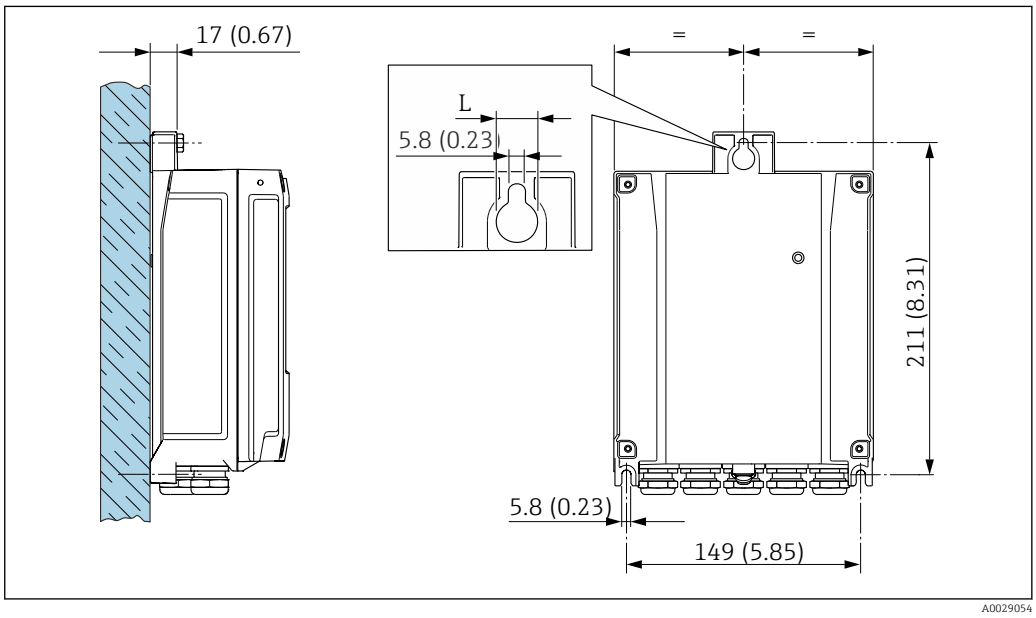

11 *Maßeinheit mm (in)*

L Abhängig vom Bestellmerkmal "Messumformergehäuse"

Bestellmerkmal "Messumformergehäuse"
- Option **A**, Alu, beschichtet: L =14 mm (0,55 in)
- Option **D**, Polycarbonat: L = 13 mm (0,51 in)

1. Bohrlöcher bohren.
2. Dübel in Bohrlöcher einsetzen.
3. Befestigungsschrauben leicht einschrauben.
4. Messumformergehäuse über die Befestigungsschrauben schieben und einhängen.
5. Befestigungsschrauben anziehen.

6.2.5 Messumformergehäuse montieren: Proline 500

⚠ VORSICHT

Zu hohe Umgebungstemperatur!

Überhitzungsgefahr der Elektronik und Deformation des Gehäuses möglich.

- ▶ Zulässige maximale Umgebungstemperatur nicht überschreiten → 📖 27.
- ▶ Bei Betrieb im Freien: Direkte Sonneneinstrahlung und starke Bewitterung vermeiden, besonders in wärmeren Klimaregionen.

⚠ VORSICHT

Übermäßige Belastung kann zur Beschädigung des Gehäuses führen!

- ▶ Übermäßige mechanische Beanspruchungen vermeiden.

Der Messumformer kann auf folgende Arten montiert werden:

- Pfostenmontage
- Wandmontage

Wandmontage

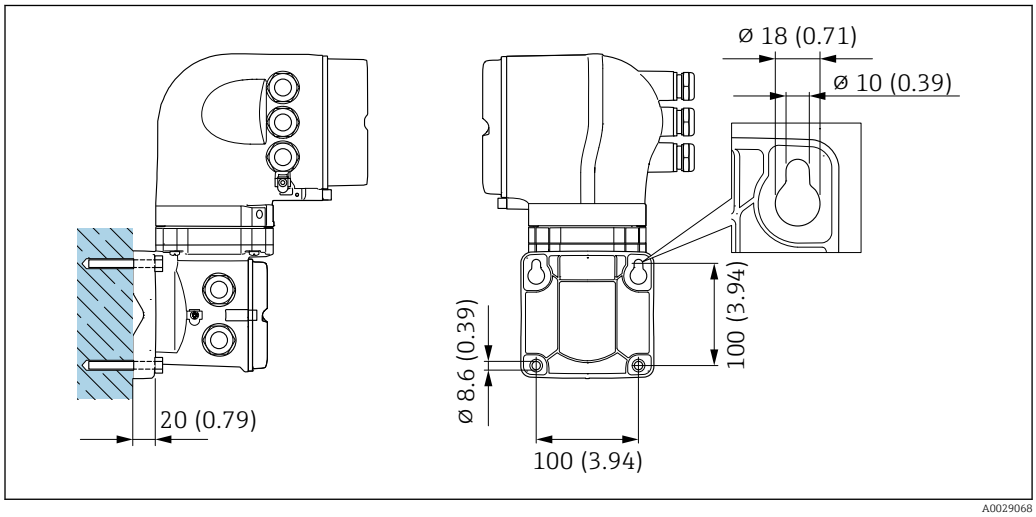

12 Maßeinheit mm (in)

1. Bohrlöcher bohren.
2. Dübel in Bohrlöcher einsetzen.
3. Befestigungsschrauben leicht einschrauben.
4. Messumformergehäuse über die Befestigungsschrauben schieben und einhängen.
5. Befestigungsschrauben anziehen.

Pfostenmontage

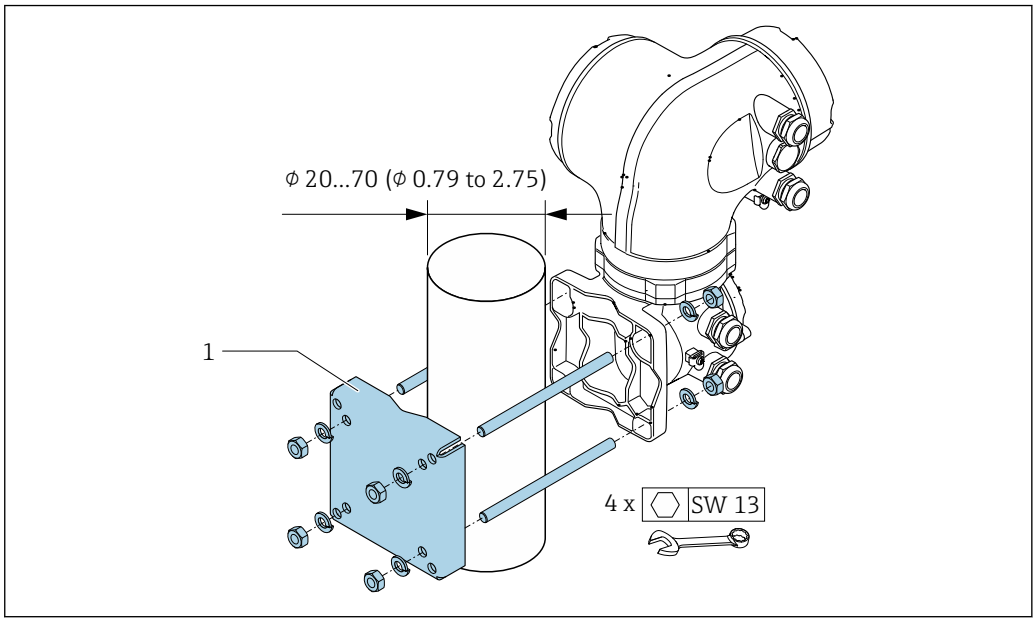

13 *Maßeinheit mm (in)*

6.2.6 Messumformergehäuse drehen: Proline 500

Um den Zugang zum Anschlussraum oder Anzeigemodul zu erleichtern, kann das Messumformergehäuse gedreht werden.

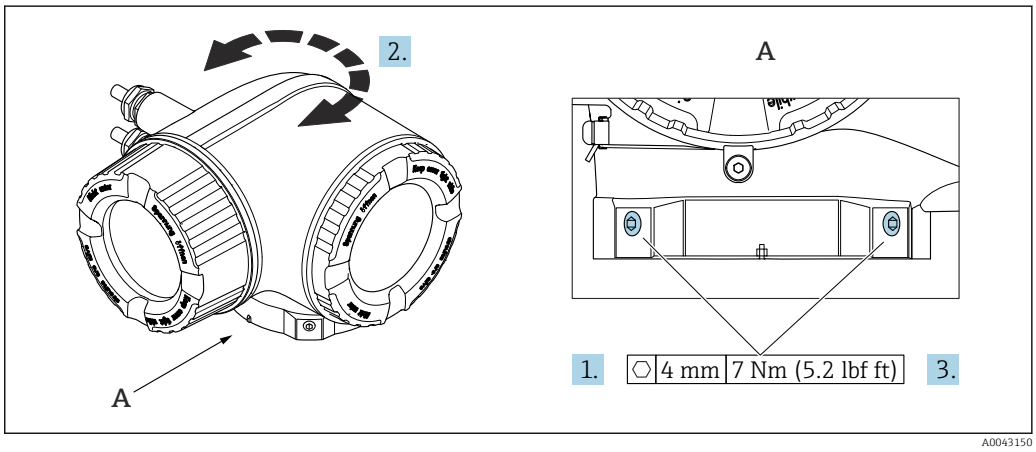

14 *Ex-Gehäuse*

1. Befestigungsschrauben lösen.
2. Gehäuse in die gewünschte Position drehen.
3. Befestigungsschrauben anziehen.

6.2.7 Anzeigemodul drehen: Proline 500

Um die Ables- und Bedienbarkeit zu erleichtern, kann das Anzeigemodul gedreht werden.

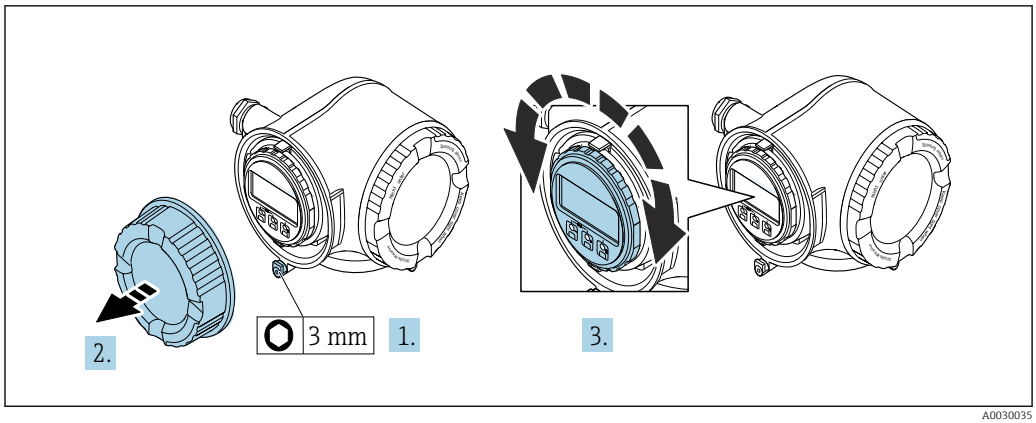

A0030035

1. Je nach Geräteausführung: Sicherungskralle des Anschlussraumdeckels lösen.
2. Anschlussraumdeckel abschrauben.
3. Anzeigemodul in die gewünschte Position drehen: Max. 8 × 45° in jede Richtung.
4. Anschlussraumdeckel anschrauben.
5. Je nach Geräteausführung: Sicherungskralle des Anschlussraumdeckels anbringen.

6.3 Montagekontrolle

Ist das Messgerät unbeschädigt (Sichtkontrolle)?	❑
Erfüllt das Messgerät die Messstellenspezifikationen? Zum Beispiel: ▪ Prozesstemperatur ▪ Prozessdruck (siehe Dokument "Technische Information, Kapitel "Druck-Temperatur-Kurven") ▪ Umgebungstemperatur ▪ Messbereich	❑
Wurde die richtige Einbaulage für den Messaufnehmer gewählt → 🗎 25 ? ▪ Gemäß Messaufnehmertyp ▪ Gemäß Messstofftemperatur ▪ Gemäß Messstoffeigenschaften (ausgasend, feststoffbeladen)	❑
Stimmt die Pfeilrichtung auf dem Messaufnehmer-Typenschild mit der tatsächlichen Messstoff-Fließrichtung in der Rohrleitung überein → 🗎 25?	❑
Sind Messstellenkennzeichnung und Beschriftung korrekt (Sichtkontrolle)?	❑
Sind die Befestigungsschrauben mit dem korrekten Anziehdrehmoment angezogen?	❑

7 Elektrischer Anschluss

⚠ WARNUNG

Spannungsführende Bauteile! Unsachgemäße Arbeiten an elektrischen Anschlüssen können zu einem Stromschlag führen.

- ▶ Trennvorrichtung (Schalter oder Leistungsschalter) einrichten, mit der das Gerät leicht von der Versorgungsspannung getrennt werden kann.
- ▶ Zusätzlich zur Gerätesicherung eine Überstromschutzeinrichtung mit max. 10 A in die Anlageninstallation einfügen.

7.1 Elektrische Sicherheit

Gemäß national gültigen Vorschriften.

7.2 Anschlussbedingungen

7.2.1 Benötigtes Werkzeug

- Für Kabeleinführungen: Entsprechendes Werkzeug verwenden
- Für Sicherungskralle: Innensechskantschlüssel 3 mm
- Abisolierzange
- Bei Verwendung von Litzenkabeln: Quetschzange für Aderendhülse
- Zum Kabelentfernen aus Klemmstelle: Schlitzschraubendreher ≤ 3 mm (0,12 in)

7.2.2 Anforderungen an Anschlusskabel

Die kundenseitig bereitgestellten Anschlusskabel müssen die folgenden Anforderungen erfüllen.

Schutzerdungskabel für die äußere Erdungsklemme

Leiterquerschnitt < 2,1 mm^2 (14 AWG)

Grössere Querschnitte können durch die Verwendung eines Kabelschuhs angeschlossen werden.

Die Erdungsimpedanz muss weniger als 2 Ω betragen.

Zulässiger Temperaturbereich

- Die im jeweiligen Land geltenden Installationsrichtlinien sind zu beachten.
- Die Kabel müssen für die zu erwartenden Minimal- und Maximaltemperaturen geeignet sein.

Energieversorgungskabel (inkl. Leiter für die innere Erdungsklemme)

Normales Installationskabel ausreichend.

Signalkabel

PROFINET mit Ethernet-APL

Der Referenzkabeltyp für APL-Segmente ist das Feldbuskabel Typ A, MAU-Typ 1 und 3 (spezifiziert in IEC 61158-2). Dieses Kabel erfüllt die Anforderungen für eigensichere Anwendungen gemäß IEC TS 60079-47 und kann auch in nicht eigensicheren Anwendungen verwendet werden.

Kabeltyp	A
Kabelkapazität	45 … 200 nF/km
Schleifenwiderstand	15 … 150 Ω/km
Kabelinduktivität	0,4 … 1 mH/km

Weitere Details sind in der Ethernet-APL Engineering Guideline beschrieben (https://www.ethernet-apl.org).

Stromausgang 0/4…20 mA

Normales Installationskabel ausreichend

Impuls- /Frequenz- /Schaltausgang

Normales Installationskabel ausreichend

Relaisausgang

Normales Installationskabel ausreichend.

Stromeingang 0/4…20 mA

Normales Installationskabel ausreichend

Statuseingang

Normales Installationskabel ausreichend

Kabeldurchmesser

- Mit ausgelieferte Kabelverschraubungen:
  M20 × 1,5 mit Kabel Ø 6 … 12 mm (0,24 … 0,47 in)
- Federkraftklemmen: Für Litzen und Litzen mit Aderendhülsen geeignet.
  Leiterquerschnitt 0,2 … 2,5 mm^2 (24 … 12 AWG).

Auswahl des Verbindungskabels zwischen Messumformer und Messaufnehmer

Abhängig vom Messumformertyp und Zonen Installation

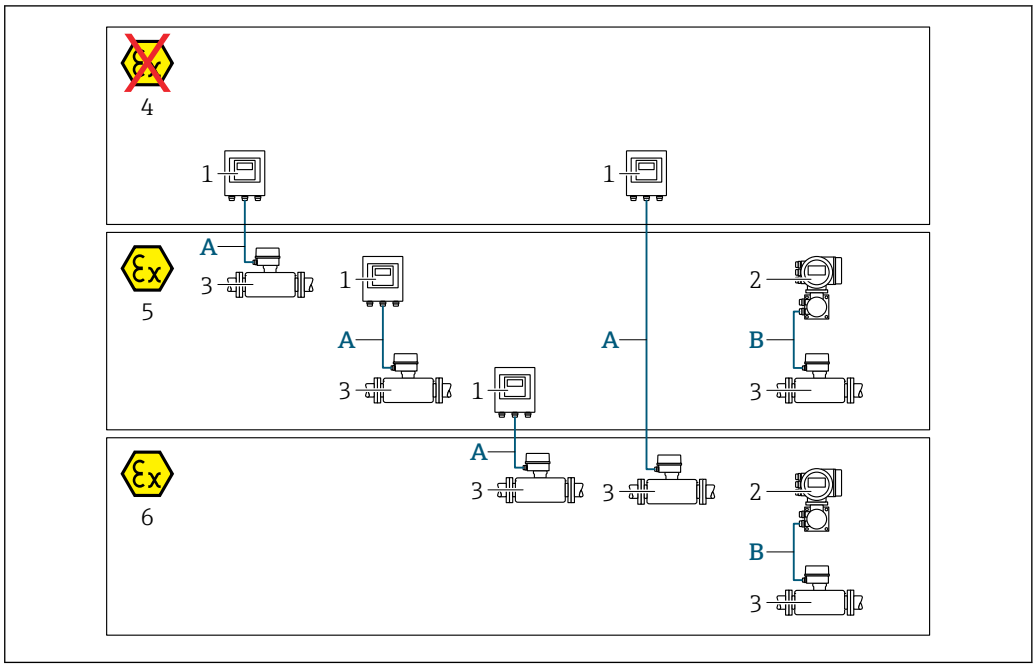

1 *Messumformer Proline 500 digital*
2 *Messumformer Proline 500*
3 *Messaufnehmer Promag*
4 *Nicht explosionsgefährdeter Bereich*
5 *Explosionsgefährdeter Bereich: Zone 2; Class I, Division 2*
6 *Explosionsgefährdeter Bereich: Zone 1; Class I, Division 1*
A *Standardkabel zum Messumformer 500 digital → 39*
Messumformer installiert im nicht explosionsgefährdeten Bereich oder explosionsgefährdetem Bereich: Zone 2; Class I, Division 2 / Messaufnehmer installiert im explosionsgefährdeten Bereich: Zone 2; Class I, Division 2 oder Zone 1; Class I, Division 1
B *Signalkabel zum Messumformer 500 → 40*
Messumformer und Messaufnehmer installiert im explosionsgefährdeten Bereich: Zone 2; Class I, Division 2 oder Zone 1; Class I, Division 1

A: Verbindungskabel Messaufnehmer - Messumformer: Proline 500 – digital Standardkabel

Ein Standardkabel mit folgenden Spezifikationen ist als Verbindungskabel verwendbar.

Aufbau	4 Adern (2 Paare); CU-Litzen blank; paarverseilt mit gemeinsamem Schirm
Schirmung	Kupfer-Geflecht verzinnt, optische Abdeckung ≥ 85 %
Kabellänge	Maximal 300 m (900 ft), siehe nachfolgende Tabelle.

Querschnitt	Kabellängen bei Einsatz im	
	Nicht Explosionsgefährdeter Bereich, Explosionsgefährdeter Bereich: Zone 2; Class I, Division 2	Explosionsgefährdeter Bereich: Zone 1; Class I, Division 1
0,34 mm² (AWG 22)	80 m (240 ft)	50 m (150 ft)
0,50 mm² (AWG 20)	120 m (360 ft)	60 m (180 ft)
0,75 mm² (AWG 18)	180 m (540 ft)	90 m (270 ft)
1,00 mm² (AWG 17)	240 m (720 ft)	120 m (360 ft)

Querschnitt	Kabellängen bei Einsatz im	
	Nicht Explosionsgefährdeter Bereich, Explosionsgefährdeter Bereich: Zone 2; Class I, Division 2	Explosionsgefährdeter Bereich: Zone 1; Class I, Division 1
1,50 mm^2 (AWG 15)	300 m (900 ft)	180 m (540 ft)
2,50 mm^2 (AWG 13)	300 m (900 ft)	300 m (900 ft)

Optional lieferbares Verbindungskabel

Aufbau	2 × 2 × 0,34 mm^2 (AWG 22) PVC-Kabel [1] mit gemeinsamem Schirm (2 Paare, CU-Litzen blank, paarverseilt)
Flammwidrigkeit	Nach DIN EN 60332-1-2
Ölbeständigkeit	Nach DIN EN 60811-2-1
Schirmung	Kupfer-Geflecht verzinnt, optische Abdeckung ≥ 85 %
Dauerbetriebstemperatur	Bei fester Verlegung: −50 … +105 °C (−58 … +221 °F); bewegt: −25 … +105 °C (−13 … +221 °F)
Lieferbare Kabellänge	Fix: 20 m (60 ft); Variabel: Bis maximal 50 m (150 ft)

1) UV-Strahlung kann zu Beeinträchtigung des Kabelaußenmantels führen. Das Kabel möglichst vor Sonneneinstrahlung schützen.

B: Verbindungskabel Messaufnehmer - Messumformer: Proline 500

Signalkabel

Aufbau	3 × 0,38 mm^2 (20 AWG) mit gemeinsamem, geflochtenem Kupferschirm (Ø ~ 9,5 mm (0,37 in)) und einzeln abgeschirmten Adern
Leiterwiderstand	≤ 50 Ω/km (0,015 Ω/ft)
Kapazität Ader/Schirm	≤ 420 pF/m (128 pF/ft)
Kabellänge (max.)	Abhängig von der Messstoffleitfähigkeit, max. 200 m (656 ft)
Kabellängen (lieferbar)	5 m (15 ft), 10 m (30 ft), 20 m (60 ft) oder variable Länge bis max. 200 m (600 ft)
Kabeldurchmesser	9,4 mm (0,37 in) ± 0,5 mm (0,02 in)
Dauerbetriebstemperatur	−20 … +80 °C (−4 … +176 °F)

Spulenstromkabel

Aufbau	3 × 0,75 mm^2 (18 AWG) mit gemeinsamem, geflochtenem Kupferschirm (Ø ~ 9 mm (0,35 in)) und einzeln abgeschirmten Adern
Leiterwiderstand	≤ 37 Ω/km (0,011 Ω/ft)
Kapazität Ader/Ader, Schirm geerdet	≤ 120 pF/m (37 pF/ft)
Kabellänge (max.)	Abhängig von der Messstoffleitfähigkeit, max. 200 m (656 ft)
Kabellängen (lieferbar)	5 m (15 ft), 10 m (30 ft), 20 m (60 ft) oder variable Länge bis max. 200 m (600 ft)
Kabeldurchmesser	8,8 mm (0,35 in) ± 0,5 mm (0,02 in)
Dauerbetriebstemperatur	−20 … +80 °C (−4 … +176 °F)
Testspannung für Kabelisolation	≤ AC 1433 V r.m.s. 50/60 Hz oder ≥ DC 2026 V

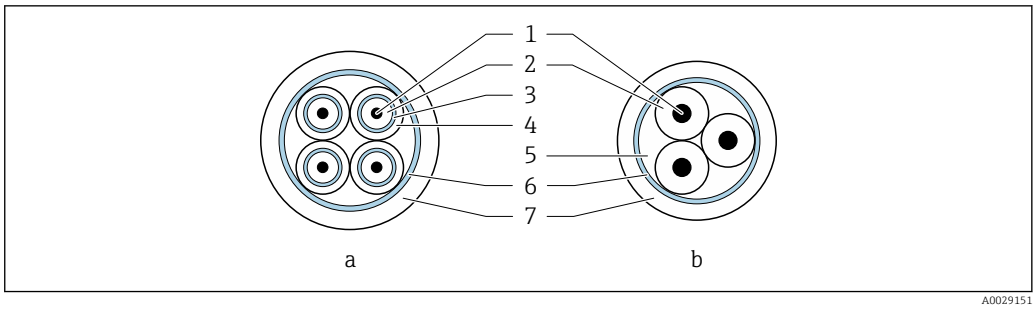

15 Kabelquerschnitt

a Elektrodenkabel
b Spulenstromkabel
1 Ader
2 Aderisolation
3 Aderschirm
4 Adermantel
5 Aderverstärkung
6 Kabelschirm
7 Außenmantel

Einsatz in elektrisch stark gestörter Umgebung

Die Messeinrichtung erfüllt die allgemeinen Sicherheitsanforderungen → 📄 239 und EMV-Anforderungen → 📄 227.

Die Erdung erfolgt über die dafür vorgesehene Erdungsklemme im Inneren des Anschlussgehäuses. Die abisolierten und verdrillten Kabelschirmstücke bis zur Erdungsklemme müssen so kurz wie möglich sein.

7.2.3 Klemmenbelegung

Messumformer: Versorgungsspannung, Ein-/Ausgänge

Die Klemmenbelegung der Ein- und Ausgänge ist von der jeweiligen Bestellvariante des Geräts abhängig. Die gerätespezifische Klemmenbelegung ist auf einem Aufkleber in der Klemmenabdeckung dokumentiert.

Versorgungs-spannung		Ein-/Ausgang 1		Ein-/Ausgang 2		Ein-/Ausgang 3		Ein-/Ausgang 4	
1 (+)	2 (–)	26 (+)	27 (–)	24 (+)	25 (–)	22 (+)	23 (–)	20 (+)	21 (–)
		Gerätespezifische Klemmenbelegung: Aufkleber in Klemmenabdeckung.							

Messumformer und Anschlussgehäuse Messaufnehmer: Verbindungskabel

Die räumlich getrennt montierten Messaufnehmer und Messumformer werden mit einem Verbindungskabel verbunden. Der Anschluss erfolgt über das Anschlussgehäuse des Messaufnehmers und dem Messumformergehäuse.

Klemmenbelegung und Anschluss des Verbindungskabels:
- Proline 500 – digital → 📄 46
- Proline 500 → 📄 55

7.2.4 Verfügbare Gerätestecker

ℹ Gerätestecker dürfen nicht in explosionsgefährdeten Bereichen eingesetzt werden!

Bestellmerkmal "Eingang; Ausgang 1", Option RB "PROFINET mit Ethernet-APL"

Bestellmerkmal "Elektrischer Anschluss"	Kabeleinführung/Anschluss	
	2	3
L, N, P, U	Stecker M12 × 1	–

7.2.5 Pinbelegung Gerätestecker

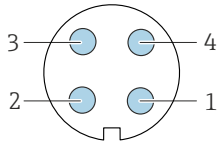

Pin	Belegung	Codierung	Stecker/ Buchse
1	APL-signal -	A	Buchse
2	APL-signal +		
3	Kabelschirm[1]		
4	nicht belegt		
Metallisches Steckergehäuse	Kabelschirm		
[1]Wenn Kabelschirm verwendet wird			

7.2.6 Schirmung und Erdung

Eine optimale elektromagnetische Verträglichkeit (EMV) des Feldbus-Systems ist nur dann gewährleistet, wenn Systemkomponenten und insbesondere Leitungen abgeschirmt sind und die Abschirmung eine möglichst lückenlose Hülle bildet.

1. Für eine optimale EMV-Schutzwirkung die Schirmung so oft wie möglich mit der Bezugserde verbinden.
2. Aus Gründen des Explosionsschutzes wird empfohlen, auf die Erdung zu verzichten.

Um beiden Anforderungen gerecht zu werden, gibt es beim Feldbus-System grundsätzlich drei verschiedene Varianten der Schirmung:
- Beidseitige Schirmung
- Einseitige Schirmung auf der speisenden Seite mit kapazitivem Abschluss am Feldgerät
- Einseitige Schirmung auf der speisenden Seite

Erfahrungen zeigen, dass in den meisten Fällen bei Installationen mit einseitiger Schirmung auf der speisenden Seite (ohne kapazitiven Abschluss am Feldgerät) die besten Ergebnisse hinsichtlich der EMV erzielt werden. Voraussetzung für einen uneingeschränkten Betrieb bei vorhandenen EMV-Störungen sind entsprechende Maßnahmen der Eingangsbeschaltung. Diese Maßnahmen wurden bei diesem Gerät berücksichtigt. Damit ist ein Betrieb bei Störgrößen gemäß NAMUR NE21 sichergestellt.

1. Bei der Installation nationale Installationsvorschriften und Richtlinien beachten.
2. Bei großen Potenzialunterschieden zwischen den einzelnen Erdungspunkten:
   Nur einen Punkt der Schirmung direkt mit der Bezugserde verbinden.
3. In Anlagen ohne Potenzialausgleich:
   Kabelschirme von Feldbus-Systemen nur einseitig erden, beispielsweise am Feldbus-Speisegerät oder an Sicherheitsbarrieren.

HINWEIS

In Anlagen ohne Potenzialausgleich: Mehrfache Erdung des Kabelschirms verursacht netzfrequente Ausgleichströme!

Beschädigung des Kabelschirms der Busleitung.

- ▶ Kabelschirm der Busleitung nur einseitig mit der Ortserde oder dem Schutzleiter erden.
- ▶ Den nicht angeschlossenen Schirm isolieren.

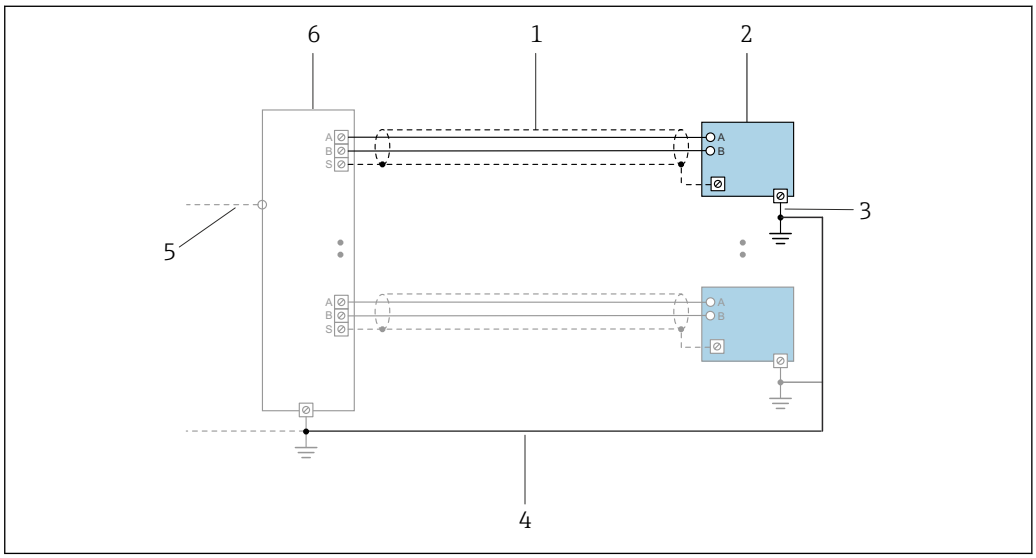

16 *Anschlussbeispiel für PROFINET mit Ethernet-APL*

1 *Kabelschirm*
2 *Messgerät*
3 *Lokale Erdung*
4 *Potenzialausgleich*
5 *Trunk oder TCP*
6 *Field-Switch*

7.2.7 Messgerät vorbereiten

Die Arbeitsschritte in folgender Reihenfolge ausführen:

1. Messaufnehmer und Messumformer montieren.
2. Anschlussgehäuse Messaufnehmer: Verbindungskabel anschließen.
3. Messumformer: Verbindungskabel anschließen.
4. Messumformer: Signalkabel und Kabel für Versorgungsspannung anschließen.

HINWEIS

Mangelnde Gehäusedichtheit!

Aufheben der Funktionstüchtigkeit des Messgeräts möglich.

- ▶ Passende, der Schutzart entsprechende Kabelverschraubungen verwenden.

1. Wenn vorhanden: Blindstopfen entfernen.
2. Wenn das Messgerät ohne Kabelverschraubungen ausgeliefert wird:
   Passende Kabelverschraubung für entsprechendes Anschlusskabel bereitstellen.
3. Wenn das Messgerät mit Kabelverschraubungen ausgeliefert wird:
   Anforderungen an Anschlusskabel beachten → 📖 37.

7.2.8 Verbindungskabel vorbereiten: Proline 500 – digital

Bei der Konfektionierung des Verbindungskabels folgende Punkte beachten:

- Bei Kabeln mit feindrahtigen Adern (Litzenkabel):
  Adern mit Aderendhülsen versehen.

Messumformer	Messaufnehmer
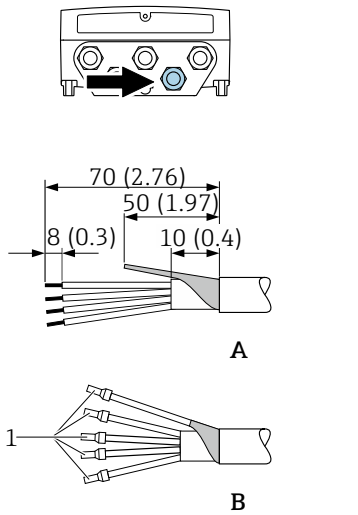	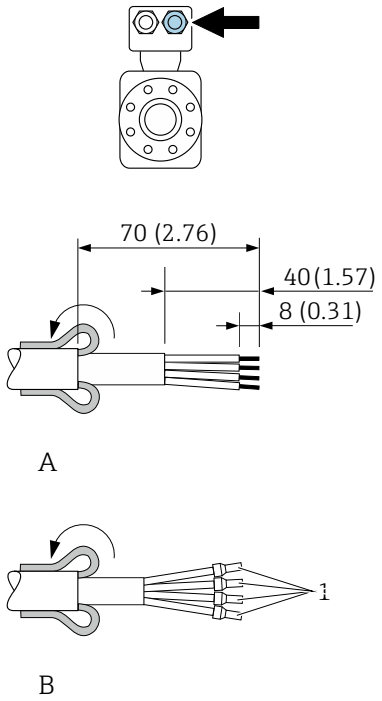
Maßeinheit mm (in) A = Kabel konfektionieren B = Bei Kabeln mit feindrahtigen Adern (Litzenkabel) Aderendhülsen anbringen 1 = Aderendhülsen rot, Φ 1,0 mm (0,04 in)	

7.2.9 Verbindungskabel vorbereiten: Proline 500

Bei der Konfektionierung des Verbindungskabels folgende Punkte beachten:

1. Beim Elektrodenkabel:
   Sicherstellen, dass die Aderendhülsen messaufnehmerseitig die Aderschirme nicht berühren. Mindestabstand = 1 mm (Ausnahme: grünes Kabel "GND")
2. Beim Spulenstromkabel:
   1 Ader des dreiadrigen Kabels auf Höhe der Aderverstärkung abtrennen. Nur zwei Adern werden für den Anschluss benötigt.
3. Bei Kabeln mit feindrahtigen Adern (Litzenkabel):
   Adern mit Aderendhülsen versehen.

Messumformer

Elektrodenkabel

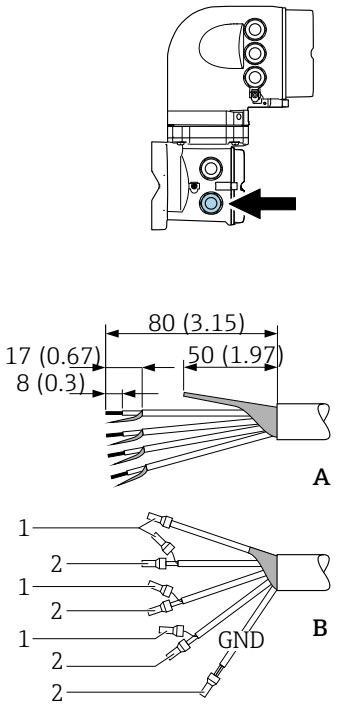

Spulenstromkabel

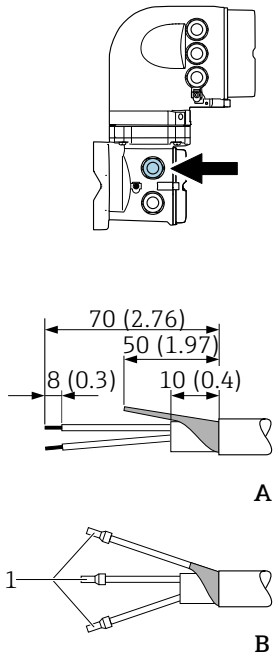

Messaufnehmer

Elektrodenkabel

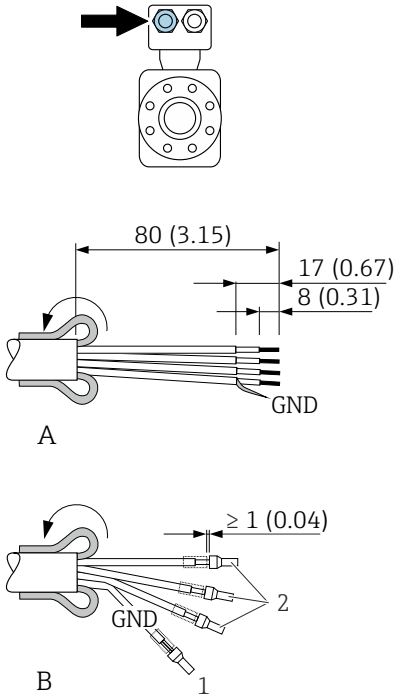

Spulenstromkabel

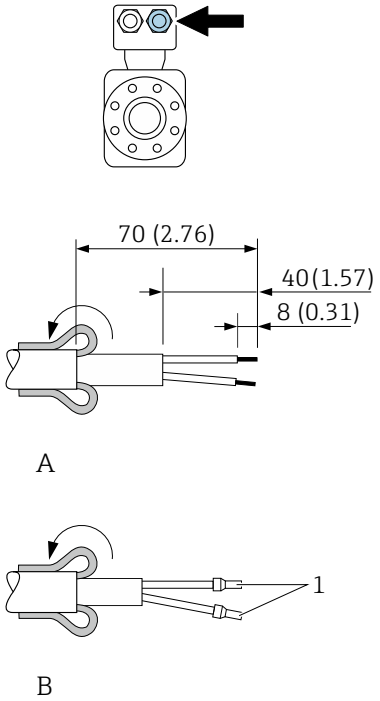

Maßeinheit mm (in)
A = Kabel konfektionieren
B = Bei Kabeln mit feindrahtigen Adern (Litzenkabel) Aderendhülsen anbringen
1 = Aderendhülsen rot, ϕ 1,0 mm (0,04 in)
2 = Aderendhülsen weiß, ϕ 0,5 mm (0,02 in)

7.3 Messgerät anschließen: Proline 500 – digital

HINWEIS

Einschränkung der elektrischen Sicherheit durch falschen Anschluss!

- Elektrische Anschlussarbeiten nur von entsprechend ausgebildetem Fachpersonal ausführen lassen.
- National gültige Installationsvorschriften beachten.
- Die örtlichen Arbeitsschutzvorschriften einhalten.
- Vor dem Anschluss weiterer Kabel: Immer erst das Schutzleiterkabel ⏚ anschließen.
- Bei Einsatz im explosionsgefährdeten Bereich: Hinweise in der gerätespezifischen Ex-Dokumentation beachten.

7.3.1 Verbindungskabel anschließen

⚠ WARNUNG

Beschädigungsgefahr elektronischer Bauteile!

- Messaufnehmer und Messumformer am gleichen Potenzialausgleich anschließen.
- Nur Messaufnehmer und Messumformer mit der gleichen Seriennummern miteinander verbinden.
- Das Anschlussgehäuse des Messaufnehmers über die externe Schraubklemme erden.

Klemmenbelegung Verbindungskabel

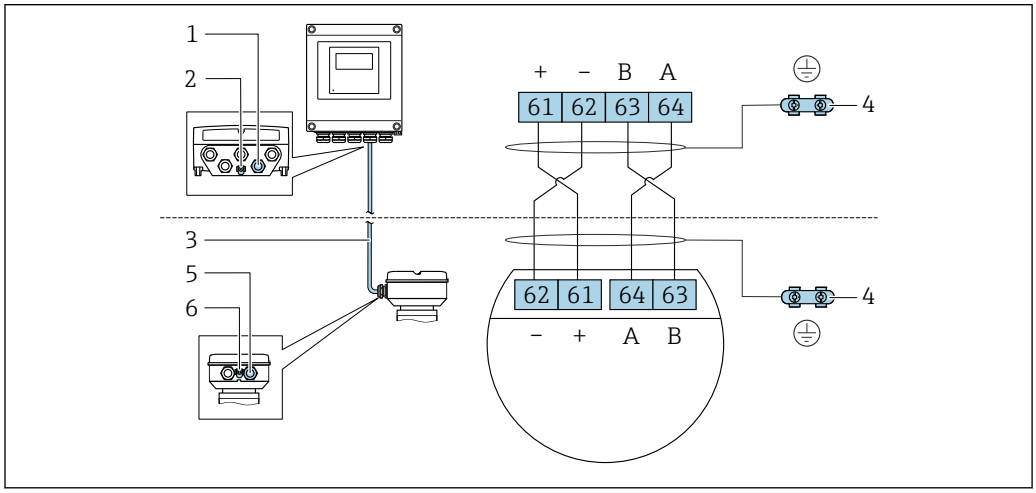

1 *Kabeleinführung für Kabel am Messumformergehäuse*
2 *Schutzerde (PE)*
3 *Verbindungskabel ISEM-Kommunikation*
4 *Erdung über Erdanschluss, bei Ausführung mit Gerätestecker ist die Erdung über den Gerätestecker sichergestellt*
5 *Kabeleinführung für Kabel oder Anschluss Gerätestecker am Anschlussgehäuse Messaufnehmer*
6 *Schutzerde (PE)*

Verbindungskabel am Anschlussgehäuse Messaufnehmer anschließen

- Anschluss über Klemmen mit Bestellmerkmal "Sensor Anschlussgehäuse": Option **B** "Rostfrei, hygienisch" → 📖 48
- Anschluss über Gerätestecker mit Bestellmerkmal "Sensor Anschlussgehäuse": Option **C** "Ultrakompakt hygienisch, rostfrei" → 📖 49

Verbindungskabel am Messumformer anschließen

Der Anschluss am Messumformer erfolgt über Klemmen → 📖 50.

Anschlussgehäuse Messaufnehmer über Klemmen anschließen

Bei Geräteausführung mit Bestellmerkmal "Sensor Anschlussgehäuse":
Option **A** "Alu beschichtet"

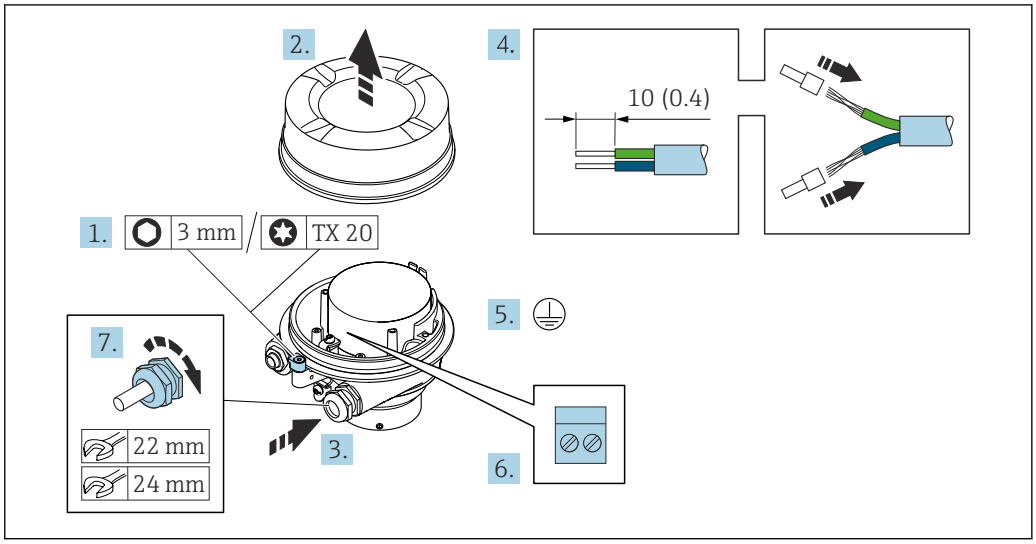

1. Sicherungskralle des Gehäusedeckels lösen.
2. Gehäusedeckel abschrauben.
3. Kabel durch die Kabeleinführung schieben. Um Dichtheit zu gewährleisten, Dichtungsring nicht aus der Kabeleinführung entfernen.
4. Kabel und Kabelenden abisolieren. Bei Litzenkabeln: Aderendhülsen anbringen.
5. Schutzleiter anschließen.
6. Kabel gemäß Klemmenbelegung Verbindungskabel anschließen.
7. Kabelverschraubungen fest anziehen.
   ↳ Der Anschluss des Verbindungskabels ist damit abgeschlossen.

⚠ WARNUNG

Aufhebung der Gehäuseschutzart durch mangelnde Gehäusedichtheit!

- Deckelgewinde ohne Verwendung von Fett eindrehen. Das Deckelgewinde ist mit einer Trockenschmierung beschichtet.

8. Gehäusedeckel aufschrauben.
9. Sicherungskralle des Gehäusedeckels anziehen.

Anschlussgehäuse Messaufnehmer über Klemmen anschließen

Bei Geräteausführung mit Bestellmerkmal "Sensor Anschlussgehäuse":
Option **B** "Rostfrei, hygienisch"

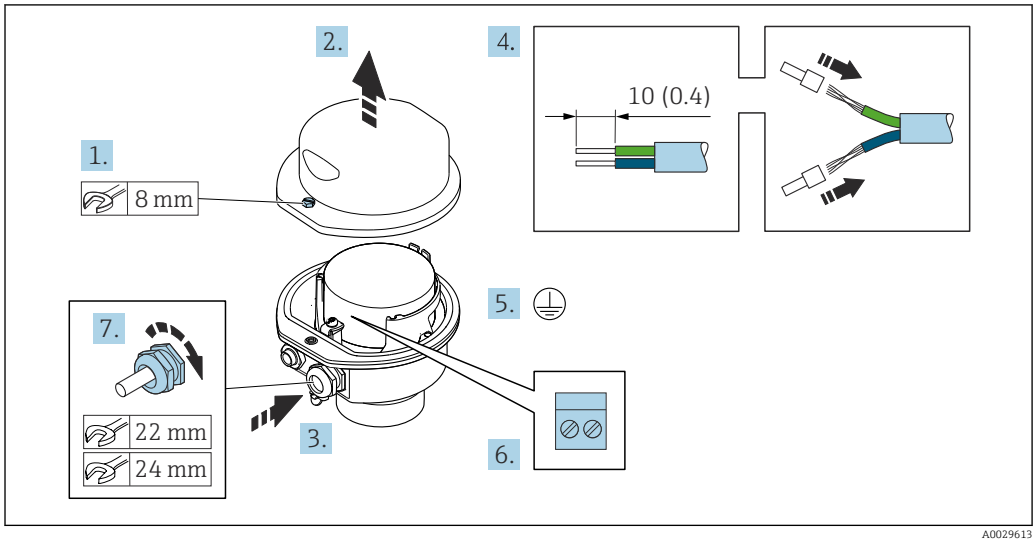

1. Befestigungsschraube des Gehäusedeckels lösen.
2. Gehäusedeckel öffnen.
3. Kabel durch die Kabeleinführung schieben. Um Dichtheit zu gewährleisten, Dichtungsring nicht aus der Kabeleinführung entfernen.
4. Kabel und Kabelenden abisolieren. Bei Litzenkabeln: Aderendhülsen anbringen.
5. Schutzleiter anschließen.
6. Kabel gemäß Klemmenbelegung Verbindungskabel anschließen.
7. Kabelverschraubungen fest anziehen.
   ↳ Der Anschluss des Verbindungskabels ist damit abgeschlossen.
8. Gehäusedeckel schließen.
9. Befestigungsschraube des Gehäusedeckels anziehen.

Anschlussgehäuse Messaufnehmer über Gerätestecker anschließen

Bei Geräteausführung mit Bestellmerkmal "Sensor Anschlussgehäuse":
Option **C** "Ultrakompakt hygienisch, rostfrei"

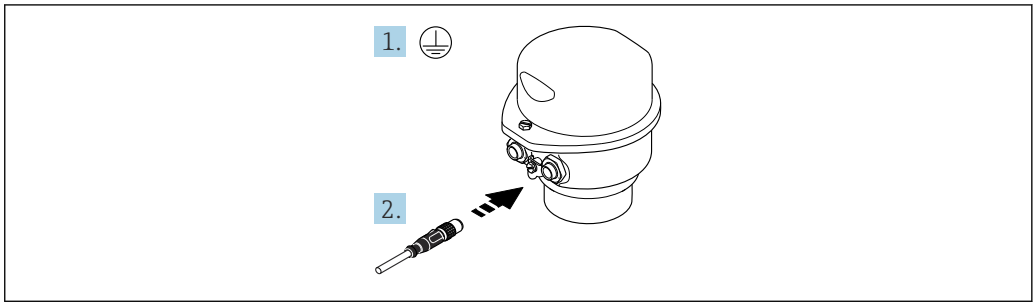

A0029615

1. Schutzleiter anschließen.
2. Gerätestecker anschließen.

Verbindungskabel am Messumformer anschließen

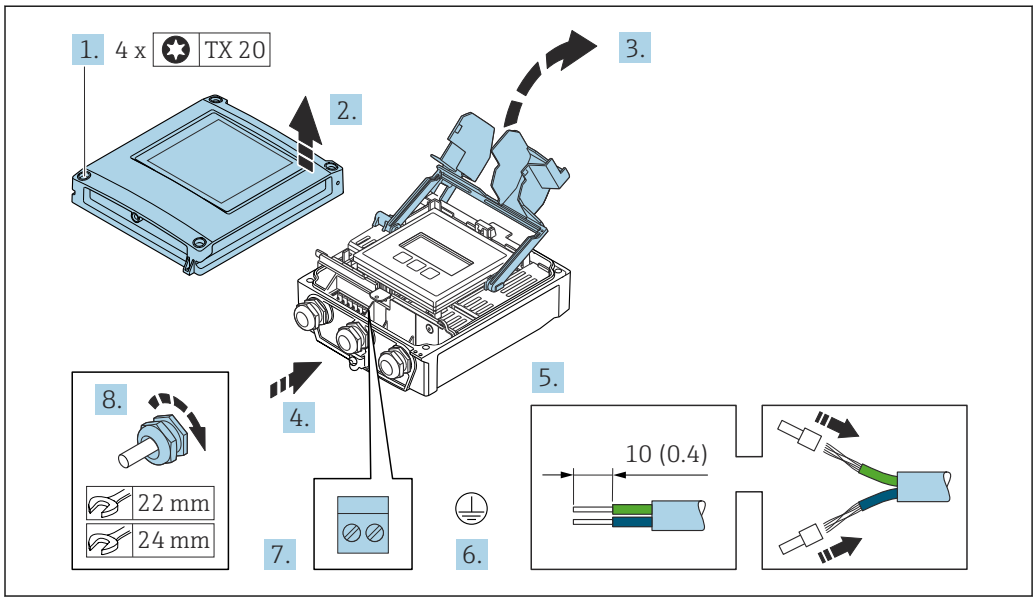

1. Die 4 Befestigungsschrauben des Gehäusedeckels lösen.
2. Gehäusedeckel öffnen.
3. Klemmenabdeckung hochklappen.
4. Kabel durch die Kabeleinführung schieben. Um die Dichtheit zu gewährleisten, Dichtungsring nicht aus der Kabeleinführung entfernen.
5. Kabel und Kabelenden abisolieren. Bei Litzenkabeln: Aderendhülsen anbringen.
6. Schutzleiter anschließen.
7. Kabel gemäß Klemmenbelegung Verbindungskabel anschließen → 📄 46.
8. Kabelverschraubungen fest anziehen.
   ↳ Der Anschluss des Verbindungskabels ist damit abgeschlossen.
9. Gehäusedeckel schließen.
10. Befestigungsschraube des Gehäusedeckels anziehen.
11. Nach dem Anschluss des Verbindungskabels:
    Signalkabel und Kabel Versorgungsspannung anschließen .

7.3.2 Messumformer anschließen

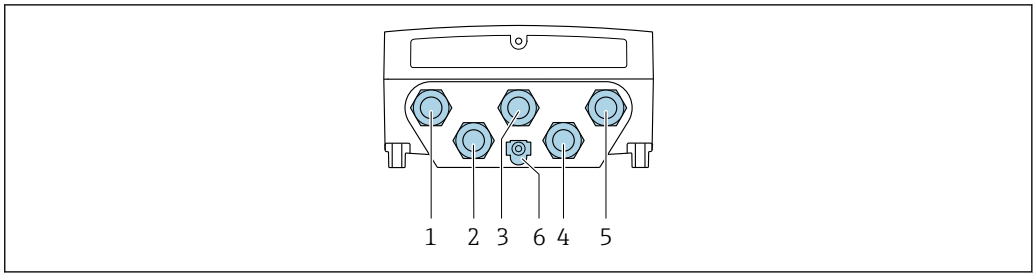

A0028200

1 *Anschluss Versorgungsspannung*
2 *Anschluss Signalübertragung Ein-/Ausgang*
3 *Anschluss Signalübertragung Ein-/Ausgang*
4 *Anschluss Verbindungskabel Messaufnehmer - Messumformer*
5 *Anschluss Signalübertragung Ein-/Ausgang; Optional: Anschluss externe WLAN-Antenne*
6 *Schutzerde (PE)*

Neben dem Anschluss des Geräts über und den verfügbaren Ein-/Ausgängen stehen noch weitere Anschlussmöglichkeiten zur Verfügung:
Über Serviceschnittstelle (CDI-RJ45) in ein Netzwerk einbinden → 54.

Stecker anschließen

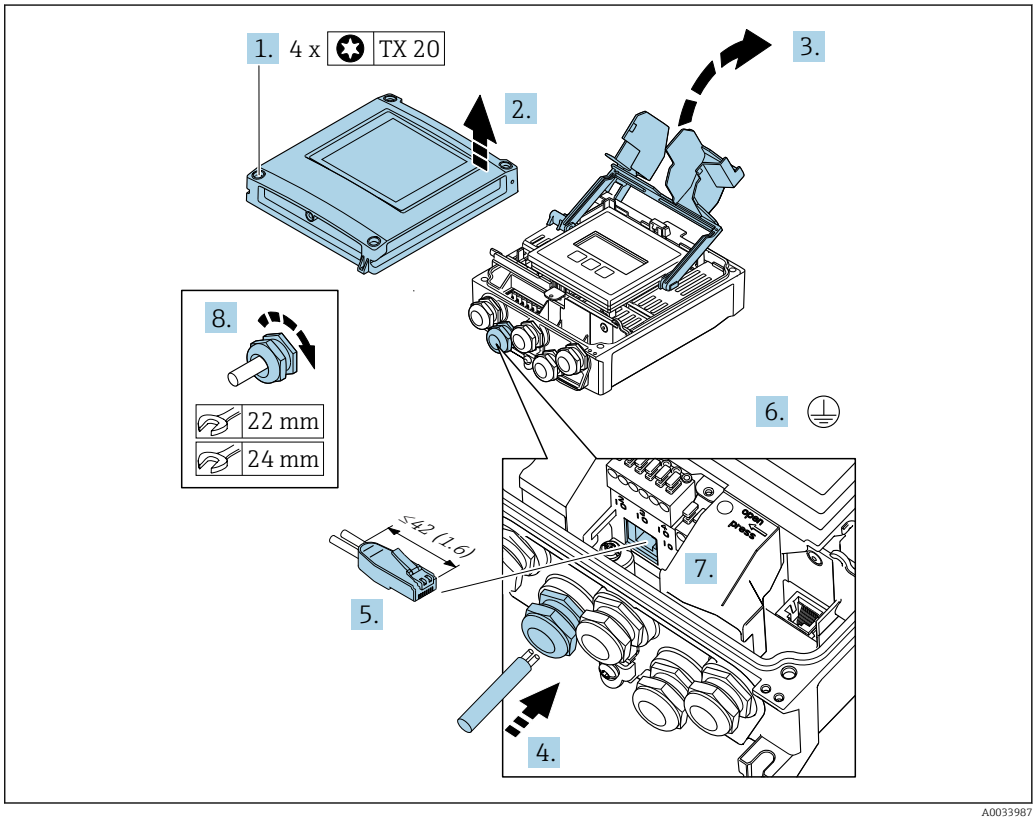

A0033987

1. Die 4 Befestigungsschrauben des Gehäusedeckels lösen.
2. Gehäusedeckel öffnen.
3. Klemmenabdeckung hochklappen.
4. Kabel durch die Kabeleinführung schieben. Um die Dichtheit zu gewährleisten, Dichtungsring nicht aus der Kabeleinführung entfernen.
5. Kabel und Kabelenden abisolieren und an RJ45 Stecker anschließen.
6. Schutzleiter anschließen.

7. RJ45 Stecker einstecken.
8. Kabelverschraubungen fest anziehen.
   ↳ Der Anschluss der Verbindung ist damit abgeschlossen.

Versorgungsspannung und weitere Ein-/Ausgänge anschließen

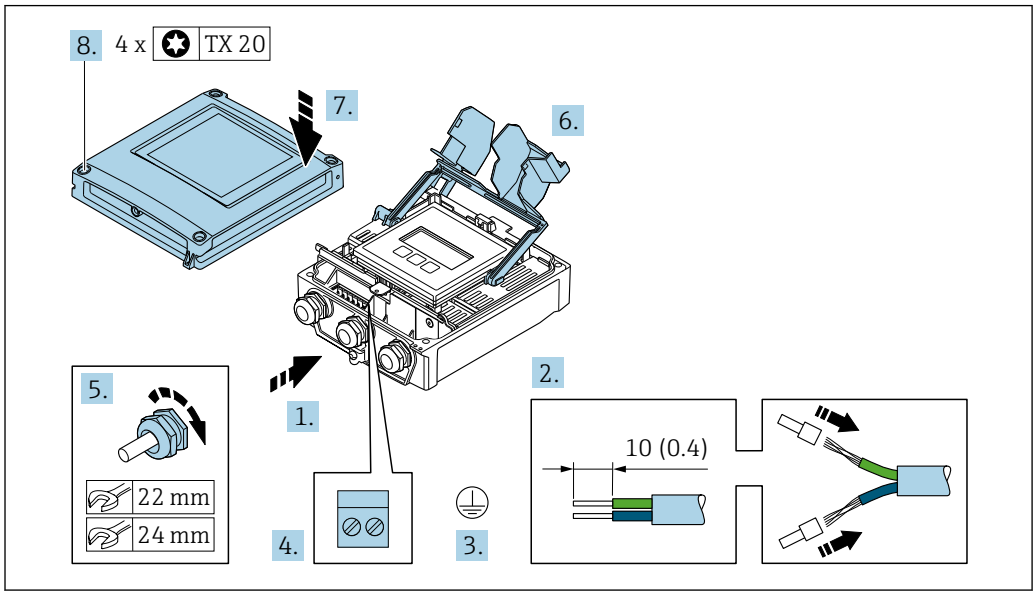

1. Kabel durch die Kabeleinführung schieben. Um die Dichtheit zu gewährleisten, Dichtungsring nicht aus der Kabeleinführung entfernen.
2. Kabel und Kabelenden abisolieren. Bei Litzenkabeln: Aderendhülsen anbringen.
3. Schutzleiter anschließen.
4. Kabel gemäß Klemmenbelegung anschließen.
   ↳ **Klemmenbelegung Signalkabel:** Die gerätespezifische Klemmenbelegung ist auf einem Aufkleber in der Klemmenabdeckung dokumentiert.
   Klemmenbelegung Anschluss Versorgungsspannung: Aufkleber in der Klemmenabdeckung oder → 📄 41.
5. Kabelverschraubungen fest anziehen.
   ↳ Der Anschluss der Kabel ist damit abgeschlossen.
6. Klemmenabdeckung schließen.
7. Gehäusedeckel schließen.

⚠ WARNUNG

Aufhebung der Gehäuseschutzart durch mangelnde Gehäusedichtheit!

▶ Schraube ohne Verwendung von Fett eindrehen.

⚠ WARNUNG

Zu hohes Anziehdrehmoment der Befestigungsschrauben!

Beschädigung des Messumformers aus Kunststoff.

▶ Befestigungsschrauben gemäß Anziehdrehmoment anziehen: 2 Nm (1,5 lbf ft)

8. Die 4 Befestigungsschrauben des Gehäusedeckels anziehen.

Kabel entfernen

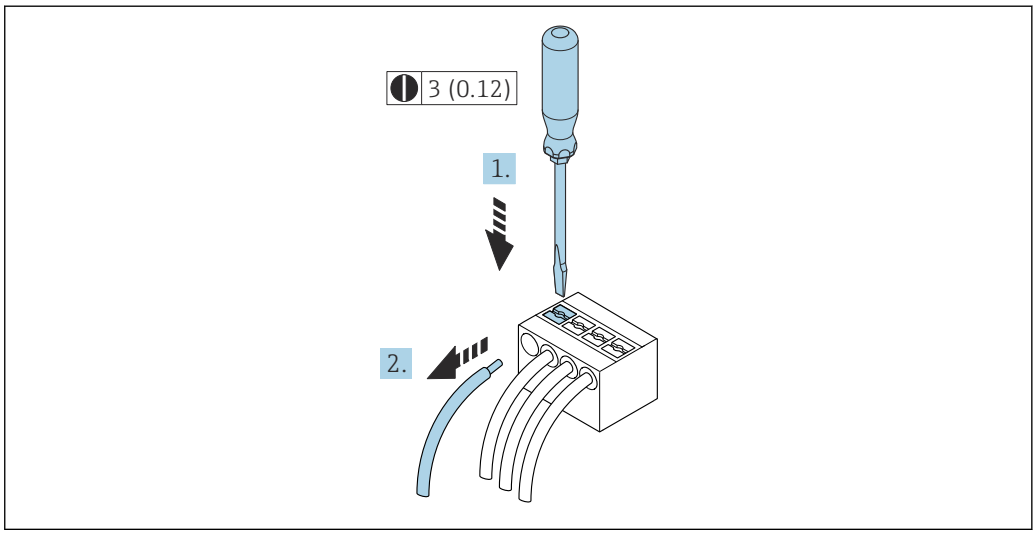

17 Maßeinheit mm (in)

1. Um ein Kabel wieder aus der Klemmstelle zu entfernen: Mit einem Schlitzschraubendreher auf den Schlitz zwischen den beiden Klemmenlöchern drücken.
2. Gleichzeitig das Kabelende aus der Klemme ziehen.

7.3.3 Messumformer in ein Netzwerk einbinden

In diesem Kapitel werden nur die grundsätzlichen Anschlussschlussmöglichkeiten für eine Einbindung des Geräts in ein Netzwerk dargestellt.

Vorgehensweise für den korrekten Anschluss des Messumformers → 📄 46.

Über Serviceschnittstelle einbinden

Die Einbindung erfolgt über den Anschluss an der Serviceschnittstelle (CDI-RJ45).

Beim Anschluss zu beachten:
- Empfohlenes Kabel: CAT5e, CAT6 oder CAT7, mit geschirmten Stecker (z.B. Fabrikat YAMAICHI ; Part No Y-ConProfixPlug63 / Prod. ID: 82-006660)
- Maximale Kabeldicke: 6 mm
- Länge des Steckers inklusive Knickschutz: 42 mm
- Biegeradius: 5 x Kabeldicke

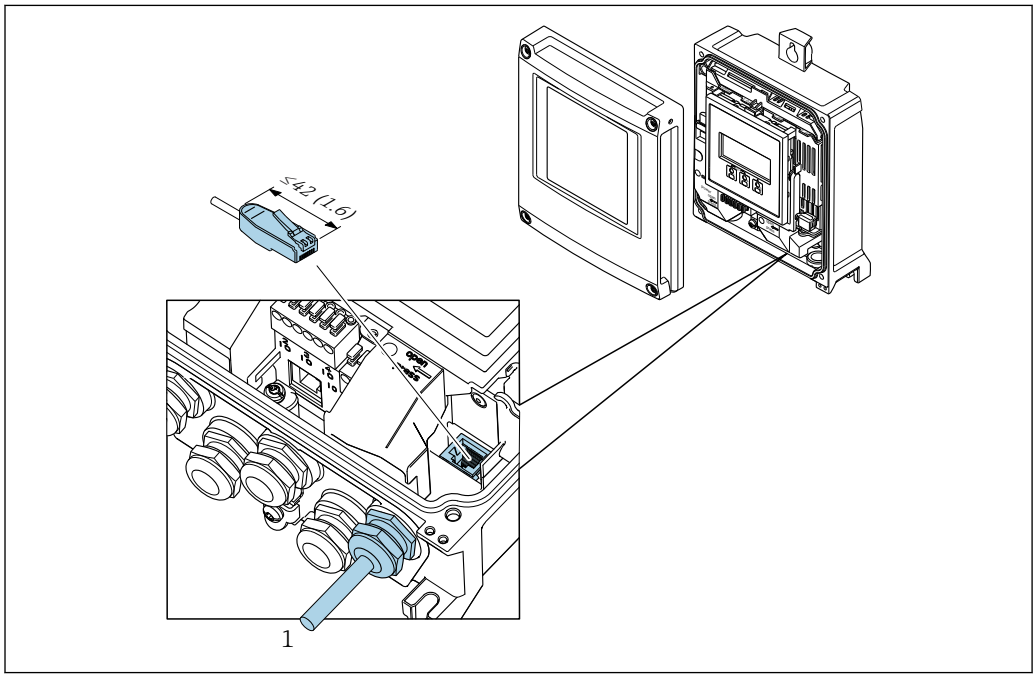

A0033832

1 Serviceschnittstelle (CDI-RJ45)

Optional ist für den nicht explosionsgefährdeten Bereich ein Adapter für RJ45 auf M12 Stecker erhältlich:
Bestellmerkmal "Zubehör", Option **NB**: "Adapter RJ45 M12 (Serviceschnittstelle)"

Der Adapter verbindet die Serviceschnittstelle (CDI-RJ45) mit einem in der Kabeleinführung montierten M12 Stecker. Der Anschluss an die Serviceschnittstelle kann dadurch ohne Öffnen des Geräts über einen M12 Stecker erfolgen.

7.4 Messgerät anschließen: Proline 500

HINWEIS

Einschränkung der elektrischen Sicherheit durch falschen Anschluss!

- Elektrische Anschlussarbeiten nur von entsprechend ausgebildetem Fachpersonal ausführen lassen.
- National gültige Installationsvorschriften beachten.
- Die örtlichen Arbeitsschutzvorschriften einhalten.
- Vor dem Anschluss weiterer Kabel: Immer erst das Schutzleiterkabel ⏚ anschließen.
- Bei Einsatz im explosionsgefährdeten Bereich: Hinweise in der gerätespezifischen Ex-Dokumentation beachten.

7.4.1 Verbindungskabel anschließen

⚠ WARNUNG

Beschädigungsgefahr elektronischer Bauteile!

- Messaufnehmer und Messumformer am gleichen Potenzialausgleich anschließen.
- Nur Messaufnehmer und Messumformer mit der gleichen Seriennummern miteinander verbinden.
- Das Anschlussgehäuse des Messaufnehmers über die externe Schraubklemme erden.

Klemmenbelegung Verbindungskabel

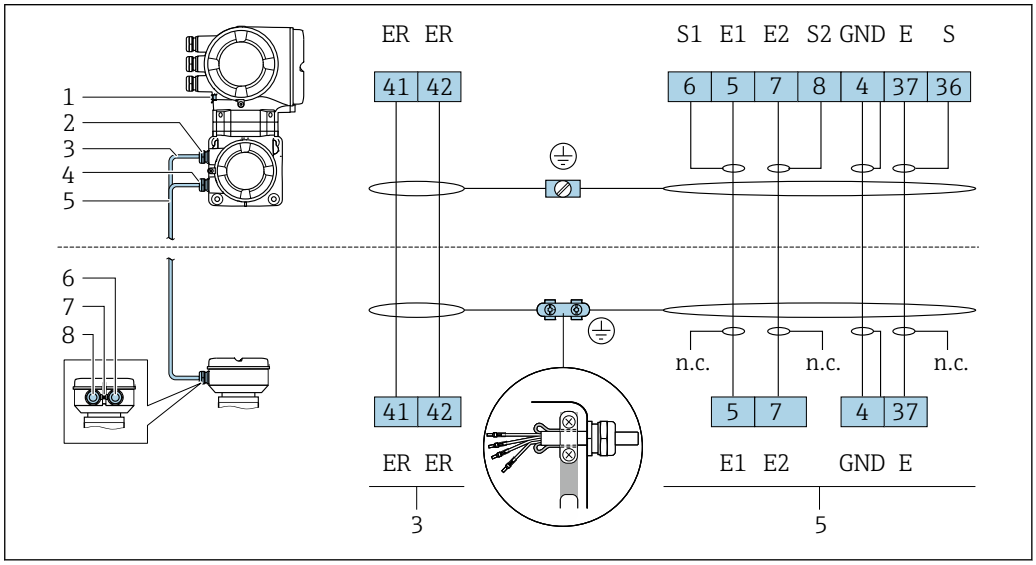

1 *Schutzerde (PE)*
2 *Kabeleinführung für Spulenstromkabel am Anschlussgehäuse Messumformer*
3 *Spulenstromkabel*
4 *Kabeleinführung für Signalkabel am Anschlussgehäuse Messumformer*
5 *Signalkabel*
6 *Kabeleinführung für Signalkabel am Anschlussgehäuse Messaufnehmer*
7 *Schutzerde (PE)*
8 *Kabeleinführung für Spulenstromkabel am Anschlussgehäuse Messaufnehmer*

Verbindungskabel am Anschlussgehäuse Messaufnehmer anschließen

Anschluss über Klemmen mit Bestellmerkmal "Sensor Anschlussgehäuse":
Option **B** "Rostfrei, hygienisch" → 📖 56

Anschlussgehäuse Messaufnehmer über Klemmen anschließen

Bei Geräteausführung, Bestellmerkmal "Sensor Anschlussgehäuse":
Option **B**: Rostfrei, hygienisch

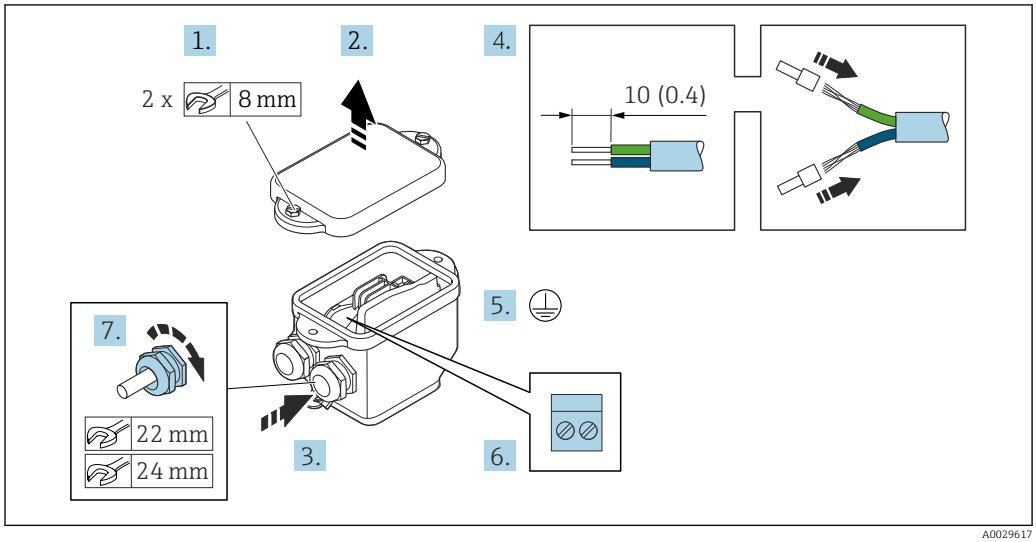

1. Befestigungsschraube des Gehäusedeckels lösen.
2. Gehäusedeckel öffnen.
3. Kabel durch die Kabeleinführung schieben. Um Dichtheit zu gewährleisten, Dichtungsring nicht aus der Kabeleinführung entfernen.
4. Kabel und Kabelenden abisolieren. Bei Litzenkabeln: Aderendhülsen anbringen.
5. Schutzleiter anschließen.
6. Kabel gemäß Klemmenbelegung Verbindungskabel anschließen.
7. Kabelverschraubungen fest anziehen.
   ↳ Der Anschluss der Verbindungskabel ist damit abgeschlossen.
8. Gehäusedeckel schließen.
9. Befestigungsschraube des Gehäusedeckels anziehen.

Verbindungskabel am Messumformer anschließen

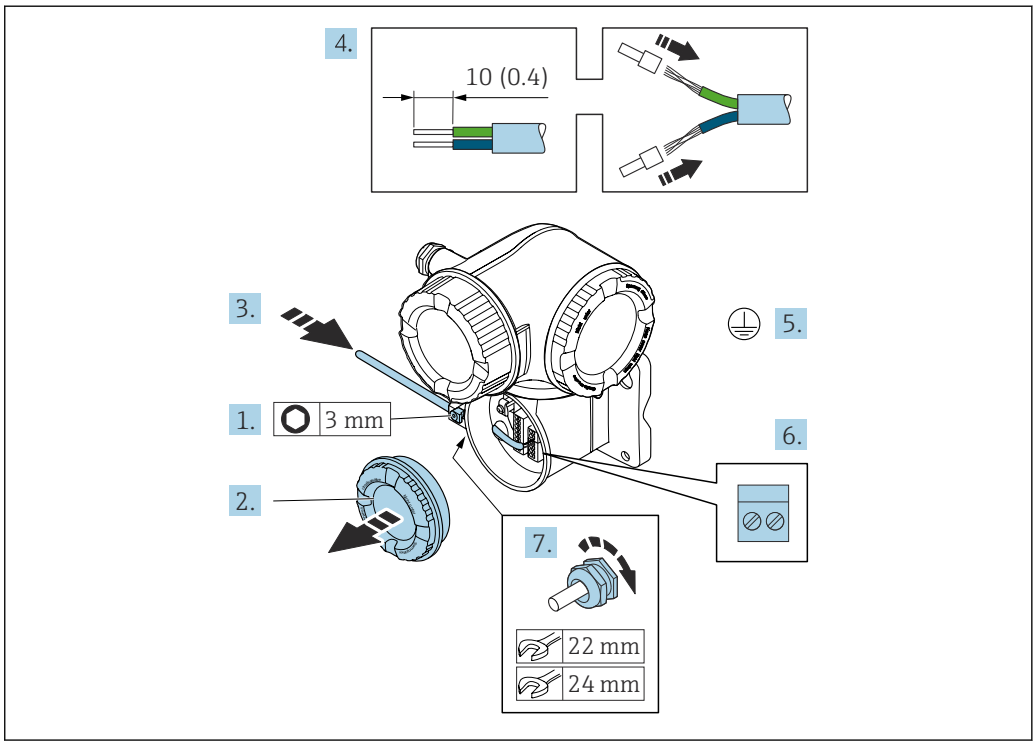

1. Sicherungskralle des Anschlussraumdeckels lösen.
2. Anschlussraumdeckel abschrauben.
3. Kabel durch die Kabeleinführung schieben. Um Dichtheit zu gewährleisten, Dichtungsring nicht aus der Kabeleinführung entfernen.
4. Kabel und Kabelenden abisolieren. Bei Litzenkabeln: Zusätzlich Aderendhülsen anbringen.
5. Schutzleiter anschließen.
6. Kabel gemäß Klemmenbelegung Verbindungskabel anschließen → 📖 55.
7. Kabelverschraubungen fest anziehen.
   ↳ Der Anschluss der Verbindungskabel ist damit abgeschlossen.
8. Anschlussraumdeckel aufschrauben.
9. Sicherungskralle des Anschlussraumdeckels anziehen.
10. Nach dem Anschluss der Verbindungskabel:
    Signalkabel und Kabel Versorgungsspannung anschließen .

7.4.2 Messumformer anschließen

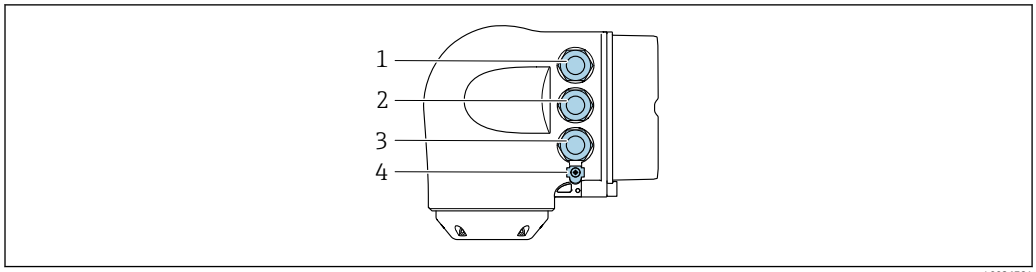

A0026781

1 *Anschluss Versorgungsspannung*
2 *Anschluss Signalübertragung Ein-/Ausgang*
3 *Anschluss Signalübertragung Ein-/Ausgang oder Anschluss für Netzwerk Verbindung über Serviceschnittstelle (CDI-RJ45)*
4 *Schutzleiter (PE)*

Neben dem Anschluss des Geräts über PROFINET mit Ethernet-APL und den verfügbaren Ein-/Ausgängen steht noch eine weitere Anschlussmöglichkeit zur Verfügung: Über Serviceschnittstelle (CDI-RJ45) in ein Netzwerk einbinden → 📄 61.

Stecker anschließen

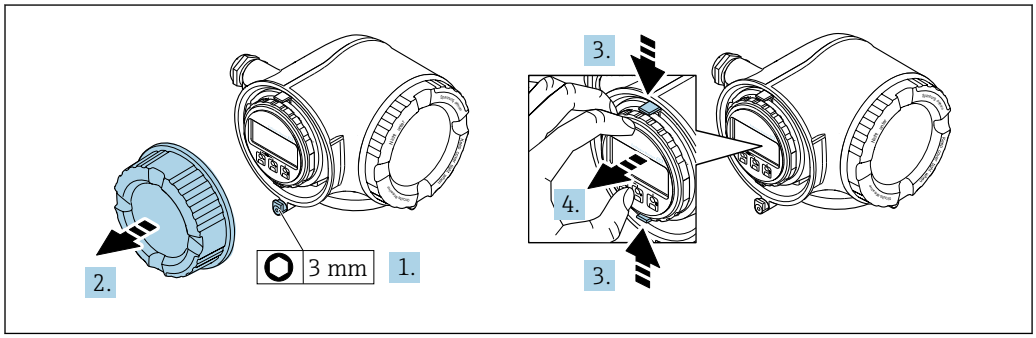

A0029813

1. Sicherungskralle des Anschlussraumdeckels lösen.
2. Anschlussraumdeckel abschrauben.
3. Laschen der Halterung des Anzeigemoduls zusammendrücken.
4. Halterung des Anzeigemoduls abziehen.

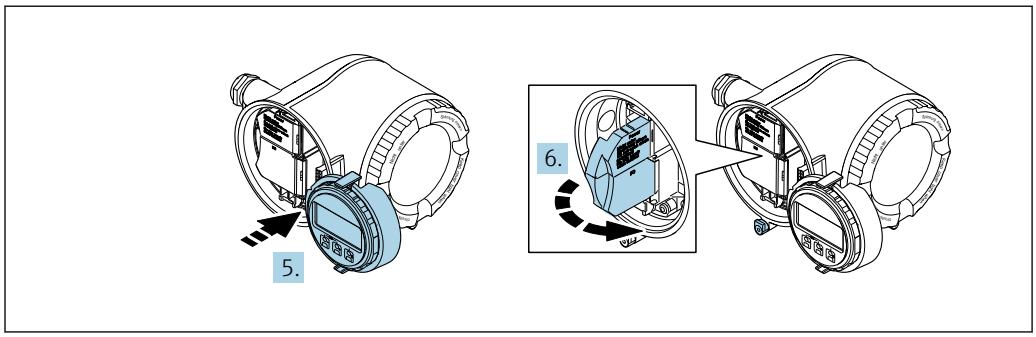

A0029814

5. Halterung am Rand des Elektronikraums aufstecken.
6. Klemmenabdeckung aufklappen.

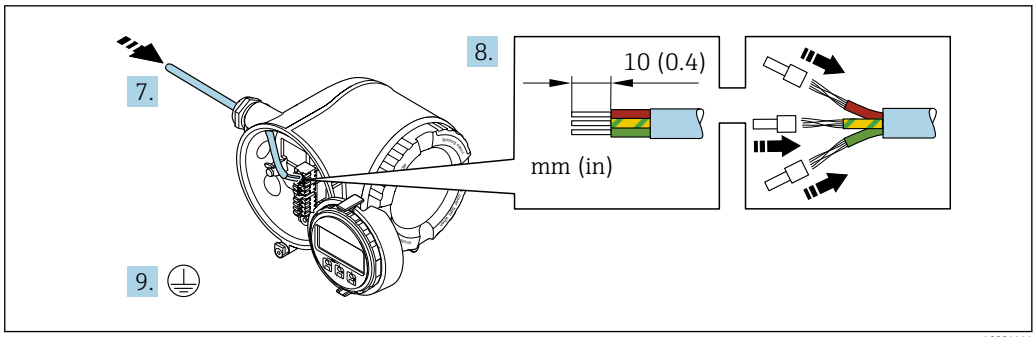

A0051111

7. Kabel durch die Kabeleinführung schieben. Um Dichtheit zu gewährleisten, Dichtungsring nicht aus der Kabeleinführung entfernen.
8. Kabel und Kabelenden abisolieren und an Klemmen 26-27 anschließen. Bei Litzenkabeln: Zusätzlich Aderendhülsen anbringen.
9. Schutzleiter (PE) anschließen.
10. Kabelverschraubungen fest anziehen.
    ↳ Der Anschluss über den APL-Port ist damit abgeschlossen.

Versorgungsspannung und weitere Ein-/Ausgänge anschließen

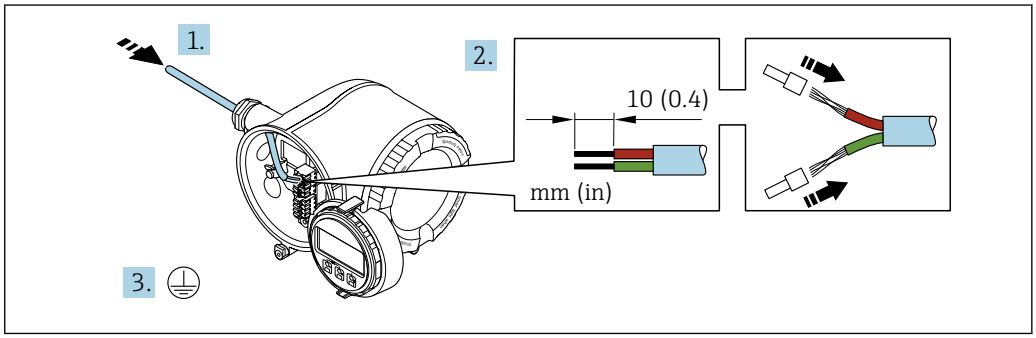

A0051128

1. Kabel durch die Kabeleinführung schieben. Um Dichtheit zu gewährleisten, Dichtungsring nicht aus der Kabeleinführung entfernen.
2. Kabel und Kabelenden abisolieren. Bei Litzenkabeln: Zusätzlich Aderendhülsen anbringen.
3. Schutzleiter anschließen.

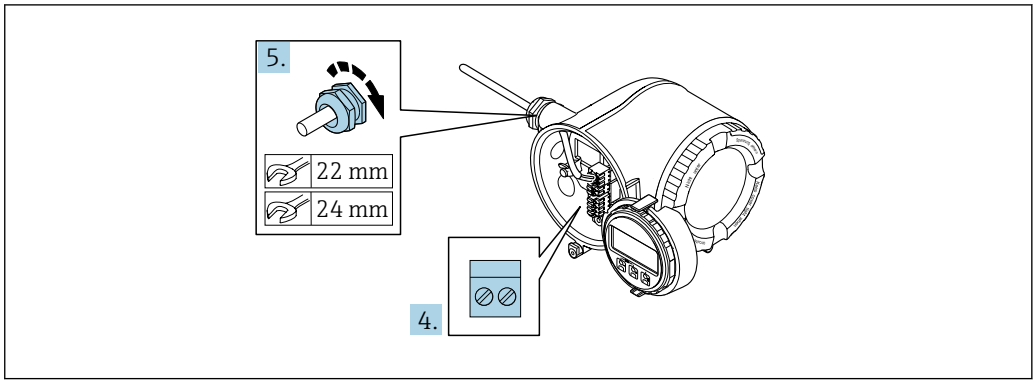

A0033984

4. Kabel gemäß Klemmenbelegung anschließen.
    ↳ **Klemmenbelegung Signalkabel:** Die gerätespezifische Klemmenbelegung ist auf einem Aufkleber in der Klemmenabdeckung dokumentiert.
    Klemmenbelegung Anschluss Versorgungsspannung: Aufkleber in der Klemmenabdeckung oder → 📖 41.

5. Kabelverschraubungen fest anziehen.
   ↳ Der Anschluss der Kabel ist damit abgeschlossen.
6. Klemmenabdeckung zuklappen.
7. Halterung des Anzeigemoduls im Elektronikraum aufstecken.
8. Anschlussraumdeckel aufschrauben.
9. Sicherungskralle des Anschlussraumdeckels befestigen.

Kabel entfernen

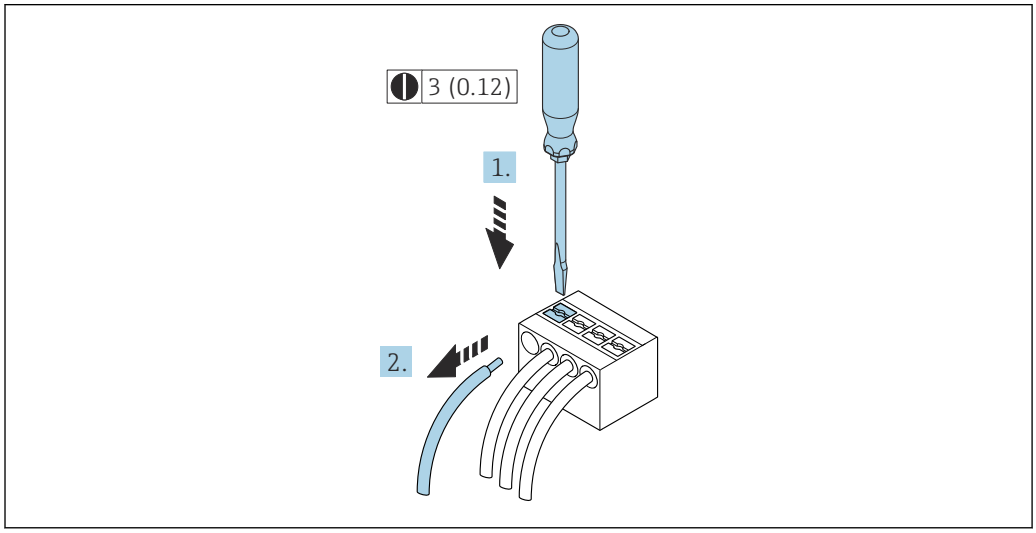

18 Maßeinheit mm (in)

1. Um ein Kabel wieder aus der Klemmstelle zu entfernen: Mit einem Schlitzschraubendreher auf den Schlitz zwischen den beiden Klemmenlöchern drücken.
2. Gleichzeitig das Kabelende aus der Klemme ziehen.

7.4.3 Messumformer in ein Netzwerk einbinden

In diesem Kapitel werden nur die grundsätzlichen Anschlussschlussmöglichkeiten für eine Einbindung des Geräts in ein Netzwerk dargestellt.

Vorgehensweise für den korrekten Anschluss des Messumformers → 📄 55.

Über die Serviceschnittstelle einbinden

Die Einbindung erfolgt über den Anschluss an der Serviceschnittstelle (CDI-RJ45).

Beim Anschluss zu beachten:
- Empfohlenes Kabel: CAT 5e, CAT 6 oder CAT 7, mit geschirmten Stecker (z.B. Fabrikat YAMAICHI ; Part No Y-ConProfixPlug63 / Prod. ID: 82-006660)
- Maximale Kabeldicke: 6 mm
- Länge des Steckers inklusive Knickschutz: 42 mm
- Biegeradius: 5 x Kabeldicke

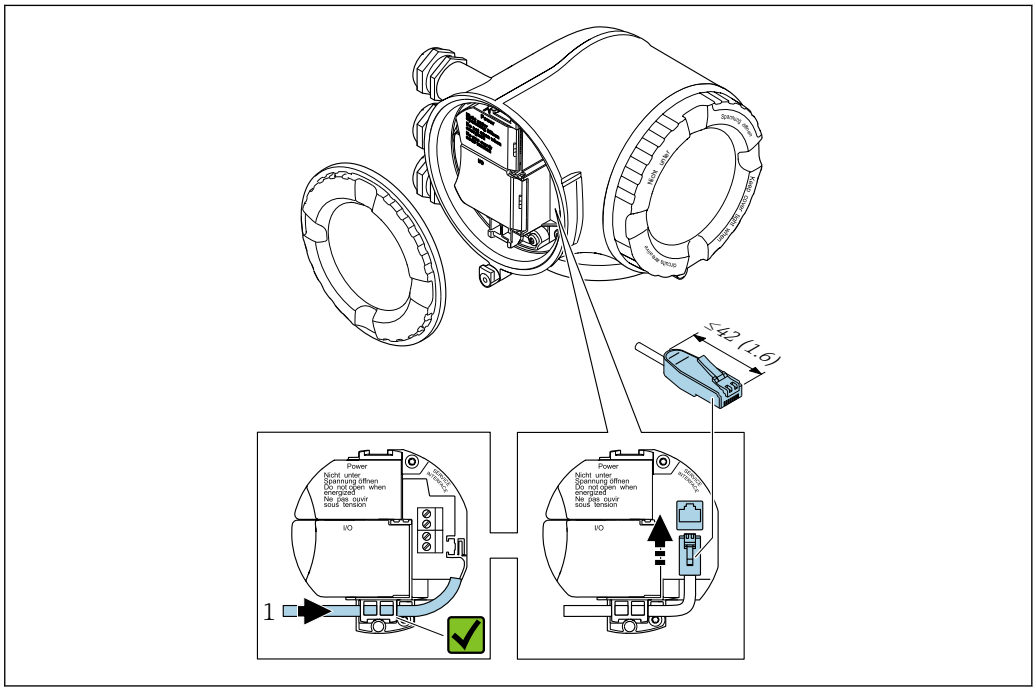

1 Serviceschnittstelle (CDI-RJ45)

Optional ist ein Adapter für RJ45 auf M12 Stecker erhältlich:
Bestellmerkmal "Zubehör", Option **NB**: "Adapter RJ45 M12 (Serviceschnittstelle)"

Der Adapter verbindet die Serviceschnittstelle (CDI-RJ45) mit einem in der Kabeleinführung montierten M12 Stecker. Der Anschluss an die Serviceschnittstelle kann dadurch ohne Öffnen des Geräts über einen M12 Stecker erfolgen.

7.5 Potenzialausgleich sicherstellen

7.5.1 Anforderungen

Beim Potenzialausgleich:
- Betriebsinterne Erdungskonzepte beachten
- Einsatzbedingungen wie Material und Erdung der Rohrleitung berücksichtigen
- Messstoff, Messaufnehmer und Messumformer auf dasselbe elektrische Potenzial legen
- Für die Potenzialausgleichsverbindungen ein Erdungskabel mit dem Mindestquerschnitt von 6 mm^2 (0,0093 in^2) und einem Kabelschuh verwenden

Bei einem Gerät für den explosionsgefährdeten Bereich: Hinweise in der Ex-Dokumentation (XA) beachten.

7.5.2 Anschlussbeispiel Standardfall

Prozessanschlüsse aus Metall

Der Potenzialausgleich erfolgt in der Regel über die metallischen, messstoffberührenden Prozessanschlüsse, welche direkt auf den Messaufnehmer montiert sind. Damit entfällt in der Regel der Einsatz von weiteren Potenzialausgleichs-Maßnahmen.

7.5.3 Anschlussbeispiele Sonderfälle

Prozessanschlüsse aus Kunststoff

Bei Prozessanschlüssen aus Kunststoff ist der Potenzialausgleich zwischen Messaufnehmer und Messstoff über zusätzliche Erdungsringe oder Prozessanschlüsse mit integrierter Erdungselektrode sicherzustellen. Ein Fehlen des Potenzialausgleichs kann die Messgenauigkeit beeinflussen oder zur Zerstörung des Messaufnehmers durch elektrochemischen Abbau von Elektroden führen.

Beim Einsatz von Erdungsringen folgende Punkte beachten:
- Je nach Bestelloption werden bei Prozessanschlüssen anstelle von Erdungsringen entsprechende Kunststoffscheiben eingesetzt. Diese Kunststoffscheiben dienen nur als "Platzhalter" und besitzen keinerlei Potenzialausgleichsfunktion. Sie übernehmen zudem eine entscheidende Dichtungsfunktion an der Schnittstelle Sensor/Anschluss. Bei Prozessanschlüssen ohne metallische Erdungsringe dürfen diese Kunststoffscheiben/Dichtungen deshalb nicht entfernt werden bzw. diese sind immer zu montieren!
- Erdungsringe können bei Endress+Hauser als Zubehörteil separat bestellt werden. Achten Sie bei der Bestellung darauf, dass die Erdungsringe kompatibel zum Elektrodenwerkstoff sind. Ansonsten besteht die Gefahr, dass die Elektroden durch elektrochemische Korrosion zerstört werden!
- Erdungsringe, inkl. Dichtungen, werden innerhalb der Prozessanschlüsse montiert. Die Einbaulänge wird dadurch nicht beeinflusst.

Potenzialausgleich über zusätzlichen Erdungsring

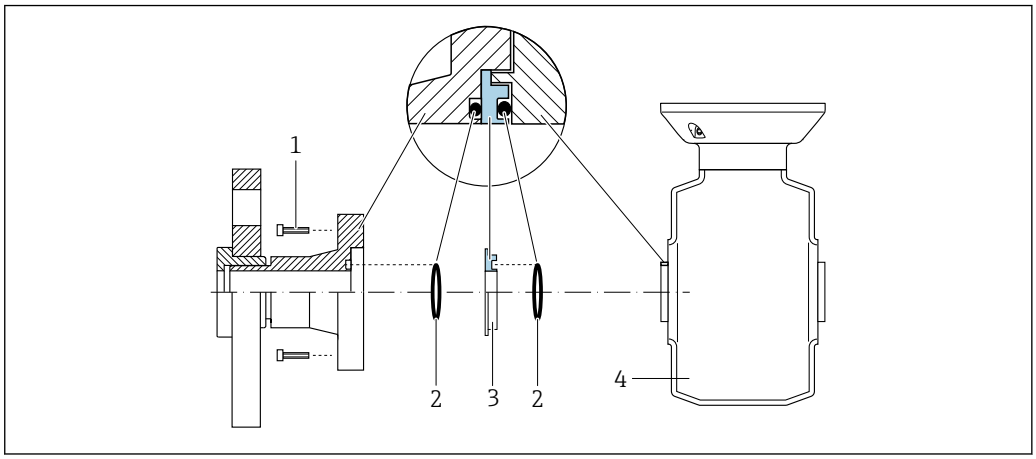

A0028971

1 *Sechskantschrauben Prozessanschluss*
2 *O-Ring-Dichtungen*
3 *Kunststoffscheibe (Platzhalter) bzw. Erdungsring*
4 *Messaufnehmer*

Potenzialausgleich über Erdungselektroden am Prozessanschluss

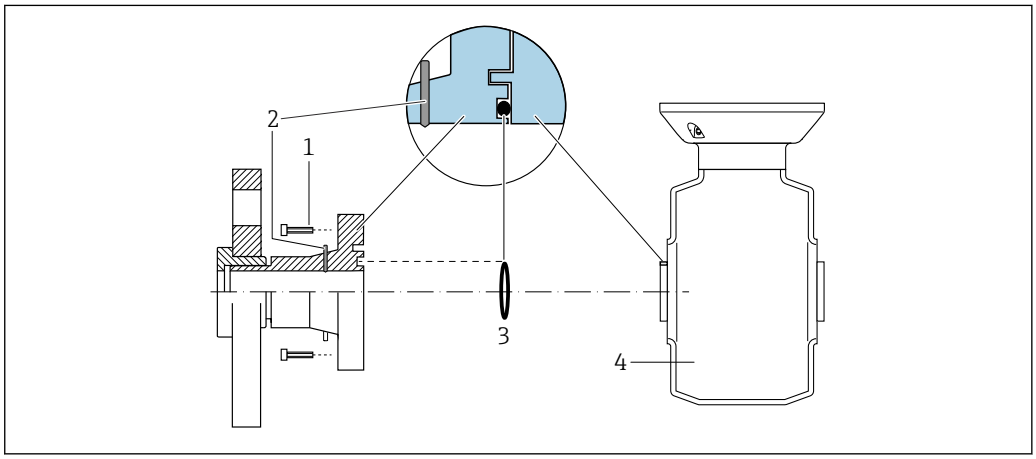

A0028972

1 *Sechskantschrauben Prozessanschluss*
2 *Integrierte Erdungselektroden*
3 *O-Ring-Dichtung*
4 *Messaufnehmer*

7.6 Spezielle Anschlusshinweise

7.6.1 Anschlussbeispiele

PROFINET mit Ethernet-APL

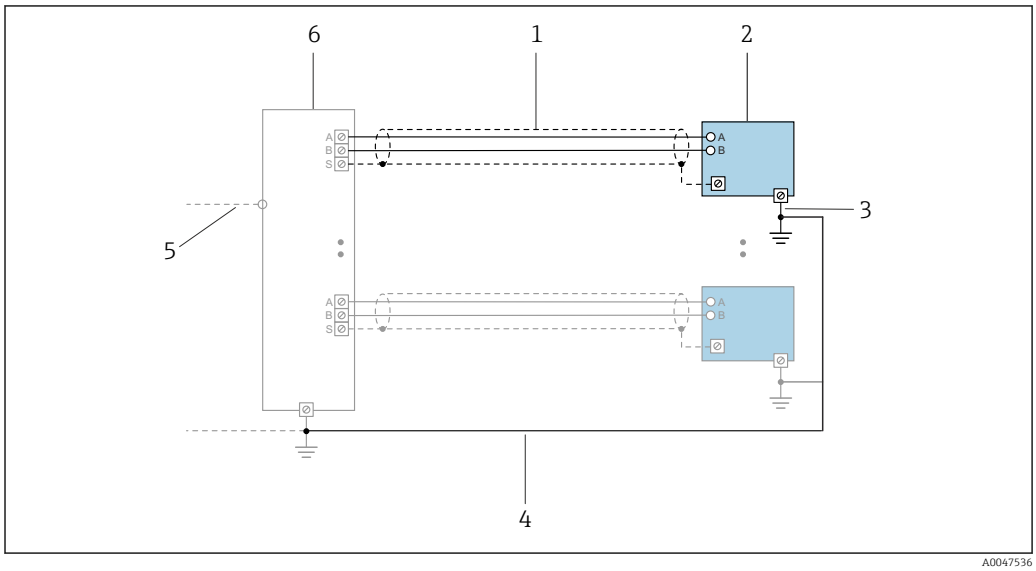

19 *Anschlussbeispiel für PROFINET mit Ethernet-APL*

1 *Kabelschirm*
2 *Messgerät*
3 *Lokale Erdung*
4 *Potenzialausgleich*
5 *Trunk oder TCP*
6 *Field-Switch*

Stromausgang 4-20 mA

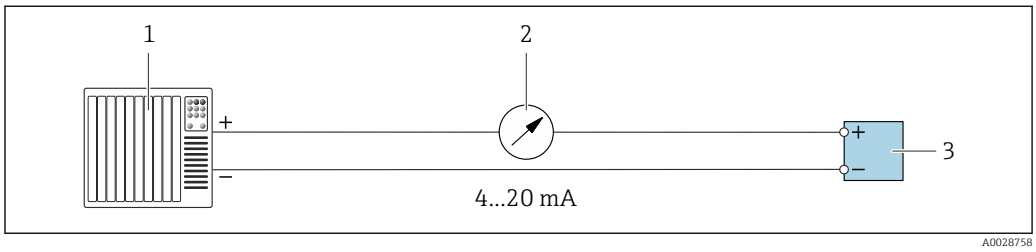

20 *Anschlussbeispiel für Stromausgang 4-20 mA (aktiv)*

1 *Automatisierungssystem mit Stromeingang (z.B. SPS)*
2 *Analoges Anzeigeinstrument: Maximale Bürde beachten*
3 *Messumformer*

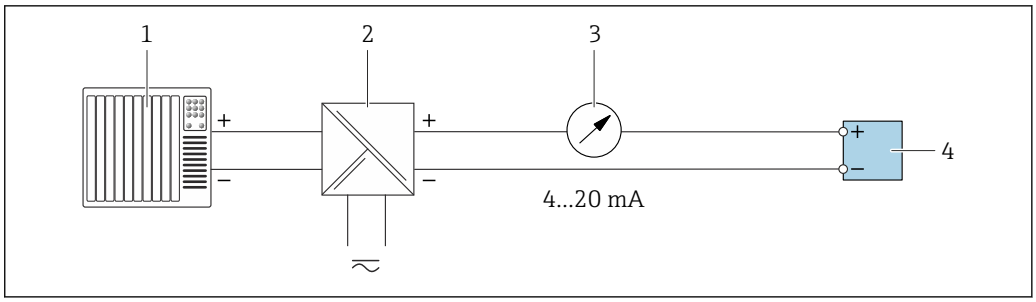

21 Anschlussbeispiel für Stromausgang 4-20 mA (passiv)

1 *Automatisierungssystem mit Stromeingang (z.B. SPS)*
2 *Speisetrenner für Spannungsversorgung (z.B. RN221N)*
3 *Analoges Anzeigeinstrument: Maximale Bürde beachten*
4 *Messumformer*

Impuls-/Frequenzausgang

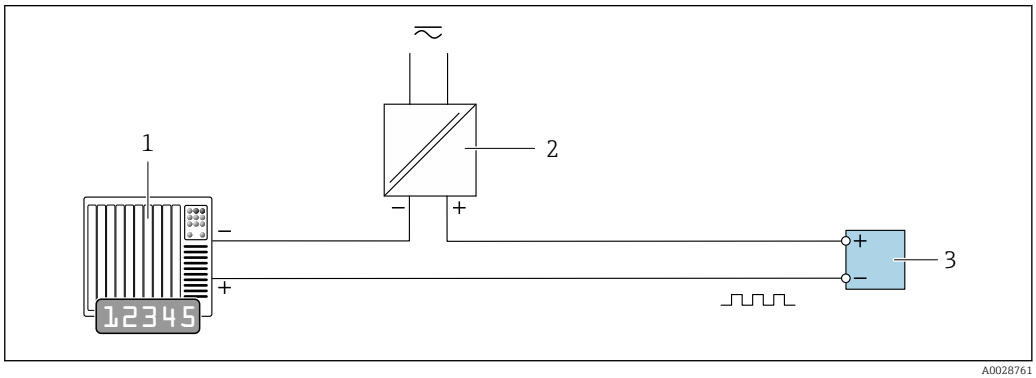

22 Anschlussbeispiel für Impuls-/Frequenzausgang (passiv)

1 *Automatisierungssystem mit Impuls-/Frequenzeingang (z.B. SPS mit einem 10 kΩ pull-up oder pull-down Widerstand)*
2 *Spannungsversorgung*
3 *Messumformer: Eingangswerte beachten → 218*

Schaltausgang

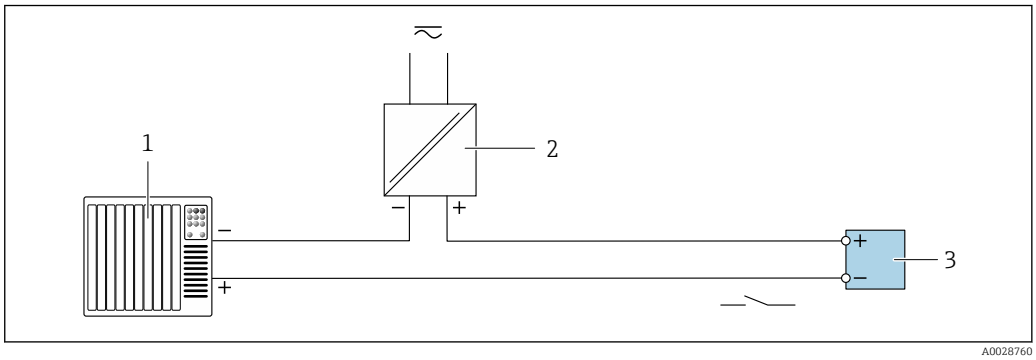

23 Anschlussbeispiel für Schaltausgang (passiv)

1 *Automatisierungssystem mit Schalteingang (z.B. SPS mit einem 10 kΩ pull-up oder pull-down Widerstand)*
2 *Spannungsversorgung*
3 *Messumformer: Eingangswerte beachten → 218*

Relaisausgang

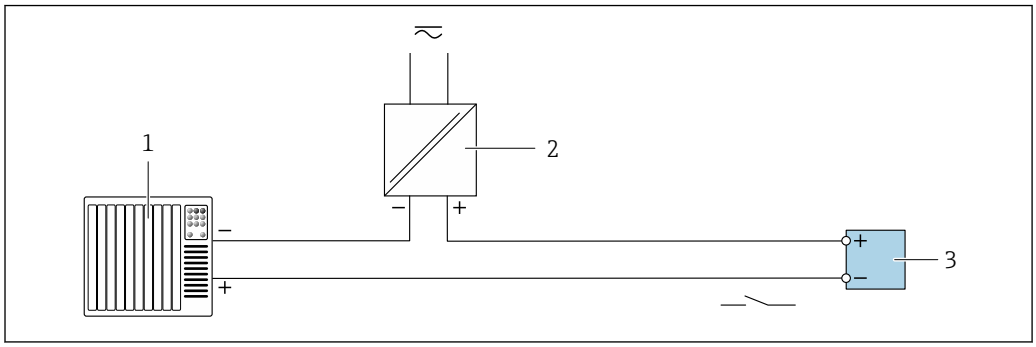

24 *Anschlussbeispiel für Relaisausgang (passiv)*

1 *Automatisierungssystem mit Relaiseingang (z.B. SPS)*
2 *Spannungsversorgung*
3 *Messumformer: Eingangswerte beachten → 219*

Stromeingang

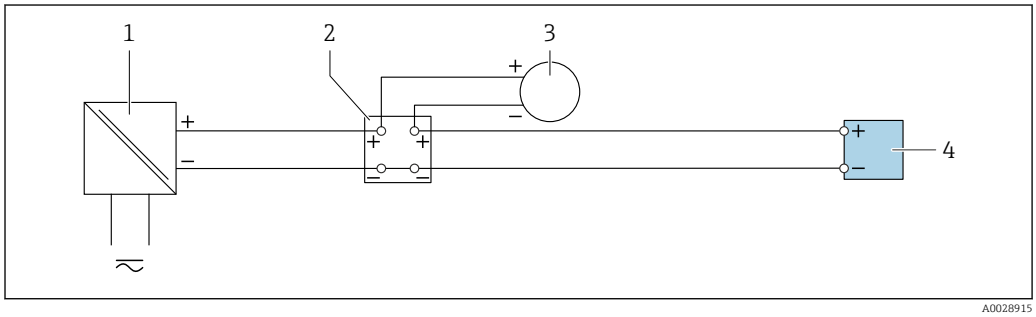

25 *Anschlussbeispiel für 4...20 mA Stromeingang*

1 *Spannungsversorgung*
2 *Klemmenkasten*
3 *Externes Messgerät (zum Einlesen von z.B. Druck oder Temperatur)*
4 *Messumformer*

Statuseingang

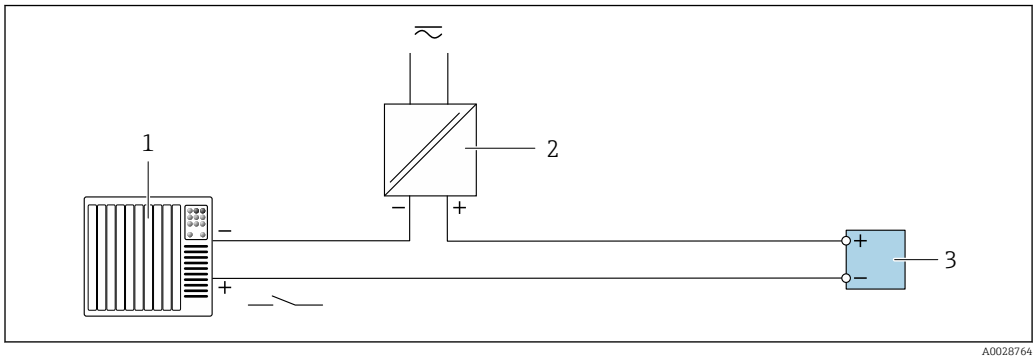

26 *Anschlussbeispiel für Statuseingang*

1 *Automatisierungssystem mit Statusausgang (z.B. SPS)*
2 *Spannungsversorgung*
3 *Messumformer*

7.7 Hardwareeinstellungen

7.7.1 Gerätenamen einstellen

Eine Messstelle kann innerhalb einer Anlage anhand der Messstellenbezeichnung schnell identifiziert werden. Der ab Werk vorgegebene Gerätename kann über DIP-Schalter oder das Automatisierungssystem angepasst werden.

Beispiel: EH-Promag500-XXXX

EH	Endress+Hauser
Promag	Gerätefamilie
500	Messumformer
XXXX	Seriennummer des Geräts

Der aktuell verwendete Gerätename wird im Setup → Messstellenbezeichnung angezeigt.

Gerätenamen über DIP-Schalter einstellen

Über die DIP-Schalter 1…8 kann der hintere Teil des Gerätenamens eingestellt werden. Der Adressierbereich liegt dabei zwischen 1…254 (Werkseinstellung: Seriennummer des Geräts)

Übersicht DIP-Schalter

DIP-Schalter	Bit	Beschreibung
1	128	Konfigurierbarer Teil des Gerätenamens
2	64	
3	32	
4	16	
5	8	
6	4	
7	2	
8	1	

Beispiel: Den Gerätenamen EH-PROMAG500-065 einstellen

DIP-Schalter	ON/OFF	Bit	Gerätename
1	OFF	–	
2	ON	64	
3…7	OFF	–	
8	ON	1	
Seriennummer des Geräts:		065	EH-PROMAG500-065

Gerätenamen einstellen: Proline 500 - digital

Stromschlaggefahr beim Öffnen des Messumformergehäuses.
- ▶ Vor dem Öffnen des Messumformergehäuses:
- ▶ Das Gerät von der Energieversorgung trennen.

Die Default-IP Adresse darf **nicht** aktiviert sein → 📄 69.

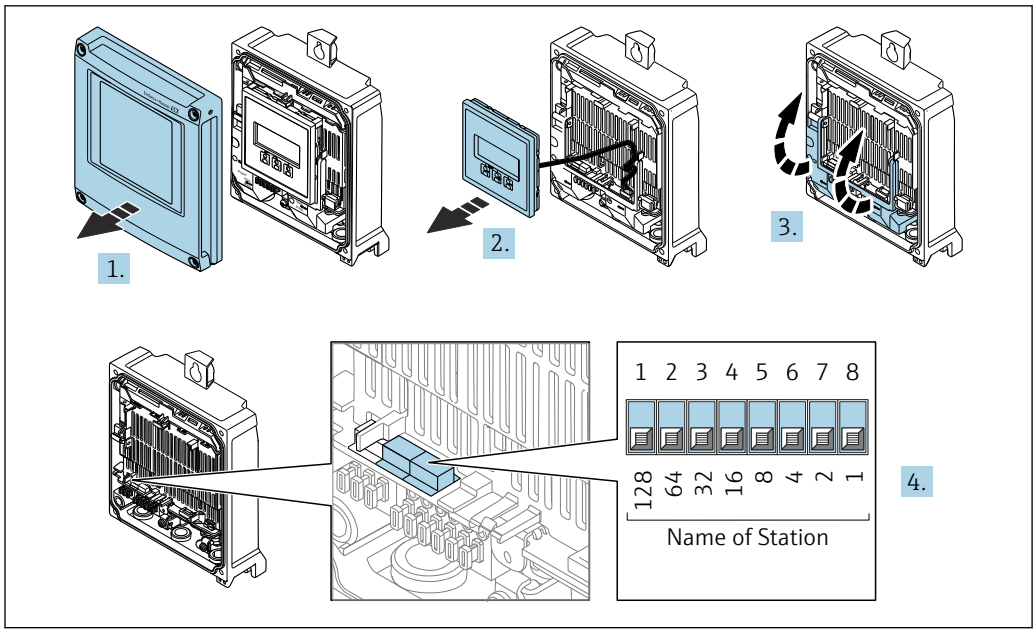

A0034497

1. Die 4 Befestigungsschrauben des Gehäusedeckels lösen.
2. Gehäusedeckel öffnen.
3. Klemmenabdeckung hochklappen.
4. Gewünschten Gerätename über die entsprechenden DIP-Schalter auf dem I/O-Elektronikmodul einstellen.
5. Messumformer in umgekehrter Reihenfolge wieder zusammenbauen.
6. Gerät wieder an die Energieversorgung anschließen.
   ↳ Nach dem Neustart des Geräts wird die eingestellte Geräteadresse verwendet.

Gerätenamen einstellen: Proline 500

Stromschlaggefahr beim Öffnen des Messumformergehäuses.
- ▶ Vor dem Öffnen des Messumformergehäuses:
- ▶ Das Gerät von der Energieversorgung trennen.

Die Default-IP Adresse darf **nicht** aktiviert sein → 📄 69.

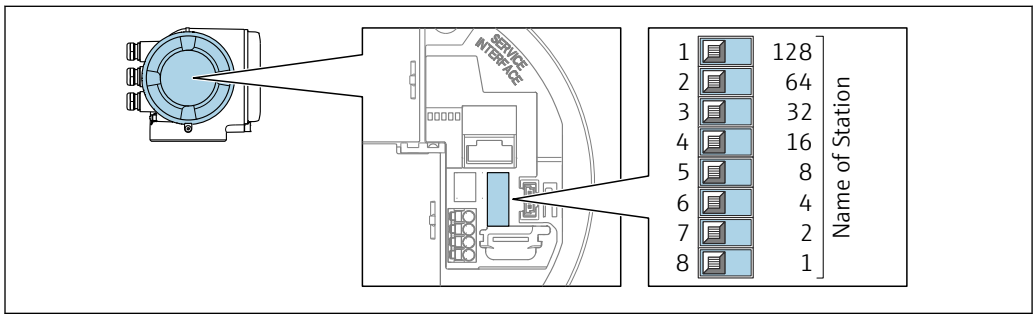

A0034498

1. Je nach Gehäuseausführung: Sicherungskralle oder Befestigungsschraube des Gehäusedeckels lösen.
2. Je nach Gehäuseausführung: Gehäusedeckel abschrauben oder öffnen und gegebenenfalls Vor-Ort-Anzeige vom Hauptelektronikmodul trennen .
3. Gewünschten Gerätename über die entsprechenden DIP-Schalter auf dem I/O-Elektronikmodul einstellen.
4. Messumformer in umgekehrter Reihenfolge wieder zusammenbauen.

5. Gerät wieder an die Energieversorgung anschließen.
   ↳ Nach dem Neustart des Geräts wird die eingestellte Geräteadresse verwendet.

Gerätenamen über Automatisierungssystem einstellen

Um den Gerätenamen über das Automatisierungssystem einstellen zu können, müssen die DIP-Schalter 1…8 alle auf **OFF** (Werkseinstellung) oder alle auf **ON** stehen.

Über das Automatisierungssystem kann der komplette Gerätename (Name of Station) individuell angepasst werden.

- Die in der Werkseinstellung als Teil des Gerätenamens verwendete Seriennummer wird nicht gespeichert. Ein Rücksetzen des Gerätenamens auf die Werkseinstellung mit Seriennummer ist nicht möglich. Nach dem Rücksetzen ist der Gerätename leer.
- Bei Vergabe des Gerätenamens über das Automatisierungssystem: Gerätenamen in Kleinbuchstaben vergeben.

7.7.2 Default IP-Adresse aktivieren

Default IP-Adresse über DIP-Schalter aktivieren: Proline 500 - digital

Stromschlaggefahr beim Öffnen des Messumformergehäuses.
- ▶ Vor dem Öffnen des Messumformergehäuses:
- ▶ Das Gerät von der Energieversorgung trennen.

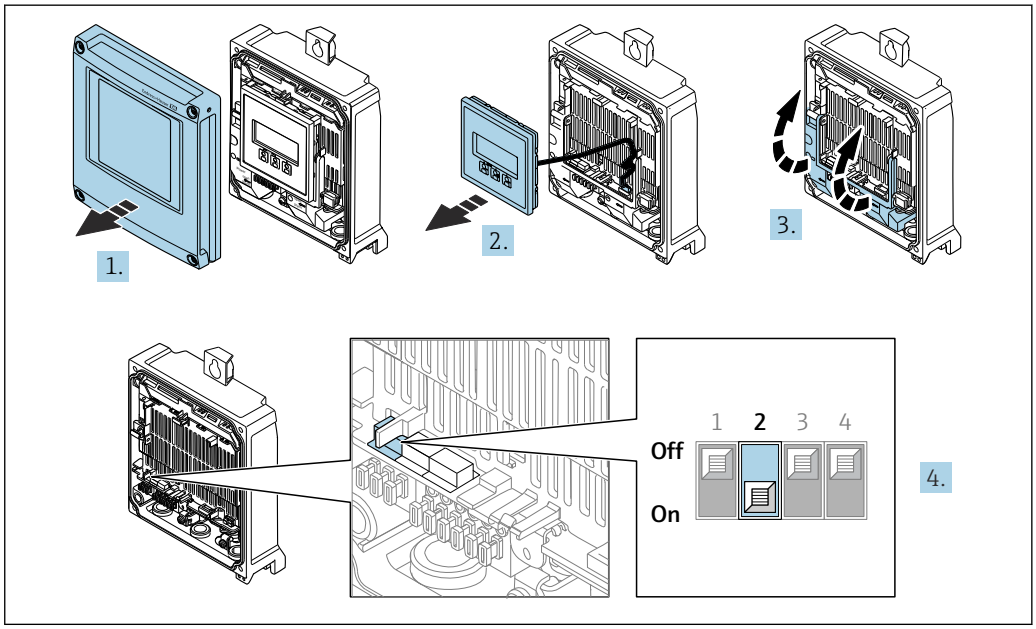

A0034500

1. Die 4 Befestigungsschrauben des Gehäusedeckels lösen.
2. Gehäusedeckel öffnen.
3. Klemmenabdeckung hochklappen.
4. DIP-Schalter Nr. 2 auf dem I/O-Elektronikmodul von **OFF** → **ON** setzen.
5. Messumformer in umgekehrter Reihenfolge wieder zusammenbauen.
6. Gerät wieder an die Energieversorgung anschließen.
   ↳ Nach dem Neustart des Geräts wird die Default IP-Adresse verwendet.

Default IP-Adresse über DIP-Schalter aktivieren: Proline 500

Stromschlaggefahr beim Öffnen des Messumformergehäuses.
- ▶ Vor dem Öffnen des Messumformergehäuses:

▶ Das Gerät von der Energieversorgung trennen.

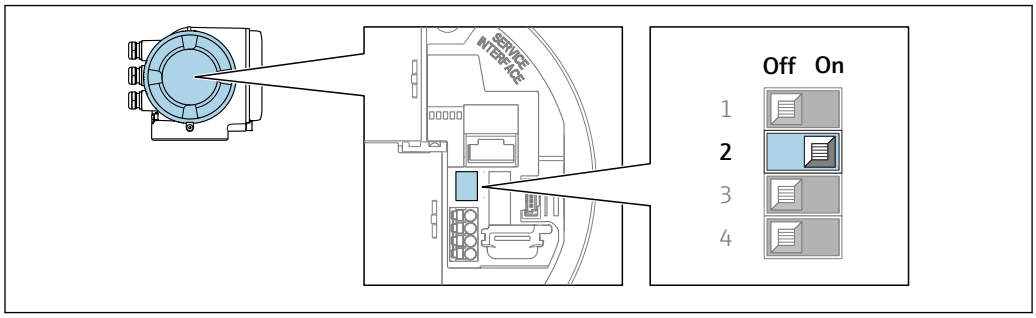

A0034499

1. Je nach Gehäuseausführung: Sicherungskralle oder Befestigungsschraube des Gehäusedeckels lösen.
2. Je nach Gehäuseausführung: Gehäusedeckel abschrauben oder öffnen und gegebenenfalls Vor-Ort-Anzeige vom Hauptelektronikmodul trennen .
3. DIP-Schalter Nr. 2 auf dem I/O-Elektronikmodul von **OFF** → **ON** setzen.
4. Messumformer in umgekehrter Reihenfolge wieder zusammenbauen.
5. Gerät wieder an die Energieversorgung anschließen.
   ↳ Nach dem Neustart des Geräts wird die Default IP-Adresse verwendet.

7.8 Schutzart sicherstellen

Das Messgerät erfüllt alle Anforderungen gemäß der Schutzart IP66/67, Type 4X enclosure.

Um die Schutzart IP66/67, Type 4X enclosure zu gewährleisten, folgende Schritte nach dem elektrischen Anschluss durchführen:

1. Prüfen, ob die Gehäusedichtungen sauber und richtig eingelegt sind.
2. Gegebenenfalls die Dichtungen trocknen, reinigen oder ersetzen.
3. Sämtliche Gehäuseschrauben und Schraubdeckel fest anziehen.
4. Kabelverschraubungen fest anziehen.
5. Damit auftretende Feuchtigkeit nicht zur Einführung gelangt:
   Mit dem Kabel vor der Kabeleinführung eine nach unten hängende Schlaufe bilden ("Wassersack").
   ↳

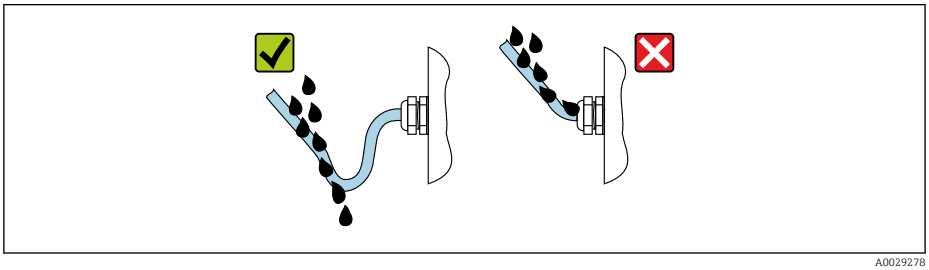

A0029278

6. Die mitgelieferten Kabelverschraubungen gewährleisten keinen Gehäuseschutz, wenn sie nicht benutzt werden. Daher müssen sie durch dem Gehäuseschutz entsprechende Blindstopfen ersetzt werden.

7.9 Anschlusskontrolle

Sind Messgerät und Kabel unbeschädigt (Sichtkontrolle)?	❑
Ist die Schutzerdung korrekt hergestellt?	
Erfüllen die verwendeten Kabel die Anforderungen ?	❑
Sind die montierten Kabel von Zug entlastet?	❑
Sind alle Kabelverschraubungen montiert, fest angezogen und dicht? Kabelführung mit "Wassersack" → 🗎 70?	❑
Ist die Klemmenbelegung korrekt ?	❑
Ist der Potenzialausgleich korrekt durchgeführt ?	❑
Sind Blindstopfen in nicht benutzten Kabeleinführungen eingesetzt und Transportstopfen durch Blindstopfen ersetzt?	

8 Bedienungsmöglichkeiten

8.1 Übersicht zu Bedienungsmöglichkeiten

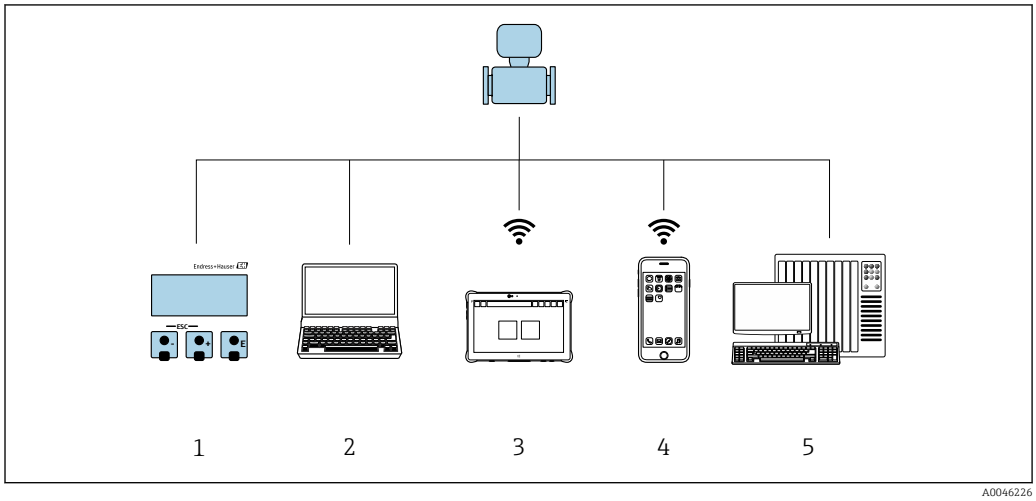

1 *Vor-Ort-Bedienung via Anzeigemodul*
2 *Computer mit Webbrowser (z.B. Internet Explorer) oder mit Bedientool (z.B. FieldCare, DeviceCare, SIMATIC PDM)*
3 *Field Xpert SMT70*
4 *Mobiles Handbediengerät*
5 *Automatisierungssystem (z.B. SPS)*

8.2 Aufbau und Funktionsweise des Bedienmenüs

8.2.1 Aufbau des Bedienmenüs

Zur Bedienmenü-Übersicht für Experten: Dokument "Beschreibung Geräteparameter" zum Gerät → 241

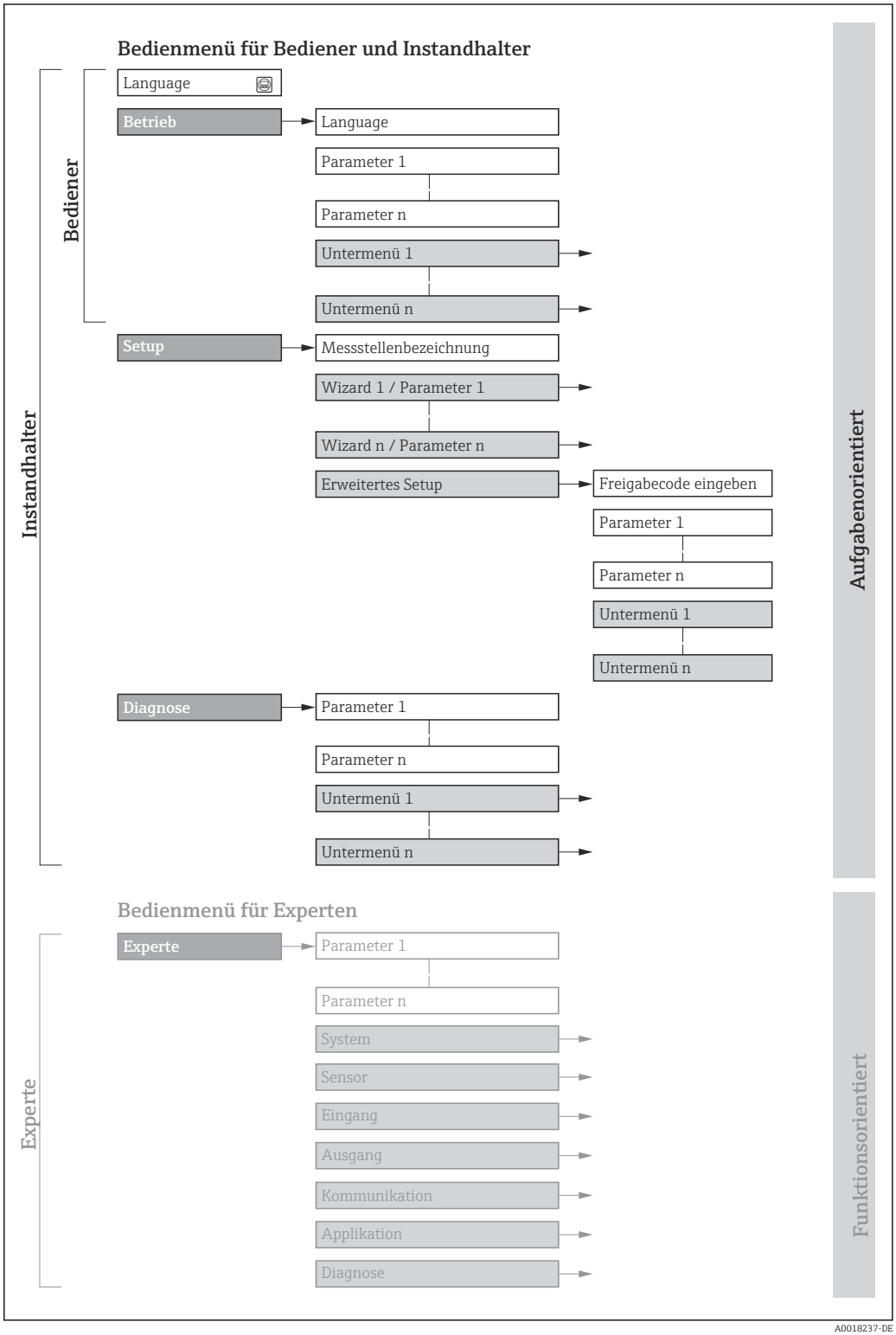

27 *Schematischer Aufbau des Bedienmenüs*

8.2.2 Bedienphilosophie

Die einzelnen Teile des Bedienmenüs sind bestimmten Anwenderrollen zugeordnet (Bediener, Instandhalter etc.). Zu jeder Anwenderrolle gehören typische Aufgaben innerhalb des Gerätelebenszyklus.

Menü/Parameter		Anwenderrolle und Aufgaben	Inhalt/Bedeutung
Language	Aufgaben-orientiert	**Rolle "Bediener", "Instandhalter"** Aufgaben im laufenden Messbetrieb: ▪ Konfiguration der Betriebsanzeige ▪ Ablesen von Messwerten	▪ Festlegen der Bediensprache ▪ Festlegen der Webserver-Bediensprache ▪ Zurücksetzen und Steuern von Summenzählern
Betrieb			▪ Konfiguration der Betriebsanzeige (z.B. Anzeigeformat, Anzeigekontrast) ▪ Zurücksetzen und Steuern von Summenzählern
Setup		**Rolle "Instandhalter"** Inbetriebnahme: ▪ Konfiguration der Messung ▪ Konfiguration der Ein- und Ausgänge ▪ Konfiguration der Kommunikations-schnittstelle	Wizards zur schnellen Inbetriebnahme: ▪ Einstellen der Systemeinheiten ▪ Anzeige der I/O-Konfiguration ▪ Einstellen der Eingänge ▪ Einstellen der Ausgänge ▪ Konfiguration der Betriebsanzeige ▪ Einstellen der Schleichmengenunterdrückung ▪ Einstellen der Leerrohrüberwachung Erweitertes Setup ▪ Zur genaueren Konfiguration der Messung (Anpassung an besondere Messbedingungen) ▪ Konfiguration der Summenzähler ▪ Konfiguration der Elektrodenreinigung (optional) ▪ Konfiguration der WLAN- Einstellungen ▪ Administration (Definition Freigabecode, Messgerät zurücksetzen)
Diagnose		**Rolle "Instandhalter"** Fehlerbehebung: ▪ Diagnose und Behebung von Prozess- und Gerätefehlern ▪ Messwertsimulation	Enthält alle Parameter zur Fehlerermittlung und -analyse von Prozess- und Gerätefehlern: ▪ Diagnoseliste Enthält bis zu 5 aktuell anstehende Diagnosemeldungen. ▪ Ereignislogbuch Enthält aufgetretene Ereignismeldungen. ▪ Geräteinformation Enthält Informationen zur Identifizierung des Geräts. ▪ Messwerte Enthält alle aktuellen Messwerte. ▪ Untermenü **Messwertspeicherung** mit Bestelloption "Extended HistoROM" Speicherung und Visualisierung von Messwerten ▪ Heartbeat Überprüfung der Gerätefunktionalität auf Anforderung und Dokumentation der Verifikationsergebnisse. ▪ Simulation Dient zur Simulation von Messwerten oder Ausgangswerten.
Experte	Funktions-orientiert	Aufgaben, die detaillierte Kenntnisse über die Funktionsweise des Geräts erfordern: ▪ Inbetriebnahme von Messungen unter schwierigen Bedingungen ▪ Optimale Anpassung der Messung an schwierige Bedingungen ▪ Detaillierte Konfiguration der Kommunikationsschnittstelle ▪ Fehlerdiagnose in schwierigen Fällen	Enthält alle Parameter des Geräts und ermöglicht diese durch einen Zugriffscode direkt anzuspringen. Dieses Menü ist nach den Funktionsblöcken des Geräts aufgebaut: ▪ System Enthält alle übergeordneten Geräteparameter, die weder die Messung noch die Messwertkommunikation betreffen. ▪ Sensor Konfiguration der Messung. ▪ Eingang Konfiguration des Statuseingangs. ▪ Ausgang Konfiguration der analogen Stromausgänge sowie von Impuls-/Frequenz- und Schaltausgang. ▪ Kommunikation Konfiguration der digitalen Kommunikationsschnittstelle und des Webservers. ▪ Applikation Konfiguration der Funktionen, die über die eigentliche Messung hinausgehen (z.B. Summenzähler). ▪ Diagnose Fehlerermittlung und -analyse von Prozess- und Gerätefehlern, zur Gerätesimulation sowie zur Heartbeat Technology.

8.3 Zugriff auf Bedienmenü via Vor-Ort-Anzeige

8.3.1 Betriebsanzeige

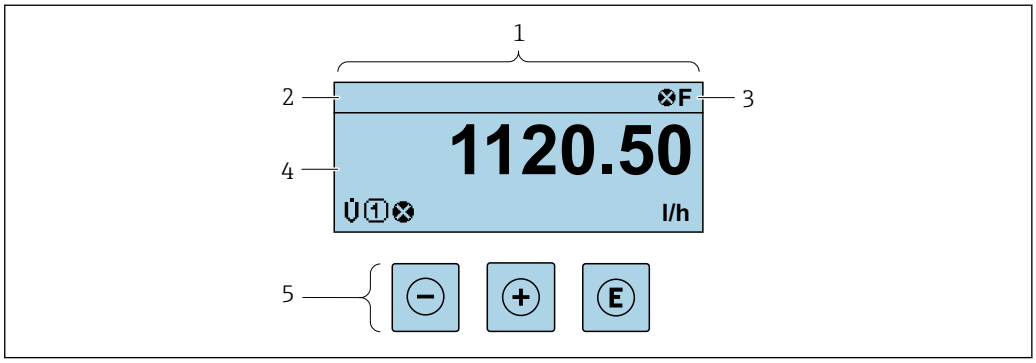

A0029346

1 *Betriebsanzeige*
2 *Messstellenbezeichnung*
3 *Statusbereich*
4 *Anzeigebereich für Messwerte (4-zeilig)*
5 *Bedienelemente* → 📄 *81*

Statusbereich

Im Statusbereich der Betriebsanzeige erscheinen rechts oben folgende Symbole:
- Statussignale → 📄 174
  - **F**: Ausfall
  - **C**: Funktionskontrolle
  - **S**: Außerhalb der Spezifikation
  - **M**: Wartungsbedarf
- Diagnoseverhalten → 📄 175
  - ⊗: Alarm
  - ⚠: Warnung
- 🔒: Verriegelung (Das Gerät ist über die Hardware verriegelt)
- ⇆: Kommunikation (Kommunikation via Fernbedienung ist aktiv)

Anzeigebereich

Im Anzeigebereich sind jedem Messwert bestimmte Symbolarten zur näheren Erläuterung vorangestellt:

Messgrößen

Symbol	Bedeutung
G	Leitfähigkeit
ṁ	Massefluss
Σ	Summenzähler ℹ Über die Messkanalnummer wird angezeigt, welcher der drei Summenzähler dargestellt wird.
➔	Statuseingang

Messkanalnummern

Symbol	Bedeutung
1 ... 4	Messkanal 1…4
Die Messkanalnummer wird nur angezeigt, wenn mehrere Kanäle desselben Messgrößentyps vorhanden sind (z.B. Summenzähler 1…3).	

Diagnoseverhalten

Das Diagnoseverhalten bezieht sich auf ein Diagnoseereignis, das die angezeigte Messgröße betrifft. Zu den Symbolen → 🗎 175

Anzahl und Darstellung der Messwerte sind über Parameter **Format Anzeige** (→ 🗎 142) konfigurierbar.

8.3.2 Navigieransicht

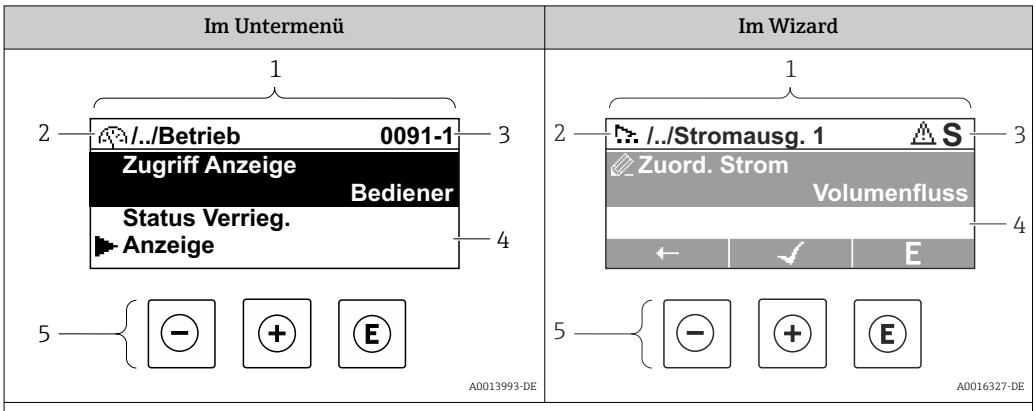

1	*Navigieransicht*
2	*Navigationspfad zur aktuellen Position*
3	*Statusbereich*
4	*Anzeigebereich für die Navigation*
5	*Bedienelemente* → 📄 *81*

Navigationspfad

Der Navigationspfad - in der Navigieransicht links oben angezeigt - besteht aus folgenden Elementen:

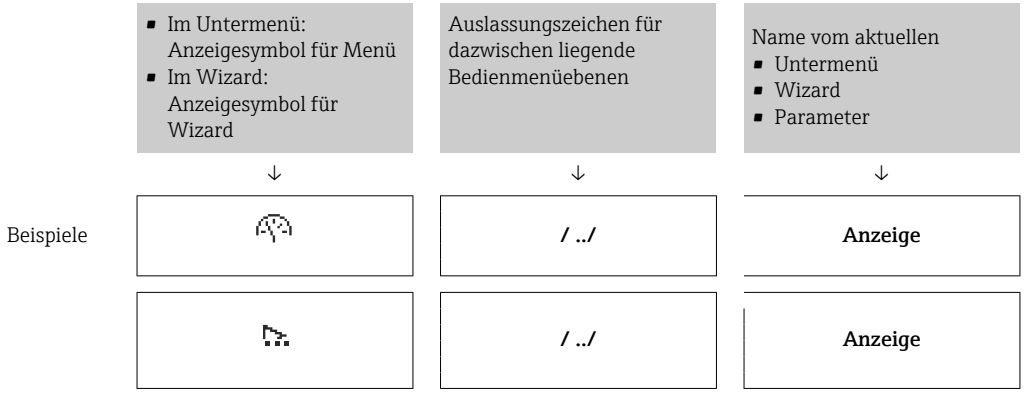

Zu den Anzeigesymbolen des Menüs: Kapitel "Anzeigebereich" → 📄 78

Statusbereich

Im Statusbereich der Navigieransicht rechts oben erscheint:
- Im Untermenü
  - Der Direktzugriffscode auf den annavigierten Parameter (z.B. 0022-1)
  - Wenn ein Diagnoseereignis vorliegt: Diagnoseverhalten und Statussignal
- Im Wizard
  Wenn ein Diagnoseereignis vorliegt: Diagnoseverhalten und Statussignal

- Zu Diagnoseverhalten und Statussignal → 📄 174
- Zur Funktionsweise und Eingabe des Direktzugriffscodes → 📄 83

Anzeigebereich

Menüs

Symbol	Bedeutung
	Betrieb Erscheint: ▪ Im Menü neben der Auswahl "Betrieb" ▪ Links im Navigationspfad im Menü **Betrieb**
	Setup Erscheint: ▪ Im Menü neben der Auswahl "Setup" ▪ Links im Navigationspfad im Menü **Setup**
	Diagnose Erscheint: ▪ Im Menü neben der Auswahl "Diagnose" ▪ Links im Navigationspfad im Menü **Diagnose**
	Experte Erscheint: ▪ Im Menü neben der Auswahl "Experte" ▪ Links im Navigationspfad im Menü **Experte**

Untermenüs, Wizards, Parameter

Symbol	Bedeutung
	Untermenü
	Wizard
	Parameter innerhalb eines Wizard Für Parameter in Untermenüs gibt es kein Anzeigesymbol.

Verriegelung

Symbol	Bedeutung
	Parameter verriegelt Vor einem Parameternamen: Der Parameter ist verriegelt. ▪ Durch einen anwenderspezifischen Freigabecode ▪ Durch den Hardware-Verriegelungsschalter

Wizard-Bedienung

Symbol	Bedeutung
	Wechselt zum vorherigen Parameter.
	Bestätigt den Parameterwert und wechselt zum nächsten Parameter.
E	Öffnet die Editieransicht des Parameters.

8.3.3 Editieransicht

Zahleneditor

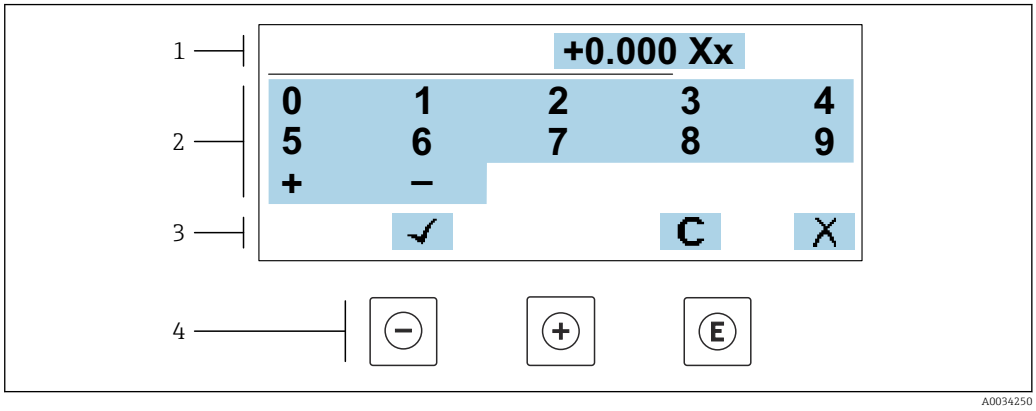

28 *Für die Eingabe von Werten in Parametern (z.B. Grenzwerte)*

1 *Anzeigebereich der Eingabe*
2 *Eingabemaske*
3 *Eingabe bestätigen, löschen oder verwerfen*
4 *Bedienelemente*

Texteditor

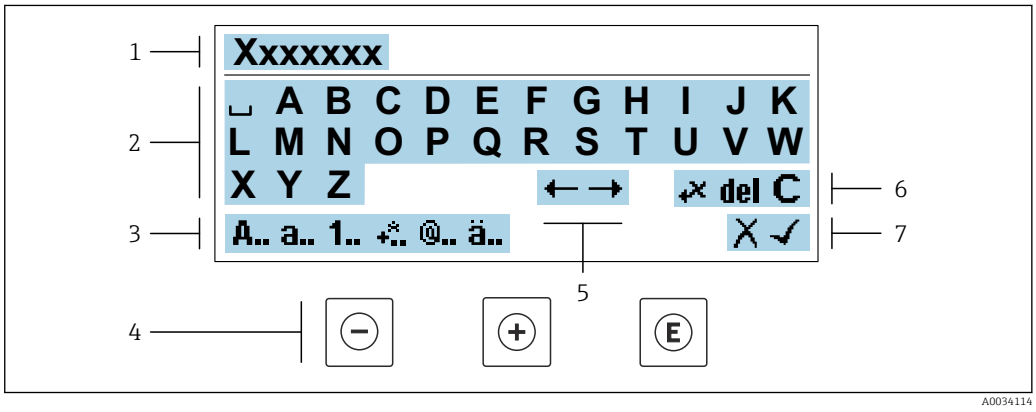

29 *Für die Eingabe von Texten in Parametern (z.B. Messstellenbezeichnung)*

1 *Anzeigebereich der Eingabe*
2 *Aktuelle Eingabemaske*
3 *Eingabemaske wechseln*
4 *Bedienelemente*
5 *Eingabeposition verschieben*
6 *Eingabe löschen*
7 *Eingabe verwerfen oder bestätigen*

Bedienelemente in der Editieransicht verwenden

Taste	Bedeutung
⊖	**Minus-Taste** Die Eingabeposition nach links verschieben.
⊕	**Plus-Taste** Die Eingabeposition nach rechts verschieben.

Taste	Bedeutung
E	**Enter-Taste** ▪ Kurzer Tastendruck: Auswahl bestätigen. ▪ Tastendruck von 2 s: Eingabe bestätigen.
− + +	**Escape-Tastenkombination (Tasten gleichzeitig drücken)** Editieransicht, ohne eine Änderung zu übernehmen schließen.

Eingabemasken

Symbol	Bedeutung
A..	Großbuchstaben
a..	Kleinbuchstaben
1..	Zahlen
+..	Satz- und Sonderzeichen: = + – * / ² ³ ¼ ½ ¾ ( ) [ ] < > { }
@..	Satz- und Sonderzeichen: ' " ` ^ . , ; : ? ! % µ ° € $ £ ¥ § @ # / \ I ~ & _
ä..	Umlaute und Akzente

Eingabe steuern

Symbol	Bedeutung
←→	Eingabeposition verschieben
✕	Eingabe verwerfen
✓	Eingabe bestätigen
←	Zeichen links neben der Eingabeposition löschen
del	Zeichen rechts neben der Eingabeposition löschen
C	Alle eingegebenen Zeichen löschen

8.3.4 Bedienelemente

Taste	Bedeutung
⊖	**Minus-Taste** *Bei Menü, Untermenü* Bewegt in einer Auswahlliste den Markierungsbalken nach oben. *Bei Wizard* Bestätigt den Parameterwert und geht zum vorherigen Parameter. *Bei Text- und Zahleneditor* Die Eingabeposition nach links verschieben.
⊕	**Plus-Taste** *Bei Menü, Untermenü* Bewegt in einer Auswahlliste den Markierungsbalken nach unten. *Bei Wizard* Bestätigt den Parameterwert und geht zum nächsten Parameter. *Bei Text- und Zahleneditor* Die Eingabeposition nach rechts verschieben.

E	**Enter-Taste**
	Bei Betriebsanzeige
	Kurzer Tastendruck: Öffnet das Bedienmenü.
	Bei Menü, Untermenü
	▪ Kurzer Tastendruck:
	  ▪ Öffnet das markierte Menü, Untermenü oder Parameter.
	  ▪ Startet den Wizard.
	  ▪ Wenn Hilfetext geöffnet: Schließt den Hilfetext des Parameters.
	▪ Tastendruck von 2 s bei Parameter:
	  Wenn vorhanden: Öffnet den Hilfetext zur Funktion des Parameters.
	Bei Wizard
	Öffnet die Editieransicht des Parameters.
	Bei Text- und Zahleneditor
	▪ Kurzer Tastendruck: Auswahl bestätigen.
	▪ Tastendruck von 2 s: Eingabe bestätigen.

⊖ + ⊕	**Escape-Tastenkombination (Tasten gleichzeitig drücken)**
	Bei Menü, Untermenü
	▪ Kurzer Tastendruck:
	  ▪ Verlässt die aktuelle Menüebene und führt zur nächsthöheren Ebene.
	  ▪ Wenn Hilfetext geöffnet: Schließt den Hilfetext des Parameters.
	▪ Tastendruck von 2 s: Rücksprung in die Betriebsanzeige ("Home-Position").
	Bei Wizard
	Verlässt den Wizard und führt zur nächsthöheren Ebene.
	Bei Text- und Zahleneditor
	Schließt die Editieransicht ohne Änderungen zu übernehmen.

⊖ + E	**Minus/Enter-Tastenkombination (Tasten gleichzeitig drücken)**
	▪ Bei aktiver Tastenverriegelung:
	  Tastendruck von 3 s: Deaktivierung der Tastenverriegelung.
	▪ Bei nicht aktiver Tastenverriegelung:
	  Tastendruck von 3 s: Öffnet das Kontextmenü inkl. der Auswahl für die Aktivierung der Tastenverriegelung.

8.3.5 Kontextmenü aufrufen

Mithilfe des Kontextmenüs kann der Anwender schnell und direkt aus der Betriebsanzeige die folgenden Menüs aufrufen:

- Setup
- Datensicherung
- Simulation

Kontextmenü aufrufen und schließen

Der Anwender befindet sich in der Betriebsanzeige.

1. Die Tasten ⊟ und Ⓔ länger als 3 Sekunden drücken.
   ↳ Das Kontextmenü öffnet sich.

2. Gleichzeitig ⊟ + ⊞ drücken.
   ↳ Das Kontextmenü wird geschlossen und die Betriebsanzeige erscheint.

Menü aufrufen via Kontextmenü

1. Kontextmenü öffnen.
2. Mit ⊞ zum gewünschten Menü navigieren.
3. Mit Ⓔ die Auswahl bestätigen.
   ↳ Das gewählte Menü öffnet sich.

8.3.6 Navigieren und aus Liste wählen

Zur Navigation im Bedienmenü dienen verschiedene Bedienelemente. Dabei erscheint der Navigationspfad links in der Kopfzeile. Die einzelnen Menüs sind durch vorangestellte Symbole gekennzeichnet, die auch in der Kopfzeile beim Navigieren angezeigt werden.

Zur Erläuterung der Navigieransicht mit Symbolen und Bedienelementen → 77

Beispiel: Anzahl der angezeigten Messwerte auf "2 Werte" einstellen

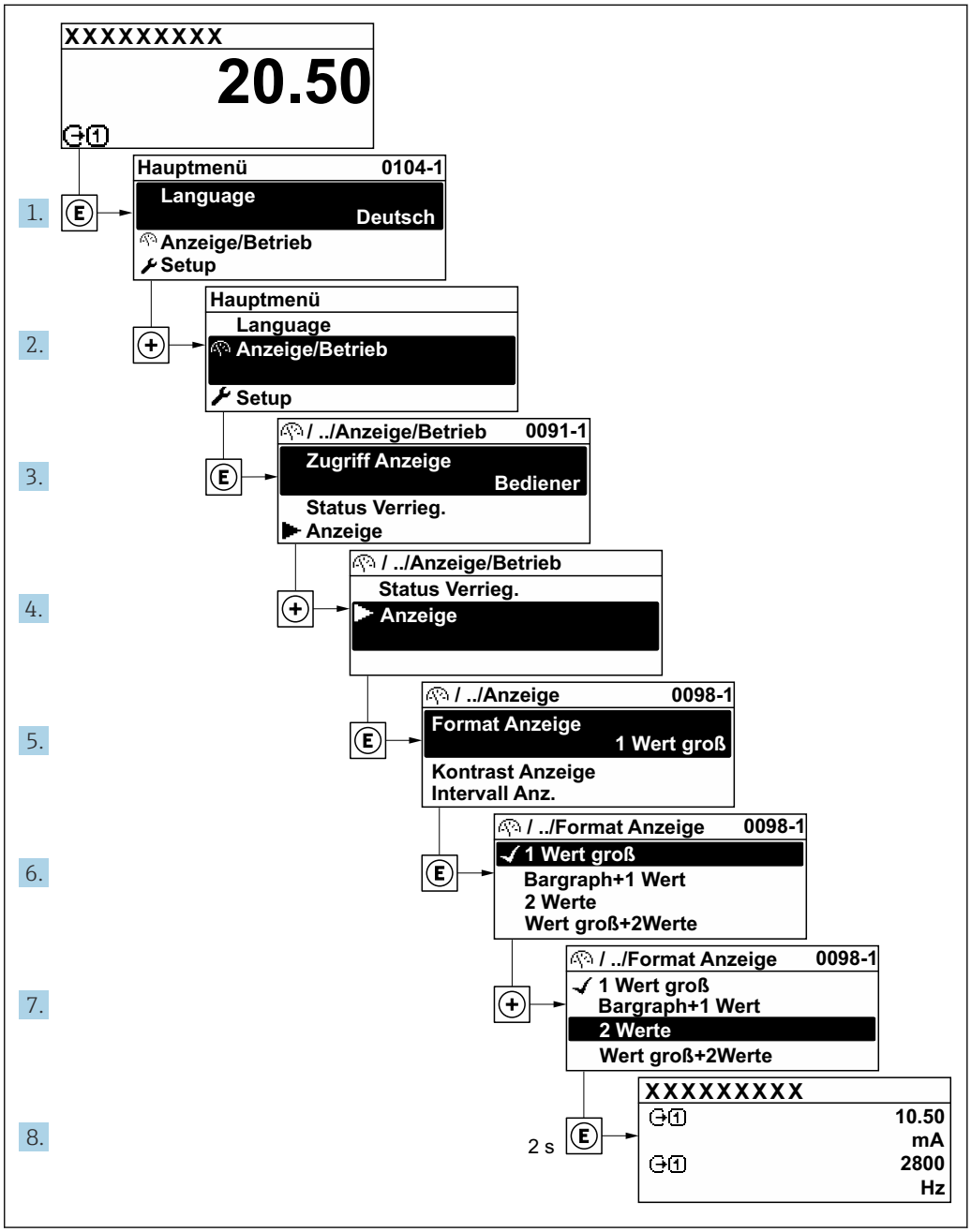

A0029562-DE

8.3.7 Parameter direkt aufrufen

Um auf einen Parameter via Vor-Ort-Anzeige direkt zugreifen zu können, ist jedem Parameter eine Paramaternummer zugeordnet. Durch Eingabe dieses Zugriffscodes in Parameter **Direktzugriff** wird der gewünschte Parameter direkt aufgerufen.

Navigationspfad
Experte → Direktzugriff

Der Direktzugriffscode besteht aus einer maximal 5-stelligen Nummer und der Kanalnummer, die den Kanal einer Prozessgröße identifiziert: z.B. 00914-2. Dieser erscheint während der Navigieransicht rechts in der Kopfzeile des gewählten Parameters.

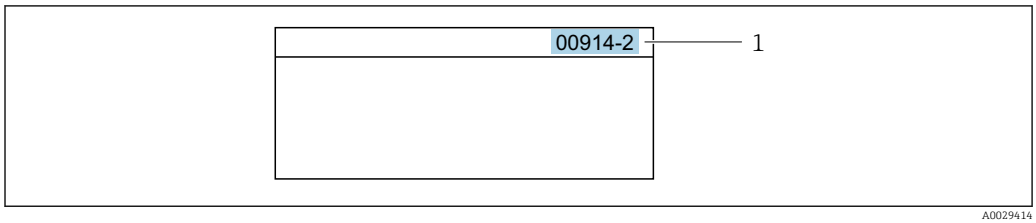

1 Direktzugriffscode

Bei der Eingabe des Direktzugriffscodes folgende Punkte beachten:
- Die führenden Nullen im Direktzugriffscode müssen nicht eingegeben werden.
  Beispiel: Eingabe von **914** statt **00914**
- Wenn keine Kanalnummer eingegeben wird, wird automatisch Kanal 1 aufgerufen.
  Beispiel: Eingabe von **00914** → Parameter **Zuordnung Prozessgröße**
- Wenn ein anderer Kanal aufgerufen wird: Direktzugriffscode mit der entsprechenden Kanalnummer eingeben.
  Beispiel: Eingabe von **00914-2** → Parameter **Zuordnung Prozessgröße**

Zu den Direktzugriffscodes der einzelnen Parameter: Dokument "Beschreibung Geräteparameter" zum Gerät

8.3.8 Hilfetext aufrufen

Zu einigen Parametern existieren Hilfetexte, die der Anwender aus der Navigieransicht heraus aufrufen kann. Diese beschreiben kurz die Funktion des Parameters und unterstützen damit eine schnelle und sichere Inbetriebnahme.

Hilfetext aufrufen und schließen

Der Anwender befindet sich in der Navigieransicht und der Markierungsbalken steht auf einem Parameter.

1. 2 s auf E drücken.
   ↳ Der Hilfetext zum markierten Parameter öffnet sich.

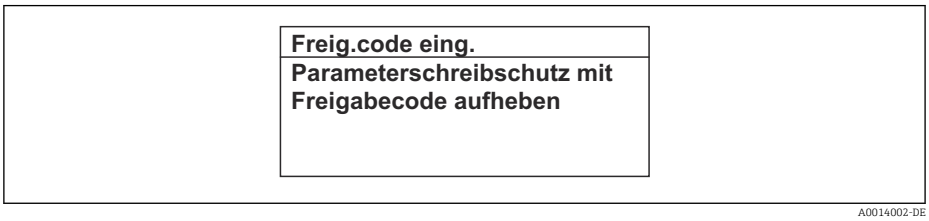

30 Beispiel: Hilfetext für Parameter "Freigabecode eingeben"

2. Gleichzeitig ⊟ + ⊞ drücken.
   ↳ Der Hilfetext wird geschlossen.

8.3.9 Parameter ändern

Parametern können über den Zahlen- oder Texteditor geändert werden.
- Zahleneditor: Werte in einem Parameter ändern, z.B. Vorgabe von Grenzwerten.
- Texteditor: Texte in einem Parameter eingeben, z.B. Messstellenbezeichnung.

Wenn der eingegebene Wert außerhalb des zulässigen Wertebereichs liegt, wird eine Rückmeldung ausgegeben.

Freig.code eing.
Eingabewert nicht im zulässigen Bereich Min:0 Max:9999

A0014049-DE

Zur Erläuterung der Editieransicht - bestehend aus Texteditor und Zahleneditor - mit Symbolen → 79, zur Erläuterung der Bedienelemente → 81

8.3.10 Anwenderrollen und ihre Zugriffsrechte

Die beiden Anwenderrollen "Bediener" und "Instandhalter" haben einen unterschiedlichen Schreibzugriff auf die Parameter, wenn der Kunde einen anwenderspezifischen Freigabecode definiert. Dieser schützt die Gerätekonfiguration via Vor-Ort-Anzeige vor unerlaubtem Zugriff → 153.

Zugriffsrechte für die Anwenderrollen definieren

Bei Auslieferung des Geräts ist noch kein Freigabecode definiert. Das Zugriffrecht (Lese- und Schreibzugriff) auf das Gerät ist nicht eingeschränkt und entspricht dem der Anwenderrolle "Instandhalter".

- Freigabecode definieren.
  - Zusätzlich zur Anwenderrolle "Instandhalter" wird die Anwenderrolle "Bediener" neu definiert. Die Zugriffrecht der beiden Anwenderrollen unterscheiden sich.

Zugriffsrechte auf Parameter: Anwenderrolle "Instandhalter"

Status Freigabecode	Lesezugriff	Schreibzugriff
Es wurde noch kein Freigabecode definiert (Werkeinstellung).	✔	✔
Nachdem ein Freigabecode definiert wurde.	✔	✔ [1]

1) Erst nach Eingabe des Freigabecodes erhält der Anwender Schreibzugriff.

Zugriffsrechte auf Parameter: Anwenderrolle "Bediener"

Status Freigabecode	Lesezugriff	Schreibzugriff
Nachdem ein Freigabecode definiert wurde.	✔	– [1]

1) Bestimmte Parameter sind trotz des definierten Freigabecodes immer änderbar und damit vom Schreibschutz ausgenommen, da sie die Messung nicht beeinflussen. Siehe Kapitel "Schreibschutz via Freigabecode"

Mit welcher Anwenderrolle der Benutzer aktuell angemeldet ist, zeigt Parameter **Zugriffsrecht**. Navigationspfad: Betrieb → Zugriffsrecht

8.3.11 Schreibschutz aufheben via Freigabecode

Wenn auf der Vor-Ort-Anzeige vor einem Parameter das 🔒-Symbol erscheint, ist er durch einen anwenderspezifischen Freigabecode schreibgeschützt und sein Wert momentan via Vor-Ort-Bedienung nicht änderbar → 153.

Der Parameterschreibschutz via Vor-Ort-Bedienung kann durch Eingabe des anwenderspezifischen Freigabecodes im Parameter **Freigabecode eingeben** (→ 139) über die jeweilige Zugriffsmöglichkeit aufgehoben werden.

1. Nach Drücken von E erscheint die Eingabeaufforderung für den Freigabecode.
2. Freigabecode eingeben.
   ↳ Das -Symbol vor den Parametern verschwindet; alle zuvor schreibgeschützten Parameter sind wieder freigeschaltet.

8.3.12 Tastenverriegelung ein- und ausschalten

Über die Tastenverriegelung lässt sich der Zugriff auf das gesamte Bedienmenü via Vor-Ort-Bedienung sperren. Ein Navigieren durch das Bedienmenü oder ein Ändern der Werte von einzelnen Parametern ist damit nicht mehr möglich. Nur die Messwerte auf der Betriebsanzeige können abgelesen werden.

Die Tastenverriegelung wird über ein Kontextmenü ein- und ausgeschaltet.

Tastenverriegelung einschalten

Die Tastenverriegelung wird automatisch eingeschaltet:
- Wenn das Gerät > 1 Minute in der Messwertanzeige nicht bedient wurde.
- Nach jedem Neustart des Geräts.

Tastenverriegelung manuell einschalten

1. Das Gerät befindet sich in der Messwertanzeige.
   Die Tasten − und E 3 Sekunden drücken.
   ↳ Ein Kontextmenü wird aufgerufen.
2. Im Kontextmenü die Auswahl **Tastensperre ein** wählen.
   ↳ Die Tastenverriegelung ist eingeschaltet.

Versucht der Anwender auf das Bedienmenü zuzugreifen, während die Tastenverriegelung aktiviert ist, erscheint die Meldung **Tastensperre ein**.

Tastenverriegelung ausschalten

▶ Die Tastenverriegelung ist eingeschaltet.
Die Tasten − und E 3 Sekunden drücken.
↳ Die Tastenverriegelung ist ausgeschaltet.

8.4 Zugriff auf Bedienmenü via Webbrowser

8.4.1 PROFINET mit Ethernet-APL

Geräteverwendung	**Geräteanschluss an einen APL-Field-Switch** Das Gerät darf nur gemäß der folgenden APL-Port-Klassifikationen betrieben werden: ▪ Bei Einsatz im explosionsgefährdeten Bereich: SLAA oder SLAC [1)] ▪ Bei Einsatz im nicht explosionsgefährdeten Bereich: SLAX ▪ Anschlusswerte APL-Field-Switch (entspricht z. B. APL-Port-Klassifikation SPCC oder SPAA): ▪ Maximale Eingangsspannung: 15 V_{DC} ▪ Minimale Ausgangswerte: 0,54 W **Geräteanschluss an einen SPE-Switch** Bei Einsatz im nicht explosionsgefährdeten Bereich: geeigneter SPE-Switch Voraussetzung SPE-Switch: ▪ Unterstützung von Standard 10BASE-T1L ▪ Unterstützung der PoDL-Leistungsklasse 10, 11 oder 12 ▪ Erkennung der SPE Feldgeräte ohne integrierten PoDL-Baustein Anschlusswerte SPE-Switch: ▪ Maximale Eingangsspannung: 30 V_{DC} ▪ Minimale Ausgangswerte: 1,85 W
PROFINET	Gemäß IEC 61158 and IEC 61784
Ethernet-APL	Gemäß IEEE 802.3cg, APL-Port-Profil Spezifikation v1.0, galvanisch getrennt
Datenübertragung	10 Mbit/s
Stromaufnahme	**Messumformer** Max. 55,56 mA
Zulässige Speisespannung	▪ Ex: 9 … 15 V ▪ Non-Ex: 9 … 32 V
Netzwerkanschluss	Mit integriertem Verpolungsschutz

1) Weitere Informationen zum Einsatz des Geräts im explosionsgefährdeten Bereich: Ex-Sicherheitshinweise

8.4.2 Voraussetzungen

Computer Hardware

Hardware	**Schnittstelle**	
	CDI-RJ45	**WLAN**
Schnittstelle	Der Computer muss über eine RJ45-Schnittstelle verfügen. [1)]	Das Bediengerät muss über eine WLAN-Schnittstelle verfügen.
Verbindung	Standard Ethernet-Kabel	Verbindung über Wireless LAN.
Bildschirm	Empfohlene Größe: ≥ 12" (abhängig von der Auflösung des Bildschirms)	

1) Empfohlenes Kabel: CAT5e, CAT6 oder CAT7, mit geschirmten Stecker (z.B. Fabrikat YAMAICHI ; Part No Y-ConProfixPlug63 / Prod. ID: 82-006660)

Computer Software

Software	Schnittstelle	
	CDI-RJ45	WLAN
Empfohlene Betriebssysteme	▪ Microsoft Windows 8 oder höher. ▪ Mobile Betriebssysteme: ▪ iOS ▪ Android Microsoft Windows XP und Windows 7 wird unterstützt.	
Einsetzbare Webbrowser	▪ Microsoft Internet Explorer 8 oder höher ▪ Microsoft Edge ▪ Mozilla Firefox ▪ Google Chrome ▪ Safari	

Computer Einstellungen

Einstellungen	Schnittstelle	
	CDI-RJ45	WLAN
Benutzerrechte	Entsprechende Benutzerrechte (z.B. Administratorenrechte) für TCP/IP- und Proxyservereinstellungen sind erforderlich (für Anpassung der IP-Adresse, Subnet mask etc.).	
Proxyservereinstellungen des Webbrowsers	Die Einstellung des Webbrowsers *Proxyserver für LAN verwenden* muss **deaktiviert** sein .	
JavaScript	JavaScript muss aktiviert sein. Wenn JavaScript nicht aktivierbar: http://192.168.1.212/servlet/basic.html in Adresszeile des Webbrowsers eingeben. Eine voll funktionsfähige, aber vereinfachte Darstellung der Bedienmenüstruktur im Webbrowser startet. Bei Installation einer neuen Firmware-Version: Um eine korrekte Darstellung zu ermöglichen, im Webbrowser unter **Internetoptionen** den Zwischenspeicher (Cache) löschen.	
Netzwerkverbindungen	Es sollte nur die aktive Netzwerkverbindungen zum Messgerät genutzt werden.	
	Alle weiteren Netzwerkverbindungen wie z.B. WLAN ausschalten.	Alle weiteren Netzwerkverbindungen ausschalten.

Bei Verbindungsproblemen: → 169

Messgerät: Via Serviceschnittstelle CDI-RJ45

Gerät	Serviceschnittstelle CDI-RJ45
Messgerät	Das Messgerät verfügt über eine RJ45-Schnittstelle.
Webserver	Webserver muss aktiviert sein; Werkseinstellung: An Zum Aktivieren des Webservers → 93

Messgerät: Via WLAN-Schnittstelle

Gerät	WLAN-Schnittstelle
Messgerät	Das Messgerät verfügt über eine WLAN-Antenne: ▪ Messumformer mit integrierter WLAN-Antenne ▪ Messumformer mit externer WLAN-Antenne
Webserver	Webserver und WLAN muss aktiviert sein; Werkseinstellung: An Zum Aktivieren des Webservers → 93

8.4.3 Verbindungsaufbau

Via Serviceschnittstelle (CDI-RJ45)

Messgerät vorbereiten

Proline 500 – digital

1. Die 4 Befestigungsschrauben des Gehäusedeckels lösen.
2. Gehäusedeckel öffnen.
3. Ort der Anschlussbuchse abhängig von Messgerät und Kommunikationsart.
   Computer über Standard Ethernet-Kabel mit RJ45-Stecker anschließen .

Proline 500

1. Je nach Gehäuseausführung:
   Sicherungskralle oder Befestigungsschraube des Gehäusedeckels lösen.
2. Je nach Gehäuseausführung:
   Gehäusedeckel abschrauben oder öffnen.
3. Computer über Standard Ethernet-Kabel mit RJ45-Stecker anschließen .

Internetprotokoll vom Computer konfigurieren

Die folgenden Angaben beziehen sich auf die Ethernet-Einstellungen des Geräts ab Werk.

IP-Adresse des Geräts: 192.168.1.212 (Werkseinstellung)

Die IP-Adresse kann dem Messgerät auf unterschiedliche Weise zugeordnet werden:
- Softwareadressierung:
  Die IP-Adresse wird über den Parameter **IP-Adresse** (→ 114) eingegeben.
- DIP-Schalter für "Default IP-Adresse":
  Für den Aufbau der Netzwerkverbindung über die Serviceschnittstelle (CDI-RJ45): Die fest zugewiesene IP-Adresse 192.168.1.212 wird verwendet .

Für den Aufbau einer Netzwerkverbindung über die Serviceschnittstelle (CDI-RJ45): DIP-Schalter "Default IP-Adresse" auf **ON** setzen. Anschließend besitzt das Messgerät die fest zugewiesene IP-Adresse 192.168.1.212. Die fest zugewiesene IP-Adresse 192.168.1.212 kann jetzt zum Aufbau der Netzwerkverbindung verwendet werden.

1. Über den DIP-Schalter 2 die Default IP-Adresse 192.168.1.212 aktivieren: .
2. Messgerät einschalten.
3. Computer über Standard Ethernet-Kabel mit RJ45-Stecker anschließen → 95.
4. Wenn keine 2. Netzwerkkarte verwendet wird: Alle Anwendungen auf Notebook schließen.
   ↳ Anwendungen, die Internet oder Netzwerk benötigen, wie z.B. Email, SAP-Anwendungen, Internet oder Windows Explorer.
5. Alle offenen Internet-Browser schließen.
6. Eigenschaften vom Internetprotokoll (TCP/IP) gemäß Tabelle konfigurieren:

IP-Adresse	192.168.1.XXX; für XXX alle Zahlenfolgen außer: 0, 212 und 255 → z.B. 192.168.1.213
Subnet mask	255.255.255.0
Default gateway	192.168.1.212 oder Zellen leer lassen

Via WLAN-Schnittstelle

Internetprotokoll vom mobilen Endgerät konfigurieren

HINWEIS

Wenn die WLAN-Verbindung während der Parametrierung unterbrochen wird, können vorgenommene Einstellungen verloren gehen.

- Darauf achten, dass die WLAN-Verbindung während der Parametrierung des Messgeräts nicht getrennt wird.

HINWEIS

Folgendes beachten, um ein Netzwerkkonflikt zu vermeiden:

- Gleichzeitigen Zugriff von demselben mobilen Endgerät auf das Messgerät via Serviceschnittstelle (CDI-RJ45) und WLAN-Schnittstelle vermeiden.
- Nur eine Serviceschnittstelle (CDI-RJ45 oder WLAN-Schnittstelle) aktivieren.
- Wenn eine gleichzeitige Kommunikation erforderlich ist: Unterschiedliche IP-Adressbereiche einstellen, z.B. 192.168.0.1 (WLAN-Schnittstelle) und 192.168.1.212 (Serviceschnittstelle CDI-RJ45).

Vorbereitung des mobilen Endgeräts

- WLAN des mobilen Endgeräts aktivieren.

WLAN-Verbindung vom mobilen Endgerät zum Messgerät aufbauen

1. In den WLAN-Einstellungen des mobilen Endgeräts:
   Messgerät anhand der SSID auswählen (z.B. EH_Promag_500_A802000).
2. Gegebenenfalls Verschlüsselungsmethode WPA2 wählen.
3. Passwort eingeben:
   Beim Messgerät ab Werk die Seriennummer (z.B. L100A802000).
   ↳ LED am Anzeigemodul blinkt. Jetzt ist die Bedienung des Messgeräts mit dem Webbrowser, FieldCare oder DeviceCare möglich.

Seriennummer befindet sich auf dem Typenschild.

Um eine sichere und schnelle Zuweisung des WLAN-Netzwerks zur Messstelle sicherzustellen, wird empfohlen, den SSID-Namen zu ändern. Der neue SSID-Name sollte eindeutig der Messstelle zugeordnet werden können (z.B. Messstellenbezeichnung), da er als WLAN-Netzwerk angezeigt wird.

WLAN-Verbindung trennen

- Nach Beenden der Parametrierung:
  WLAN-Verbindung zwischen mobilem Endgerät und Messgerät trennen.

Webbrowser starten

1. Webbrowser auf dem Computer starten.

2. IP-Adresse des Webservers in der Webbrowser-Adresszeile eingeben: 192.168.1.212
   ↳ Die Login-Webseite erscheint.

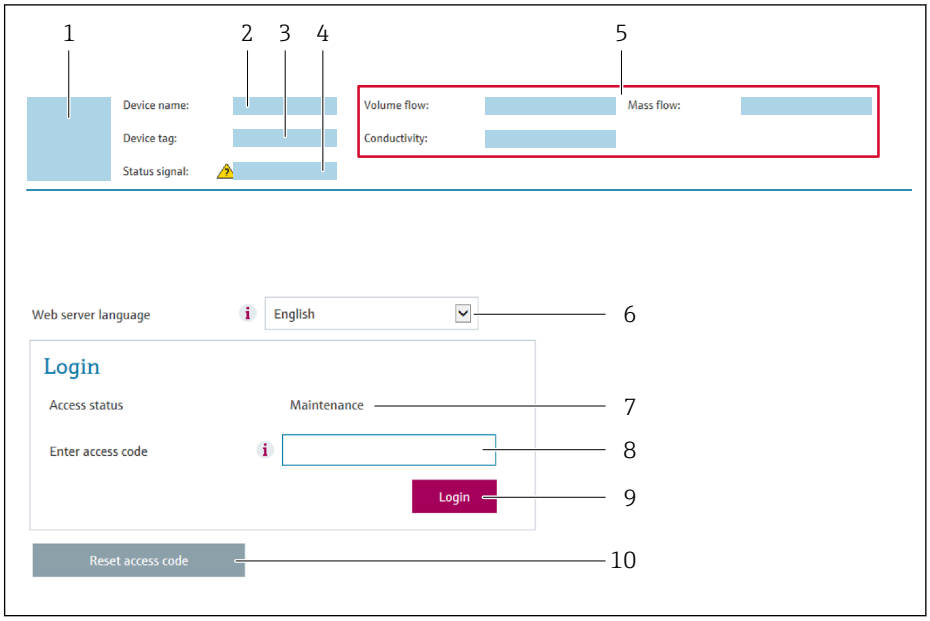

1 *Gerätebild*
2 *Gerätename*
3 *Messstellenkennzeichnung*
4 *Statussignal*
5 *Aktuelle Messwerte*
6 *Bediensprache*
7 *Anwenderrolle*
8 *Freigabecode*
9 *Login*
10 *Freigabecode zurücksetzen (→ 📄 150)*

Wenn keine oder nur eine unvollständige Login-Webseite erscheint → 📄 169

8.4.4 Einloggen

1. Gewünschte Bediensprache für den Webbrowser wählen.
2. Anwenderspezifischen Freigabecode eingeben.
3. Eingabe mit **OK** bestätigen.

Freigabecode	0000 (Werkseinstellung); vom Kunden änderbar

Wenn 10 Minuten lang keine Aktion durchgeführt wird, springt der Webbrowser automatisch auf die Login-Webseite zurück.

8.4.5 Bedienoberfläche

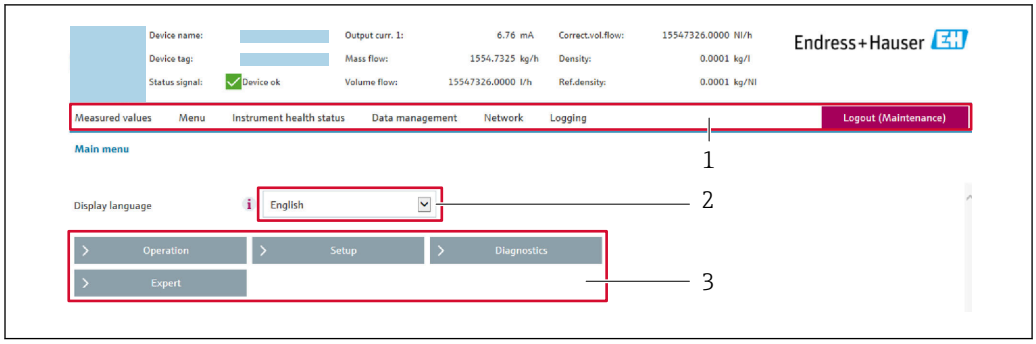

A0029418

1 *Funktionszeile*
2 *Biensprache auf der Vor-Ort-Anzeige*
3 *Navigationsbereich*

Kopfzeile

In der Kopfzeile erscheinen folgende Informationen:
- Gerätename
- Messstellenbezeichnung
- Gerätestatus mit Statussignal → 📄 177
- Aktuelle Messwerte

Funktionszeile

Funktionen	Bedeutung
Messwerte	Anzeige der Messwerte des Messgeräts
Menü	▪ Zugriff auf das Bedienmenü vom Messgerät ▪ Aufbau des Bedienmenüs ist derselbe wie bei der Vor-Ort-Anzeige Detaillierte Angaben zum Aufbau des Bedienmenüs: Beschreibung Geräteparameter
Gerätestatus	Anzeige der aktuell anstehenden Diagnosemeldungen, gelistet nach ihrer Priorität

Datenmanagement	Datenaustausch zwischen Computer und Messgerät:
	▪ Gerätekonfiguration:
	  ▪ Einstellungen vom Gerät laden (XML-Format, Konfiguration sichern)
	  ▪ Einstellungen ins Gerät speichern (XML-Format, Konfiguration wiederherstellen)
	▪ Logbuch - Ereignislogbuch exportieren (.csv-Datei)
	▪ Dokumente - Dokumente exportieren:
	  ▪ Backup-Datensatz exportieren (.csv-Datei, Dokumentation der Konfiguration der Messstelle erstellen)
	  ▪ Verifikationsbericht (PDF-Datei, nur mit dem Anwendungspaket "Heartbeat Verification" verfügbar)
	▪ Firmware-Update - Flashen einer Firmware-Version

Netzwerk	Konfiguration und Überprüfung aller notwendigen Parameter für den Verbindungsaufbau zum Messgerät: ▪ Netzwerkeinstellungen (z.B. IP-Adresse, MAC-Adresse) ▪ Geräteinformationen (z.B. Seriennummer, Firmware-Version)
Logout	Beenden des Bedienvorgangs und Aufruf der Login-Seite

Navigationsbereich

In dem Navigationsbereich können die Menüs, die zugehörigen Untermenüs und Parameter ausgewählt werden.

Arbeitsbereich

Abhängig von der gewählten Funktion und ihren Untermenüs können in diesem Bereich verschiedene Aktionen durchgeführt werden:
- Einstellung von Parametern
- Ablesen von Messwerten
- Aufrufen von Hilfetexten
- Starten eines Up-/Downloads

8.4.6 Webserver deaktivieren

Der Webserver des Messgeräts kann über den Parameter **Webserver Funktionalität** je nach Bedarf ein- und ausgeschaltet werden.

Navigation

Menü "Experte" → Kommunikation → Webserver

Parameterübersicht mit Kurzbeschreibung

Parameter	Beschreibung	Auswahl	Werkseinstellung
Webserver Funktionalität	Webserver ein- und ausschalten.	▪ Aus ▪ HTML Off ▪ An	An

Funktionsumfang von Parameter "Webserver Funktionalität"

Option	Beschreibung
Aus	▪ Der Webserver ist komplett deaktiviert. ▪ Der Port 80 ist gesperrt.
HTML Off	Die HTML-Variante des Webservers ist nicht verfügbar.
An	▪ Die komplette Webserver-Funktionalität steht zur Verfügung. ▪ JavaScript wird genutzt. ▪ Das Passwort wird verschlüsselt übertragen. ▪ Eine Änderung des Passworts wird ebenfalls verschlüsselt übertragen.

Webserver aktivieren

Wenn der Webserver deaktiviert ist, kann dieser über den Parameter **Webserver Funktionalität** nur über folgende Bedienungsmöglichkeiten wieder aktiviert werden:
- Via Vor-Ort-Anzeige
- Via Bedientool "FieldCare"
- Via Bedientool "DeviceCare"

8.4.7 Ausloggen

Bei Bedarf vor dem Ausloggen: Datensicherung über Funktion **Datenmanagement** durchführen (Konfiguration vom Gerät laden).

1. In der Funktionszeile Eintrag **Logout** wählen.
   ↳ Startseite mit dem Login erscheint.
2. Webbrowser schließen.

3. Wenn nicht mehr benötigt:
   Geänderte Eigenschaften vom Internetprotokoll (TCP/IP) zurücksetzen → 🗎 89.

Wenn der Aufbau der Kommunikation zum Webserver über die Default IP-Adresse 192.168.1.212 erfolgt ist, muss der DIP-Schalter Nr. 10 zurückgesetzt werden (von **ON** → **OFF**). Danach ist die IP-Adresse des Geräts für die Netzwerkkommunikation wieder aktiv.

8.5 Zugriff auf Bedienmenü via Bedientool

Die Struktur des Bedienmenüs in den Bedientools ist dieselbe wie bei der Bedienung via Vor-Ort-Anzeige.

8.5.1 Bedientool anschließen

Via APL-Netzwerk

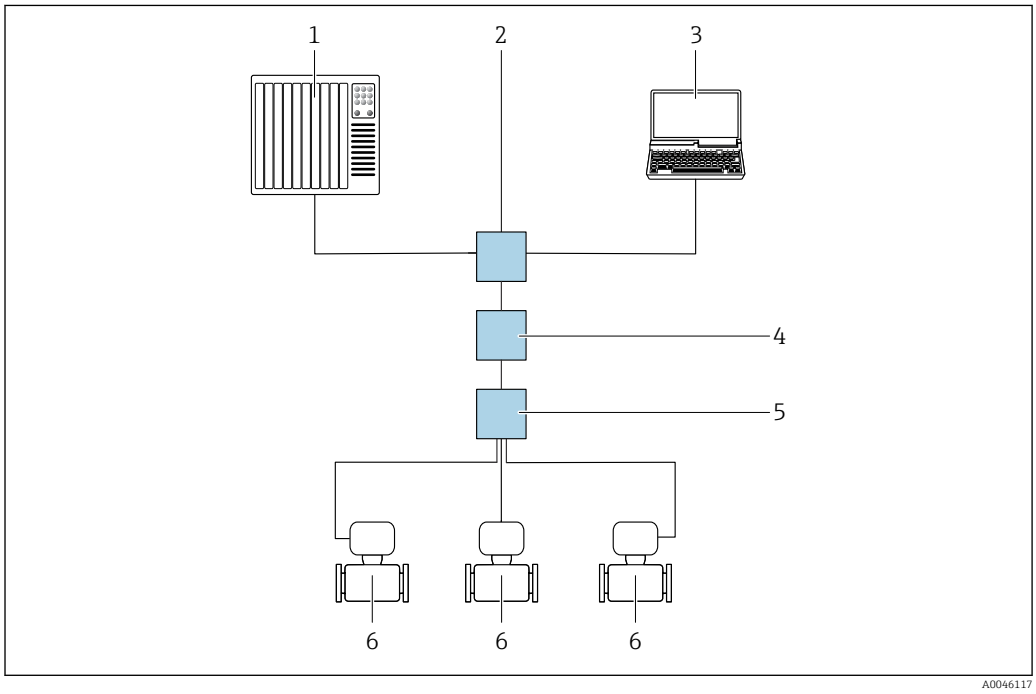

31 Möglichkeiten der Fernbedienung via APL-Netzwerk

1 *Automatisierungssystem, z.B. Simatic S7 (Siemens)*
2 *Ethernet-Switch, z.B. Scalance X204 (Siemens)*
3 *Computer mit Webbrowser (z. B. Internet Explorer) zum Zugriff auf integrierten Webserver oder Computer mit Bedientool (z. B. FieldCare, DeviceCare mit PROFINET COM DTM oder SIMATIC PDM mit FDI-Package)*
4 *APL-Power-Switch (optional)*
5 *APL-Field-Switch*
6 *Messgerät*

Serviceschnittstelle

Via Serviceschnittstelle (CDI-RJ45)

Um eine Konfiguration des Geräts vor Ort durchzuführen kann eine Punkt-zu-Punkt-Verbindung aufgebaut werden. Der Anschluss erfolgt bei geöffnetem Gehäuse direkt über die Serviceschnittstelle (CDI-RJ45) des Geräts.

Optional ist für den nicht explosionsgefährdeten Bereich ein Adapter für RJ45 auf M12 Stecker erhältlich:
Bestellmerkmal "Zubehör", Option **NB**: "Adapter RJ45 M12 (Serviceschnittstelle)"

Der Adapter verbindet die Serviceschnittstelle (CDI-RJ45) mit einem in der Kabeleinführung montierten M12 Stecker. Der Anschluss an die Serviceschnittstelle kann ohne Öffnen des Geräts über einen M12 Stecker erfolgen.

Messumformer Proline 500 – digital

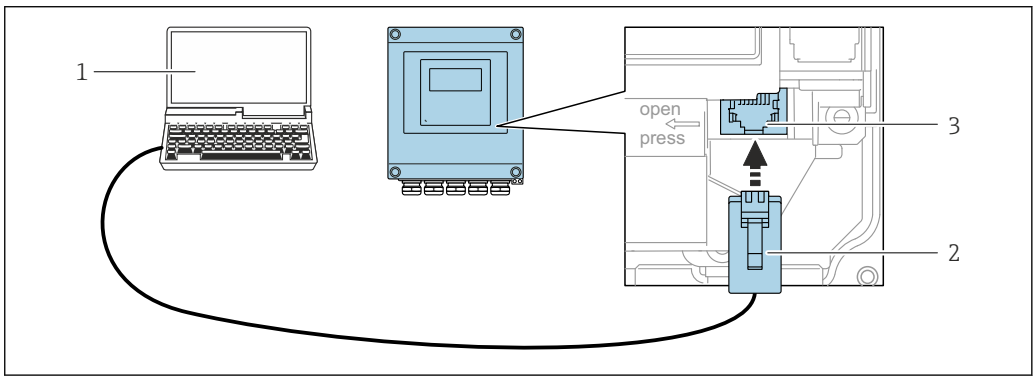

32 Anschluss via Service-Schnittstelle (CDI-RJ45)

1. *Computer mit Webbrowser (z.B. Microsoft Internet Explorer, Microsoft Edge) zum Zugriff auf integrierten Webserver oder mit Bedientool "FieldCare", "DeviceCare" mit COM DTM "CDI Communication TCP/IP"*
2. *Standard-Ethernet-Verbindungskabel mit RJ45-Stecker*
3. *Serviceschnittstelle (CDI-RJ45) des Messgeräts mit Zugriff auf integrierten Webserver*

Messumformer Proline 500

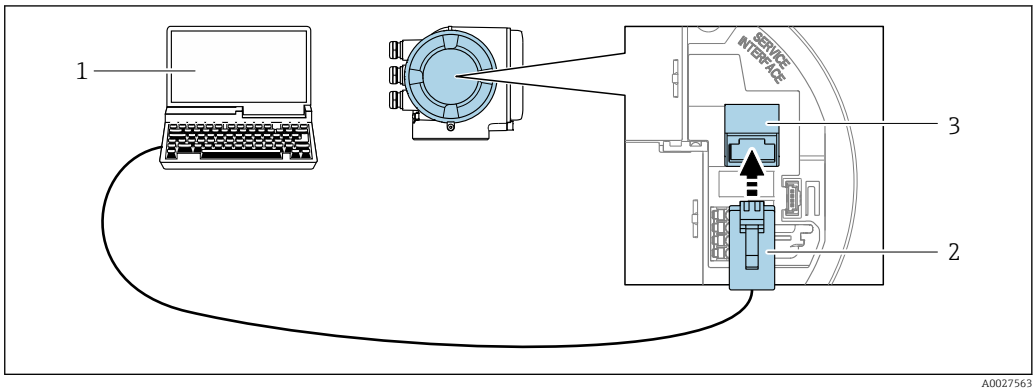

33 Anschluss via Serviceschnittstelle (CDI-RJ45)

1. *Computer mit Webbrowser (z.B. Microsoft Internet Explorer, Microsoft Edge) zum Zugriff auf integrierten Webserver oder mit Bedientool "FieldCare", "DeviceCare" mit COM DTM "CDI Communication TCP/IP"*
2. *Standard-Ethernet-Verbindungskabel mit RJ45-Stecker*
3. *Serviceschnittstelle (CDI-RJ45) des Messgeräts mit Zugriff auf integrierten Webserver*

Via WLAN-Schnittstelle

Die optionale WLAN-Schnittstelle ist bei folgender Geräteausführung vorhanden:
Bestellmerkmal "Anzeige; Bedienung", Option G "4-zeilig, beleuchtet; Touch Control + WLAN"

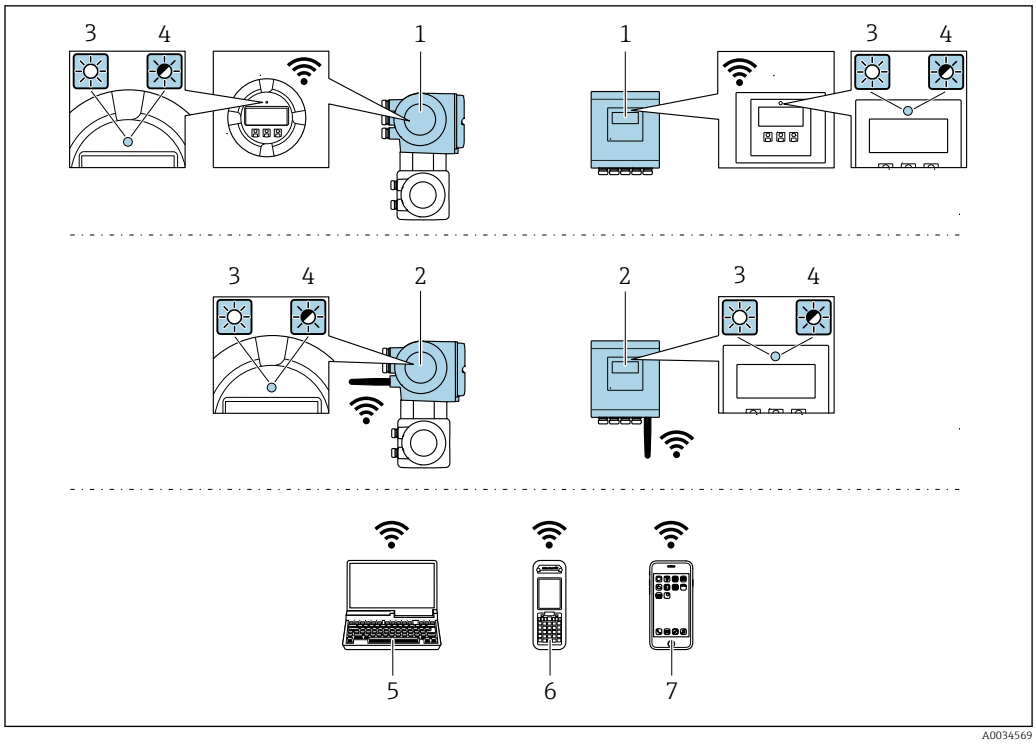

1 *Messumformer mit integrierter WLAN-Antenne*
2 *Messumformer mit externer WLAN-Antenne*
3 *LED leuchtet konstant: WLAN-Empfang am Messgerät ist aktiviert*
4 *LED blinkt: WLAN-Verbindung zwischen Bediengerät und Messgerät ist hergestellt*
5 *Computer mit WLAN-Schnittstelle und Webbrowser (z.B. Microsoft Internet Explorer, Microsoft Edge) zum Zugriff auf integrierten Gerätewebserver oder mit Bedientool (z.B. FieldCare, DeviceCare)*
6 *Mobiles Handbediengerät mit WLAN-Schnittstelle und Webbrowser (z.B. Microsoft Internet Explorer, Microsoft Edge) zum Zugriff auf integrierten Gerätewebserver oder Bedientool (z.B. FieldCare, DeviceCare)*
7 *Smartphone oder Tablet (z.B. Field Xpert SMT70)*

Funktion	WLAN: IEEE 802.11 b/g (2,4 GHz)
Verschlüsselung	WPA2-PSK AES-128 (gemäß IEEE 802.11i)
Einstellbare WLAN-Kanäle	1 bis 11
Schutzart	IP67
Verfügbare Antennen	▪ Interne Antenne ▪ Externe Antenne (optional) Bei schlechten Sende-/Empfangsbedingungen am Montageort. Jeweils nur 1 Antenne aktiv!
Reichweite	▪ Interne Antenne: Typischerweise 10 m (32 ft) ▪ Externe Antenne: Typischerweise 50 m (164 ft)
Werkstoffe (Externe Antenne)	▪ Antenne: Kunststoff ASA (Acrylnitril-Styrol-Acrylat-Copolymere) und Messing vernickelt ▪ Adapter: Rostfreier Stahl und Messing vernickelt ▪ Kabel: Polyethylen ▪ Stecker: Messing vernickelt ▪ Befestigungswinkel: Rostfreier Stahl

Internetprotokoll vom mobilen Endgerät konfigurieren

HINWEIS

Wenn die WLAN-Verbindung während der Parametrierung unterbrochen wird, können vorgenommene Einstellungen verloren gehen.

▶ Darauf achten, dass die WLAN-Verbindung während der Parametrierung des Messgeräts nicht getrennt wird.

HINWEIS

Folgendes beachten, um ein Netzwerkkonflikt zu vermeiden:

- Gleichzeitigen Zugriff von demselben mobilen Endgerät auf das Messgerät via Serviceschnittstelle (CDI-RJ45) und WLAN-Schnittstelle vermeiden.
- Nur eine Serviceschnittstelle (CDI-RJ45 oder WLAN-Schnittstelle) aktivieren.
- Wenn eine gleichzeitige Kommunikation erforderlich ist: Unterschiedliche IP-Adressbereiche einstellen, z.B. 192.168.0.1 (WLAN-Schnittstelle) und 192.168.1.212 (Serviceschnittstelle CDI-RJ45).

Vorbereitung des mobilen Endgeräts

- WLAN des mobilen Endgeräts aktivieren.

WLAN-Verbindung vom mobilen Endgerät zum Messgerät aufbauen

1. In den WLAN-Einstellungen des mobilen Endgeräts:
   Messgerät anhand der SSID auswählen (z.B. EH_Promag_500_A802000).
2. Gegebenenfalls Verschlüsselungsmethode WPA2 wählen.
3. Passwort eingeben:
   Beim Messgerät ab Werk die Seriennummer (z.B. L100A802000).
   ↳ LED am Anzeigemodul blinkt. Jetzt ist die Bedienung des Messgeräts mit dem Webbrowser, FieldCare oder DeviceCare möglich.

Seriennummer befindet sich auf dem Typenschild.

Um eine sichere und schnelle Zuweisung des WLAN-Netzwerks zur Messstelle sicherzustellen, wird empfohlen, den SSID-Namen zu ändern. Der neue SSID-Name sollte eindeutig der Messstelle zugeordnet werden können (z.B. Messstellenbezeichnung), da er als WLAN-Netzwerk angezeigt wird.

WLAN-Verbindung trennen

- Nach Beenden der Parametrierung:
  WLAN-Verbindung zwischen mobilem Endgerät und Messgerät trennen.

8.5.2 FieldCare

Funktionsumfang

FDT (Field Device Technology) basiertes Anlagen-Asset-Management-Tool von Endress +Hauser. Es kann alle intelligenten Feldeinrichtungen in einer Anlage konfigurieren und unterstützt bei deren Verwaltung. Durch Verwendung von Statusinformationen stellt es darüber hinaus ein einfaches, aber wirkungsvolles Mittel dar, deren Zustand zu kontrollieren.

Der Zugriff erfolgt via:
- Serviceschnittstelle CDI-RJ45 → 📄 95
- WLAN-Schnittstelle → 📄 95

Typische Funktionen:
- Parametrierung von Messumformern
- Laden und Speichern von Gerätedaten (Upload/Download)
- Dokumentation der Messstelle
- Visualisierung des Messwertspeichers (Linienschreiber) und Ereignis-Logbuchs

Weitere Informationen zu FieldCare: Betriebsanleitung BA00027S und BA00059S

Bezugsquelle für Gerätebeschreibungsdateien

Siehe Angaben → 📄 100

Verbindungsaufbau

1. FieldCare starten und Projekt aufrufen.
2. Im Netzwerk: Neues Gerät hinzufügen.
   ↳ Fenster **Neues Gerät hinzufügen** öffnet sich.
3. Option **CDI Communication TCP/IP** aus Liste wählen und mit **OK** bestätigen.
4. Rechter Mausklick auf **CDI Communication TCP/IP** und im geöffneten Kontextmenü Eintrag **Gerät hinzufügen** wählen.
5. Gewünschtes Gerät aus Liste wählen und mit **OK** bestätigen.
   ↳ Fenster **CDI Communication TCP/IP (Configuration)** öffnet sich.
6. Geräteadresse im Feld **IP-Adresse** eingeben: 192.168.1.212 und mit **Enter** bestätigen.
7. Online-Verbindung mit Gerät aufbauen.

Weitere Informationen: Betriebsanleitung BA00027S und BA00059S

Bedienoberfläche

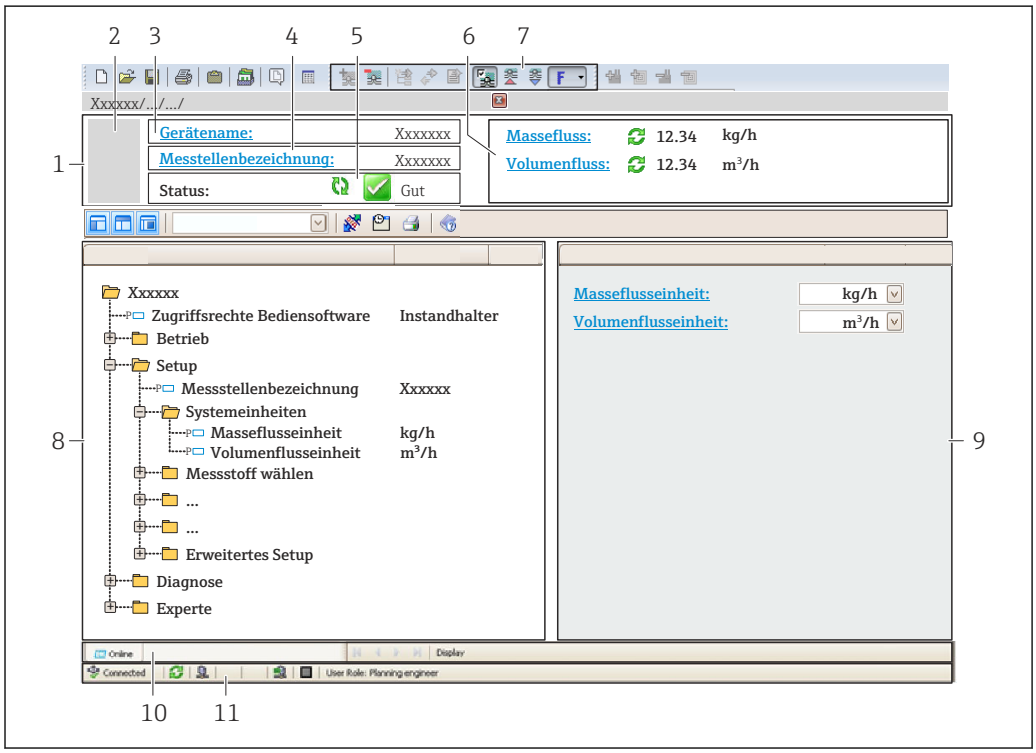

A0021051-DE

1 *Kopfzeile*
2 *Gerätebild*
3 *Gerätename*
4 *Messstellenbezeichnung*
5 *Statusbereich mit Statussignal → 177*
6 *Anzeigebereich für aktuelle Messwerte*
7 *Bearbeitungsleiste mit weiteren Funktionen wie Speichern/Laden, Ereignisliste und Dokumentationserstellung*
8 *Navigationsbereich mit Bedienmenüstruktur*
9 *Arbeitsbereich*
10 *Aktionsbereich*
11 *Statusbereich*

8.5.3 DeviceCare

Funktionsumfang

Tool zum Verbinden und Konfigurieren von Endress+Hauser Feldgeräten.

Am schnellsten lassen sich Feldgeräte von Endress+Hauser mit dem dedizierten Tool „DeviceCare“ konfigurieren. Es stellt zusammen mit den DTMs (Device Type Managers) eine komfortable und umfassende Lösung dar.

Zu Einzelheiten: Innovation-Broschüre IN01047S

Bezugsquelle für Gerätebeschreibungsdateien

Siehe Angaben → 100

8.5.4 SIMATIC PDM

Funktionsumfang

Einheitliches herstellerunabhängiges Programm von Siemens zur Bedienung, Einstellung, Wartung und Diagnose von intelligenten Feldgeräten via PROFINET Protokoll.

Bezugsquelle für Gerätebeschreibungsdateien

Siehe Angaben → 100

9 Systemintegration

9.1 Übersicht zu Gerätebeschreibungsdateien

9.1.1 Aktuelle Versionsdaten zum Gerät

Firmware-Version	01.00.zz	▪ Auf Titelseite der Anleitung ▪ Auf Messumformer-Typenschild ▪ Firmware-Version Diagnose → Geräteinformation → Firmware-Version
Hersteller	17	Hersteller Experte → Kommunikation → Physical Block → Hersteller
Geräte-ID	0xA43C	–
Gerätetypkennung	Promag 500	Gerätetyp Experte → Kommunikation → Physical Block → Gerätetyp
Geräterevision	1	–
PROFINET mit Ethernet-APL Version	2.43	Version der PROFINET-Spezifikation

Zur Übersicht der verschiedenen Firmware-Versionen zum Gerät → 📖 205

9.1.2 Bedientools

Im Folgenden ist für die einzelnen Bedientools die passende Gerätebeschreibungsdatei mit Bezugsquelle aufgelistet.

FieldCare	▪ www.endress.com → Download-Area ▪ USB-Stick (Endress+Hauser kontaktieren) ▪ DVD (Endress+Hauser kontaktieren)
DeviceCare	▪ www.endress.com → Download-Area ▪ CD-ROM (Endress+Hauser kontaktieren) ▪ DVD (Endress+Hauser kontaktieren)
SIMATIC PDM (Siemens)	www.endress.com → Download-Area

9.2 Gerätestammdatei (GSD)

Um Feldgeräte in ein Bussystem einzubinden benötigt PROFINET eine Beschreibung der Geräteparameter wie z.B. Ausgangsdaten, Eingangsdaten, Datenformat und Datenmenge.

Diese Daten sind in der Gerätestammdatei (GSD) enthalten, die während der Inbetriebnahme des Kommunikationssystems dem Automatisierungssystem zur Verfügung gestellt wird. Zusätzlich können auch Gerätebitmaps, die als Symbole im Netzwerkbaum erscheinen, mit eingebunden werden.

Das Dateiformat der Gerätestammdatei (GSD) ist XML, sie wird in der Beschreibungssprache GSDML erstellt.

Durch die PA-Profil 4.02 Gerätestammdatei (GSD) ist es möglich, Feldgeräte verschiedener Hersteller auszutauschen ohne eine Neuprojektierung durchzuführen.

Es ist die Verwendung von zwei verschiedenen Gerätestammdateien (GSD) möglich: Herstellerspezifische GSD und PA-Profil GSD.

9.2.1 Dateiname der herstellerspezifischen Gerätestammdatei (GSD)

Beispiel für den Dateinamen einer Gerätestammdatei:

GSDML-V2.43-EH-PROMAG_300_500_APL_yyyymmdd.xml

GSDML	Beschreibungssprache
V2.43	Version der PROFINET-Spezifikation
EH	Endress+Hauser
PROMAG	Gerätefamilie
300_500_APL	Messumformer
yyyymmdd	Ausgabedatum (yyyy: Jahr, mm: Monat, dd: Tag)
.xml	Dateinamenerweiterung (XML-Datei)

9.2.2 Dateiname der PA-Profil Gerätestammdatei (GSD)

Beispiel für den Dateinamen einer PA-Profil Gerätestammdatei:

GSDML-V2.43-PA_Profile_V4.02-B332-FLOW_EL_MAGNETIC-yyyymmdd.xml

GSDML	Beschreibungssprache
V2.43	Version der PROFINET-Spezifikation
PA_Profile_V4.02	Version der PA-Profil-Spezifikation
B332	PA-Profil Geräte-Identifikation
FLOW	Produktfamilie
EL_MAGNETIC	Durchfluss-Messprinzip
yyyymmdd	Ausgabedatum (yyyy: Jahr, mm: Monat, dd: Tag)
.xml	Dateinamenerweiterung (XML-Datei)

API	Unterstützte Module	Slot	Eingangs- und Ausgangsgrößen
0x9700	Analogeingang	1	Volumenfluss
	Summenzähler	2	Summenzählerwert: Volumen/Volumen Totalizer Control

Bezugsquelle für die Gerätestammdateien (GSD):

Herstellerspezifische GSD:	www.endress.com → Download-Area
PA-Profil GSD:	https://www.profibus.com/products/gsd-files/gsd-library-profile-for-process-control-devices-version-40 → Download-Area

9.3 Zyklische Datenübertragung

9.3.1 Übersicht Module

Die folgende Darstellung zeigt, welche Module dem Gerät für die zyklische Datenübertragung zur Verfügung stehen. Die zyklische Datenübertragung erfolgt mit einem Automatisierungssystem.

Messgerät			Sub Slot	Richtung Datenfluss	Leitsystem
API	Module	Slot			
0x9700	Analog Input 1 (Volumenfluss)	1	1	→	PROFINET
	Analog Input 2	20	1	→	
	Analog Input 3	21	1	→	
	Analog Input 4	22	1	→	
	Analog Input 5	23	1	→	
	Analog Input 6	24	1	→	
	Analog Input 7	25	1	→	
	Analog Input 8	26	1	→	
	Summenzähler 1 (Volumen)	2	1	→ ←	
	Summenzähler 2	70	1	→ ←	
	Summenzähler 3	71	1	→ ←	
	Binärer Input 1 (Heartbeat)	80	1	→	
	Binärer Input 2	81	1	→	
	Analog Output 1 (Temperatur)	160	1	←	
	Analog Output 2 (Dichte)	161	1	←	
	Binärer Input 1 (Heartbeat)	210	1	←	
	Binärer Output 2	211	1	←	

9.3.2 Beschreibung der Module

Die Datenstruktur wird aus Sicht des Automatisierungssystems beschrieben:
- Eingangsdaten: Werden vom Messgerät an das Automatisierungssystem gesendet.
- Ausgangsdaten: Werden vom Automatisierungssystem an das Messgerät gesendet.

Analog Input Modul

Eingangsgrößen vom Messgerät zum Automatisierungssystem übertragen.

Analoge Input Module übertragen die ausgewählten Eingangsgrößen inkl. Status zyklisch vom Messgerät an das Automatisierungssystem. In den ersten vier Bytes wird die Eingangsgröße in Form einer Gleitkommazahl nach IEEE 754-Standard dargestellt. Das fünfte Byte enthält eine zur Eingangsgröße gehörende, genormte Statusinformation.

Auswahl: Eingangsgröße

Slot	Sub Slot	Eingangsgrößen
1	1	Volumenfluss
20...26	1	▪ Volumenfluss ▪ Massefluss ▪ Normvolumenfluss ▪ Fließgeschwindigkeit ▪ Temperatur ▪ Elektroniktemperatur ▪ Belagsindex ▪ Stromeingang 1 ▪ Stromeingang 2 ▪ Stromeingang 3 **Zusätzliche Eingangsgrößen mit dem Anwendungspaket Heartbeat Verification** ▪ Rauschen ▪ Spulenstrom-Anstiegszeit ▪ Potenzial Referenzelektrode gegen PE ▪ HBSI **Zusätzliche Eingangsgrößen mit dem Anwendungspaket Leitfähigkeit** ▪ Leitfähigkeit ▪ Korrigierte Leitfähigkeit

Datenstruktur

Ausgangsdaten Analog Output

Byte 1	Byte 2	Byte 3	Byte 4	Byte 5
Messwert: Gleitkommazahl (IEEE 754)				Status [1)]

1) Kodierung des Status → 🗎 108

Binäres Input Modul

Binäre Eingangsgrößen vom Messgerät zum Automatisierungssystem übertragen.

Binäre Eingangsgrößen werden vom Messgerät genutzt, um den Zustand von Gerätefunktionen an das Automatisierungssystem zu senden.

Binäre Input Module übertragen diskrete Eingangsgrößen inkl. Status zyklisch vom Messgerät an das Automatisierungssystem. Im ersten Byte wird die diskrete Eingangsgröße dargestellt. Das zweite Byte enthält eine zur Eingangsgröße gehörende, genormte Statusinformation.

Auswahl: Gerätefunktion Binärer Input Slot 80

Slot	Sub Slot	Bit	Gerätefunktion	Zustand (Bedeutung)
80	1	0	Verifikation wurde nicht durchgeführt.	▪ 0 (Gerätefunktion nicht aktiv) ▪ 1 (Gerätefunktion aktiv)
		1	Verifikation fehlgeschlagen.	
		2	Verifikation wird aktuell durchgeführt.	
		3	Verifikation beendet.	
		4	Verifikation fehlgeschlagen.	
		5	Verifikation erfolgreich durchgeführt.	

Slot	Sub Slot	Bit	Gerätefunktion	Zustand (Bedeutung)
		6	Verifikation wurde nicht durchgeführt.	
		7	Reserviert	

Auswahl: Gerätefunktion Binärer Input Slot 81

Slot	Sub Slot	Bit	Gerätefunktion	Zustand (Bedeutung)
81	1	0	Teilleerrohrüberwachung	▪ 0 (Gerätefunktion nicht aktiv) ▪ 1 (Gerätefunktion aktiv)
		1	Schleichmengenunterdrückung	
		2	Reserviert	
		3	Reserviert	
		4	Reserviert	
		5	Reserviert	
		6	Reserviert	
		7	Reserviert	

Datenstruktur

Eingangsdaten Binär Input

Byte 1	Byte 2
Binärer Input	Status [1)]

1) Kodierung des Status → 📄 108

Modul Volumen

Volumenzählerwert vom Messgerät zum Automatisierungssystem übertragen.

Modul Volumen überträgt das Volumen inkl. Status zyklisch vom Messgerät an das Automatisierungssystem. In den ersten vier Bytes wird der Summenzählerwert in Form einer Gleitkommazahl nach IEEE 754-Standard dargestellt. Das fünfte Byte enthält eine zur Eingangsgröße gehörende, genormte Statusinformation.

Auswahl: Eingangsgröße

Slot	Sub Slot	Eingangsgrößen
2	1	Volumen

Datenstruktur

Eingangsdaten Volumen

Byte 1	Byte 2	Byte 3	Byte 4	Byte 5
Messwert: Gleitkommazahl (IEEE 754)				Status [1)]

1) Kodierung des Status → 📄 108

Modul Volumen Totalizer Control

Volumenzählerwert vom Messgerät zum Automatisierungssystem übertragen.

Modul Volumen Totalizer Control überträgt das Volumen inkl. Status zyklisch vom Messgerät an das Automatisierungssystem. In den ersten vier Bytes wird der Summenzählerwert in Form einer Gleitkommazahl nach IEEE 754-Standard dargestellt. Das fünfte Byte enthält eine zur Eingangsgröße gehörende, genormte Statusinformation.

Auswahl: Eingangsgröße

Slot	Sub Slot	Eingangsgrößen
2	1	Volumen

Datenstruktur

Eingangsdaten Volumen Totalizer Control

Byte 1	Byte 2	Byte 3	Byte 4	Byte 5
Messwert: Gleitkommazahl (IEEE 754)				Status [1)]

1) Kodierung des Status → 📄 108

Auswahl: Ausgangsgröße

Steuerwert vom Automatisierungssystem zum Messgerät übertragen.

Slot	Sub Slot	Wert	Eingangsgröße
2	1	1	Zurücksetzen auf "0"
		2	Voreingestellter Wert
		3	Anhalten
		4	Totalisieren

Datenstruktur

Ausgangsdaten Volumen Totalizer Control

Byte 1
Steuervariable

Modul Totalizer

Summenzählerwert vom Messgerät zum Automatisierungssystem übertragen.

Modul Totalizer überträgt einen ausgewählten Summenzählerwert inkl. Status zyklisch vom Messgerät an das Automatisierungssystem. In den ersten vier Bytes wird der Summenzählerwert in Form einer Gleitkommazahl nach IEEE 754-Standard dargestellt. Das fünfte Byte enthält eine zur Eingangsgröße gehörende, genormte Statusinformation.

Auswahl: Eingangsgröße

Slot	Sub Slot	Eingangsgröße
70...71	1	▪ Massefluss ▪ Volumenfluss ▪ Normvolumenfluss

Datenstruktur

Eingangsdaten Totalizer

Byte 1	Byte 2	Byte 3	Byte 4	Byte 5
Messwert: Gleitkommazahl (IEEE 754)				Status [1]

1) Kodierung des Status → 🗎 108

Modul Totalizer Control

Summenzählerwert vom Messgerät zum Automatisierungssystem übertragen.

Modul Totalizer Control überträgt einen ausgewählten Summenzählerwert inkl. Status zyklisch vom Messgerät an das Automatisierungssystem. In den ersten vier Bytes wird der Summenzählerwert in Form einer Gleitkommazahl nach IEEE 754-Standard dargestellt. Das fünfte Byte enthält eine zur Eingangsgröße gehörende, genormte Statusinformation.

Auswahl: Eingangsgröße

Slot	Sub Slot	Eingangsgröße
70...71	1	▪ Massefluss ▪ Volumenfluss ▪ Normvolumenfluss

Datenstruktur

Eingangsdaten Totalizer Control

Byte 1	Byte 2	Byte 3	Byte 4	Byte 5
Messwert: Gleitkommazahl (IEEE 754)				Status [1]

1) Kodierung des Status → 🗎 108

Auswahl: Ausgangsgröße

Steuerwert vom Automatisierungssystem zum Messgerät übertragen.

Slot	Sub Slot	Wert	Eingangsgröße
70...71	1	1	Zurücksetzen auf "0"
		2	Voreingestellter Wert
		3	Anhalten
		4	Totalisieren

Datenstruktur

Ausgangsdaten Totalizer Control

Byte 1
Steuervariable

Analog Output Modul

Einen Kompensationswert vom Automatisierungssystem zum Messgerät übertragen.

Analog Output Module übertragen Kompensationswerte inkl. Status und zugehöriger Einheit zyklisch vom Automatisierungssystem an das Messgerät. In den ersten vier Bytes wird

der Kompensationswert in Form einer Gleitkommazahl nach IEEE 754-Standard dargestellt. Das fünfte Byte enthält eine zum Kompensationswert gehörende, genormte Statusinformation.

Zugeordnete Kompensationswerte

Die Auswahl erfolgt über: Experte → Sensor → Externe Kompensation

Slot	Sub Slot	Kompensationswert
160	1	Temperatur
161		Dichte

Datenstruktur

Ausgangsdaten Analog Output

Byte 1	Byte 2	Byte 3	Byte 4	Byte 5
Messwert: Gleitkommazahl (IEEE 754)				Status [1]

1) Kodierung des Status → 108

Fehlerverhalten

Für die Verwendung der Kompensationswerte kann ein Fehlerverhalten definiert werden.

Bei Status GOOD oder UNCERTAIN werden die vom Automatisierungssystem übertragenen Kompensationswerte verwendet. Bei Status BAD wird das Fehlerverhalten für die Verwendung der Kompensationswerte aktiviert.

Zur Definition des Fehlerverhaltens stehen pro Kompensationswert zugehörige Parameter zur Verfügung: Experte → Sensor → Externe Kompensation

Parameter Fail safe type

- Option Fail safe value: Der im Parameter Fail safe value definierte Wert wird verwendet.
- Option Fallback value: Der letzte gültige Wert wird verwendet.
- Option Off: Das Fehlerverhalten wird deaktiviert.

Parameter Fail safe value

Eingabe des Kompensationswerts der bei Auswahl der Option Fail safe value im Parameter Fail safe type verwendet wird.

Binäres Output Modul

Binäre Ausgangswerte vom Automatisierungssystem zum Messgerät übertragen.

Binäre Ausgangswerte werden vom Automatisierungssystem genutzt, um Gerätefunktionen zu aktivieren bzw. deaktivieren.

Binäre Ausgangswerte übertragen diskrete Ausgangswerte inkl. Status zyklisch vom Automatisierungssystem an das Messgerät. Im ersten Byte wird die diskrete Ausgangswerte übertragen. Das zweite Byte enthält eine zum Ausgangswert gehörende, genormte Statusinformation.

Auswahl: Gerätefunktion Binärer Output Slot 210

Slot	Sub Slot	Bit	Gerätefunktion	Zustand (Bedeutung)
210	1	0	Verifikation starten.	Ein Statuswechsel von 0 auf 1 startet die Heartbeat-Verifikation [1]
		1	Reserviert	
		2	Reserviert	

Slot	Sub Slot	Bit	Gerätefunktion	Zustand (Bedeutung)
		3	Reserviert	
		4	Reserviert	
		5	Reserviert	
		6	Reserviert	
		7	Reserviert	

1) Nur verfügbar mit Anwendungspaket Heartbeat

Auswahl: Gerätefunktion Binärer Output Slot 211

Slot	Sub Slot	Bit	Gerätefunktion	Zustand (Bedeutung)
211	1	0	Messwertunterdrückung	▪ 0 (Gerätefunktion deaktivieren) ▪ 1 (Gerätefunktion aktivieren)
		1	Nullpunktjustierung	
		2	Relaisausgang	Wert Relaisausgang: ▪ 0 ▪ 1
		3	Relaisausgang	
		4	Relaisausgang	
		5	Reserviert	
		6	Reserviert	
		7	Reserviert	

Datenstruktur

Eingangsdaten Binärer Output

Byte 1	Byte 2
Binärer Output	Status [1) 2)]

1) Kodierung des Status → 📄 108
2) Die Steuervariable wird bei Status BAD nicht übernommen.

9.3.3 Kodierung des Status

Status	Kodierung (hex)	Bedeutung
BAD - Maintenance alarm	0x24...0x27	Es ist kein Messwert verfügbar, da ein Gerätefehler vorliegt.
BAD - Process related	0x28...0x2B	Es ist kein Messwert verfügbar, da die Prozessbedingungen nicht den technischen Spezifikationsgrenzen des Geräts entsprechen.
BAD - Function check	0x3C...0x03F	Eine Funktionsprüfung ist aktiv (z.B. Reinigung oder Kalibrierung)
UNCERTAIN - Initial value	0x4F...0x4F	Ein vorgegebener Wert wird ausgegeben, bis ein korrekter Messwert wieder verfügbar ist oder Behebungsmaßnahmen ausgeführt wurden die diesen Status verändern.
UNCERTAIN - Maintenance demanded	0x68...0x6B	Es wurde eine Abnutzung am Messgerät erkannt. Eine kurzfristige Wartung ist notwendig um zu gewährleisten das, das Messgerät weiterhin einsatzbereit bleibt. Der Messwert ist möglicherweise ungültig. Die Verwendung des Messwerts ist abhängig von der Anwendung.

Status	Kodierung (hex)	Bedeutung
UNCERTAIN - Process related	0x78...0x7B	Die Prozessbedingungen entsprechen nicht den technischen Spezifikationsgrenzen des Geräts. Die Qualität und die Genauigkeit des Messwerts könnten davon negativ beeinflusst werden. Die Verwendung des Messwerts ist abhängig von der Anwendung.
GOOD - OK	0x80...0x83	Keine Fehlerdiagnose festgestellt.
GOOD - Maintenance required	0xA4...0xA7	Der Messwert ist gültig. Eine Wartung des Geräts steht in nächster Zeit an.
GOOD - Maintenance demanded	0xA8...0xAB	Der Messwert ist gültig. Eine Wartung des Geräts in nächster Zeit wird sehr empfohlen.
GOOD - Function check	0xBC...0XBF	Der Messwert ist gültig. Das Messgerät führt eine interne Funktionsprüfung durch. Die Funktionsprüfung hat keinen bemerkbaren Einfluss auf den Prozess.

9.3.4 Werkseinstellung

Für die erste Inbetriebnahme sind die Slots im Automatisierungssystem bereits zugeordnet.

Zugeordnete Slots

Slot	Werkseinstellung
1	Volumenfluss
2	Volumen
20...26	–
70...71	–
80...81	–
160...161	–
210...211	–

9.4 Systemredundanz S2

Für kontinuierlich betriebene Prozesse ist ein redundanter Aufbau mit zwei Automatisierungssystemen notwendig. Bei Ausfall eines Systems ist ein unterbruchsfreier Betrieb durch das zweite System gewährleistet. Das Messgerät unterstützt eine Systemredundanz S2 und kann gleichzeitig mit beiden Automatisierungssystemen kommunizieren.

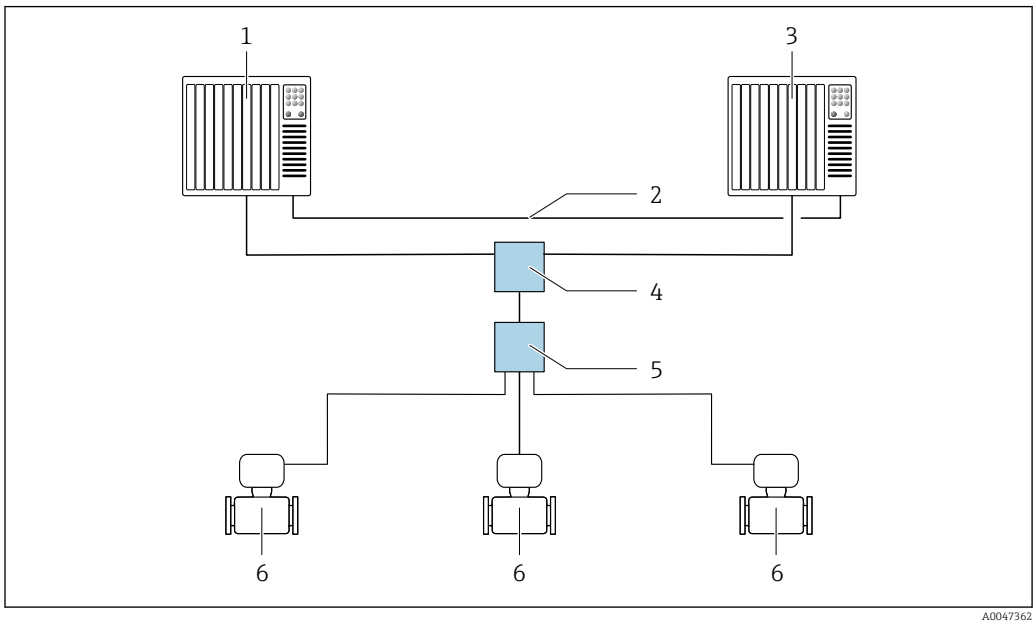

34 Beispiel für den Aufbau eines redundanten Systems (S2): Sterntopologie

1 *Automatisierungssystem 1*
2 *Synchronisation Automatisierungssysteme*
3 *Automatisierungssystem 2*
4 *Industrial Ethernet-Managed-Switch*
5 *APL-Field-Switch*
6 *Messgerät*

Alle Geräte im Netzwerk müssen Systemredundanz S2 unterstützen.

10 Inbetriebnahme

10.1 Montage und Anschlusskontrolle

Vor der Inbetriebnahme des Geräts:

- Sicherstellen, dass die Montage- und Anschlusskontrolle erfolgreich durchgeführt wurde.

- Checkliste "Montagekontrolle" → 36
- Checkliste "Anschlusskontrolle" → 71

10.2 Messgerät einschalten

- Nach erfolgreicher Montage und Anschlusskontrolle das Gerät einschalten.
  - Die Vor-Ort-Anzeige wechselt nach erfolgreichem Aufstarten automatisch von der Aufstartanzeige in die Betriebsanzeige.

Erscheint keine Anzeige auf der Vor-Ort-Anzeige oder wird eine Diagnosemeldung angezeigt: Kapitel "Diagnose und Störungsbehebung" → 168.

10.3 Verbindungsaufbau via FieldCare

- Zum Anschließen von FieldCare → 95
- Zum Verbindungsaufbau via FieldCare → 98
- Zur Bedienoberfläche von FieldCare → 98

10.4 Bediensprache einstellen

Werkseinstellung: Englisch oder bestellte Landessprache

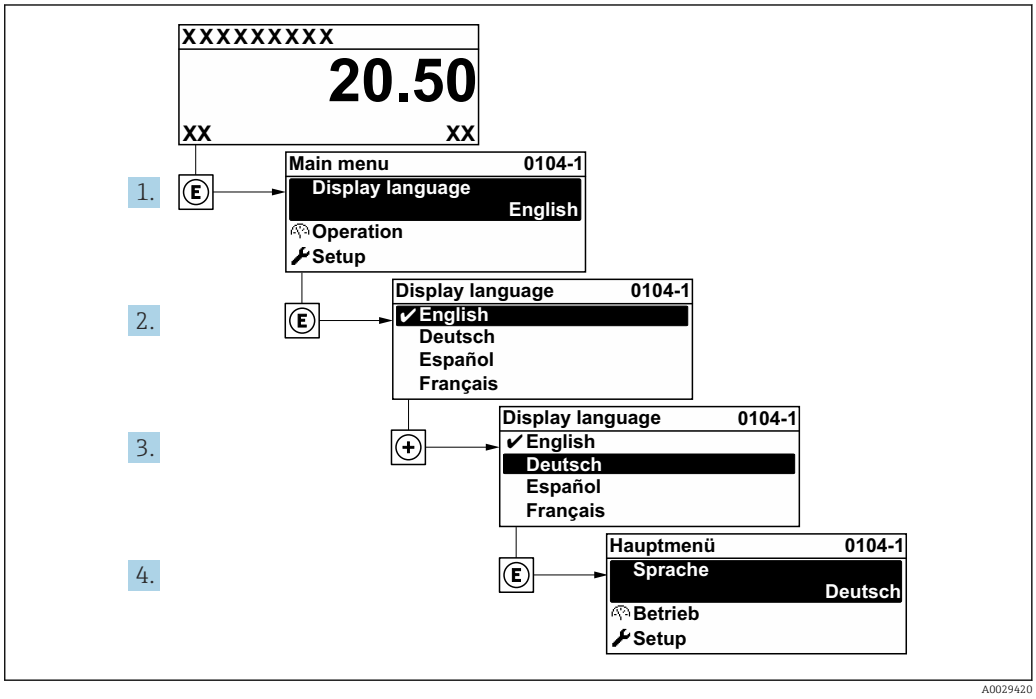

35 *Am Beispiel der Vor-Ort-Anzeige*

10.5 Messgerät konfigurieren

- Das Menü **Setup** mit seinen geführten Wizards enthält alle Parameter, die für den Standard-Messbetrieb benötigt werden.
- Navigation zum Menü **Setup**

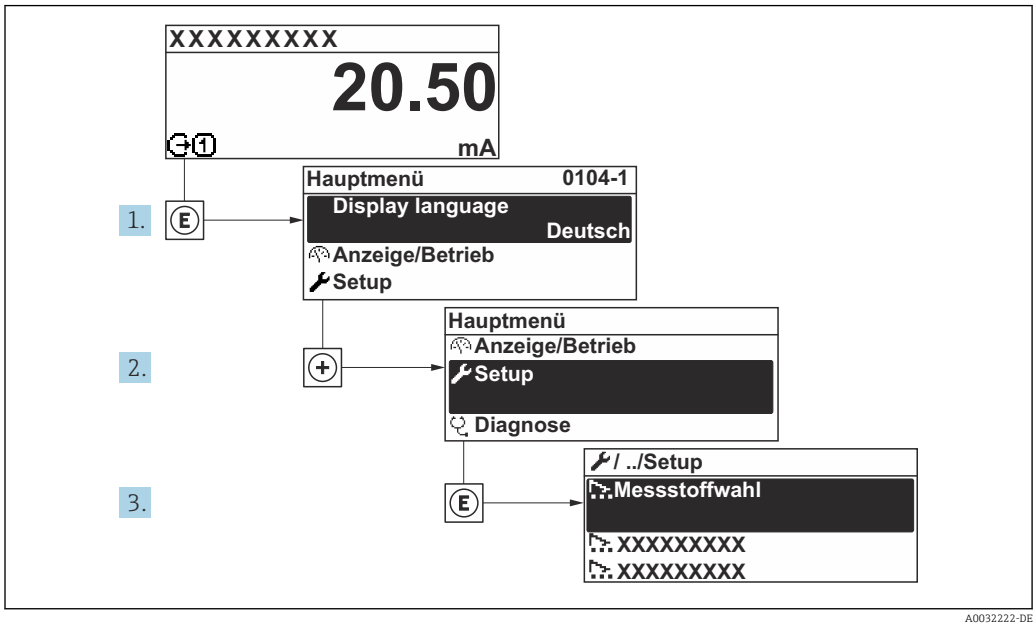

36 *Am Beispiel der Vor-Ort-Anzeige*

Abhängig von der Geräteausführung kann die Anzahl der Untermenüs und Parameter variieren. Bestimmte Untermenüs und darunter angeordnete Parameter werden nicht in der Betriebsanleitung erläutert, sondern in der entsprechenden Sonderdokumentation zum Gerät (→ Kapitel "Ergänzende Dokumentation).

Navigation
Menü "Setup" → PROFINET-Gerätename

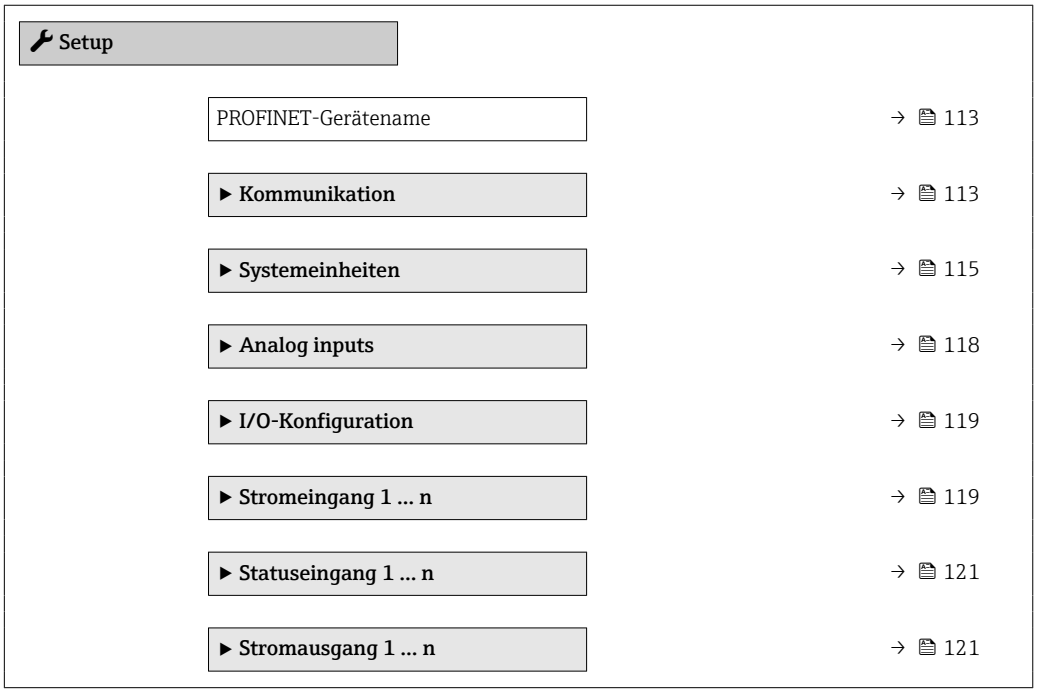

▶ **Impuls-/Frequenz-/Schaltausgang 1 … n**	→ 📄 125
▶ **Relaisausgang 1 … n**	→ 📄 131
▶ **Schleichmengenunterdrückung**	→ 📄 133
▶ **Leerrohrüberwachung**	→ 📄 134
▶ **Durchflussdämpfung konfigurieren**	→ 📄 135
▶ **Erweitertes Setup**	→ 📄 138

10.5.1 Messstellenbezeichnung festlegen

Eine Messstelle kann innerhalb einer Anlage anhand der Messstellenbezeichnung schnell identifiziert werden. Die Messstellenbezeichnung entspricht dem Gerätenamen (Name of station) der PROFINET-Spezifikation (Datenlänge: 255 Byte)

Der Gerätename kann über DIP-Schalter oder das Automatisierungssystem angepasst werden .

Der aktuell verwendete Gerätename wird im Parameter **Messstellenbezeichnung** angezeigt.

Navigation
Menü "Setup" → PROFINET-Gerätename

Parameterübersicht mit Kurzbeschreibung

Parameter	Beschreibung	Anzeige	Werkseinstellung
PROFINET-Gerätename	Bezeichnung für Messstelle.	Max. 32 Zeichen wie Buchstaben und Zahlen.	EH-PROMAG500-Seriennummer des Geräts

10.5.2 Kommunikationsschnittstelle anzeigen

Das Untermenü **Kommunikation** zeigt dem Anwender alle aktuellen Parametereinstellungen zur Auswahl und zum Einstellen der Kommunikationsschnittstelle.

Navigation
Menü "Setup" → Kommunikation

▶ **Kommunikation**	
▶ **APL-Port**	→ 📄 114
▶ **Service-Schnittstelle**	→ 📄 114
▶ **Netzwerkdiagnose**	→ 📄 115

Untermenü "APL-Port"

Navigation
Menü "Setup" → Kommunikation → APL-Port

▶ **APL-Port**

IP-Adresse (7263)	→ 📄 114
Subnet mask (7265)	→ 📄 114
Default gateway (7264)	→ 📄 114
MAC-Adresse (7262)	→ 📄 114

Parameterübersicht mit Kurzbeschreibung

Parameter	Beschreibung	Eingabe / Anzeige	Werkseinstellung
IP-Adresse	IP-Adresse des Messgeräts eingeben.	Zeichenfolge aus Zahlen, Buchstaben und Sonderzeichen (15)	0.0.0.0
Default gateway	IP-Adresse für das Standardgateway des Messgeräts eingeben.	Zeichenfolge aus Zahlen, Buchstaben und Sonderzeichen (15)	0.0.0.0
Subnet mask	Subnetzmaske des Messgeräts eingeben.	Zeichenfolge aus Zahlen, Buchstaben und Sonderzeichen (15)	255.255.255.0
MAC-Adresse	Zeigt die MAC-Adresse des Messgeräts.	Zeichenfolge aus Zahlen, Buchstaben und Sonderzeichen	

Untermenü "Service-Schnittstelle"

Navigation
Menü "Setup" → Kommunikation → Service-Schnittstelle

▶ **Service-Schnittstelle**

IP-Adresse (7209)	→ 📄 114
Subnet mask (7211)	→ 📄 114
Default gateway (7210)	→ 📄 115
MAC-Adresse (7214)	→ 📄 115

Parameterübersicht mit Kurzbeschreibung

Parameter	Beschreibung	Eingabe / Anzeige	Werkseinstellung
IP-Adresse	IP-Adresse des Messgeräts eingeben.	4 Oktett: 0 … 255 (im jeweiligen Oktett)	192.168.1.212
Subnet mask	Anzeige der Subnetzmaske.	4 Oktett: 0 … 255 (im jeweiligen Oktett)	255.255.255.0

Parameter	Beschreibung	Eingabe / Anzeige	Werkseinstellung
Default gateway	Anzeige des Default-Gateways.	4 Oktett: 0 ... 255 (im jeweiligen Oktett)	0.0.0.0
MAC-Adresse	Zeigt MAC-Adresse des Messgeräts. MAC = Media-Access-Control	Eineindeutige 12-stellige Zeichenfolge aus Zahlen und Buchstaben, z.B.: 00:07:05:10:01:5F	Jedes Messgerät erhält eine individuelle Adresse.

Untermenü "Netzwerkdiagnose"

Navigation
Menü "Setup" → Kommunikation → Netzwerkdiagnose

▶ **Netzwerkdiagnose**

Mittlere quadratische Abweichung (7258)	→ 📄 115
Anzahl fehlgeschlagener Paketempfänge (7257)	→ 📄 115

Parameterübersicht mit Kurzbeschreibung

Parameter	Beschreibung	Anzeige	Werkseinstellung
Mittlere quadratische Abweichung	Angabe zur Qualität des Verbindungssignals.	Gleitkommazahl mit Vorzeichen	0 dB
Anzahl fehlgeschlagener Paketempfänge	Zeigt die Anzahl fehlgeschlagener Paketempfänge.	0 ... 65 535	0

10.5.3 Systemeinheiten einstellen

Im Untermenü **Systemeinheiten** können die Einheiten aller Messwerte eingestellt werden.

Abhängig von der Geräteausführung kann die Anzahl der Untermenüs und Parameter variieren. Bestimmte Untermenüs und darunter angeordnete Parameter werden nicht in der Betriebsanleitung erläutert, sondern in der entsprechenden Sonderdokumentation zum Gerät (→ Kapitel "Ergänzende Dokumentation).

Navigation
Menü "Setup" → Systemeinheiten

▶ **Systemeinheiten**

Volumenflusseinheit	→ 📄 116
Volumeneinheit	→ 📄 116
Leitfähigkeitseinheit	→ 📄 116
Temperatureinheit	→ 📄 116

Masseflusseinheit	→ 116
Masseeinheit	→ 116
Dichteeinheit	→ 117
Normvolumenfluss-Einheit	→ 117
Normvolumeneinheit	→ 117

Parameterübersicht mit Kurzbeschreibung

Parameter	Voraussetzung	Beschreibung	Auswahl	Werkseinstellung
Volumenflusseinheit	–	Einheit für Volumenfluss wählen. *Auswirkung* Die gewählte Einheit gilt für: ▪ Ausgang ▪ Schleichmenge ▪ Simulationswert Prozessgröße	Einheiten-Auswahlliste	Abhängig vom Land: ▪ l/h ▪ gal/min (us)
Volumeneinheit	–	Einheit für Volumen wählen.	Einheiten-Auswahlliste	Abhängig vom Land: ▪ m^3 ▪ gal (us)
Leitfähigkeitseinheit	In Parameter **Leitfähigkeitsmessung** ist die Option **An** ausgewählt.	Einheit für Leitfähigkeit wählen. *Auswirkung* Die gewählte Einheit gilt für: Simulationswert Prozessgröße	Einheiten-Auswahlliste	µS/cm
Temperatureinheit	–	Einheit für Temperatur wählen. *Auswirkung* Die gewählte Einheit gilt für: ▪ Parameter **Temperatur** ▪ Parameter **Maximaler Wert** ▪ Parameter **Minimaler Wert** ▪ Parameter **Externe Temperatur** ▪ Parameter **Maximaler Wert** ▪ Parameter **Minimaler Wert**	Einheiten-Auswahlliste	Abhängig vom Land: ▪ °C ▪ °F
Masseflusseinheit	–	Einheit für Massefluss wählen. *Auswirkung* Die gewählte Einheit gilt für: ▪ Ausgang ▪ Schleichmenge ▪ Simulationswert Prozessgröße	Einheiten-Auswahlliste	Abhängig vom Land: ▪ kg/h ▪ lb/min
Masseeinheit	–	Einheit für Masse wählen.	Einheiten-Auswahlliste	Abhängig vom Land: ▪ kg ▪ lb

Parameter	Voraussetzung	Beschreibung	Auswahl	Werkseinstellung
Dichteeinheit	–	Einheit für Messstoffdichte wählen. *Auswirkung* Die gewählte Einheit gilt für: ▪ Ausgang ▪ Simulationswert Prozessgröße	Einheiten-Auswahlliste	Abhängig vom Land: ▪ kg/l ▪ lb/ft³
Normvolumenfluss-Einheit	–	Einheit für Normvolumenfluss wählen. *Auswirkung* Die gewählte Einheit gilt für: Parameter **Normvolumenfluss** (→ 🗎 158)	Einheiten-Auswahlliste	Abhängig vom Land: ▪ Nl/h ▪ Sft³/h
Normvolumeneinheit	–	Einheit für Normvolumen wählen.	Einheiten-Auswahlliste	Abhängig vom Land: ▪ Nm³ ▪ Sft³

10.5.4 Analog Inputs konfigurieren

Das Untermenü **Analog inputs** führt den Anwender systematisch zu den einzelnen Untermenü **Analog input 1 … n**. Von dort gelangt man zu den Parametern des jeweiligen Analog Inputs.

Navigation
Menü "Setup" → Analog inputs

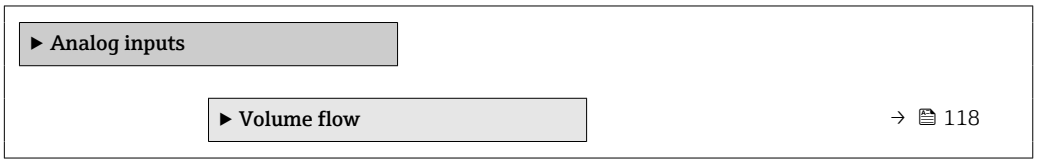

Untermenü "Analog inputs"

Navigation
Menü "Setup" → Analog inputs → Volume flow

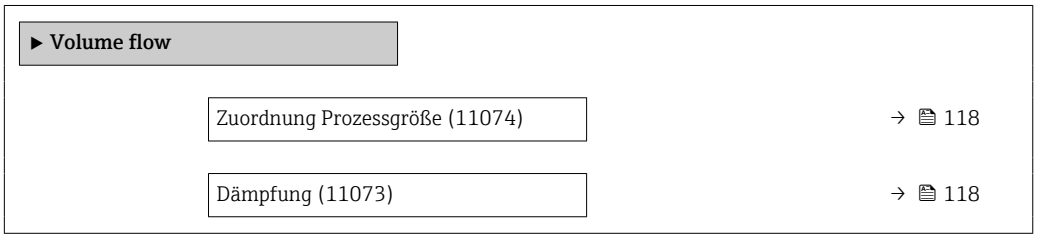

Parameterübersicht mit Kurzbeschreibung

Parameter	Beschreibung	Anzeige / Eingabe	Werkseinstellung
Parent class		0 … 255	60
Zuordnung Prozessgröße	Prozessgröße wählen.	▪ Massefluss ▪ Volumenfluss ▪ Temperatur ▪ Elektroniktemperatur ▪ Rauschen * ▪ Spulenstrom-Anstiegszeit * ▪ Potenzial Referenzelektrode gegen PE * ▪ HBSI * ▪ Belagsindex ** ▪ Stromeingang 1 ▪ Stromeingang 2 ▪ Stromeingang 3 ▪ Fließgeschwindigkeit ▪ Leitfähigkeit * ▪ Korrigierte Leitfähigkeit * ▪ Normvolumenfluss	Volumenfluss
Dämpfung	Zeitkonstante für die Eingangsdämpfung (PT1-Glied) eingeben. Die Dämpfung reduziert die Auswirkung von Messwertschwankungen auf das Ausgangssignal.	Positive Gleitkommazahl	1,0 s

* Sichtbar in Abhängigkeit von Bestelloptionen oder Geräteeinstellungen
** The build-up index is only available in conjunction with Heartbeat Technology. If Heartbeat Technology was ordered together with the measuring device, the option will already be enabled, and no further action is required. If Heartbeat Technology was ordered at a later date, you must first activate the option under ‘Activate SW option’ by entering the activation key you received. To purchase Heartbeat Technology, contact your local sales and service center. In addition to Heartbeat Technology, conductivity measurement must be enabled on the device. To do this, go to the ‘Conductivity measurement’ parameter on the ‘Process parameters’ menu and select the ‘On’ option.

10.5.5 I/O-Konfiguration anzeigen

Das Untermenü **I/O-Konfiguration** führt den Anwender durch alle Parameter, in denen die Konfiguration der I/O-Module angezeigt wird.

Navigation
Menü "Setup" → I/O-Konfiguration

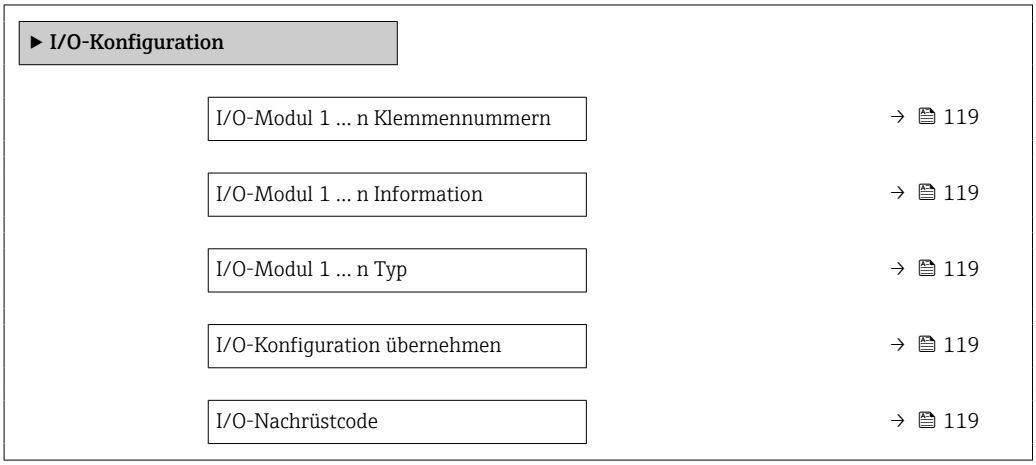

Parameterübersicht mit Kurzbeschreibung

Parameter	Beschreibung	Anzeige / Auswahl / Eingabe	Werkseinstellung
I/O-Modul 1 … n Klemmennummern	Zeigt die vom I/O-Modul belegten Klemmennummern.	▪ Nicht belegt ▪ 26-27 (I/O 1) ▪ 24-25 (I/O 2) ▪ 22-23 (I/O 3) ▪ 20-21 (I/O 4)	–
I/O-Modul 1 … n Information	Zeigt Information zum gesteckten I/O-Modul.	▪ Nicht gesteckt ▪ Ungültig ▪ Nicht konfigurierbar ▪ Konfigurierbar ▪ PROFINET	–
I/O-Modul 1 … n Typ	Zeigt den I/O-Modultyp.	▪ Aus ▪ Stromausgang * ▪ Stromeingang * ▪ Statuseingang * ▪ Impuls-/Frequenz-/Schaltausgang * ▪ Doppelimpulsausgang * ▪ Relaisausgang *	Aus
I/O-Konfiguration übernehmen	Parameterierung des frei konfigurierbaren I/O-Moduls übernehmen.	▪ Nein ▪ Ja	Nein
I/O-Nachrüstcode	Code eingeben, um die I/O-Konfiguration zu ändern.	Positive Ganzzahl	0

* Sichtbar in Abhängigkeit von Bestelloptionen oder Geräteeinstellungen

10.5.6 Stromeingang konfigurieren

Der **Assistent "Stromeingang"** führt den Anwender systematisch durch alle Parameter, die für die Konfiguration des Stromeingangs eingestellt werden müssen.

Navigation
Menü "Setup" → Stromeingang

▶ Stromeingang 1 … n	
Klemmennummer	→ 📄 120
Signalmodus	→ 📄 120
0/4 mA-Wert	→ 📄 120
20mA-Wert	→ 📄 120
Strombereich	→ 📄 120
Fehlerverhalten	→ 📄 120
Fehlerwert	→ 📄 120

Parameterübersicht mit Kurzbeschreibung

Parameter	Voraussetzung	Beschreibung	Anzeige / Auswahl / Eingabe	Werkseinstellung
Klemmennummer	–	Zeigt die vom Stromeingangsmodul belegten Klemmennummern.	▪ Nicht belegt ▪ 24-25 (I/O 2) ▪ 22-23 (I/O 3) ▪ 20-21 (I/O 4) *	–
Signalmodus	Das Messgerät ist **nicht** für den Einsatz im explosionsgefährdeten Bereich in der Zündschutzart Ex-i zugelassen.	Signalmodus für Stromeingang wählen.	▪ Passiv ▪ Aktiv *	Aktiv
0/4 mA-Wert	–	Wert für 4-mA-Strom eingeben.	Gleitkommazahl mit Vorzeichen	0
20mA-Wert	–	Wert für 20-mA-Strom eingeben.	Gleitkommazahl mit Vorzeichen	Abhängig von Land und Nennweite
Strombereich	–	Strombereich für Prozesswertausgabe und oberen/unteren Ausfallsignalpegel wählen.	▪ 4…20 mA (4…20.5 mA) ▪ 4…20 mA NE (3.8…20.5 mA) ▪ 4…20 mA US (3.9…20.8 mA) ▪ 0…20 mA (0…20.5 mA)	Abhängig vom Land: ▪ 4…20 mA NE (3.8…20.5 mA) ▪ 4…20 mA US (3.9…20.8 mA)
Fehlerverhalten	–	Eingangsverhalten bei Gerätealarm festlegen.	▪ Alarm ▪ Letzter gültiger Wert ▪ Definierter Wert	Alarm
Fehlerwert	In Parameter **Fehlerverhalten** ist die Option **Definierter Wert** ausgewählt.	Wert eingeben, den das Gerät bei fehlendem Eingangssignal vom externen Gerät verwendet.	Gleitkommazahl mit Vorzeichen	0

* Sichtbar in Abhängigkeit von Bestelloptionen oder Geräteeinstellungen

10.5.7 Statuseingang konfigurieren

Das Untermenü **Statuseingang** führt den Anwender systematisch durch alle Parameter, die für die Konfiguration des Statuseingangs eingestellt werden müssen.

Navigation
Menü "Setup" → Statuseingang 1 … n

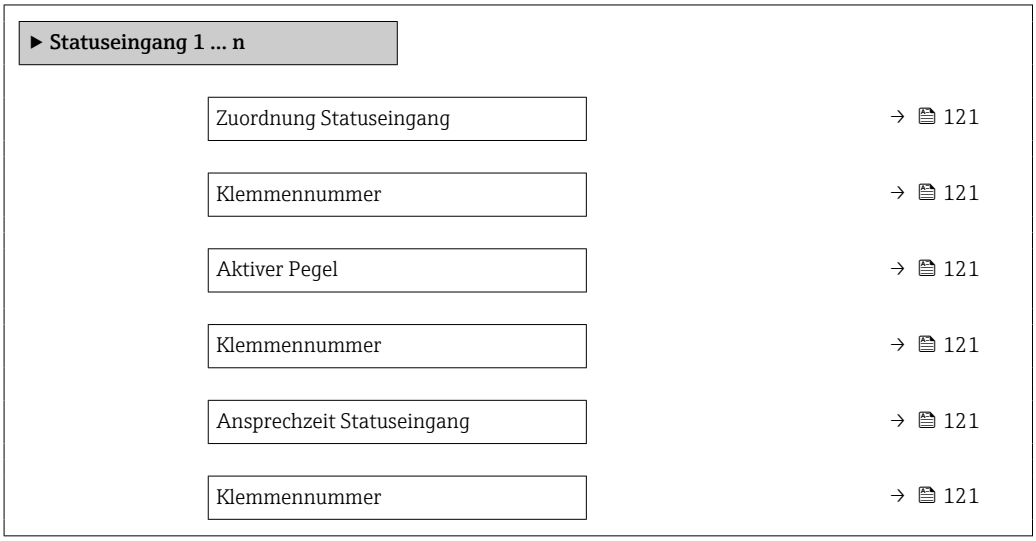

Parameterübersicht mit Kurzbeschreibung

Parameter	Beschreibung	Auswahl / Anzeige / Eingabe	Werkseinstellung
Zuordnung Statuseingang	Funktion für Statuseingang wählen.	▪ Aus ▪ Summenzähler rücksetzen 1 ▪ Summenzähler rücksetzen 2 ▪ Summenzähler rücksetzen 3 ▪ Alle Summenzähler zurücksetzen ▪ Messwertunterdrückung ▪ Nullpunktjustierung	Aus
Klemmennummer	Zeigt die vom Statuseingangsmodul belegten Klemmennummern.	▪ Nicht belegt ▪ 24-25 (I/O 2) ▪ 22-23 (I/O 3) ▪ 20-21 (I/O 4) *	–
Aktiver Pegel	Festlegen, bei welchem Eingangssignalpegel die zugeordnete Funktion ausgelöst wird.	▪ Hoch ▪ Tief	Hoch
Ansprechzeit Statuseingang	Zeitdauer festlegen, die der Eingangssignalpegel mindestens anliegen muss, um die gewählte Funktion auszulösen.	5 … 200 ms	50 ms

* Sichtbar in Abhängigkeit von Bestelloptionen oder Geräteeinstellungen

10.5.8 Stromausgang konfigurieren

Der Assistent **Stromausgang** führt den Anwender systematisch durch alle Parameter, die für die Konfiguration des Stromausgangs eingestellt werden müssen.

Navigation
Menü "Setup" → Stromausgang

▶ **Stromausgang 1 … n**	
Klemmennummer	→ 📄 122
Signalmodus	→ 📄 122
Prozessgröße Stromausgang	→ 📄 123
Strombereich Ausgang	→ 📄 123
Messbereichsanfang Ausgang	→ 📄 123
Messbereichsende Ausgang	→ 📄 123
Fester Stromwert	→ 📄 123
Dämpfung Stromausgang	→ 📄 123
Fehlerverhalten Stromausgang	→ 📄 124
Fehlerstrom	→ 📄 124

Parameterübersicht mit Kurzbeschreibung

Parameter	Voraussetzung	Beschreibung	Anzeige / Auswahl / Eingabe	Werkseinstellung
Klemmennummer	–	Zeigt die vom Stromausgangsmodul belegten Klemmennummern.	▪ Nicht belegt ▪ 26-27 (I/O 1) ▪ 24-25 (I/O 2) ▪ 22-23 (I/O 3) ▪ 20-21 (I/O 4) *	–
Signalmodus	–	Signalmodus für Stromausgang wählen.	▪ Aktiv * ▪ Passiv *	Aktiv

Parameter	Voraussetzung	Beschreibung	Anzeige / Auswahl / Eingabe	Werkseinstellung
Prozessgröße Stromausgang	–	Prozessgröße für den Stromausgang wählen.	▪ Aus ▪ Volumenfluss ▪ Massefluss ▪ Normvolumenfluss ▪ Fließgeschwindigkeit ▪ Leitfähigkeit ▪ Korrigierte Leitfähigkeit * ▪ Temperatur * ▪ Elektroniktemperatur ▪ Rauschen * ▪ Spulenstrom-Anstiegszeit * ▪ Potenzial Referenzelektrode gegen PE * ▪ HBSI * ▪ Belagsindex * ▪ Testpunkt 1 ▪ Testpunkt 2 ▪ Testpunkt 3	Volumenfluss
Strombereich Ausgang	–	Strombereich für Prozesswertausgabe und oberen/unteren Ausfallsignalpegel wählen.	▪ 4...20 mA NE (3.8...20.5 mA) ▪ 4...20 mA US (3.9...20.8 mA) ▪ 4...20 mA (4... 20.5 mA) ▪ 0...20 mA (0... 20.5 mA) ▪ Fester Wert	Abhängig vom Land: ▪ 4...20 mA NE (3.8...20.5 mA) ▪ 4...20 mA US (3.9...20.8 mA)
Messbereichsanfang Ausgang	In Parameter **Strombereich** (→ 🗎 123) ist eine der folgenden Optionen ausgewählt: ▪ 4...20 mA NE (3.8...20.5 mA) ▪ 4...20 mA US (3.9...20.8 mA) ▪ 4...20 mA (4... 20.5 mA) ▪ 0...20 mA (0... 20.5 mA)	Wert für den Messbereichsanfang eingeben.	Gleitkommazahl mit Vorzeichen	Abhängig vom Land: ▪ 0 l/h ▪ 0 gal/min (us)
Messbereichsende Ausgang	In Parameter **Strombereich** (→ 🗎 123) ist eine der folgenden Optionen ausgewählt: ▪ 4...20 mA NE (3.8...20.5 mA) ▪ 4...20 mA US (3.9...20.8 mA) ▪ 4...20 mA (4... 20.5 mA) ▪ 0...20 mA (0... 20.5 mA)	Wert für das Messbereichsende eingeben.	Gleitkommazahl mit Vorzeichen	Abhängig von Land und Nennweite
Fester Stromwert	In Parameter **Strombereich** (→ 🗎 123) ist die Option **Fester Stromwert** ausgewählt.	Bestimmt den festen Ausganggsstrom.	0 ... 22,5 mA	22,5 mA
Dämpfung Stromausgang	In Parameter **Zuordnung Stromausgang** (→ 🗎 123) ist eine Prozessgröße und in Parameter **Strombereich** (→ 🗎 123) ist eine der folgenden Optionen ausgewählt: ▪ 4...20 mA NE (3.8...20.5 mA) ▪ 4...20 mA US (3.9...20.8 mA) ▪ 4...20 mA (4... 20.5 mA) ▪ 0...20 mA (0... 20.5 mA)	Reaktionszeit des Ausgangssignals auf Messwertschwankungen einstellen.	0,0 ... 999,9 s	1,0 s

Parameter	Voraussetzung	Beschreibung	Anzeige / Auswahl / Eingabe	Werkseinstellung
Fehlerverhalten Stromausgang	In Parameter **Zuordnung Stromausgang** (→ 🗎 123) ist eine Prozessgröße und in Parameter **Strombereich** (→ 🗎 123) ist eine der folgenden Optionen ausgewählt: ▪ 4...20 mA NE (3.8...20.5 mA) ▪ 4...20 mA US (3.9...20.8 mA) ▪ 4...20 mA (4... 20.5 mA) ▪ 0...20 mA (0... 20.5 mA)	Ausgangsverhalten bei Gerätealarm festlegen.	▪ Min. ▪ Max. ▪ Letzter gültiger Wert ▪ Aktueller Wert ▪ Fester Wert	Max.
Fehlerstrom	In Parameter **Fehlerverhalten** ist die Option **Definierter Wert** ausgewählt.	Wert für Stromausgabe bei Gerätealarm eingeben.	0 ... 22,5 mA	22,5 mA

* Sichtbar in Abhängigkeit von Bestelloptionen oder Geräteeinstellungen

10.5.9 Impuls-/Frequenz-/Schaltausgang konfigurieren

Der Assistent **Impuls-/Frequenz-/Schaltausgang** führt den Anwender systematisch durch alle Parameter, die für die Konfiguration des gewählten Ausgangstyps eingestellt werden können.

Navigation
Menü "Setup" → Erweitertes Setup → Impuls-/Frequenz-/Schaltausgang

▶ **Impuls-/Frequenz-/Schaltausgang 1 … n**		
	Betriebsart	→ 📄 125

Parameterübersicht mit Kurzbeschreibung

Parameter	Beschreibung	Auswahl	Werkseinstellung
Betriebsart	Ausgang als Impuls-, Frequenz oder Schaltausgang festlegen.	▪ Impuls ▪ Frequenz ▪ Schalter	Impuls

Impulsausgang konfigurieren

Navigation
Menü "Setup" → Impuls-/Frequenz-/Schaltausgang

▶ **Impuls-/Frequenz-/Schaltausgang 1 … n**		
	Betriebsart	→ 📄 126
	Klemmennummer	→ 📄 126
	Signalmodus	→ 📄 126
	Zuordnung Impulsausgang	→ 📄 126
	Impulsskalierung	→ 📄 126
	Impulsbreite	→ 📄 126
	Fehlerverhalten	→ 📄 126
	Invertiertes Ausgangssignal	→ 📄 126

Parameterübersicht mit Kurzbeschreibung

Parameter	Voraussetzung	Beschreibung	Auswahl / Anzeige / Eingabe	Werkseinstellung
Betriebsart	–	Ausgang als Impuls-, Frequenz oder Schaltausgang festlegen.	▪ Impuls ▪ Frequenz ▪ Schalter	Impuls
Klemmennummer	–	Zeigt die vom PFS-Ausgangsmodul belegten Klemmennummern.	▪ Nicht belegt ▪ 24-25 (I/O 2) ▪ 22-23 (I/O 3) ▪ 20-21 (I/O 4) *	–
Signalmodus	–	Signalmodus für PFS-Ausgang wählen.	▪ Passiv ▪ Aktiv * ▪ Passive NE	Passiv
Zuordnung Impulsausgang	In Parameter **Betriebsart** ist die Option **Impuls** ausgewählt.	Prozessgröße für Impulsausgang wählen.	▪ Aus ▪ Volumenfluss ▪ Massefluss ▪ Normvolumenfluss	Aus
Impulsskalierung	In Parameter **Betriebsart** (→ 🗎 125) ist die Option **Impuls** und in Parameter **Zuordnung Impulsausgang** (→ 🗎 126) ist eine Prozessgröße ausgewählt.	Menge für den Messwert eingeben, bei der ein Impuls ausgegeben wird.	Positive Gleitkommazahl	Abhängig von Land und Nennweite
Impulsbreite	In Parameter **Betriebsart** (→ 🗎 125) ist die Option **Impuls** und in Parameter **Zuordnung Impulsausgang** (→ 🗎 126) ist eine Prozessgröße ausgewählt.	Zeitdauer des Ausgangsimpulses festlegen.	0,05 … 2 000 ms	100 ms
Fehlerverhalten	In Parameter **Betriebsart** (→ 🗎 125) ist die Option **Impuls** und in Parameter **Zuordnung Impulsausgang** (→ 🗎 126) ist eine Prozessgröße ausgewählt.	Ausgangsverhalten bei Gerätealarm festlegen.	▪ Aktueller Wert ▪ Keine Impulse	Keine Impulse
Invertiertes Ausgangssignal	–	Ausgangssignal umkehren.	▪ Nein ▪ Ja	Nein

* Sichtbar in Abhängigkeit von Bestelloptionen oder Geräteeinstellungen

Frequenzausgang konfigurieren

Navigation
Menü "Setup" → Impuls-/Frequenz-/Schaltausgang

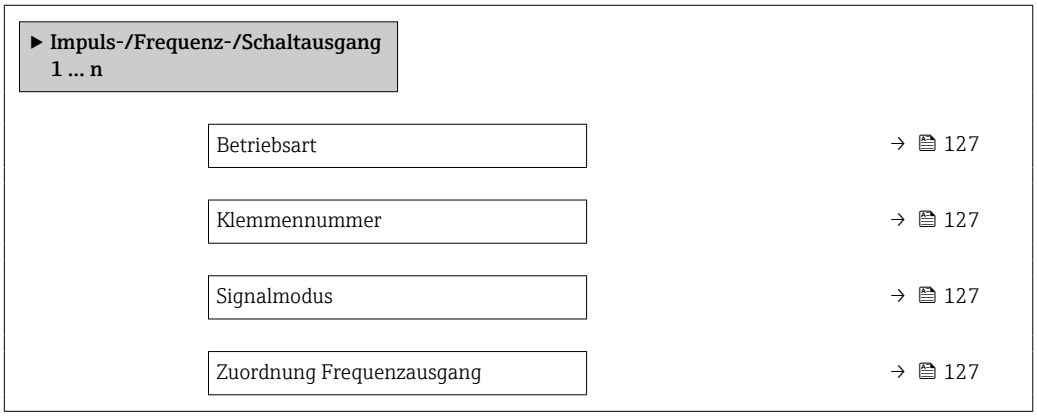

Anfangsfrequenz	→ 127
Endfrequenz	→ 128
Messwert für Anfangsfrequenz	→ 128
Messwert für Endfrequenz	→ 128
Fehlerverhalten	→ 128
Fehlerfrequenz	→ 128
Invertiertes Ausgangssignal	→ 128

Parameterübersicht mit Kurzbeschreibung

Parameter	Voraussetzung	Beschreibung	Auswahl / Anzeige / Eingabe	Werkseinstellung
Betriebsart	–	Ausgang als Impuls-, Frequenz oder Schaltausgang festlegen.	▪ Impuls ▪ Frequenz ▪ Schalter	Impuls
Klemmennummer	–	Zeigt die vom PFS-Ausgangsmodul belegten Klemmennummern.	▪ Nicht belegt ▪ 24-25 (I/O 2) ▪ 22-23 (I/O 3) ▪ 20-21 (I/O 4) *	–
Signalmodus	–	Signalmodus für PFS-Ausgang wählen.	▪ Passiv ▪ Aktiv * ▪ Passive NE	Passiv
Zuordnung Frequenzausgang	In Parameter **Betriebsart** (→ 125) ist die Option **Frequenz** ausgewählt.	Prozessgröße für Frequenzausgang wählen.	▪ Aus ▪ Volumenfluss ▪ Massefluss ▪ Normvolumenfluss ▪ Fließgeschwindigkeit ▪ Leitfähigkeit * ▪ Korrigierte Leitfähigkeit * ▪ Temperatur * ▪ Elektroniktemperatur ▪ Rauschen * ▪ Spulenstrom-Anstiegszeit * ▪ Potenzial Referenzelektrode gegen PE * ▪ HBSI * ▪ Belagsindex * ▪ Testpunkt 1 ▪ Testpunkt 2 ▪ Testpunkt 3	Aus
Anfangsfrequenz	In Parameter **Betriebsart** (→ 125) ist die Option **Frequenz** und in Parameter **Zuordnung Frequenzausgang** (→ 127) ist eine Prozessgröße ausgewählt.	Anfangsfrequenz eingeben.	0,0 … 10 000,0 Hz	0,0 Hz

Parameter	Voraussetzung	Beschreibung	Auswahl / Anzeige / Eingabe	Werkseinstellung
Endfrequenz	In Parameter **Betriebsart** (→ 🗎 125) ist die Option **Frequenz** und in Parameter **Zuordnung Frequenzausgang** (→ 🗎 127) ist eine Prozessgröße ausgewählt.	Endfrequenz eingeben.	0,0 … 10 000,0 Hz	10 000,0 Hz
Messwert für Anfangsfrequenz	In Parameter **Betriebsart** (→ 🗎 125) ist die Option **Frequenz** und in Parameter **Zuordnung Frequenzausgang** (→ 🗎 127) ist eine Prozessgröße ausgewählt.	Messwert für Anfangsfrequenz eingeben.	Gleitkommazahl mit Vorzeichen	Abhängig von Land und Nennweite
Messwert für Endfrequenz	In Parameter **Betriebsart** (→ 🗎 125) ist die Option **Frequenz** und in Parameter **Zuordnung Frequenzausgang** (→ 🗎 127) ist eine Prozessgröße ausgewählt.	Messwert für Endfrequenz festlegen.	Gleitkommazahl mit Vorzeichen	Abhängig von Land und Nennweite
Fehlerverhalten	In Parameter **Betriebsart** (→ 🗎 125) ist die Option **Frequenz** und in Parameter **Zuordnung Frequenzausgang** (→ 🗎 127) ist eine Prozessgröße ausgewählt.	Ausgangsverhalten bei Gerätealarm festlegen.	▪ Aktueller Wert ▪ Definierter Wert ▪ 0 Hz	0 Hz
Fehlerfrequenz	Im Parameter **Betriebsart** (→ 🗎 125) ist die Option **Frequenz**, im Parameter **Zuordnung Frequenzausgang** (→ 🗎 127) ist eine Prozessgröße und im Parameter **Fehlerverhalten** ist die Option **Definierter Wert** ausgewählt.	Wert für Frequenzausgabe bei Gerätealarm eingeben.	0,0 … 12 500,0 Hz	0,0 Hz
Invertiertes Ausgangssignal	–	Ausgangssignal umkehren.	▪ Nein ▪ Ja	Nein

* Sichtbar in Abhängigkeit von Bestelloptionen oder Geräteeinstellungen

Schaltausgang konfigurieren

Navigation
Menü "Setup" → Impuls-/Frequenz-/Schaltausgang

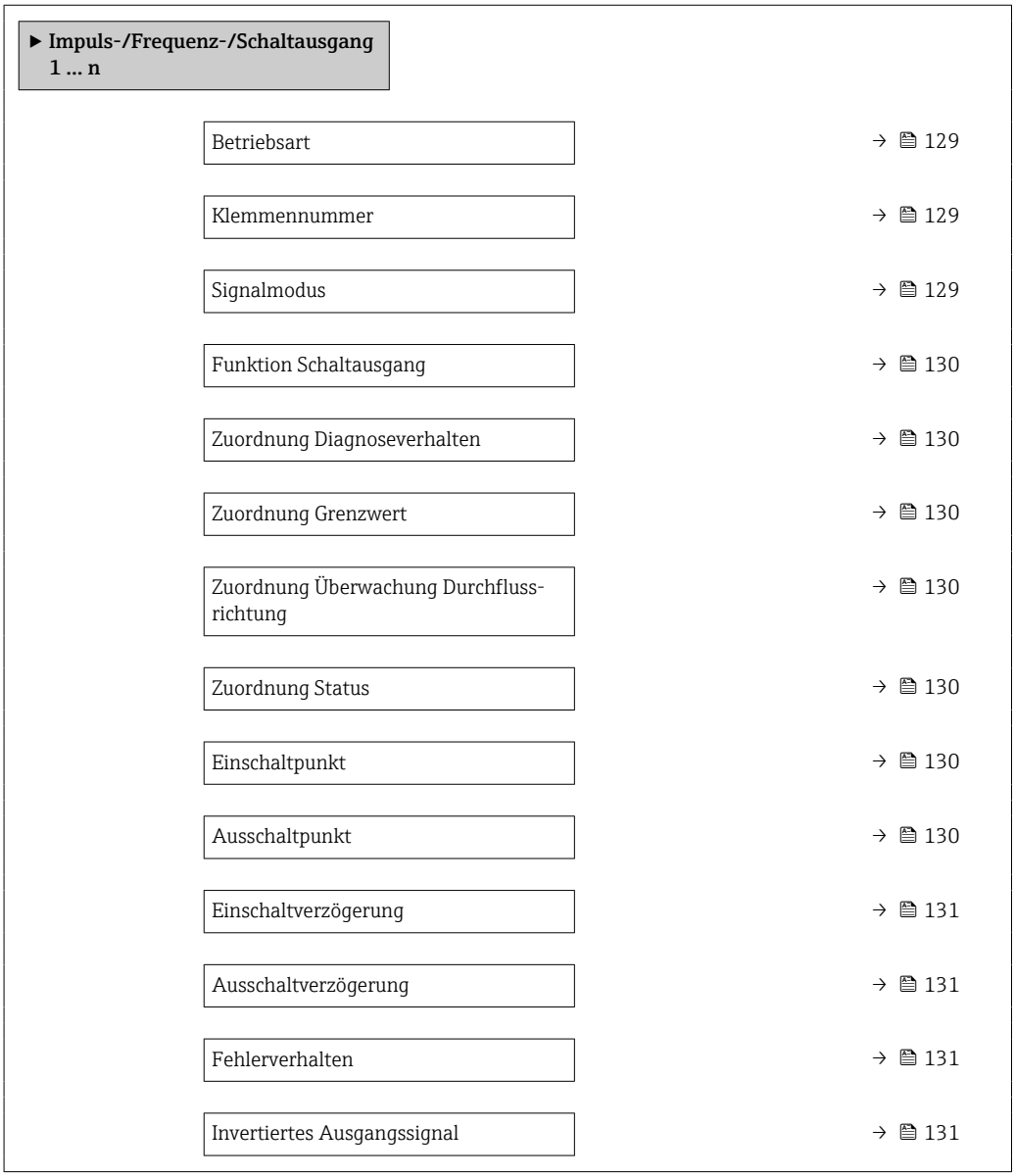

Parameterübersicht mit Kurzbeschreibung

Parameter	Voraussetzung	Beschreibung	Auswahl / Anzeige / Eingabe	Werkseinstellung
Betriebsart	–	Ausgang als Impuls-, Frequenz oder Schaltausgang festlegen.	▪ Impuls ▪ Frequenz ▪ Schalter	Impuls
Klemmennummer	–	Zeigt die vom PFS-Ausgangs-modul belegten Klemmennum-mern.	▪ Nicht belegt ▪ 24-25 (I/O 2) ▪ 22-23 (I/O 3) ▪ 20-21 (I/O 4) *	–
Signalmodus	–	Signalmodus für PFS-Ausgang wählen.	▪ Passiv ▪ Aktiv * ▪ Passive NE	Passiv

Parameter	Voraussetzung	Beschreibung	Auswahl / Anzeige / Eingabe	Werkseinstellung
Funktion Schaltausgang	In Parameter **Betriebsart** ist die Option **Schalter** ausgewählt.	Funktion für Schaltausgang wählen.	▪ Aus ▪ An ▪ Diagnoseverhalten ▪ Grenzwert ▪ Überwachung Durchflussrichtung ▪ Status	Aus
Zuordnung Diagnoseverhalten	▪ In Parameter **Betriebsart** ist die Option **Schalter** ausgewählt. ▪ In Parameter **Funktion Schaltausgang** ist die Option **Diagnoseverhalten** ausgewählt.	Diagnoseverhalten für Schaltausgang wählen.	▪ Alarm ▪ Alarm oder Warnung ▪ Warnung	Alarm
Zuordnung Grenzwert	▪ In Parameter **Betriebsart** ist die Option **Schalter** ausgewählt. ▪ In Parameter **Funktion Schaltausgang** ist die Option **Grenzwert** ausgewählt.	Prozessgröße für Grenzwertfunktion wählen.	▪ Aus ▪ Volumenfluss ▪ Massefluss ▪ Normvolumenfluss ▪ Fließgeschwindigkeit ▪ Leitfähigkeit * ▪ Korrigierte Leitfähigkeit * ▪ Temperatur * ▪ Elektroniktemperatur ▪ Summenzähler 1 ▪ Summenzähler 2 ▪ Summenzähler 3	Volumenfluss
Zuordnung Überwachung Durchflussrichtung	▪ In Parameter **Betriebsart** ist die Option **Schalter** ausgewählt. ▪ In Parameter **Funktion Schaltausgang** ist die Option **Überwachung Durchflussrichtung** ausgewählt.	Prozessgröße für Überwachung ihrer Durchflussrichtung wählen.	▪ Aus ▪ Volumenfluss ▪ Massefluss ▪ Normvolumenfluss	Volumenfluss
Zuordnung Status	▪ In Parameter **Betriebsart** ist die Option **Schalter** ausgewählt. ▪ In Parameter **Funktion Schaltausgang** ist die Option **Status** ausgewählt.	Gerätestatus für Schaltausgang wählen.	▪ Leerrohrüberwachung ▪ Schleichmengenunterdrückung ▪ Binärausgang * ▪ Binärausgang * ▪ Binärausgang * ▪ Belagsindex * ▪ HBSI-Grenzwert überschritten *	Leerrohrüberwachung
Einschaltpunkt	▪ In Parameter **Betriebsart** ist die Option **Schalter** ausgewählt. ▪ In Parameter **Funktion Schaltausgang** ist die Option **Grenzwert** ausgewählt.	Messwert für Einschaltpunkt eingeben.	Gleitkommazahl mit Vorzeichen	Abhängig vom Land: ▪ 0 l/h ▪ 0 gal/min (us)
Ausschaltpunkt	▪ In Parameter **Betriebsart** ist die Option **Schalter** ausgewählt. ▪ In Parameter **Funktion Schaltausgang** ist die Option **Grenzwert** ausgewählt.	Messwert für Ausschaltpunkt eingeben.	Gleitkommazahl mit Vorzeichen	Abhängig vom Land: ▪ 0 l/h ▪ 0 gal/min (us)

Parameter	Voraussetzung	Beschreibung	Auswahl / Anzeige / Eingabe	Werkseinstellung
Einschaltverzögerung	▪ In Parameter **Betriebsart** ist die Option **Schalter** ausgewählt. ▪ In Parameter **Funktion Schaltausgang** ist die Option **Grenzwert** ausgewählt.	Verzögerungszeit für das Einschalten des Schaltausgangs festlegen.	0,0 … 100,0 s	0,0 s
Ausschaltverzögerung	▪ In Parameter **Betriebsart** ist die Option **Schalter** ausgewählt. ▪ In Parameter **Funktion Schaltausgang** ist die Option **Grenzwert** ausgewählt.	Verzögerungszeit für das Ausschalten des Schaltausgangs festlegen.	0,0 … 100,0 s	0,0 s
Fehlerverhalten	–	Ausgangsverhalten bei Gerätealarm festlegen.	▪ Aktueller Status ▪ Offen ▪ Geschlossen	Offen
Invertiertes Ausgangssignal	–	Ausgangssignal umkehren.	▪ Nein ▪ Ja	Nein

* Sichtbar in Abhängigkeit von Bestelloptionen oder Geräteeinstellungen

10.5.10 Relaisausgang konfigurieren

Der Assistent **Relaisausgang** führt den Anwender systematisch durch alle Parameter, die für die Konfiguration des Relaisausgangs eingestellt werden müssen.

Navigation
Menü "Setup" → Relaisausgang 1 … n

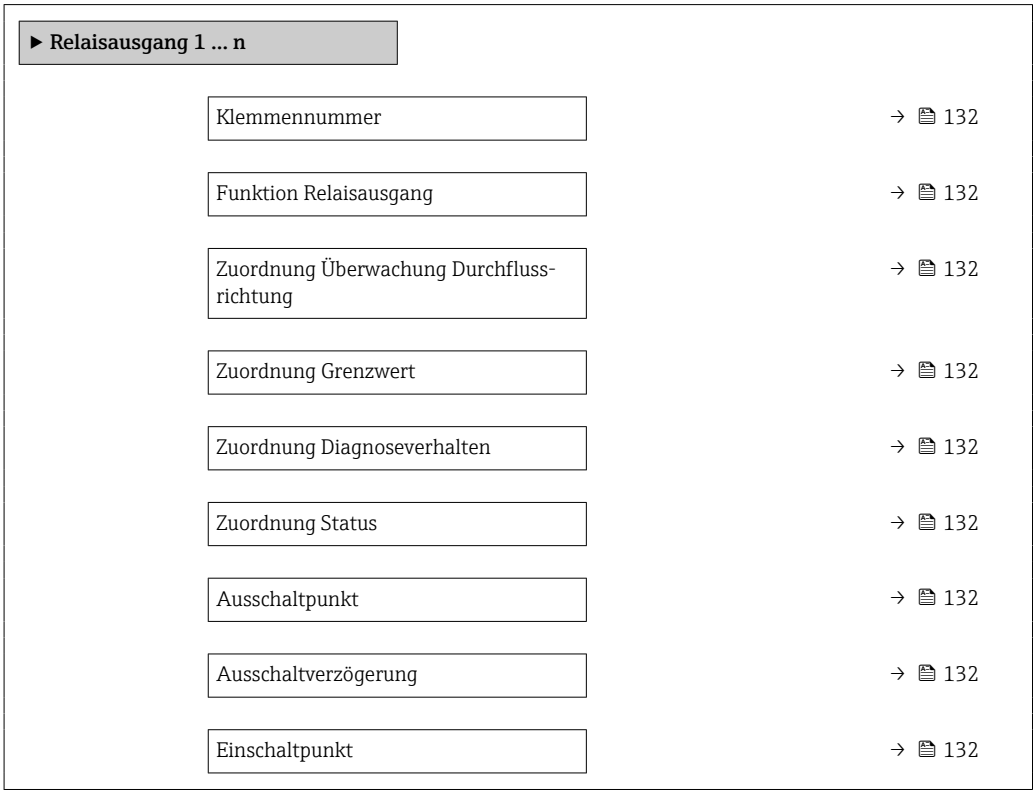

Einschaltverzögerung	→ 📄 133
Fehlerverhalten	→ 📄 133

Parameterübersicht mit Kurzbeschreibung

Parameter	Voraussetzung	Beschreibung	Anzeige / Auswahl / Eingabe	Werkseinstellung
Klemmennummer	–	Zeigt die vom Relaisausgangsmodul belegten Klemmennummern.	▪ Nicht belegt ▪ 24-25 (I/O 2) ▪ 22-23 (I/O 3) ▪ 20-21 (I/O 4)	–
Funktion Relaisausgang	–	Funktion für Relaisausgang wählen.	▪ Geschlossen ▪ Offen ▪ Diagnoseverhalten ▪ Grenzwert ▪ Überwachung Durchflussrichtung ▪ Status	Geschlossen
Zuordnung Überwachung Durchflussrichtung	In Parameter **Funktion Relaisausgang** ist die Option **Überwachung Durchflussrichtung** ausgewählt.	Prozessgröße für Überwachung ihrer Durchflussrichtung wählen.	▪ Aus ▪ Volumenfluss ▪ Massefluss ▪ Normvolumenfluss	Volumenfluss
Zuordnung Grenzwert	In Parameter **Funktion Relaisausgang** ist die Option **Grenzwert** ausgewählt.	Prozessgröße für Grenzwertfunktion wählen.	▪ Aus ▪ Volumenfluss ▪ Massefluss ▪ Normvolumenfluss ▪ Fließgeschwindigkeit ▪ Leitfähigkeit * ▪ Korrigierte Leitfähigkeit * ▪ Temperatur * ▪ Elektroniktemperatur ▪ Summenzähler 1 ▪ Summenzähler 2 ▪ Summenzähler 3	Volumenfluss
Zuordnung Diagnoseverhalten	In Parameter **Funktion Relaisausgang** ist die Option **Diagnoseverhalten** ausgewählt.	Diagnoseverhalten für Schaltausgang wählen.	▪ Alarm ▪ Alarm oder Warnung ▪ Warnung	Alarm
Zuordnung Status	In Parameter **Funktion Relaisausgang** ist die Option **Digitalausgang** ausgewählt.	Gerätestatus für Schaltausgang wählen.	▪ Leerrohrüberwachung ▪ Schleichmengenunterdrückung ▪ Binärausgang * ▪ Binärausgang * ▪ Binärausgang * ▪ HBSI-Grenzwert überschritten *	Leerrohrüberwachung
Ausschaltpunkt	In Parameter **Funktion Relaisausgang** ist die Option **Grenzwert** ausgewählt.	Messwert für Ausschaltpunkt eingeben.	Gleitkommazahl mit Vorzeichen	Abhängig vom Land: ▪ 0 l/h ▪ 0 gal(us)/min
Ausschaltverzögerung	In Parameter **Funktion Relaisausgang** ist die Option **Grenzwert** ausgewählt.	Verzögerungszeit für das Ausschalten des Schaltausgangs festlegen.	0,0 … 100,0 s	0,0 s
Einschaltpunkt	In Parameter **Funktion Relaisausgang** ist die Option **Grenzwert** ausgewählt.	Messwert für Einschaltpunkt eingeben.	Gleitkommazahl mit Vorzeichen	Abhängig vom Land: ▪ 0 l/h ▪ 0 gal(us)/min

Parameter	Voraussetzung	Beschreibung	Anzeige / Auswahl / Eingabe	Werkseinstellung
Einschaltverzögerung	In Parameter **Funktion Relaisausgang** ist die Option **Grenzwert** ausgewählt.	Verzögerungszeit für das Einschalten des Schaltausgangs festlegen.	0,0 … 100,0 s	0,0 s
Fehlerverhalten	–	Ausgangsverhalten bei Gerätealarm festlegen.	▪ Aktueller Status ▪ Offen ▪ Geschlossen	Offen

* Sichtbar in Abhängigkeit von Bestelloptionen oder Geräteeinstellungen

10.5.11 Schleichmenge konfigurieren

Der Assistent **Schleichmengenunterdrückung** führt den Anwender systematisch durch alle Parameter, die für die Konfiguration der Schleichmengenunterdrückung eingestellt werden müssen.

Navigation

Menü "Setup" → Schleichmengenunterdrückung

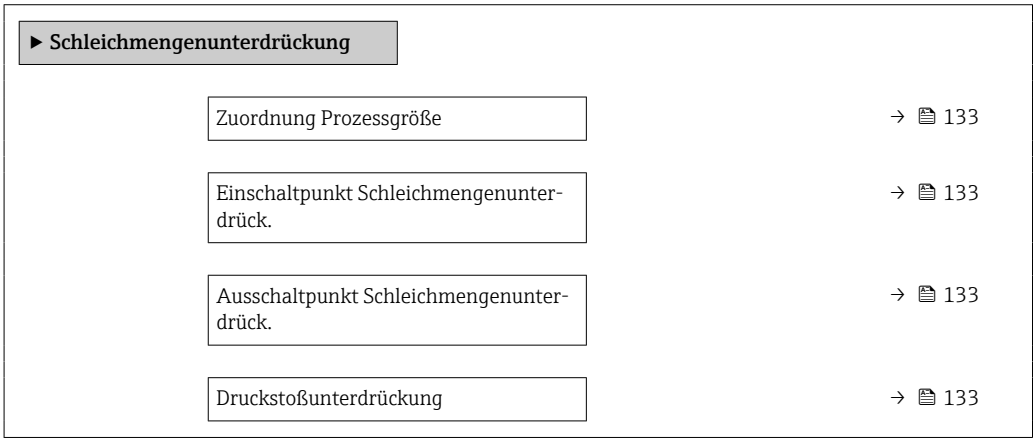

Parameterübersicht mit Kurzbeschreibung

Parameter	Voraussetzung	Beschreibung	Auswahl / Eingabe	Werkseinstellung
Zuordnung Prozessgröße	–	Prozessgröße für Schleichmengenunterdrückung wählen.	▪ Aus ▪ Volumenfluss ▪ Massefluss ▪ Normvolumenfluss	Volumenfluss
Einschaltpunkt Schleichmengenunterdrück.	In Parameter **Zuordnung Prozessgröße** (→ 🗎 133) ist eine Prozessgröße ausgewählt.	Einschaltpunkt für Schleichmengenunterdrückung eingeben.	Positive Gleitkommazahl	Abhängig von Land und Nennweite
Ausschaltpunkt Schleichmengenunterdrück.	In Parameter **Zuordnung Prozessgröße** (→ 🗎 133) ist eine Prozessgröße ausgewählt.	Ausschaltpunkt für Schleichmengenunterdrückung eingeben.	0 … 100,0 %	50 %
Druckstoßunterdrückung	In Parameter **Zuordnung Prozessgröße** (→ 🗎 133) ist eine Prozessgröße ausgewählt.	Zeitspanne für Signalunterdrückung eingeben (= aktive Druckstoßunterdrückung).	0 … 100 s	0 s

10.5.12 Leerrohrüberwachung konfigurieren

- Die Messgeräte werden bereits werksseitig mit Wasser (ca. 500 µS/cm) abgeglichen. Bei Flüssigkeiten mit einer tieferen Leitfähigkeit ist ein neuer Vollrohrabgleich vor Ort empfehlenswert.
- Bei Verwendung eines Kabels von mehr als 50 m Länge wird ein neuer Leerrohrabgleich vor Ort empfohlen.

Das Untermenü **Leerrohrüberwachung** enthält Parameter, die für die Konfiguration der Leerrohrüberwachung eingestellt werden müssen.

Navigation
Menü "Setup" → Leerrohrüberwachung

▶ **Leerrohrüberwachung**

Leerrohrüberwachung	→ 🗎 134
Neuer Abgleich	→ 🗎 134
Fortschritt	→ 🗎 134
Schaltpunkt Leerrohrüberwachung	→ 🗎 134
Ansprechzeit Leerrohrüberwachung	→ 🗎 134

Parameterübersicht mit Kurzbeschreibung

Parameter	Voraussetzung	Beschreibung	Auswahl / Anzeige / Eingabe	Werkseinstellung
Leerrohrüberwachung	–	Leerrohrüberwachung ein- und ausschalten.	▪ Aus ▪ An	Aus
Neuer Abgleich	In Parameter **Leerrohrüberwachung** ist die Option **An** ausgewählt.	Art des Abgleichs wählen.	▪ Abbrechen ▪ Leerrohrabgleich ▪ Vollrohrabgleich	Abbrechen
Fortschritt	In Parameter **Leerrohrüberwachung** ist die Option **An** ausgewählt.	Zeigt Fortschritt an.	▪ Ok ▪ In Arbeit ▪ Nicht ok	–
Schaltpunkt Leerrohrüberwachung	In Parameter **Leerrohrüberwachung** ist die Option **An** ausgewählt.	Schaltpunkt in % des Unterschieds zwischen den Abgleichwerten eingeben. Je tiefer der Prozentsatz, desto früher wird das Messrohr als leer erkannt.	0 … 100 %	50 %
Ansprechzeit Leerrohrüberwachung	In Parameter **Zuordnung Prozessgröße** (→ 🗎 134) ist eine Prozessgröße ausgewählt.	Eingabe der Zeitspanne (Entprellzeit), während der das Signal mindestens anliegen muss, damit die Diagnosemeldung S962 "Rohr leer" bei teilgefülltem oder leerem Messrohr ausgelöst wird.	0 … 100 s	1 s

10.5.13 Durchflussdämpfung konfigurieren

Der Assistent **Durchflussdämpfung konfigurieren** führt den Anwender, abhängig vom gewählten Szenario, systematisch durch die Parameter:

- Dämpfung für Anwendung konfigurieren
  Um die Durchflussdämpfung für die spezifischen Anforderungen der jeweiligen Prozessanwendung zu konfigurieren.
- Altes Gerät ersetzen
  Um bei einem Geräteaustausch die Durchflussdämpfung für das neue Gerät zu übernehmen.
- Werkseinstellungen wiederherstellen
  Um die Werkseinstellungen aller für die Durchflussdämpfung relevanten Parameter wiederherzustellen.

Navigation
Menü "Setup" → Durchflussdämpfung konfigurieren

▶ **Durchflussdämpfung konfigurieren**	
Szenario	→ 📄 136
Altes Gerät	→ 📄 136
CIP-Filter an	→ 📄 136
Dämpfungsstärke	→ 📄 136
Häufigkeit Durchflussänderung	→ 📄 136
Anwendung	→ 📄 136
Pulsierender Durchfluss	→ 📄 136
Durchflussspitzen	→ 📄 136
Dämpfungsstärke	→ 📄 136
Filteroptionen	→ 📄 136
Medianfiltertiefe	→ 📄 136
Durchflussdämpfung	→ 📄 136
Support ID	→ 📄 136
Einstellungen speichern	→ 📄 136

Parameterübersicht mit Kurzbeschreibung

Parameter	Beschreibung	Auswahl / Anzeige	Werkseinstellung
Szenario	Zutreffendes Szenario wählen.	▪ Altes Gerät ersetzen ▪ Dämpfung für Anwendung konfigurieren ▪ Werkseinstellungen wiederherstellen	Dämpfung für Anwendung konfigurieren
Altes Gerät	Zu ersetzendes Messgerät wählen.	▪ Promag 10 (vor 2021) ▪ Promag 50/53 ▪ Promag 55 H	Promag 50/53
CIP-Filter an	Angeben, ob der CIP-Filter beim Gerät bisher angewendet wurde.	▪ Nein ▪ Ja	Nein
Dämpfungsstärke	Die Dämpfungsstärke wählen, die angewendet werden soll.	▪ Auslieferzustand ▪ Schwach ▪ Stark	Auslieferzustand
Häufigkeit Durchflussänderung	Angeben, wie häufig der Durchfluss ändert.	▪ Einmal pro Tag oder weniger ▪ Einmal pro Stunde oder weniger ▪ Einmal pro Minute oder weniger ▪ Einmal pro Sekunde oder mehr	Einmal pro Minute oder weniger
Anwendung	Den zutreffenden Anwendungsfall wählen.	▪ Durchfluss darstellen ▪ Regelkreis ▪ Totalisieren ▪ Batching	Durchfluss darstellen
Pulsierender Durchfluss	Angeben, ob der Prozess sich durch pulsierenden Durchfluss auszeichnet (z.B. bei Verdrängungspumpenanwendung).	▪ Nein ▪ Ja	Nein
Durchflussspitzen	Angeben, wie oft sich Durchflussstörspitzen ereignen.	▪ Nie ▪ Sporadisch ▪ Regelmäßig ▪ Kontinuierlich	Nie
Response Time		▪ Fast ▪ Slow ▪ Normal	Normal
Filteroptionen	Zeigt die Art des Durchflussfilters, die für die Dämpfung empfohlen wird.	▪ Adaptiv ▪ Adaptiv-CIP an ▪ Dynamisch ▪ Dynamisches CIP an ▪ Binomial ▪ Binomial-CIP an	Binomial
Medianfiltertiefe	Zeigt die Medianfiltertiefe, die für die Dämpfung empfohlen wird.	0 … 255	6
Durchflussdämpfung	Zeigt die Tiefe des Durchflussfilters, die für die Dämpfung empfohlen wird.	0 … 15	7
Support ID	Sind die empfohlenen Einstellungen nicht zufriedenstellend: Wenden Sie sich mit der angezeigten Support ID an Ihre Endress +Hauser Serviceorganisation.	0 … 65 535	0
Einstellungen speichern	Angeben, ob die empfohlenen Einstellungen gespeichert werden sollen.	▪ Abbrechen ▪ Speichern *	Abbrechen
Filter Wizard result:		▪ Ausgeführt ▪ Aborted	Aborted

* Sichtbar in Abhängigkeit von Bestelloptionen oder Geräteeinstellungen

10.5.14 Assistent "Belagsindexjustierung"

Das Assistent **Belagsindexjustierung** führt den Anwender systematisch durch alle Parameter, die für die Konfiguration der Belagserkennung eingestellt werden müssen.

Navigation
Menü "Experte" → Sensor → Belagsindexjustierung

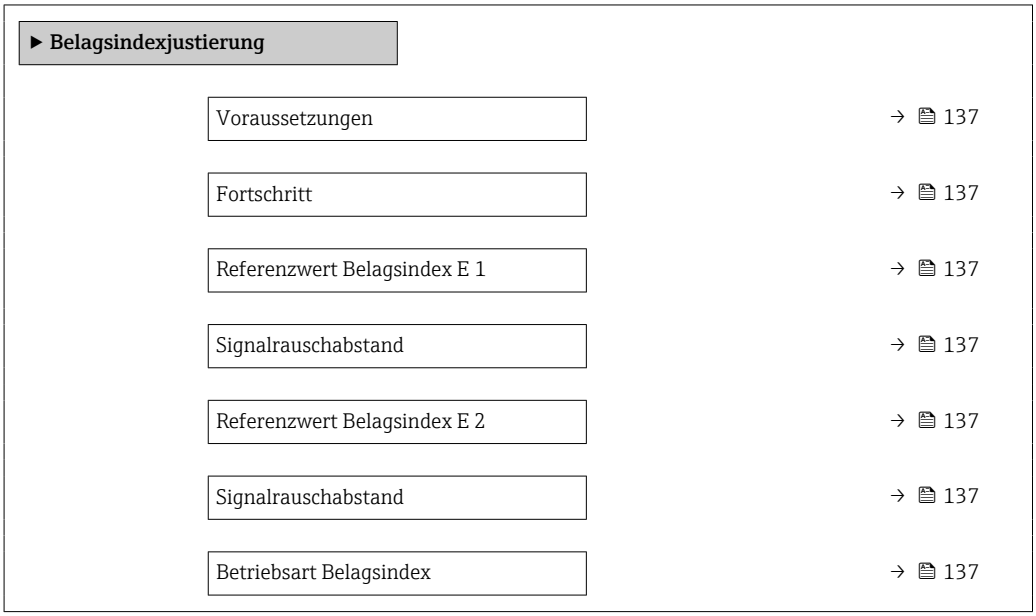

Parameterübersicht mit Kurzbeschreibung

Parameter	Beschreibung	Anzeige / Auswahl	Werkseinstellung
Voraussetzungen	Die folgenden Bedingungen müssen erfüllt sein bevor eine Belagsindexjustierung durchgeführt wird.	▪ Der Sensor ist belagsfrei ▪ Das Messrohr ist vollständig gefüllt	–
Fortschritt	Zeigt den Fortschritt des Vorgangs.	0 … 100 %	–
Referenzwert Belagsindex E 1	Zeigt den gemessenen Referenzwert 'Belagsfreier Sensor' für die Elektrode E1.	0 … 1	0,0
Signalrauschabstand	Zeigt den Signalrauschabstand während der Messung. Wert zwischen 1.0 - 2.0 ist genügend bis sehr gut.	Gleitkommazahl mit Vorzeichen	0
Referenzwert Belagsindex E 2	Zeigt den gemessenen Referenzwert 'Belagsfreier Sensor' für die Elektrode E2.	0 … 1	0,0
Betriebsart Belagsindex	Beriebsart für Belagsindex wählen.	▪ Aus ▪ Langsam ▪ Standard ▪ Schnell	Aus

10.6 Erweiterte Einstellungen

Das Untermenü **Erweitertes Setup** mit seinen Untermenüs enthält Parameter für spezifische Einstellungen.

Navigation zum Untermenü "Erweitertes Setup"

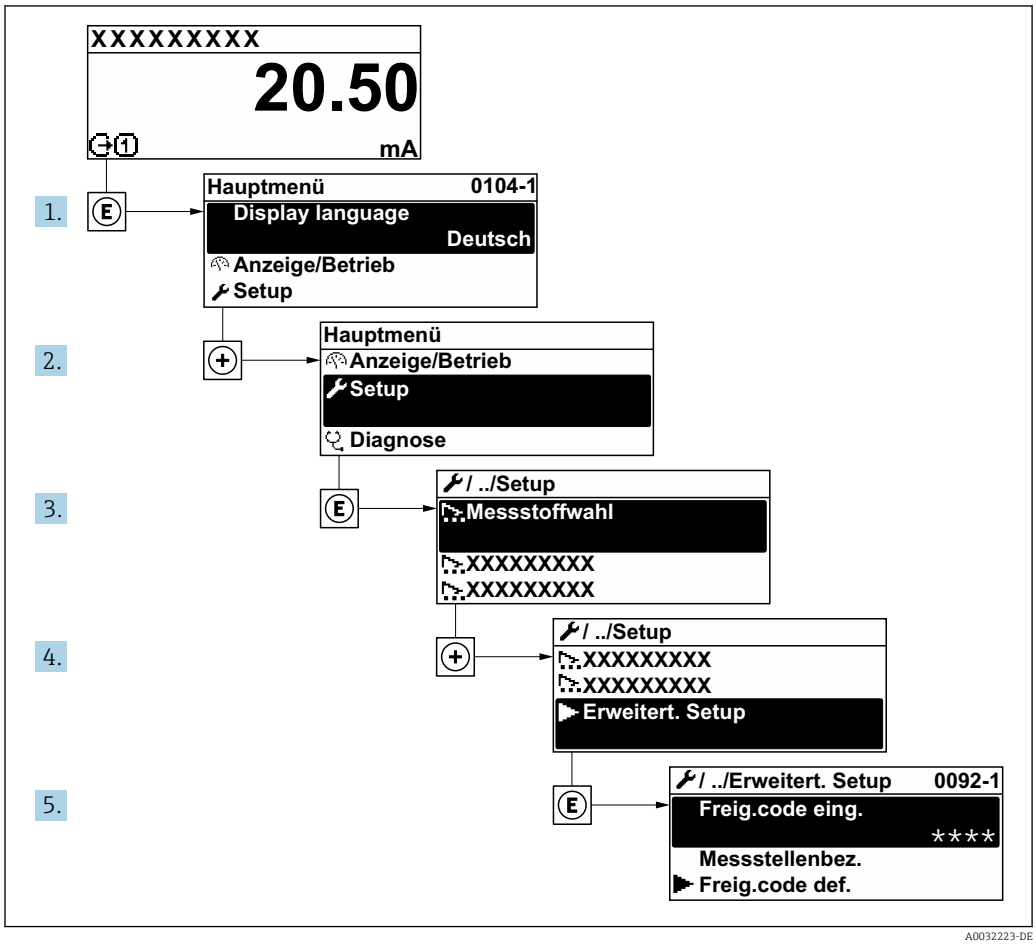

A0032223-DE

Abhängig von der Geräteausführung kann die Anzahl der Untermenüs und Parameter variieren. Bestimmte Untermenüs und darunter angeordnete Parameter werden nicht in der Betriebsanleitung erläutert, sondern in der entsprechenden Sonderdokumentation zum Gerät (→ Kapitel "Ergänzende Dokumentation).

Navigation
Menü "Setup" → Erweitertes Setup

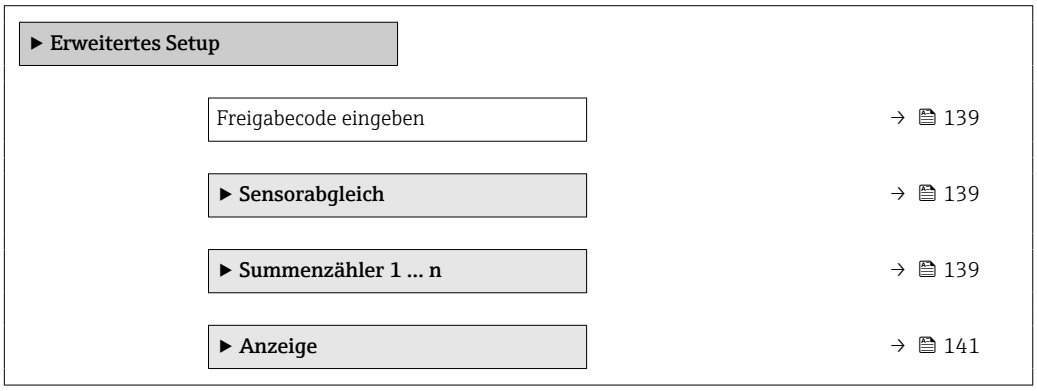

▶ **WLAN-Einstellungen**	→ 📄 144
▶ **Elektrodenreinigungszyklus**	→ 📄 145
▶ **Heartbeat Setup**	→ 📄 146
▶ **Datensicherung**	→ 📄 147
▶ **Administration**	→ 📄 149

10.6.1 Parameter zur Eingabe des Freigabecodes nutzen

Navigation
Menü "Setup" → Erweitertes Setup

Parameterübersicht mit Kurzbeschreibung

Parameter	Beschreibung	Eingabe
Freigabecode eingeben	Parameterschreibschutz mit anwenderspezifischem Freigabecode aufheben.	Max. 16-stellige Zeichenfolge aus Zahlen, Buchstaben und Sonderzeichen

10.6.2 Sensorabgleich durchführen

Das Untermenü **Sensorabgleich** enthält Parameter, die die Funktionalität des Sensors betreffen.

Navigation
Menü "Setup" → Erweitertes Setup → Sensorabgleich

▶ **Sensorabgleich**	
Einbaurichtung	→ 📄 139

Parameterübersicht mit Kurzbeschreibung

Parameter	Beschreibung	Auswahl	Werkseinstellung
Einbaurichtung	Vorzeichen der Messstoff-Fließrichtung wählen.	▪ Vorwärtsfluss ▪ Rückwärtsfluss	Vorwärtsfluss

10.6.3 Summenzähler konfigurieren

Im **Untermenü "Summenzähler 1 … n"** kann der jeweilige Summenzähler konfiguriert werden.

Navigation
Menü "Setup" → Erweitertes Setup → Summenzähler 1 … n

▶ Summenzähler 1 … n	
Zuordnung Prozessgröße	→ 📄 140
Einheit Summenzähler	→ 📄 140
Betriebsart Summenzähler	→ 📄 140
Fehlerverhalten	→ 📄 140

Parameterübersicht mit Kurzbeschreibung

Parameter	Beschreibung	Auswahl	Werkseinstellung
Zuordnung Prozessgröße	Prozessgröße für Summenzähler wählen.	▪ Volumenfluss ▪ Massefluss ▪ Normvolumenfluss	Volumenfluss
Einheit Summenzähler	Einheit für Prozessgröße vom Summenzähler wählen.	Einheiten-Auswahlliste	Abhängig vom Land: ▪ m^3 ▪ ft^3
Betriebsart Summenzähler	Für Summenzähler festlegen, wie der Durchfluss aufsummiert wird.	▪ Nettomenge ▪ Menge Förderrichtung ▪ Rückflussmenge ▪ Letzter gültiger Wert	Nettomenge
Fehlerverhalten	Summenzählerverhalten bei Gerätealarm festlegen.	▪ Anhalten ▪ Aktueller Wert ▪ Letzter gültiger Wert	Aktueller Wert

10.6.4 Weitere Anzeigenkonfigurationen durchführen

Im Untermenü **Anzeige** können alle Parameter rund um die Konfiguration der Vor-Ort-Anzeige eingestellt werden.

Navigation
Menü "Setup" → Erweitertes Setup → Anzeige

▶ **Anzeige**	
Format Anzeige	→ 142
1. Anzeigewert	→ 142
1. Wert 0%-Bargraph	→ 142
1. Wert 100%-Bargraph	→ 142
1. Nachkommastellen	→ 142
2. Anzeigewert	→ 142
2. Nachkommastellen	→ 142
3. Anzeigewert	→ 142
3. Wert 0%-Bargraph	→ 142
3. Wert 100%-Bargraph	→ 142
3. Nachkommastellen	→ 143
4. Anzeigewert	→ 143
4. Nachkommastellen	→ 143
Display language	→ 143
Intervall Anzeige	→ 143
Dämpfung Anzeige	→ 143
Kopfzeile	→ 143
Kopfzeilentext	→ 143
Trennzeichen	→ 143
Hintergrundbeleuchtung	→ 143

Parameterübersicht mit Kurzbeschreibung

Parameter	Voraussetzung	Beschreibung	Auswahl / Eingabe	Werkseinstellung
Format Anzeige	Eine Vor-Ort-Anzeige ist vorhanden.	Darstellung der Messwerte für Vor-Ort-Anzeige wählen.	▪ 1 Wert groß ▪ 1 Bargraph + 1 Wert ▪ 2 Werte ▪ 1 Wert groß + 2 Werte ▪ 4 Werte	1 Wert groß
1. Anzeigewert	Eine Vor-Ort-Anzeige ist vorhanden.	Messwert wählen, der auf der Vor-Ort-Anzeige dargestellt wird.	▪ Volumenfluss ▪ Massefluss ▪ Normvolumenfluss ▪ Fließgeschwindigkeit ▪ Korrigierte Leitfähigkeit * ▪ Summenzähler 1 ▪ Summenzähler 2 ▪ Summenzähler 3 ▪ Stromausgang 1 * ▪ Stromausgang 2 * ▪ Stromausgang 3 * ▪ Stromausgang 4 * ▪ Temperatur * ▪ Elektroniktemperatur ▪ HBSI * ▪ Rauschen * ▪ Spulenstrom-Anstiegszeit * ▪ Potenzial Referenzelektrode gegen PE * ▪ Belagsindex * ▪ Testpunkt 1 ▪ Testpunkt 2 ▪ Testpunkt 3	Volumenfluss
1. Wert 0%-Bargraph	Eine Vor-Ort-Anzeige ist vorhanden.	0%-Wert für Bargraph-Anzeige eingeben.	Gleitkommazahl mit Vorzeichen	Abhängig vom Land: ▪ 0 l/h ▪ 0 gal/min (us)
1. Wert 100%-Bargraph	Eine Vor-Ort-Anzeige ist vorhanden.	100%-Wert für Bargraph-Anzeige eingeben.	Gleitkommazahl mit Vorzeichen	Abhängig von Land und Nennweite
1. Nachkommastellen	In Parameter **1. Anzeigewert** ist ein Messwert festgelegt.	Anzahl Nachkommastellen für Anzeigewert wählen.	▪ x ▪ x.x ▪ x.xx ▪ x.xxx ▪ x.xxxx	x.xx
2. Anzeigewert	Eine Vor-Ort-Anzeige ist vorhanden.	Messwert wählen, der auf der Vor-Ort-Anzeige dargestellt wird.	Auswahlliste siehe Parameter **1. Anzeigewert** (→ 🗎 142)	Keine
2. Nachkommastellen	In Parameter **2. Anzeigewert** ist ein Messwert festgelegt.	Anzahl Nachkommastellen für Anzeigewert wählen.	▪ x ▪ x.x ▪ x.xx ▪ x.xxx ▪ x.xxxx	x.xx
3. Anzeigewert	Eine Vor-Ort-Anzeige ist vorhanden.	Messwert wählen, der auf der Vor-Ort-Anzeige dargestellt wird.	Auswahlliste siehe Parameter **1. Anzeigewert** (→ 🗎 142)	Keine
3. Wert 0%-Bargraph	In Parameter **3. Anzeigewert** wurde eine Auswahl getroffen.	0%-Wert für Bargraph-Anzeige eingeben.	Gleitkommazahl mit Vorzeichen	Abhängig vom Land: ▪ 0 l/h ▪ 0 gal/min (us)
3. Wert 100%-Bargraph	In Parameter **3. Anzeigewert** wurde eine Auswahl getroffen.	100%-Wert für Bargraph-Anzeige eingeben.	Gleitkommazahl mit Vorzeichen	0

Parameter	Voraussetzung	Beschreibung	Auswahl / Eingabe	Werkseinstellung
3. Nachkommastellen	In Parameter **3. Anzeigewert** ist ein Messwert festgelegt.	Anzahl Nachkommastellen für Anzeigewert wählen.	▪ x ▪ x.x ▪ x.xx ▪ x.xxx ▪ x.xxxx	x.xx
4. Anzeigewert	Eine Vor-Ort-Anzeige ist vorhanden.	Messwert wählen, der auf der Vor-Ort-Anzeige dargestellt wird.	Auswahlliste siehe Parameter **1. Anzeigewert** (→ 🗎 142)	Keine
4. Nachkommastellen	In Parameter **4. Anzeigewert** ist ein Messwert festgelegt.	Anzahl Nachkommastellen für Anzeigewert wählen.	▪ x ▪ x.x ▪ x.xx ▪ x.xxx ▪ x.xxxx	x.xx
Display language	Eine Vor-Ort-Anzeige ist vorhanden.	Sprache der Vor-Ort-Anzeige einstellen.	▪ English ▪ Deutsch ▪ Français ▪ Español ▪ Italiano ▪ Nederlands ▪ Portuguesa ▪ Polski ▪ русский язык (Russian) ▪ Svenska ▪ Türkçe ▪ 中文 (Chinese) ▪ 日本語 (Japanese) ▪ 한국어 (Korean) ▪ tiếng Việt (Vietnamese) ▪ čeština (Czech)	English (alternativ ist die bestellte Sprache voreingestellt)
Intervall Anzeige	Eine Vor-Ort-Anzeige ist vorhanden.	Anzeigedauer von Messwerten auf Vor-Ort-Anzeige einstellen, wenn diese im Wechsel angezeigt werden.	1 … 10 s	5 s
Dämpfung Anzeige	Eine Vor-Ort-Anzeige ist vorhanden.	Reaktionszeit der Vor-Ort-Anzeige auf Messwertschwankungen einstellen.	0,0 … 999,9 s	0,0 s
Kopfzeile	Eine Vor-Ort-Anzeige ist vorhanden.	Inhalt für Kopfzeile der Vor-Ort-Anzeige wählen.	▪ Messstellenkennzeichnung ▪ Freitext	Messstellenkennzeichnung
Kopfzeilentext	In Parameter **Kopfzeile** ist die Option **Freitext** ausgewählt.	Text für Kopfzeile der Vor-Ort-Anzeige eingeben.	Max. 12 Zeichen wie Buchstaben, Zahlen oder Sonderzeichen (z.B. @, %, /)	----------
Trennzeichen	Eine Vor-Ort-Anzeige ist vorhanden.	Trennzeichen für Dezimaldarstellung von Zahlenwerten wählen.	▪ . (Punkt) ▪ , (Komma)	. (Punkt)
Hintergrundbeleuchtung	Eine der folgenden Bedingungen ist erfüllt: ▪ Bestellmerkmal "Anzeige; Bedienung", Option **F** "4-zeilig beleuchtet; Touch Control" ▪ Bestellmerkmal "Anzeige; Bedienung", Option **G** "4-zeilig beleuchtet; Touch Control +WLAN"	Hintergrundbeleuchtung der Vor-Ort-Anzeige ein- und ausschalten.	▪ Deaktivieren ▪ Aktivieren	Aktivieren

* Sichtbar in Abhängigkeit von Bestelloptionen oder Geräteeinstellungen

10.6.5 WLAN konfigurieren

Das Untermenü **WLAN Settings** führt den Anwender systematisch durch alle Parameter, die für die WLAN-Konfiguration eingestellt werden müssen.

Navigation
Menü "Setup" → Erweitertes Setup → WLAN-Einstellungen

▶ WLAN-Einstellungen	
WLAN	→ 📄 144
WLAN-Modus	→ 📄 144
SSID-Name	→ 📄 144
Netzwerksicherheit	→ 📄 145
Sicherheitsidentifizierung	→ 📄 145
Benutzername	→ 📄 145
WLAN-Passwort	→ 📄 145
WLAN-IP-Adresse	→ 📄 145
WLAN-Passphrase	→ 📄 145
Zuordnung SSID-Name	→ 📄 145
SSID-Name	→ 📄 145
Verbindungsstatus	→ 📄 145
Empfangene Signalstärke	→ 📄 145

Parameterübersicht mit Kurzbeschreibung

Parameter	Voraussetzung	Beschreibung	Auswahl / Eingabe / Anzeige	Werkseinstellung
WLAN	–	WLAN ein- und ausschalten.	▪ Deaktivieren ▪ Aktivieren	Aktivieren
WLAN-Modus	–	WLAN-Modus wählen.	▪ WLAN Access Point ▪ WLAN-Station	WLAN Access Point
SSID-Name	Der Client ist aktiviert.	Anwenderdefinierten SSID-Namen eingeben (max. 32 Zeichen).	–	–

Parameter	Voraussetzung	Beschreibung	Auswahl / Eingabe / Anzeige	Werkseinstellung
Netzwerksicherheit	–	Sicherheitstyp des WLAN-Netzwerks wählen.	▪ Ungesichert ▪ WPA2-PSK ▪ EAP-PEAP with MSCHAPv2 * ▪ EAP-PEAP MSCHAPv2 no server authentic. * ▪ EAP-TLS *	WPA2-PSK
Sicherheitsidentifizierung	–	Sicherheitseinstellungen wählen und diese via Menü Datamanagement > Security > WLAN downloaden.	▪ Trusted issuer certificate ▪ Gerätezertifikat ▪ Device private key	–
Benutzername	–	Benutzername eingeben.	–	–
WLAN-Passwort	–	WLAN-Passwort eingeben.	–	–
WLAN-IP-Adresse	–	IP-Adresse der WLAN-Schnittstelle des Geräts eingeben.	4 Oktett: 0...255 (im jeweiligen Oktett)	192.168.1.212
WLAN-Passphrase	In Parameter **Sicherheitstyp** ist die Option **WPA2-PSK** ausgewählt.	Netzwerkschlüssel eingeben (8-32 Zeichen). Der bei Auslieferung gültige Netzwerkschlüssel sollte aus Sicherheitsgründen bei der Inbetriebnahme geändert werden.	8...32-stellige Zeichenfolge aus Zahlen, Buchstaben und Sonderzeichen (ohne Leerzeichen)	Seriennummer des Messgeräts (z.B. L100A802000)
Zuordnung SSID-Name	–	Wählen, welcher Name für SSID verwendet wird: Messstellenbezeichnung oder anwenderdefinierter Name.	▪ Messstellenkennzeichnung ▪ Anwenderdefiniert	Anwenderdefiniert
SSID-Name	▪ In Parameter **Zuordnung SSID-Name** ist die Option **Anwenderdefiniert** ausgewählt. ▪ In Parameter **WLAN-Modus** ist die Option **WLAN Access Point** ausgewählt.	Anwenderdefinierten SSID-Namen eingeben (max. 32 Zeichen). Der anwenderdefinierte SSID-Name darf nur einmal vergeben werden. Wenn der SSID-Name mehrmals vergeben wird, können sich die Geräte gegenseitig stören.	Max. 32-stellige Zeichenfolge aus Zahlen, Buchstaben und Sonderzeichen	EH_Gerätebezeichnung_letzte 7 Stellen der Seriennummer (z.B. EH_Promag_500_A802000)
Verbindungsstatus	–	Zeigt den Verbindungsstatus an.	▪ Connected ▪ Not connected	Not connected
Empfangene Signalstärke	–	Zeigt die empfangene Signalstärke.	▪ Tief ▪ Mittel ▪ Hoch	Hoch

* Sichtbar in Abhängigkeit von Bestelloptionen oder Geräteeinstellungen

10.6.6 Elektrodenreinigung durchführen

Das Untermenü **Elektrodenreinigungszyklus** enthält Parameter, die für die Konfiguration der Elektrodenreinigung eingestellt werden müssen.

Das Untermenü ist nur vorhanden, wenn das Gerät mit Elektrodenreinigung bestellt wurde.

Navigation
Menü "Setup" → Erweitertes Setup → Elektrodenreinigungszyklus

▶ **Elektrodenreinigungszyklus**	
Elektrodenreinigungszyklus	→ 146
ECC-Dauer	→ 146
ECC-Erholzeit	→ 146
ECC-Intervall	→ 146
ECC-Polarität	→ 146

Parameterübersicht mit Kurzbeschreibung

Parameter	Voraussetzung	Beschreibung	Auswahl / Eingabe / Anzeige	Werkseinstellung
Elektrodenreinigungszyklus	Bei folgendem Bestellmerkmal: "Anwendungspaket", Option **EC** "ECC Elektrodenreinigung"	Elektrodenreinigung ein- oder ausschalten.	▪ Aus ▪ An	An
ECC-Dauer	Bei folgendem Bestellmerkmal: "Anwendungspaket", Option **EC** "ECC Elektrodenreinigung"	Dauer der Reinigungsphase des Zyklus festlegen. Für die Dauer der Reinigungs- und Erholungsphase wird Diagnosemeldung-Nr. 530 angezeigt.	0,01 … 30 s	2 s
ECC-Erholzeit	Bei folgendem Bestellmerkmal: "Anwendungspaket", Option **EC** "ECC Elektrodenreinigung"	Maximale Zeitspanne nach Reinigung zur Erholung festlegen, während der die Ausgabewerte eingefroren werden, bevor die Messung wieder aufgenommen wird.	1 … 600 s	60 s
ECC-Intervall	Bei folgendem Bestellmerkmal: "Anwendungspaket", Option **EC** "ECC Elektrodenreinigung"	Das Intervall zwischen einem Reinigungszyklus und dem nächsten festlegen.	0,5 … 168 h	0,5 h
ECC-Polarität	Bei folgendem Bestellmerkmal: "Anwendungspaket", Option **EC** "ECC Elektrodenreinigung"	Polarität der Elektrodenreinigung wählen.	▪ Positiv ▪ Negativ	Abhängig vom Elektroden-Material: ▪ Tantal: Option **Negativ** ▪ Platin, Alloy C22, Rostfreier Stahl: Option **Positiv**

10.6.7 Heartbeat Grundeinstellungen durchführen

Das Untermenü **Heartbeat Setup** führt den Anwender systematisch durch alle Parameter, die für die Heartbeat Grundeinstellungen genutzt werden können.

Der Wizard erscheint nur, wenn das Gerät über das Anwendungspaket Heartbeat Verification +Monitoring verfügt.

Navigation
Menü "Setup" → Erweitertes Setup → Heartbeat Setup

▶ **Heartbeat Setup**	
▶ **Heartbeat Grundeinstellungen**	→ 📄 147

Untermenü "Heartbeat Grundeinstellungen"

Navigation
Menü "Setup" → Erweitertes Setup → Heartbeat Setup → Heartbeat Grundeinstellungen

▶ **Heartbeat Grundeinstellungen**	
Anlagenbetreiber (2754)	→ 📄 147
Ort (2755)	→ 📄 147
Teilgefülltes Rohr (6465)	→ 📄 147

Parameterübersicht mit Kurzbeschreibung

Parameter	Beschreibung	Eingabe / Auswahl	Werkseinstellung
Anlagenbetreiber	Anlagenbetreiber eingeben.	Max. 32 Zeichen wie Buchstaben, Zahlen oder Sonderzeichen (z.B. @, %, /)	–
Ort	Ort eingeben.	Max. 32 Zeichen wie Buchstaben, Zahlen oder Sonderzeichen (z.B. @, %, /)	–
Teilgefülltes Rohr	Angeben, ob das Messrohr während der Verifizierung teilweise gefüllt ist, damit das EPD-Elektrodenkabel nicht ausgewertet wird.	▪ Nein ▪ Ja	Nein

10.6.8 Konfiguration verwalten

Nach der Inbetriebnahme besteht die Möglichkeit, die aktuelle Gerätekonfiguration zu sichern oder die vorherige Gerätekonfiguration wiederherzustellen. Das Verwalten der Gerätekonfiguration erfolgt über den Parameter **Konfigurationsdaten verwalten**.

Navigation
Menü "Setup" → Erweitertes Setup → Datensicherung

▶ **Datensicherung**	
Betriebszeit	→ 📄 148
Letzte Datensicherung	→ 📄 148

Konfigurationsdaten verwalten	→ 📄 148
Sicherungsstatus	→ 📄 148
Vergleichsergebnis	→ 📄 148

Parameterübersicht mit Kurzbeschreibung

Parameter	Beschreibung	Anzeige / Auswahl	Werkseinstellung
Betriebszeit	Zeigt, wie lange das Gerät bis zum jetzigen Zeitpunkt in Betrieb ist.	Tage (d), Stunden (h), Minuten (m) und Sekunden (s)	–
Letzte Datensicherung	Zeigt die Betriebszeit, wann die letzte Datensicherung in das HistoROM Backup erfolgt ist.	Tage (d), Stunden (h), Minuten (m) und Sekunden (s)	–
Konfigurationsdaten verwalten	Aktion zum Verwalten der Gerätedaten im HistoROM Backup wählen.	▪ Abbrechen ▪ Sichern ▪ Wiederherstellen * ▪ Vergleichen * ▪ Datensicherung löschen	Abbrechen
Sicherungsstatus	Zeigt den aktuellen Status der Datensicherung oder -wiederherstellung.	▪ Keine ▪ Sicherung läuft ▪ Wiederherstellung läuft ▪ Löschen läuft ▪ Vergleich läuft ▪ Wiederherstellung fehlgeschlagen ▪ Sicherung fehlgeschlagen	Keine
Vergleichsergebnis	Vergleich der aktuellen Gerätedatensätze mit dem HistoROM Backup.	▪ Einstellungen identisch ▪ Einstellungen nicht identisch ▪ Datensicherung fehlt ▪ Datensicherung defekt ▪ Ungeprüft ▪ Datensatz nicht kompatibel	Ungeprüft

* Sichtbar in Abhängigkeit von Bestelloptionen oder Geräteeinstellungen

Funktionsumfang von Parameter "Konfigurationsdaten verwalten"

Optionen	Beschreibung
Abbrechen	Der Parameter wird ohne Aktion verlassen.
Sichern	Die aktuelle Gerätekonfiguration wird vom HistoROM Backup in den Gerätespeicher des Geräts gesichert. Die Sicherungskopie umfasst die Messumformerdaten des Geräts.
Wiederherstellen	Die letzte Sicherungskopie der Gerätekonfiguration wird aus dem Gerätespeicher in das HistoROM Backup des Geräts zurückgespielt. Die Sicherungskopie umfasst die Messumformerdaten des Geräts.

Optionen	Beschreibung
Vergleichen	Die im Gerätespeicher gespeicherte Gerätekonfiguration wird mit der aktuellen Gerätekonfiguration des HistoROM Backups verglichen.
Datensicherung löschen	Die Sicherungskopie der Gerätekonfiguration wird aus dem Gerätespeicher des Geräts gelöscht.

HistoROM Backup
Ist ein "nichtflüchtiger" Gerätespeicher in Form eines EEPROM.

Während die Aktion durchgeführt wird, ist die Konfiguration via Vor-Ort-Anzeige gesperrt und auf der Anzeige erscheint eine Rückmeldung zum Stand des Vorgangs.

10.6.9 Parameter zur Administration des Geräts nutzen

Das Untermenü **Administration** führt den Anwender systematisch durch alle Parameter, die für die Administration des Geräts genutzt werden können.

Navigation
Menü "Setup" → Erweitertes Setup → Administration

▶ **Administration**	
▶ **Freigabecode definieren**	→ 📄 149
▶ **Freigabecode zurücksetzen**	→ 📄 150
Gerät zurücksetzen	→ 📄 150

Parameter zum Definieren des Freigabecodes nutzen

Führen Sie diesen Assistenten aus, um einen Freigabecode für die Instandhalter-Rolle zu definieren.

Navigation
Menü "Setup" → Erweitertes Setup → Administration → Freigabecode definieren

▶ **Freigabecode definieren**	
Freigabecode definieren	→ 📄 149
Freigabecode bestätigen	→ 📄 149

Parameterübersicht mit Kurzbeschreibung

Parameter	Beschreibung	Eingabe
Freigabecode definieren	Schreibzugriff auf Parameter einschränken, um Gerätekonfiguration gegen unbeabsichtigtes Ändern zu schützen.	Max. 16-stellige Zeichenfolge aus Zahlen, Buchstaben und Sonderzeichen
Freigabecode bestätigen	Eingegebenen Freigabecode bestätigen.	Max. 16-stellige Zeichenfolge aus Zahlen, Buchstaben und Sonderzeichen

Parameter zum Zurücksetzen des Freigabecodes nutzen

Navigation
Menü "Setup" → Erweitertes Setup → Administration → Freigabecode zurücksetzen

▶ **Freigabecode zurücksetzen**		
	Betriebszeit	→ 📄 150
	Freigabecode zurücksetzen	→ 📄 150

Parameterübersicht mit Kurzbeschreibung

Parameter	Beschreibung	Anzeige / Eingabe	Werkseinstellung
Betriebszeit	Zeigt, wie lange das Gerät bis zum jetzigen Zeitpunkt in Betrieb ist.	Tage (d), Stunden (h), Minuten (m) und Sekunden (s)	–
Freigabecode zurücksetzen	Freigabecode auf Werkseinstellung zurücksetzen. ℹ Für einen Resetcode: Wenden Sie sich an Ihre Endress+Hauser Serviceorganisation. Die Eingabe der Resetcodes ist nur möglich via: ▪ Webbrowser ▪ DeviceCare, FieldCare (via Serviceschnittstelle CDI-RJ45) ▪ Feldbus	Zeichenfolge aus Zahlen, Buchstaben und Sonderzeichen	0x00

Parameter zum Zurücksetzen des Geräts nutzen

Navigation
Menü "Setup" → Erweitertes Setup → Administration

Parameterübersicht mit Kurzbeschreibung

Parameter	Beschreibung	Auswahl	Werkseinstellung
Gerät zurücksetzen	Gesamte Gerätekonfiguration oder einen Teil der Konfiguration auf einen definierten Zustand zurücksetzen.	▪ Abbrechen ▪ Auf Auslieferungszustand ▪ Gerät neu starten ▪ S-DAT Sicherung wiederherstellen *	Abbrechen

* Sichtbar in Abhängigkeit von Bestelloptionen oder Geräteeinstellungen

10.7 Simulation

Über das Untermenü **Simulation** können unterschiedliche Prozessgrößen im Prozess und das Gerätealarmverhalten simuliert sowie nachgeschaltete Signalketten überprüft werden (Schalten von Ventilen oder Regelkreisen). Die Simulation kann ohne reale Messung (kein Durchfluss von Messstoff durch das Gerät) durchgeführt werden.

Navigation
Menü "Diagnose" → Simulation

▶ **Simulation**	
Zuordnung Simulation Prozessgröße	→ 152
Wert Prozessgröße	→ 152
Simulation Stromeingang 1 … n	→ 153
Wert Stromeingang 1 … n	→ 153
Simulation Statuseingang 1 … n	→ 153
Eingangssignalpegel 1 … n	→ 153
Simulation Stromausgang 1 … n	→ 152
Wert Stromausgang	→ 152
Simulation Frequenzausgang 1 … n	→ 152
Wert Frequenzausgang 1 … n	→ 152
Simulation Impulsausgang 1 … n	→ 152
Wert Impulsausgang 1 … n	→ 152
Simulation Schaltausgang 1 … n	→ 152
Schaltzustand 1 … n	→ 152
Simulation Relaisausgang 1 … n	→ 152
Schaltzustand 1 … n	→ 152
Simulation Gerätealarm	→ 152
Kategorie Diagnoseereignis	→ 152
Simulation Diagnoseereignis	→ 153

Parameterübersicht mit Kurzbeschreibung

Parameter	Voraussetzung	Beschreibung	Auswahl / Eingabe	Werkseinstellung
Zuordnung Simulation Prozessgröße	–	Prozessgröße für Simulation wählen, die dadurch aktiviert wird.	▪ Aus ▪ Volumenfluss ▪ Massefluss ▪ Normvolumenfluss ▪ Fließgeschwindigkeit ▪ Leitfähigkeit * ▪ Korrigierte Leitfähigkeit * ▪ Temperatur *	Aus
Wert Prozessgröße	In Parameter **Zuordnung Simulation Prozessgröße** (→ 🗎 152) ist eine Prozessgröße ausgewählt.	Simulationswert für gewählte Prozessgröße eingeben.	Abhängig von der ausgewählten Prozessgröße	0
Simulation Stromausgang 1 … n	–	Simulation des Stromausgangs ein- und ausschalten.	▪ Aus ▪ An	Aus
Wert Stromausgang	In Parameter **Simulation Stromausgang 1 … n** ist die Option **An** ausgewählt.	Stromwert für Simulation eingeben.	3,59 … 22,5 mA	3,59 mA
Simulation Frequenzausgang 1 … n	In Parameter **Betriebsart** ist die Option **Frequenz** ausgewählt.	Simulation des Frequenzausgangs ein- und ausschalten.	▪ Aus ▪ An	Aus
Wert Frequenzausgang 1 … n	In Parameter **Simulation Frequenzausgang 1 … n** ist die Option **An** ausgewählt.	Frequenzwert für Simulation eingeben.	0,0 … 12 500,0 Hz	0,0 Hz
Simulation Impulsausgang 1 … n	In Parameter **Betriebsart** ist die Option **Impuls** ausgewählt.	Simulation des Impulsausgangs einstellen und ausschalten. ℹ Bei Option **Fester Wert**: Parameter **Impulsbreite** (→ 🗎 126) definiert die Impulsbreite der ausgegebenen Impulse.	▪ Aus ▪ Fester Wert ▪ Abwärtszählender Wert	Aus
Wert Impulsausgang 1 … n	In Parameter **Simulation Impulsausgang 1 … n** ist die Option **Abwärtszählender Wert** ausgewählt.	Anzahl der Impulse für Simulation eingeben.	0 … 65 535	0
Simulation Schaltausgang 1 … n	In Parameter **Betriebsart** ist die Option **Schalter** ausgewählt.	Simulation des Schaltausgangs ein- und ausschalten.	▪ Aus ▪ An	Aus
Schaltzustand 1 … n	–	Zustand des Schaltausgangs für die Simulation wählen.	▪ Offen ▪ Geschlossen	Offen
Simulation Relaisausgang 1 … n	–	Simulation des Relaisausgangs ein- und ausschalten.	▪ Aus ▪ An	Aus
Schaltzustand 1 … n	In Parameter **Simulation Schaltausgang 1 … n** ist die Option **An** ausgewählt.	Zustand des Relaisausgangs für Simulation wählen.	▪ Offen ▪ Geschlossen	Offen
Simulation Gerätealarm	–	Gerätealarm ein- und ausschalten.	▪ Aus ▪ An	Aus
Kategorie Diagnoseereignis	–	Kategorie des Diagnoseereignis auswählen.	▪ Sensor ▪ Elektronik ▪ Konfiguration ▪ Prozess	Prozess

Parameter	Voraussetzung	Beschreibung	Auswahl / Eingabe	Werkseinstellung
Simulation Diagnoseereignis	–	Diagnoseereignis wählen, um dieses zu simulieren.	▪ Aus ▪ Auswahlliste Diagnoseereignisse (abhängig von der ausgewählten Kategorie)	Aus
Simulation Stromeingang 1 … n	–	Simulation vom Stromeingang ein- und ausschalten.	▪ Aus ▪ An	Aus
Wert Stromeingang 1 … n	In Parameter **Simulation Stromeingang 1 … n** ist die Option **An** ausgewählt.	Stromwert für Simulation eingeben.	0 … 22,5 mA	0 mA
Simulation Statuseingang 1 … n	–	Simulation vom Statuseingang ein- und ausschalten.	▪ Aus ▪ An	Aus
Eingangssignalpegel 1 … n	In Parameter **Simulation Statuseingang** ist die Option **An** ausgewählt.	Signalpegel für Simulation vom Statuseingang wählen.	▪ Hoch ▪ Tief	Hoch

* Sichtbar in Abhängigkeit von Bestelloptionen oder Geräteeinstellungen

10.8 Einstellungen vor unerlaubtem Zugriff schützen

Um die Parametrierung des Messgeräts gegen unbeabsichtigtes Ändern zu schützen, gibt es folgende Möglichkeiten des Schreibschutzes:
- Zugriff auf Parameter via Freigabecode schützen → 📖 153
- Zugriff auf Vor-Ort-Bedienung via Tastenverriegelung schützen → 📖 86
- Zugriff auf Messgerät via Verriegelungsschalter schützen → 📖 155

10.8.1 Schreibschutz via Freigabecode

Der anwenderspezifische Freigabecode hat folgende Auswirkungen:
- Via Vor-Ort-Bedienung sind die Parameter für die Messgerätkonfiguration schreibgeschützt und ihre Werte nicht mehr änderbar.
- Via Webbrowser ist der Gerätezugriff geschützt und dadurch auch die Parameter für die Messgerätkonfiguration.
- Via FieldCare oder DeviceCare (via Serviceschnittstelle CDI-RJ45) ist der Gerätezugriff geschützt und dadurch auch die Parameter für die Messgerätkonfiguration.

Freigabecode definieren via Vor-Ort-Anzeige

1. Zum Parameter **Freigabecode definieren** (→ 📖 149) navigieren.
2. Max. 16-stellige Zeichenfolge aus Zahlen, Buchstaben und Sonderzeichen als Freigabecode festlegen.
3. Freigabecode durch wiederholte Eingabe im Parameter **Freigabecode bestätigen** (→ 📖 149) bestätigen.
   ↳ Vor allen schreibgeschützten Parametern erscheint auf der Vor-Ort-Anzeige das 🔒-Symbol.

Wenn in der Navigier- und Editieransicht 10 Minuten lang keine Taste gedrückt wird, sperrt das Gerät die schreibgeschützten Parameter automatisch wieder. Wenn ein Rücksprung aus der Navigier- und Editieransicht in die Betriebsanzeige erfolgt, sperrt das Gerät die schreibgeschützten Parameter nach 60 s automatisch.

- Wenn der Parameterschreibschutz via Freigabecode aktiviert ist, kann er auch nur über diesen wieder deaktiviert werden → 📖 85.
- Mit welcher Anwenderrolle der Benutzer aktuell via Vor-Ort-Anzeige angemeldet ist → 📖 85, zeigt Parameter **Zugriffsrecht**. Navigationspfad: Betrieb → Zugriffsrecht

Immer änderbare Parameter via Vor-Ort-Anzeige

Ausgenommen vom Parameterschreibschutz via Vor-Ort-Anzeige sind bestimmte Parameter, welche die Messung nicht beeinflussen. Sie können trotz des anwenderspezifischen Freigabecodes immer geändert werden, auch wenn die übrigen Parameter gesperrt sind.

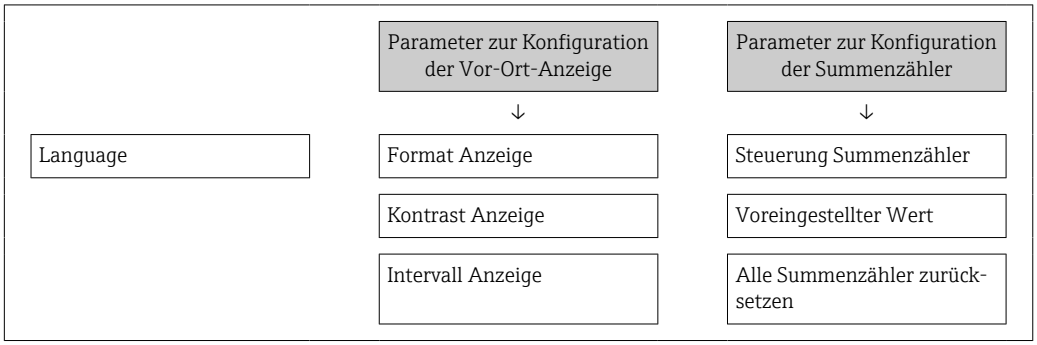

Freigabecode definieren via Webbrowser

1. Zum Parameter **Freigabecode definieren** (→ 📖 149) navigieren.
2. Max. 16-stelligen Zahlencode als Freigabecode festlegen.
3. Freigabecode durch wiederholte Eingabe im Parameter **Freigabecode bestätigen** (→ 📖 149) bestätigen.
   ↳ Der Webbrowser wechselt zur Login-Webseite.

Wenn 10 Minuten lang keine Aktion durchgeführt wird, springt der Webbrowser automatisch auf die Login-Webseite zurück.

- Wenn der Parameterschreibschutz via Freigabecode aktiviert ist, kann er auch nur über diesen wieder deaktiviert werden → 📖 85.
- Mit welcher Anwenderrolle der Benutzer aktuell via Webbrowser angemeldet ist, zeigt Parameter **Zugriffsrecht**. Navigationspfad: Betrieb → Zugriffsrecht

Freigabecode zurücksetzen

Bei Verlust des anwenderspezifischen Freigabecodes besteht die Möglichkeit, diesen auf die Werkseinstellung zurückzusetzen. Dafür muss ein Resetcode eingegeben werden. Danach kann der anwenderspezifische Freigabecode neu definiert werden.

Via Webbrowser, FieldCare, DeviceCare (via Serviceschnittstelle CDI-RJ45), Feldbus

Einen Resetcode können Sie nur von Ihrer lokalen Endress+Hauser Serviceorganisation erhalten. Dieser muss extra für jedes Gerät berechnet werden.

1. Seriennummer des Geräts notieren.
2. Parameter **Betriebszeit** auslesen.
3. Lokale Endress+Hauser Serviceorganisation kontaktieren und Seriennummer sowie Betriebszeit mitteilen.
   ↳ Berechneten Resetcode erhalten.
4. Resetcode im Parameter **Freigabecode zurücksetzen** (→ 📖 150) eingeben.
   ↳ Der Freigabecode wurde auf die Werkseinstellung **0000** zurückgesetzt. Er kann neu definiert werden → 📖 153.

Aus Gründen der IT-Sicherheit ist der berechnete Resetcode nur 96 h ab der genannten Betriebszeit und für die genannte Seriennummer gültig. Falls Sie nicht vor 96 h wieder am Gerät sein können sollten Sie entweder die ausgelesene Betriebszeit um ein paar Tage erhöhen oder das Gerät ausschalten.

10.8.2 Schreibschutz via Verriegelungsschalter

Im Gegensatz zum Parameterschreibschutz via anwenderspezifischem Freigabecode lässt sich damit der Schreibzugriff auf das gesamte Bedienmenü - bis auf **Parameter "Kontrast Anzeige"** - sperren.

Die Werte der Parameter sind nur noch sichtbar, aber nicht mehr änderbar (Ausnahme **Parameter "Kontrast Anzeige"**):
- Via Vor-Ort-Anzeige
- Via PROFINET Protokoll

Proline 500 – digital

Schreibschutz aktivieren/deaktivieren

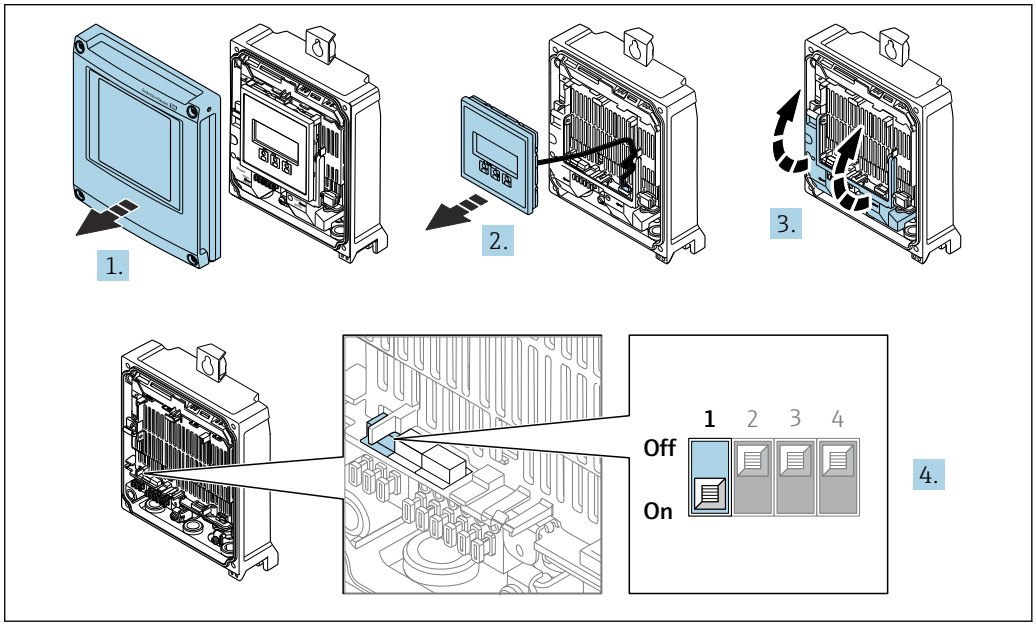

A0029673

1. Gehäusedeckel öffnen.
2. Anzeigemodul entfernen.
3. Klemmenabdeckung hochklappen.
4. **Schreibschutz aktivieren oder deaktivieren:**
   Verriegelungsschalter (WP: Write protection) auf dem Hauptelektronikmodul in Position bringen: **ON** Hardwareschreibschutz aktiviert/**OFF** (Werkseinstellung) Hardwareschreibschutz deaktiviert.
   ↳ In Parameter **Status Verriegelung** wird die Option **Hardware-verriegelt** angezeigt → 📖 157. Bei aktiven Hardwareschreibschutz erscheint auf der Vor-Ort-Anzeige zusätzlich in der Kopfzeile der Betriebsanzeige und in der Navigieransicht vor den Parametern das 🔒-Symbol.

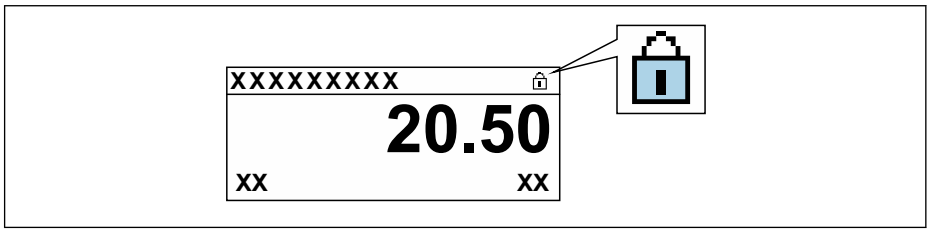

A0029425

5. Anzeigemodul einsetzen.
6. Gehäusedeckel schließen.

7. **⚠ WARNUNG**

Zu hohes Anziehdrehmoment der Befestigungsschrauben!
Beschädigung des Messumformers aus Kunststoff.
- ▶ Befestigungsschrauben gemäß Anziehdrehmoment anziehen: 2 Nm (1,5 lbf ft)

Befestigungsschrauben anziehen.

Proline 500

1.

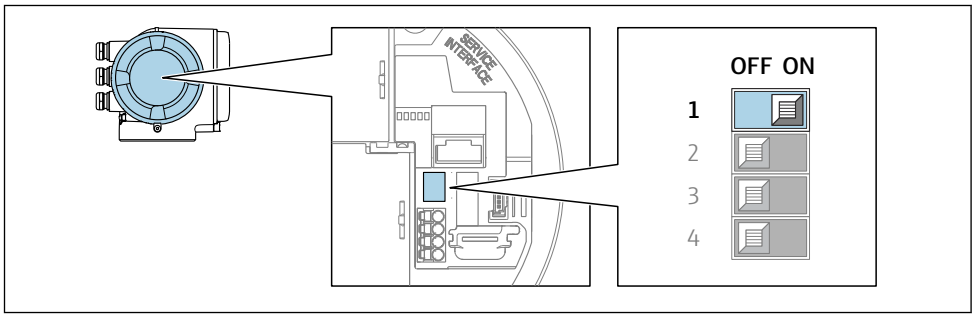

A0029630

Verriegelungsschalter (WP) auf dem Hauptelektronikmodul in Position **ON** bringen: Hardwareschreibschutz aktiviert.

↳ In Parameter **Status Verriegelung** wird die Option **Hardware-verriegelt** angezeigt → 📄 157. Auf der Vor-Ort-Anzeige erscheint zusätzlich in der Kopfzeile der Betriebsanzeige und in der Navigieransicht vor den Parametern das 🔒-Symbol.

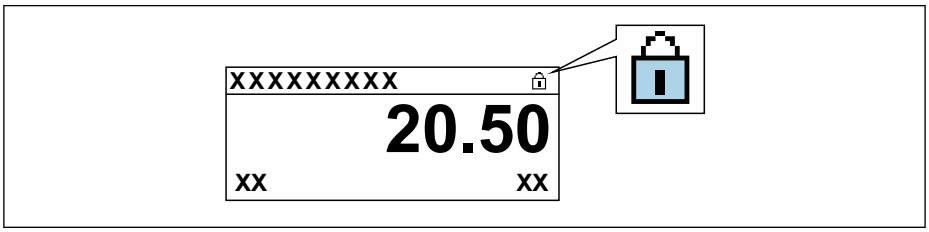

A0029425

2. Verriegelungsschalter (WP) auf dem Hauptelektronikmodul in Position **OFF** (Werkseinstellung) bringen: Hardwareschreibschutz deaktiviert.

↳ In Parameter **Status Verriegelung** wird keine Option angezeigt → 📄 157. Auf der Vor-Ort-Anzeige verschwindet in der Kopfzeile der Betriebsanzeige und in der Navigieransicht vor den Parametern das 🔒-Symbol.

11 Betrieb

11.1 Status der Geräteverriegelung ablesen

Anzeige aktiver Schreibschutz: Parameter **Status Verriegelung**

Betrieb → Status Verriegelung

Funktionsumfang von Parameter "Status Verriegelung"

Optionen	Beschreibung
Keine	Es gelten die Zugriffsrechte, die in Parameter **Zugriffsrecht** angezeigt werden → 🗎 85. Erscheint nur auf der Vor-Ort-Anzeige.
Hardware-verriegelt	Der DIP-Schalter für die Hardware-Verriegelung ist auf dem Terminalprint aktiviert. Dadurch ist der Schreibzugriff auf die Parameter gesperrt (z.B. über Vor-Ort-Anzeige oder Bedientool) → 🗎 155.
Vorübergehend verriegelt	Aufgrund interner Verarbeitungen im Gerät (z.B. Up-/Download von Daten, Reset) ist der Schreibzugriff auf die Parameter kurzzeitig gesperrt. Nach Abschluss der Verarbeitung sind die Parameter wieder änderbar.

11.2 Biensprache anpassen

Detaillierte Angaben:
- Zur Einstellung der Biensprache → 🗎 111
- Zu den Biensprachen, die das Messgerät unterstützt → 🗎 233

11.3 Anzeige konfigurieren

Detaillierte Angaben:
- Zu den Grundeinstellungen zur Vor-Ort-Anzeige
- Zu den erweiterten Einstellungen zur Vor-Ort-Anzeige → 🗎 141

11.4 Messwerte ablesen

Mithilfe des Untermenü **Messwerte** können alle Messwerte abgelesen werden.

Navigation
Menü "Diagnose" → Messwerte

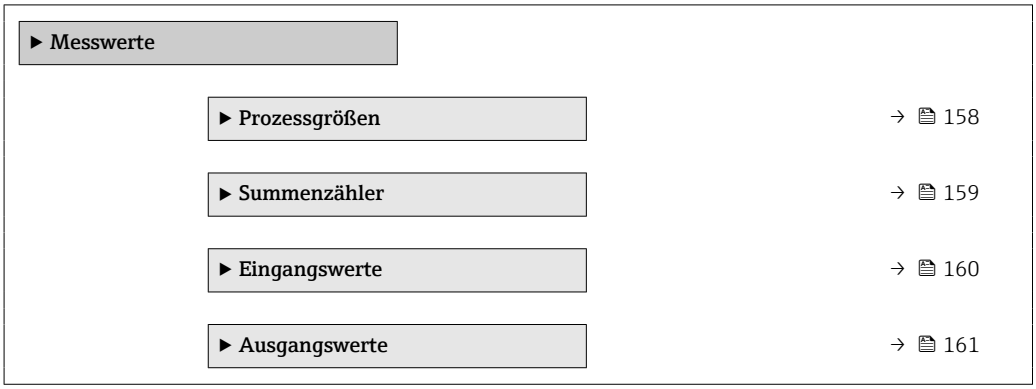

11.4.1 Untermenü "Prozessgrößen"

Das Untermenü **Prozessgrößen** enthält alle Parameter, um die aktuellen Messwerte zu jeder Prozessgröße anzuzeigen.

Navigation
Menü "Diagnose" → Messwerte → Prozessgrößen

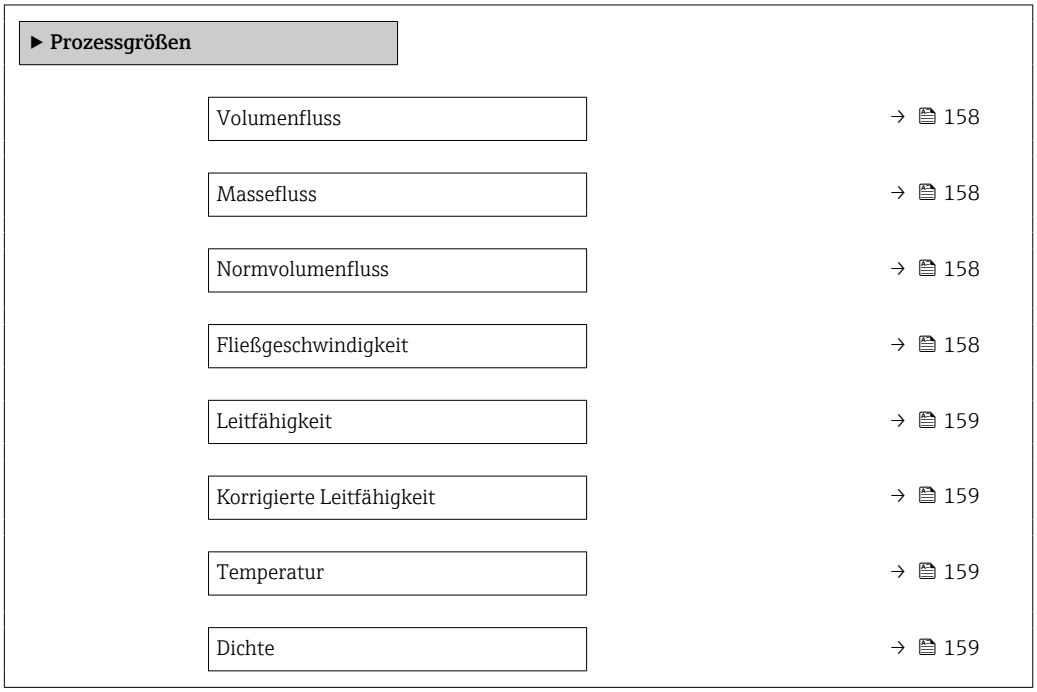

Parameterübersicht mit Kurzbeschreibung

Parameter	Voraussetzung	Beschreibung	Anzeige
Volumenfluss	–	Zeigt aktuell gemessenen Volumenfluss an. *Abhängigkeit* Die Einheit wird übernommen aus: Parameter **Volumenflusseinheit** (→ 🗎 116)	Gleitkommazahl mit Vorzeichen
Massefluss	–	Zeigt aktuell berechneten Massefluss an. *Abhängigkeit* Die Einheit wird übernommen aus: Parameter **Masseflusseinheit** (→ 🗎 116)	Gleitkommazahl mit Vorzeichen
Normvolumenfluss	–	Zeigt aktuell berechneten Normvolumenfluss an. *Abhängigkeit* Die Einheit wird übernommen aus: Parameter **Normvolumenfluss-Einheit** (→ 🗎 117)	Gleitkommazahl mit Vorzeichen
Fließgeschwindigkeit	–	Zeigt aktuell berechnete Fließgeschwindigkeit an.	Gleitkommazahl mit Vorzeichen

Parameter	Voraussetzung	Beschreibung	Anzeige
Leitfähigkeit	–	Zeigt aktuell gemessene Leitfähigkeit an. *Abhängigkeit* Die Einheit wird übernommen aus: Parameter **Leitfähigkeitseinheit** (→ 🗎 116)	Gleitkommazahl mit Vorzeichen
Korrigierte Leitfähigkeit	Eine der folgenden Bedingungen ist erfüllt: ▪ Bestellmerkmal "Sensoroption", Option **CI** "Messstofftemperaturmessung" oder ▪ Die Temperatur wird von extern ins Gerät eingelesen.	Zeigt aktuell korrigierte Leitfähigkeit an. *Abhängigkeit* Die Einheit wird übernommen aus: Parameter **Leitfähigkeitseinheit** (→ 🗎 116)	Positive Gleitkommazahl
Temperatur	Eine der folgenden Bedingungen ist erfüllt: ▪ Bestellmerkmal "Sensoroption", Option **CI** "Messstofftemperaturmessung" oder ▪ Die Temperatur wird von extern ins Gerät eingelesen.	Zeigt aktuell berechnete Temperatur an. *Abhängigkeit* Die Einheit wird übernommen aus: Parameter **Temperatureinheit** (→ 🗎 116)	Positive Gleitkommazahl
Dichte	–	Zeigt aktuelle feste oder eingelesene Dichte an. *Abhängigkeit* Die Einheit wird übernommen aus: Parameter **Dichteeinheit**	Gleitkommazahl mit Vorzeichen

11.4.2 Summenzähler

Das Untermenü **Summenzähler** enthält alle Parameter, um die aktuellen Messwerte zu jedem Summenzähler anzuzeigen.

Navigation

Menü "Diagnose" → Messwerte → Summenzähler

▶ **Summenzähler**

Zuordnung Prozessgröße 1 … n	→ 🗎 159
Wert Summenzähler 1 … n	→ 🗎 159
Status Summenzähler 1 … n	→ 🗎 160
Status Summenzähler 1 … n (Hex)	→ 🗎 160

Parameterübersicht mit Kurzbeschreibung

Parameter	Beschreibung	Auswahl / Anzeige	Werkseinstellung
Zuordnung Prozessgröße 1 … n	Prozessgröße für Summenzähler wählen.	▪ Volumenfluss ▪ Massefluss ▪ Normvolumenfluss	Volumenfluss
Wert Summenzähler 1 … n	Zeigt den Wert des Summenzählers, der zur Weiterverarbeitung an die Steuerung ausgegeben wird.	Gleitkommazahl mit Vorzeichen	0 l

Parameter	Beschreibung	Auswahl / Anzeige	Werkseinstellung
Status Summenzähler 1 … n	Zeigt den Status des Summenzählerwerts, der zur Weiterverarbeitung an die Steuerung ausgegeben wird ('Gut', 'Unsicher', 'Schlecht').	▪ Gut ▪ Unsicher ▪ Schlecht	Gut
Status Summenzähler 1 … n (Hex)	Zeigt den Status des Summenzählerwerts, der zur Weiterverarbeitung an die Steuerung ausgegeben wird (Hex).	0 … 255	128

11.4.3 Untermenü "Eingangswerte"

Das Untermenü **Eingangswerte** führt den Anwender systematisch zu den einzelnen Eingangswerten.

Navigation
Menü "Diagnose" → Messwerte → Eingangswerte

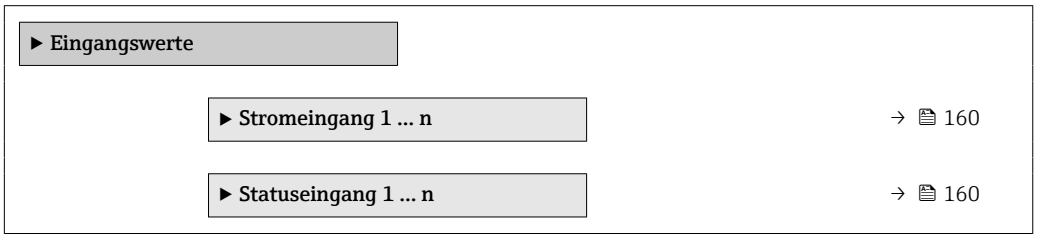

Eingangswerte Stromeingang

Das Untermenü **Stromeingang 1 … n** enthält alle Parameter, um die aktuellen Messwerte zu jedem Stromeingang anzuzeigen.

Navigation
Menü "Diagnose" → Messwerte → Eingangswerte → Stromeingang 1 … n

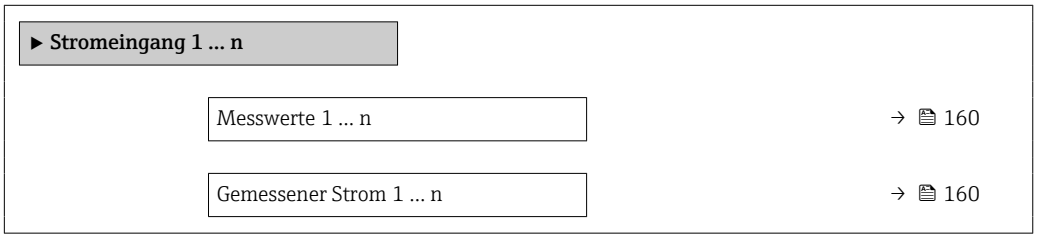

Parameterübersicht mit Kurzbeschreibung

Parameter	Beschreibung	Anzeige
Messwerte 1 … n	Zeigt aktuellen Eingangswert.	Gleitkommazahl mit Vorzeichen
Gemessener Strom 1 … n	Zeigt aktuellen Stromwert vom Stromeingang.	0 … 22,5 mA

Eingangswerte Statuseingang

Das Untermenü **Statuseingang 1 … n** enthält alle Parameter, um die aktuellen Messwerte zu jedem Statuseingang anzuzeigen.

Navigation
Menü "Diagnose" → Messwerte → Eingangswerte → Statuseingang 1 … n

▶ **Statuseingang 1 … n**		
	Wert Statuseingang	→ 📄 161

Parameterübersicht mit Kurzbeschreibung

Parameter	Beschreibung	Anzeige
Wert Statuseingang	Zeigt aktuellen Eingangssignalpegel.	▪ Hoch ▪ Tief

11.4.4 Ausgangswerte

Das Untermenü **Ausgangswerte** enthält alle Parameter, um die aktuellen Messwerte zu jedem Ausgang anzuzeigen.

Navigation
Menü "Diagnose" → Messwerte → Ausgangswerte

▶ **Ausgangswerte**		
	▶ **Stromausgang 1 … n**	→ 📄 161
	▶ **Impuls-/Frequenz-/Schaltausgang 1 … n**	→ 📄 162
	▶ **Relaisausgang 1 … n**	→ 📄 162

Ausgangswerte Stromausgang

Das Untermenü **Wert Stromausgang** enthält alle Parameter, um die aktuellen Messwerte zu jedem Stromausgang anzuzeigen.

Navigation
Menü "Diagnose" → Messwerte → Ausgangswerte → Wert Stromausgang 1 … n

▶ **Stromausgang 1 … n**		
	Ausgangsstrom	→ 📄 162
	Gemessener Strom	→ 📄 162

Parameterübersicht mit Kurzbeschreibung

Parameter	Beschreibung	Anzeige
Ausgangsstrom	Zeigt aktuell berechneten Stromwert vom Stromausgang.	3,59 … 22,5 mA
Gemessener Strom	Zeigt aktuell gemessenen Stromwert vom Stromausgang.	0 … 30 mA

Ausgangswerte Impuls-/Frequenz-/Schaltausgang

Das Untermenü **Impuls-/Frequenz-/Schaltausgang 1 … n** enthält alle Parameter, um die aktuellen Messwerte zu jedem Impuls-/Frequenz-/Schaltausgang anzuzeigen.

Navigation

Menü "Diagnose" → Messwerte → Ausgangswerte → Impuls-/Frequenz-/Schaltausgang 1 … n

▶ **Impuls-/Frequenz-/Schaltausgang 1 … n**

Ausgangsfrequenz	→ 📄 162
Impulsausgang 1 … n	→ 📄 162
Schaltzustand	→ 📄 162

Parameterübersicht mit Kurzbeschreibung

Parameter	Voraussetzung	Beschreibung	Anzeige
Ausgangsfrequenz	In Parameter **Betriebsart** ist die Option **Frequenz** ausgewählt.	Zeigt aktuell gemessenen Wert vom Frequenzausgang.	0,0 … 12 500,0 Hz
Impulsausgang 1 … n	In Parameter **Betriebsart** ist die Option **Impuls** ausgewählt.	Zeigt aktuell ausgegebene Impulsfrequenz an.	Positive Gleitkommazahl
Schaltzustand	In Parameter **Betriebsart** ist die Option **Schalter** ausgewählt.	Zeigt aktuellen Zustand vom Schaltausgang.	▪ Offen ▪ Geschlossen

Ausgangswerte Relaisausgang

Das Untermenü **Relaisausgang 1 … n** enthält alle Parameter, um die aktuellen Messwerte zu jedem Relaisausgang anzuzeigen.

Navigation

Menü "Diagnose" → Messwerte → Ausgangswerte → Relaisausgang 1 … n

▶ **Relaisausgang 1 … n**

Schaltzustand	→ 📄 163
Schaltzyklen	→ 📄 163
Max. Schaltzyklenanzahl	→ 📄 163

Parameterübersicht mit Kurzbeschreibung

Parameter	Beschreibung	Anzeige
Schaltzustand	Zeigt aktuellen Zustand des Relaisausgangs.	▪ Offen ▪ Geschlossen
Schaltzyklen	Zeigt Anzahl aller durchgeführten Schaltzyklen.	Positive Ganzzahl
Max. Schaltzyklenanzahl	Zeigt die maximale Anzahl gewährleisteter Schaltzyklen.	Positive Ganzzahl

11.5 Messgerät an Prozessbedingungen anpassen

Dazu stehen zur Verfügung:
- Grundeinstellungen mithilfe des Menü **Setup** (→ 🗎 112)
- Erweiterte Einstellungen mithilfe des Untermenü **Erweitertes Setup** (→ 🗎 138)

11.6 Summenzähler-Reset durchführen

Im Untermenü **Betrieb** erfolgt das Zurücksetzen der Summenzähler:
- Steuerung Summenzähler
- Alle Summenzähler zurücksetzen

Navigation
Menü "Betrieb" → Summenzähler-Bedienung

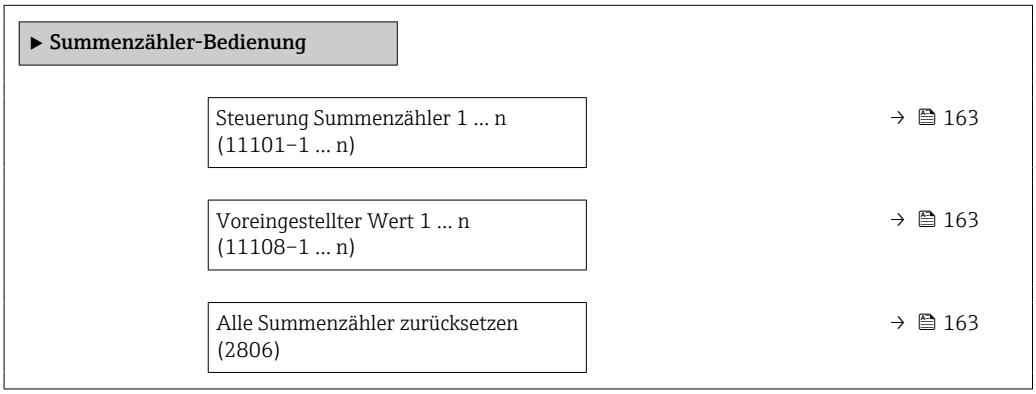

Parameterübersicht mit Kurzbeschreibung

Parameter	Beschreibung	Auswahl / Eingabe	Werkseinstellung
Steuerung Summenzähler 1 … n	Summenzähler steuern.	▪ Zurücksetzen + anhalten ▪ Voreingestellter Wert + anhalten ▪ Anhalten ▪ Totalisieren	Totalisieren
Voreingestellter Wert 1 … n	Startwert für Summenzähler vorgeben.	Gleitkommazahl mit Vorzeichen	0 l
Alle Summenzähler zurücksetzen	Alle Summenzähler auf Wert 0 zurücksetzen und starten.	▪ Abbrechen ▪ Zurücksetzen + starten	Abbrechen

11.6.1 Funktionsumfang von Parameter "Steuerung Summenzähler"

Optionen	Beschreibung
Totalisieren	Der Summenzähler wird gestartet oder läuft weiter.
Zurücksetzen + anhalten	Die Summierung wird angehalten und der Summenzähler auf Wert 0 zurückgesetzt.
Voreingestellter Wert + anhalten [1)]	Die Summierung wird angehalten und der Summenzähler auf seinen definierten Startwert aus Parameter **Voreingestellter Wert** gesetzt.
Zurücksetzen + starten	Der Summenzähler wird auf Wert 0 zurückgesetzt und die Summierung erneut gestartet.
Vorwahlmenge + Starten [1)]	Der Summenzähler wird auf seinen definierten Startwert aus Parameter **Voreingestellter Wert** gesetzt und die Summierung erneut gestartet.
Anhalten	Die Summierung wird angehalten.

1) Sichtbar in Abhängigkeit von Bestelloptionen oder Geräteeinstellungen

11.6.2 Funktionsumfang von Parameter "Alle Summenzähler zurücksetzen"

Optionen	Beschreibung
Abbrechen	Der Parameter wird ohne Aktion verlassen.
Zurücksetzen + starten	Zurücksetzen aller Summenzähler auf den Wert 0 und Neustart der Summierung. Alle bisherigen aufsummierten Durchflussmengen werden dadurch gelöscht.

11.7 Messwerthistorie anzeigen

Im Gerät muss das Anwendungspaket **Extended HistoROM** freigeschaltet sein (Bestelloption), damit das Untermenü **Messwertspeicherung** erscheint. Dieses enthält alle Parameter für die Messwerthistorie.

Die Messwerthistorie ist auch verfügbar über:
- Anlagen-Asset-Management-Tool FieldCare → 📄 97.
- Webbrowser

Funktionsumfang
- Speicherung von insgesamt 1000 Messwerten möglich
- 4 Speicherkanäle
- Speicherintervall für Messwertspeicherung einstellbar
- Anzeige des Messwertverlaufs für jeden Speicherkanal in Form eines Diagramms

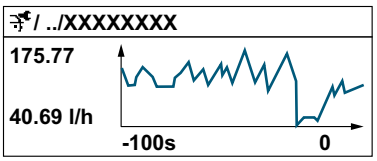

A0034352

- x-Achse: Zeigt je nach Anzahl der gewählten Kanäle 250 bis 1000 Messwerte einer Prozessgröße.
- y-Achse: Zeigt die ungefähre Messwertspanne und passt diese kontinuierlich an die laufende Messung an.

Wenn die Länge des Speicherintervalls oder die getroffene Zuordnung der Prozessgrößen zu den Kanälen geändert wird, wird der Inhalt des Messwertspeichers gelöscht.

Navigation
Menü "Diagnose" → Messwertspeicherung

▶ **Messwertspeicherung**	
Zuordnung 1. Kanal	→ 📄 166
Zuordnung 2. Kanal	→ 📄 166
Zuordnung 3. Kanal	→ 📄 166
Zuordnung 4. Kanal	→ 📄 166
Speicherintervall	→ 📄 166
Datenspeicher löschen	→ 📄 166
Messwertspeicherung	→ 📄 166
Speicherverzögerung	→ 📄 167
Messwertspeicherungssteuerung	→ 📄 167
Messwertspeicherungsstatus	→ 📄 167
Gesamte Speicherdauer	→ 📄 167

Parameterübersicht mit Kurzbeschreibung

Parameter	Voraussetzung	Beschreibung	Auswahl / Eingabe / Anzeige	Werkseinstellung
Zuordnung 1. Kanal	Anwendungspaket **Extended HistoROM** ist verfügbar.	Prozessgröße zum Speicherkanal zuordnen.	▪ Aus ▪ Volumenfluss ▪ Massefluss ▪ Normvolumenfluss ▪ Fließgeschwindigkeit ▪ Leitfähigkeit * ▪ Korrigierte Leitfähigkeit * ▪ Temperatur * ▪ Elektroniktemperatur ▪ Stromausgang 1 * ▪ Stromausgang 2 * ▪ Stromausgang 3 * ▪ Stromausgang 4 * ▪ Rauschen * ▪ Spulenstrom-Anstiegszeit * ▪ Potenzial Referenzelektrode gegen PE * ▪ HBSI * ▪ Belagsindex * ▪ Testpunkt 1 ▪ Testpunkt 2 ▪ Testpunkt 3	Aus
Zuordnung 2. Kanal	Anwendungspaket **Extended HistoROM** ist verfügbar. In Parameter **Software-Optionsübersicht** werden die aktuell aktivierten Software-Optionen angezeigt.	Speicherkanal eine Prozessgröße zuordnen.	Auswahlliste siehe Parameter **Zuordnung 1. Kanal** (→ 🗎 166)	Aus
Zuordnung 3. Kanal	Anwendungspaket **Extended HistoROM** ist verfügbar. In Parameter **Software-Optionsübersicht** werden die aktuell aktivierten Software-Optionen angezeigt.	Speicherkanal eine Prozessgröße zuordnen.	Auswahlliste siehe Parameter **Zuordnung 1. Kanal** (→ 🗎 166)	Aus
Zuordnung 4. Kanal	Anwendungspaket **Extended HistoROM** ist verfügbar. In Parameter **Software-Optionsübersicht** werden die aktuell aktivierten Software-Optionen angezeigt.	Speicherkanal eine Prozessgröße zuordnen.	Auswahlliste siehe Parameter **Zuordnung 1. Kanal** (→ 🗎 166)	Aus
Speicherintervall	Anwendungspaket **Extended HistoROM** ist verfügbar.	Speicherintervall für die Messwertspeicherung definieren, das den zeitlichen Abstand der einzelnen Datenpunkte im Datenspeicher bestimmt.	0,1 … 3 600,0 s	1,0 s
Datenspeicher löschen	Anwendungspaket **Extended HistoROM** ist verfügbar.	Gesamten Datenspeicher löschen.	▪ Abbrechen ▪ Daten löschen	Abbrechen
Messwertspeicherung	–	Art der Messwertaufzeichnung auswählen.	▪ Überschreibend ▪ Nicht überschreibend	Überschreibend

Parameter	Voraussetzung	Beschreibung	Auswahl / Eingabe / Anzeige	Werkseinstellung
Speicherverzögerung	In Parameter **Messwertspeicherung** ist die Option **Nicht überschreibend** ausgewählt.	Verzögerungszeit für die Messwertspeicherung eingeben.	0 … 999 h	0 h
Messwertspeicherungssteuerung	In Parameter **Messwertspeicherung** ist die Option **Nicht überschreibend** ausgewählt.	Messwertspeicherung starten und anhalten.	▪ Keine ▪ Löschen + starten ▪ Anhalten	Keine
Messwertspeicherungsstatus	In Parameter **Messwertspeicherung** ist die Option **Nicht überschreibend** ausgewählt.	Zeigt den Messwertspeicherungsstatus an.	▪ Ausgeführt ▪ Verzögerung aktiv ▪ Aktiv ▪ Angehalten	Ausgeführt
Gesamte Speicherdauer	In Parameter **Messwertspeicherung** ist die Option **Nicht überschreibend** ausgewählt.	Zeigt die gesamte Speicherdauer an.	Positive Gleitkommazahl	0 s

* Sichtbar in Abhängigkeit von Bestelloptionen oder Geräteeinstellungen

12 Diagnose und Störungsbehebung

12.1 Allgemeine Störungsbehebungen

Zur Vor-Ort-Anzeige

Fehler	Mögliche Ursachen	Behebung
Vor-Ort-Anzeige dunkel und keine Ausgangsignale	Versorgungsspannung stimmt nicht mit der Angabe auf dem Typenschild überein.	Richtige Versorgungsspannung anlegen .
Vor-Ort-Anzeige dunkel und keine Ausgangsignale	Versorgungsspannung ist falsch gepolt.	Versorgungsspannung umpolen.
Vor-Ort-Anzeige dunkel und keine Ausgangsignale	Anschlusskabel haben keinen Kontakt zu den Anschlussklemmen.	Kontaktierung der Kabel prüfen und gegebenenfalls korrigieren.
Vor-Ort-Anzeige dunkel und keine Ausgangsignale	Anschlussklemmen sind auf I/O-Elektronikmodul nicht korrekt gesteckt. Anschlussklemmen sind auf Hauptelektronikmodul nicht korrekt gesteckt.	Anschlussklemmen kontrollieren.
Vor-Ort-Anzeige dunkel und keine Ausgangsignale	I/O-Elektronikmodul ist defekt. Hauptelektronikmodul ist defekt.	Ersatzteil bestellen → 🗎 207.
Vor-Ort-Anzeige dunkel und keine Ausgangsignale	Verbindungsstecker zwischen Hauptelektronikmodul und Anzeigemodul ist nicht korrekt gesteckt.	Kontaktierung prüfen und gegebenenfalls korrigieren.
Vor-Ort-Anzeige dunkel und keine Ausgangsignale	Verbindungskabel ist nicht korrekt gesteckt.	1. Kontaktierung vom Elektrodenkabel prüfen und gegebenenfalls korrigieren. 2. Kontaktierung vom Spulenstromkabel prüfen und gegebenenfalls korrigieren.
Vor-Ort-Anzeige dunkel, aber Signalausgabe innerhalb des gültigen Bereichs	Anzeige ist zu hell oder zu dunkel eingestellt.	▪ Anzeige heller einstellen durch gleichzeitiges Drücken von ⊞ + Ⓔ. ▪ Anzeige dunkler einstellen durch gleichzeitiges Drücken von ⊟ + Ⓔ.
Vor-Ort-Anzeige dunkel, aber Signalausgabe innerhalb des gültigen Bereichs	Kabel des Anzeigemoduls ist nicht richtig eingesteckt.	Stecker korrekt auf Hauptelektronikmodul und Anzeigemodul einstecken.
Vor-Ort-Anzeige dunkel, aber Signalausgabe innerhalb des gültigen Bereichs	Anzeigemodul ist defekt.	Ersatzteil bestellen → 🗎 207.
Hintergrundbeleuchtung der Vor-Ort-Anzeige rot	Diagnoseereignis mit Diagnoseverhalten "Alarm" eingetreten.	Behebungsmaßnahmen durchführen → 🗎 180
Text auf Vor-Ort-Anzeige erscheint in einer fremden, nicht verständlichen Sprache.	Fremde Bediensprache ist eingestellt.	1. 2 s ⊟ + ⊞ drücken ("Home-Position"). 2. Ⓔ drücken. 3. In Parameter **Display language** (→ 🗎 143) die gewünschte Sprache einstellen.
Meldung auf Vor-Ort-Anzeige: "Communication Error" "Check Electronics"	Die Kommunikation zwischen Anzeigemodul und Elektronik ist unterbrochen.	▪ Kabel und Verbindungsstecker zwischen Hauptelektronikmodul und Anzeigemodul prüfen. ▪ Ersatzteil bestellen → 🗎 207.

Zu Ausgangssignalen

Fehler	Mögliche Ursachen	Behebung
Signalausgabe außerhalb des gültigen Bereichs	Hauptelektronikmodul ist defekt.	Ersatzteil bestellen → 🗎 207.
Gerät zeigt auf Vor-Ort-Anzeige richtigen Wert an, aber Signalausgabe falsch, jedoch im gültigen Bereich.	Parametrierfehler	Parametrierung prüfen und korrigieren.
Gerät misst falsch.	Parametrierfehler oder Gerät wird außerhalb des Anwendungsbereichs betrieben.	1. Parametrierung prüfen und korrigieren. 2. Angegebene Grenzwerte in den "Technischen Daten" einhalten.

Zum Zugriff

Fehler	Mögliche Ursachen	Behebung
Kein Schreibzugriff auf Parameter möglich.	Hardware-Schreibschutz ist aktiviert.	Verriegelungsschalter auf Hauptelektronikmodul in Position **OFF** bringen → 🗎 155.
Kein Schreibzugriff auf Parameter möglich.	Aktuelle Anwenderrolle hat eingeschränkte Zugriffsrechte.	1. Anwenderrolle prüfen → 🗎 85. 2. Korrekten kundenspezifischen Freigabecode eingeben → 🗎 85.
Kein Verbindungsaufbau zum Webserver.	Webserver ist deaktiviert.	Via Bedientool "FieldCare" oder "DeviceCare" prüfen, ob Webserver des Messgeräts aktiviert ist, und gegebenenfalls aktivieren→ 🗎 93.
	Falsche Einstellungen der Ethernet-Schnittstelle des Computers.	1. Eigenschaften vom Internetprotokoll (TCP/IP) prüfen → 🗎 89→ 🗎 89. 2. Netzwerkeinstellungen mit IT-Verantwortlichem prüfen.
Kein Verbindungsaufbau zum Webserver.	Falsche WLAN-Zugangsdaten.	▪ WLAN-Netzwerkstatus prüfen. ▪ Erneut mit WLAN-Zugangsdaten beim Gerät anmelden. ▪ Prüfen, dass WLAN beim Messgerät und Bediengerät aktiviert ist → 🗎 89.
	WLAN-Kommunikation ist deaktiviert.	–
Kein Verbindungsaufbau zum Webserver, FieldCare oder DeviceCare.	Kein WLAN-Netzwerk verfügbar.	▪ Prüfen, ob WLAN-Empfang vorhanden: LED am Anzeigemodul leuchtet blau ▪ Prüfen, ob die WLAN-Verbindung aktiviert ist: LED am Anzeigemodul blinkt blau ▪ Gerätefunktion einschalten.
Keine oder instabile Netzwerkverbindung.	WLAN-Netzwerk ist schwach.	▪ Bediengerät außerhalb Empfangsbereich: Netzstatus auf Bediengerät prüfen. ▪ Zur Verbesserung der Netzwerkleistung: Externe WLAN-Antenne verwenden.
	Parallele WLAN- und Ethernet-Kommunikation.	▪ Netzwerkeinstellungen prüfen. ▪ Temporär nur WLAN als Schnittstelle aktivieren.
Webbrowser ist eingefroren und keine Bedienung mehr möglich.	Datentransfer ist aktiv.	Warten, bis Datentransfer oder laufende Aktion abgeschlossen ist.
	Verbindungsabbruch	1. Kabelverbindung und Spannungsversorgung prüfen. 2. Webbrowser refreshen und gegebenenfalls neu starten.
Anzeige der Inhalte im Webbrowser ist schlecht lesbar oder unvollständig.	Verwendeter Webbrowserversion ist nicht optimal.	1. Korrekte Webbrowserversion verwenden → 🗎 87. 2. Zwischenspeicher des Webbrowsers leeren und Webbrowser neu starten.
	Ansichtseinstellungen sind nicht passend.	Schriftgröße/Anzeigeverhältnis vom Webbrowser anpassen.

Fehler	Mögliche Ursachen	Behebung
Keine oder unvollständige Darstellung der Inhalte im Webbrowser.	▪ JavaScript ist nicht aktiviert ▪ JavaScript ist nicht aktivierbar	1. JavaScript aktivieren. 2. Als IP-Adresse http://XXX.XXX.X.X.XX/servlet/basic.html eingeben.
Bedienung mit FieldCare oder DeviceCare via Serviceschnittstelle CDI-RJ45 (Port 8000) ist nicht möglich.	Firewall des Computers oder Netzwerks verhindert Kommunikation.	Je nach Einstellungen der verwendeten Firewall auf dem Computer bzw. im Netzwerk, muss die Firewall für den FieldCare-/DeviceCare-Zugriff deaktiviert oder angepasst werden.
Flashen der Firmware mit FieldCare oder DeviceCare via Serviceschnittstelle CDI-RJ45 (via Port 8000 oder TFTP-Ports) ist nicht möglich.	Firewall des Computers oder Netzwerks verhindert Kommunikation.	Je nach Einstellungen der verwendeten Firewall auf dem Computer bzw. im Netzwerk, muss die Firewall für den FieldCare-/DeviceCare-Zugriff deaktiviert oder angepasst werden.

Zur Systemintegration

Fehler	Mögliche Ursachen	Behebung
PROFINET Gerätename wird nicht korrekt dargestellt und enthält Codierungen.	Über das Automatisierungssystem wurde ein Gerätename vorgegeben der einen oder mehrere Unterstriche enthält.	Über das Automatisierungssystem einen korrekten Gerätenamen (ohne Unterstriche) vorgegeben.

12.2 Diagnoseinformation via Leuchtdioden

12.2.1 Messumformer

Proline 500 – digital

Verschiedene Leuchtdioden (LED) im Messumformer liefern Informationen zum Gerätestatus.

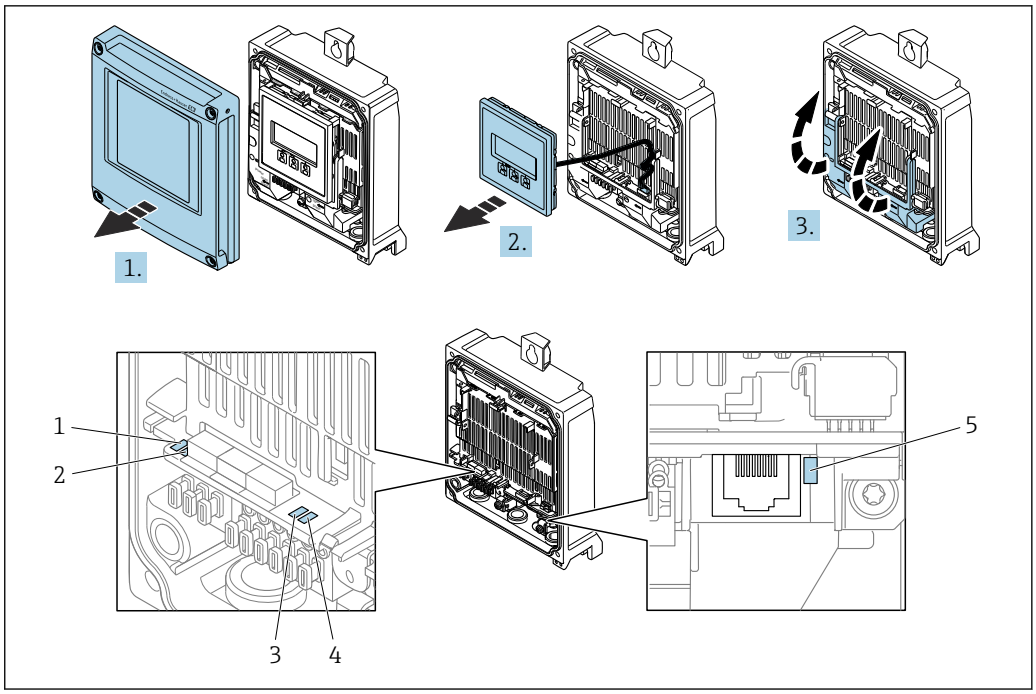

1 *Versorgungsspannung*
2 *Gerätestatus*
3 *Blinking/Netzwerkstatus*
4 *Port 1 aktiv: PROFINET mit Ethernet-APL*
5 *Port 2 aktiv: Serviceschnittstelle (CDI)*

1. Gehäusedeckel öffnen.
2. Anzeigemodul entfernen.
3. Klemmenabdeckung hochklappen.

LED		Farbe	Bedeutung
1	Versorgungsspannung	Aus	Versorgungsspannung ist aus oder zu niedrig.
		Grün	Versorgungsspannung ist ok.
2	Gerätestatus/Modulstatus (Normalbetrieb)	Aus	Firmwarefehler
		Grün	Gerätestatus ist ok.
		Grün blinkend	Gerät ist nicht konfiguriert.
		Rot blinkend	Diagnoseereignis mit Diagnoseverhalten "Warnung" ist aufgetreten.
		Rot	Diagnoseereignis mit Diagnoseverhalten "Alarm" ist aufgetreten.
		Rot/grün blinkend	Gerät startet neu/Selbsttest.
3	Blinking/ Netzwerkstatus	Grün	Zyklischer Datenaustausch ist aktiv.
		Grün blinkend	Nach Anforderung über das Automatisierungssystem: Blinkfrequenz: 1 Hz (Blinking-Funktionalität: 500 ms an, 500 ms aus) Zyklischer Datenaustausch nicht aktiv, es ist keine IP-Adresse verfügbar: Blinkfrequenz: 4 Hz
		Rot	IP-Adresse ist verfügbar, aber es besteht keine Verbindung zum Automatisierungssystem
		Rot blinkend	Zyklischer Datenaustausch war aktiv, aber Verbindung wurde unterbrochen: Blinkfrequenz: 3 Hz

LED		Farbe	Bedeutung
4	Port 1 aktiv: PROFINET mit Ethernet-APL	Aus	Nicht angeschlossen oder keine Verbindung hergestellt.
		Grün	Verbindung vorhanden, keine aktive Kommunikation
		Grün blinkend	Verbindung mit aktiver Kommunikation
5	Port 2 aktiv: Serviceschnittstelle (CDI)	Aus	Nicht angeschlossen oder keine Verbindung hergestellt.
		Orange	Verbindung vorhanden aber keine Aktivität.
		Orange blinkend	Aktivität vorhanden.

Proline 500

Verschiedene Leuchtdioden (LED) im Messumformer liefern Informationen zum Gerätestatus.

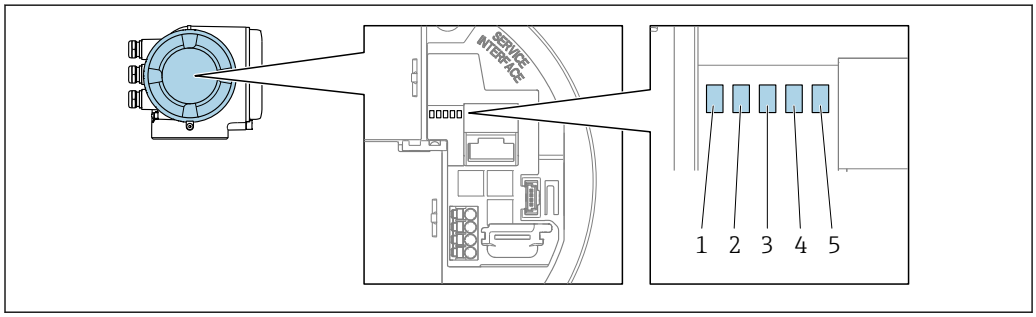

A0029629

1 *Versorgungsspannung*
2 *Gerätestatus*
3 *Blinking/Netzwerkstatus*
4 *Port 1 aktiv: PROFINET mit Ethernet-APL*
5 *Port 2 aktiv: Serviceschnittstelle (CDI)*

LED		Farbe	Bedeutung
1	Versorgungsspannung	Aus	Versorgungsspannung ist aus oder zu niedrig.
		Grün	Versorgungsspannung ist ok.
2	Gerätestatus/Modulstatus (Normalbetrieb)	Aus	Firmwarefehler
		Grün	Gerätestatus ist ok.
		Grün blinkend	Gerät ist nicht konfiguriert.
		Rot blinkend	Diagnoseereignis mit Diagnoseverhalten "Warnung" ist aufgetreten.
		Rot	Diagnoseereignis mit Diagnoseverhalten "Alarm" ist aufgetreten.
		Rot/grün blinkend	Gerät startet neu/Selbsttest.
3	Blinking/ Netzwerkstatus	Grün	Zyklischer Datenaustausch ist aktiv.
		Grün blinkend	Nach Anforderung über das Automatisierungssystem: Blinkfrequenz: 1 Hz (Blinking-Funktionalität: 500 ms an, 500 ms aus) Wenn kein "Name of Station" definiert ist: ▪ Blinkfrequenz: 4 Hz ▪ Anzeige: Kein "Name of Station" verfügbar.
		Rot	IP-Adresse ist verfügbar, aber es besteht keine Verbindung zum Automatisierungssystem

LED		Farbe	Bedeutung
		Rot blinkend	Zyklischer Datenaustausch war aktiv, aber Verbindung wurde unterbrochen: Blinkfrequenz: 3 Hz
4	Port 1 aktiv: PROFINET mit Ethernet-APL	Aus	Nicht angeschlossen oder keine Verbindung hergestellt.
		Weiß	Verbindung vorhanden, keine aktive Kommunikation
		Weiß blinkend	Verbindung mit aktiver Kommunikation
5	Port 2 aktiv: Serviceschnittstelle (CDI-RJ45)	Aus	Nicht angeschlossen oder keine Verbindung hergestellt.
		Orange	Verbindung vorhanden aber keine Aktivität.
		Orange blinkend	Aktivität vorhanden.

12.2.2 Anschlussgehäuse Messaufnehmer

Proline 500 – digital

Verschiedene Leuchtdioden (LED) auf der ISEM-Elektronik (Intelligentes Sensor Elektronik Modul) im Anschlussgehäuse des Messaufnehmers liefern Informationen zum Gerätestatus.

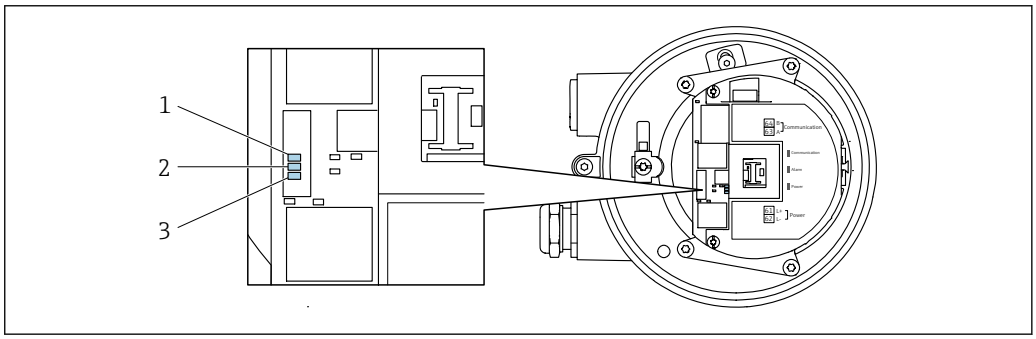

A0029699

1 Kommunikation
2 Gerätestatus
3 Versorgungsspannung

LED		Farbe	Bedeutung
1	Kommunikation	Weiß	Kommunikation aktiv.
2	Gerätestatus (Normalbetrieb)	Rot	Fehler
		Rot blinkend	Warnung
2	Gerätestatus (Beim Aufstarten)	Rot langsam blinkend	Wenn > 30 Sekunden: Problem mit dem Bootloader.
		Rot schnell blinkend	Wenn > 30 Sekunden: Kompatibilitätsproblem beim Einlesen der Firmware.
3	Versorgungsspannung	Grün	Versorgungsspannung ist ok.
		Aus	Versorgungsspannung ist aus oder zu niedrig.

12.3 Diagnoseinformation auf Vor-Ort-Anzeige

12.3.1 Diagnosemeldung

Störungen, die das Selbstüberwachungssystem des Messgeräts erkennt, werden als Diagnosemeldung im Wechsel mit der Betriebsanzeige angezeigt.

Betriebsanzeige im Störungsfall	Diagnosemeldung

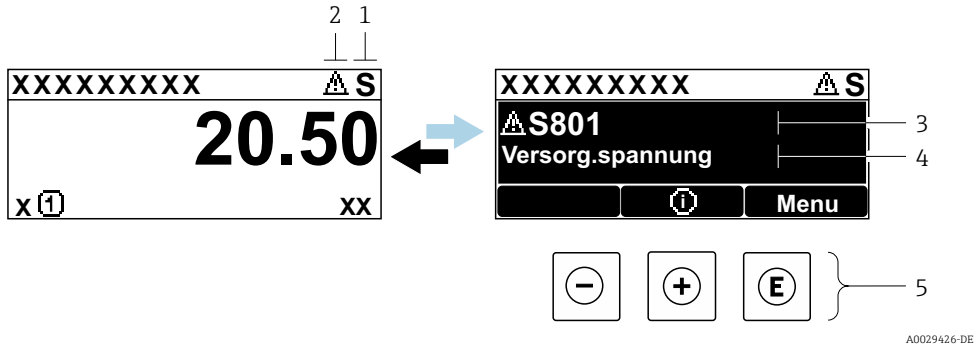

1 *Statussignal*
2 *Diagnoseverhalten*
3 *Diagnoseverhalten mit Diagnosecode*
4 *Kurztext*
5 *Bedienelemente*

Wenn mehrere Diagnoseereignisse gleichzeitig anstehen, wird nur die Diagnosemeldung von dem Diagnoseereignis mit der höchsten Priorität angezeigt.

Weitere aufgetretene Diagnoseereignisse sind im Menü **Diagnose** abrufbar:
- Via Parameter → 📄 199
- Via Untermenüs → 📄 200

Statussignale

Die Statussignale geben Auskunft über den Zustand und die Verlässlichkeit des Geräts, indem sie die Ursache der Diagnoseinformation (Diagnoseereignis) kategorisieren.

Die Statussignale sind gemäß VDI/VDE 2650 und NAMUR-Empfehlung NE 107 klassifiziert: F = Failure, C = Function Check, S = Out of Specification, M = Maintenance Required

Symbol	Bedeutung
F	**Ausfall** Es liegt ein Gerätefehler vor. Der Messwert ist nicht mehr gültig.
C	**Funktionskontrolle** Das Gerät befindet sich im Service-Modus (z.B. während einer Simulation).
S	**Außerhalb der Spezifikation** Das Gerät wird betrieben: Außerhalb seiner technischen Spezifikationsgrenzen (z.B. außerhalb des Prozesstemperaturbereichs)
M	**Wartungsbedarf** Es ist eine Wartung erforderlich. Der Messwert ist weiterhin gültig.

Diagnoseverhalten

Symbol	Bedeutung
	Alarm ▪ Die Messung wird unterbrochen. ▪ Signalausgänge und Summenzähler nehmen den definierten Alarmzustand an. ▪ Eine Diagnosemeldung wird generiert.
	Warnung Die Messung wird fortgesetzt. Die Signalausgänge und Summenzähler werden nicht beeinflusst. Es wird eine Diagnosemeldung generiert.

Diagnoseinformation

Die Störung kann mithilfe der Diagnoseinformation identifiziert werden. Der Kurztext hilft dabei, indem er einen Hinweis zur Störung liefert. Zusätzlich ist der Diagnoseinformation auf der Vor-Ort-Anzeige das dazugehörige Symbol für das Diagnoseverhalten vorangestellt.

Bedienelemente

Taste	Bedeutung
	Plus-Taste *Bei Menü, Untermenü* Öffnet die Meldung zu den Behebungsmaßnahmen.
	Enter-Taste *Bei Menü, Untermenü* Öffnet das Bedienmenü.

12.3.2 Behebungsmaßnahmen aufrufen

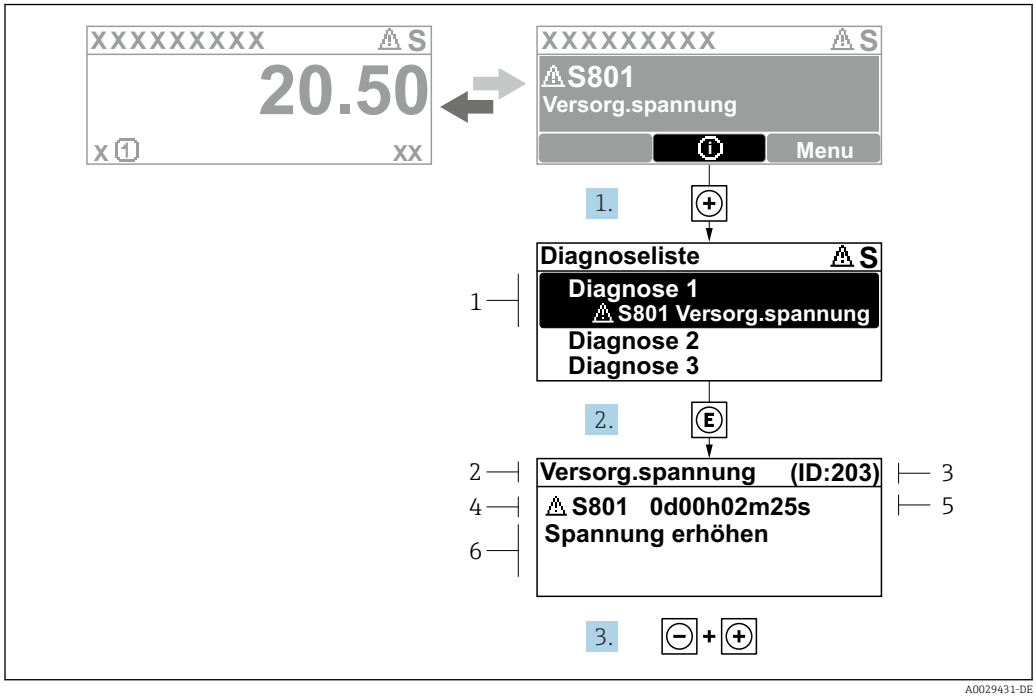

37 *Meldung zu Behebungsmaßnahmen*

1 *Diagnoseinformation*
2 *Kurztext*
3 *Service-ID*
4 *Diagnoseverhalten mit Diagnosecode*
5 *Betriebszeit des Auftretens*
6 *Behebungsmaßnahmen*

1. Der Anwender befindet sich in der Diagnosemeldung.
   ⊞ drücken (ⓘ-Symbol).
   ↳ Das Untermenü **Diagnoseliste** öffnet sich.
2. Das gewünschte Diagnoseereignis mit ⊞ oder ⊟ auswählen und Ⓔ drücken.
   ↳ Die Meldung zu den Behebungsmaßnahmen öffnet sich.
3. Gleichzeitig ⊟ + ⊞ drücken.
   ↳ Die Meldung zu den Behebungsmaßnahmen wird geschlossen.

Der Anwender befindet sich innerhalb des Menü **Diagnose** auf einem Diagnoseereignis-Eintrag: z.B. im Untermenü **Diagnoseliste** oder Parameter **Letzte Diagnose**.

1. Ⓔ drücken.
   ↳ Die Meldung zu den Behebungsmaßnahmen des ausgewählten Diagnoseereignisses öffnet sich.
2. Gleichzeitig ⊟ + ⊞ drücken.
   ↳ Die Meldung zu den Behebungsmaßnahmen wird geschlossen.

12.4 Diagnoseinformation im Webbrowser

12.4.1 Diagnosemöglichkeiten

Störungen, die das Messgeräts erkennt, werden im Webbrowser nach dem Einloggen auf der Startseite angezeigt.

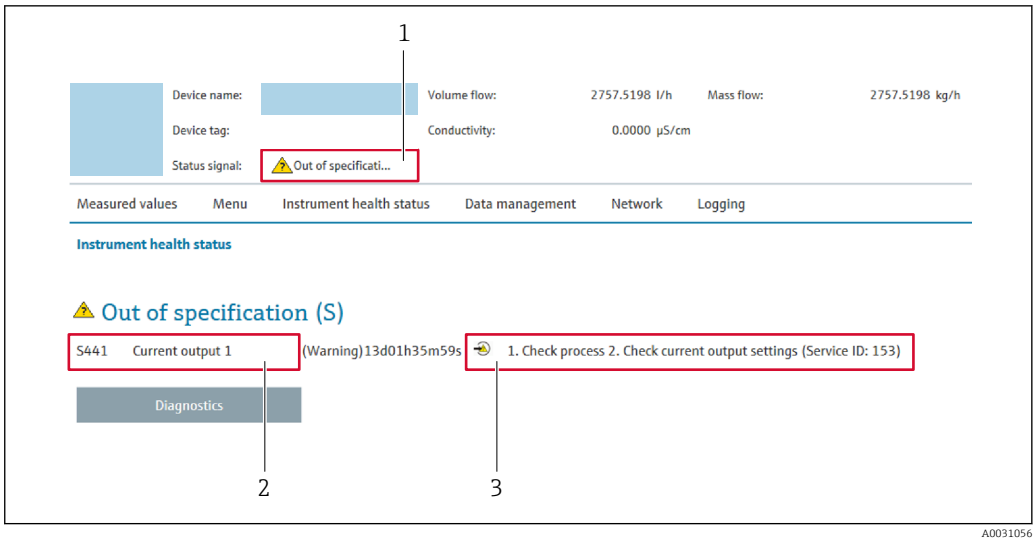

1 *Statusbereich mit Statussignal*
2 *Diagnoseinformation*
3 *Behebungsmaßnahmen mit Service-ID*

Zusätzlich lassen sich im Menü **Diagnose** aufgetretene Diagnoseereignisse anzeigen:
- Via Parameter → 199
- Via Untermenü → 200

Statussignale

Die Statussignale geben Auskunft über den Zustand und die Verlässlichkeit des Geräts, indem sie die Ursache der Diagnoseinformation (Diagnoseereignis) kategorisieren.

Symbol	Bedeutung
	Ausfall Es liegt ein Gerätefehler vor. Der Messwert ist nicht mehr gültig.
	Funktionskontrolle Das Gerät befindet sich im Service-Modus (z.B. während einer Simulation).
	Außerhalb der Spezifikation Das Gerät wird betrieben: Außerhalb seiner technischen Spezifikationsgrenzen (z.B. außerhalb des Prozesstemperaturbereichs)
	Wartungsbedarf Es ist eine Wartung erforderlich. Der Messwert ist weiterhin gültig.

Die Statussignale sind gemäß VDI/VDE 2650 und NAMUR-Empfehlung NE 107 klassifiziert.

12.4.2 Behebungsmaßnahmen aufrufen

Um Störungen schnell beseitigen zu können, stehen zu jedem Diagnoseereignis Behebungsmaßnahmen zur Verfügung. Diese werden neben dem Diagnoseereignis mit seiner dazugehörigen Diagnoseinformation in roter Farbe angezeigt.

12.5 Diagnoseinformation in FieldCare oder DeviceCare

12.5.1 Diagnosemöglichkeiten

Störungen, die das Messgerät erkennt, werden im Bedientool nach dem Verbindungsaufbau auf der Startseite angezeigt.

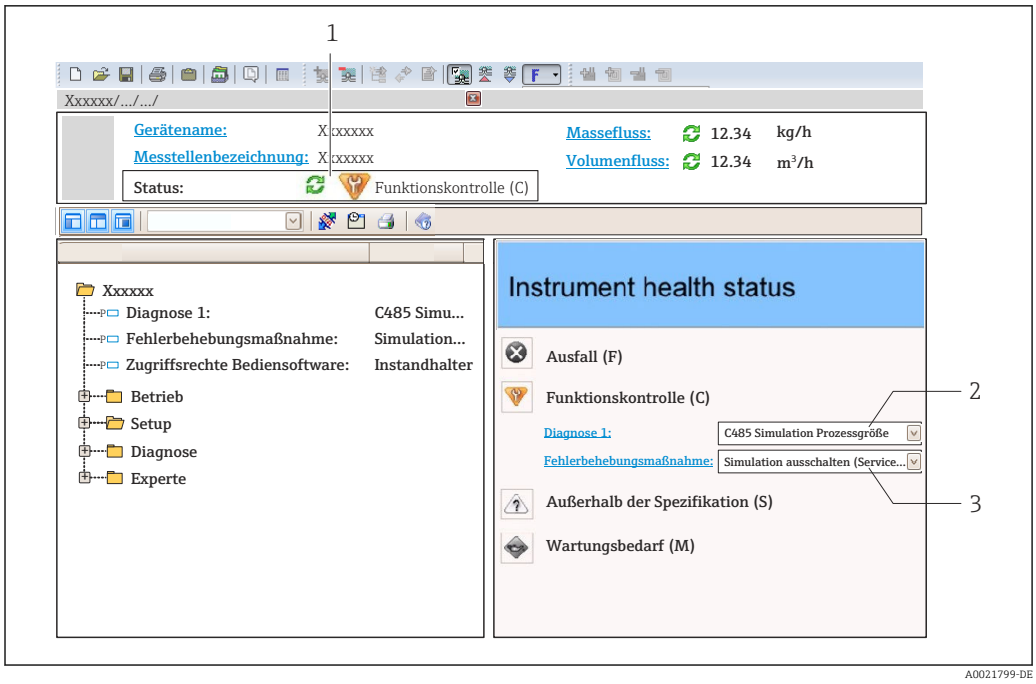

1 *Statusbereich mit Statussignal* → 📄 *174*
2 *Diagnoseinformation* → 📄 *175*
3 *Behebungsmaßnahmen mit Service-ID*

Zusätzlich lassen sich im Menü **Diagnose** aufgetretene Diagnoseereignisse anzeigen:
- Via Parameter → 📄 199
- Via Untermenü → 📄 200

Diagnoseinformation

Die Störung kann mithilfe der Diagnoseinformation identifiziert werden. Der Kurztext hilft dabei, indem er einen Hinweis zur Störung liefert. Zusätzlich ist der Diagnoseinformation auf der Vor-Ort-Anzeige das dazugehörige Symbol für das Diagnoseverhalten vorangestellt.

12.5.2 Behebungsmaßnahmen aufrufen

Um Störungen schnell beseitigen zu können, stehen zu jedem Diagnoseereignis Behebungsmaßnahmen zur Verfügung:
- Auf der Startseite
  Behebungsmaßnahmen werden unterhalb der Diagnoseinformation in einem separaten Feld angezeigt.
- Im Menü **Diagnose**
  Behebungsmaßnahmen sind im Arbeitsbereich der Bedienoberfläche abrufbar.

Der Anwender befindet sich innerhalb des Menü **Diagnose**.

1. Den gewünschten Parameter aufrufen.
2. Rechts im Arbeitsbereich mit dem Cursor über den Parameter fahren.
   ↳ Ein Tooltipp mit Behebungsmaßnahmen zum Diagnoseereignis erscheint.

12.6 Diagnoseinformationen anpassen

12.6.1 Diagnoseverhalten anpassen

Jeder Diagnoseinformation ist ab Werk ein bestimmtes Diagnoseverhalten zugeordnet. Diese Zuordnung kann der Anwender bei bestimmten Diagnoseinformationen im Untermenü **Diagnoseverhalten** ändern.

Experte → System → Diagnoseeinstellungen → Diagnoseverhalten

Verfügbare Diagnoseverhalten

Die folgenden Diagnoseverhalten können zugeordnet werden:

Diagnoseverhalten	Beschreibung
Alarm	Das Gerät unterbricht die Messung. Die Summenzähler nehmen den definierten Alarmzustand an. Eine Diagnosemeldung wird generiert.
Warnung	Das Gerät misst weiter. Die Messwertausgabe via PROFINET und Summenzähler werden nicht beeinflusst. Es wird eine Diagnosemeldung generiert.
Nur Logbucheintrag	Das Gerät misst weiter. Die Diagnosemeldung wird nur im Untermenü **Ereignislogbuch** (Untermenü **Ereignisliste**) und nicht im Wechsel zur Betriebsanzeige angezeigt.
Aus	Das Diagnoseereignis wird ignoriert und weder eine Diagnosemeldung generiert noch eingetragen.

Darstellung des Messwertstatus

Werden Module mit Eingangsdaten (z.B. Analog Input Module, Diskrete Input Module, Summenzähler Module, Heartbeat Module) für die zyklische Datenübertragung konfiguriert, so wird der Messwertstatus gemäß PROFINET PA Profil 4 Spezifikation codiert und zusammen mit dem Messwert über das Status-Byte an den PROFINET Controller übertragen. Das Status-Byte ist in die Segmente Quality, Quality Substatus und Limits (Grenzwerte) unterteilt.

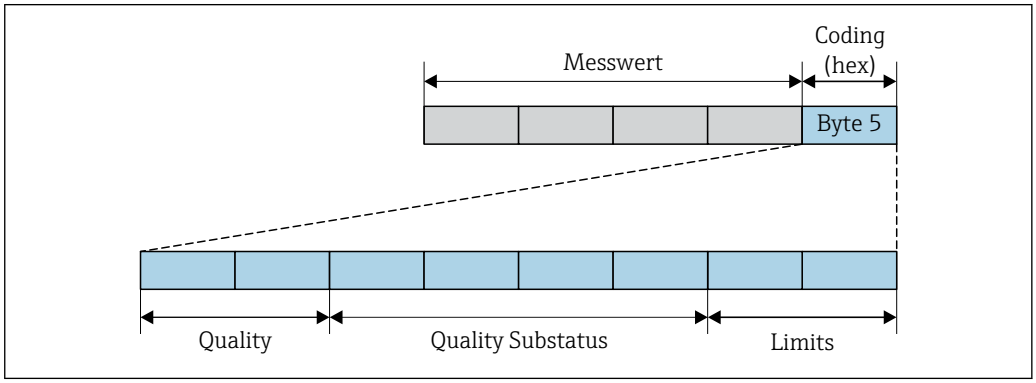

38 *Struktur des Status-Byte*

Der Inhalt des Status-Byte ist dabei abhängig vom konfigurierten Fehlerverhalten im jeweiligen Funktionsblock. Je nachdem, welches Fehlerverhalten eingestellt wurde, werden über das Status-Byte Statusinformationen gemäß PROFINET PA Profil Spezifikation 4 an die PROFINET mit Ethernet-APL Steuerung übertragen. Die beiden Bits für die Grenzwerte (Limits) besitzen immer den Wert 0.

Unterstütze Statusinformationen

Status	Kodierung (hex)
BAD - Maintenance alarm	0x24...0x27
BAD - Process related	0x28...0x2B
BAD - Function check	0x3C...0x3F
UNCERTAIN - Initial value	0x4C...0x4F
UNCERTAIN - Maintenance demanded	0x68...0x6B
UNCERTAIN - Process related	0x78...0x7B
GOOD - OK	0x80...0x83
GOOD - Maintenance required	0xA4...0xA7
GOOD - Maintenance demanded	0xA8...0xAB
GOOD - Function check	0xBC...0xBF

12.7 Übersicht zu Diagnoseinformationen

Verfügt das Messgerät über ein oder mehrere Anwendungspakete, erweitert sich die Anzahl der Diagnoseinformationen und der betroffenen Messgrößen.

Bei einigen Diagnoseinformationen ist das Diagnoseverhalten veränderbar. Diagnoseinformation anpassen → 179

12.7.1 Diagnose zum Sensor

Diagnoseinformation			Behebungsmaßnahmen	Beeinflusste Messgrößen
Nr.	Kurztext			
043	Sensor 1 Kurzschluss erkannt		1. Sensorkabel und Sensor prüfen 2. Heartbeat Verification ausführen 3. Sensorkabel oder Sensor ersetzen	▪ Leitfähigkeit ▪ Korrigierte Leitfähigkeit ▪ Messwerte ▪ Dichte ▪ Elektroniktemperatur ▪ Fließgeschwindigkeit ▪ Massefluss ▪ Option **Normvolumenfluss** ▪ Temperatur ▪ Volumenfluss
	Messgrößenstatus [ab Werk] [1]			
	Quality	Good		
	Quality substatus	Ok		
	Coding (hex)	0x80 ... 0x83		
	Statussignal	S		
	Diagnoseverhalten	Warning		

1) Diagnoseverhalten ist änderbar. Dadurch ändert sich der gesamte Messgrößenstatus.

Diagnoseinformation			Behebungsmaßnahmen	Beeinflusste Messgrößen
Nr.	Kurztext			
082	Datenspeicher inkonsistent		Moduleverbindungen prüfen	▪ Leitfähigkeit ▪ Korrigierte Leitfähigkeit ▪ Messwerte ▪ Dichte ▪ Elektroniktemperatur ▪ Fließgeschwindigkeit ▪ Massefluss ▪ Option **Normvolumenfluss** ▪ Temperatur ▪ Volumenfluss
	Messgrößenstatus			
	Quality	Good		
	Quality substatus	Ok		
	Coding (hex)	0x80 ... 0x83		
	Statussignal	F		
	Diagnoseverhalten	Alarm		

Diagnoseinformation			Behebungsmaßnahmen	Beeinflusste Messgrößen
Nr.	**Kurztext**			
083	Speicherinhalt inkonsistent		1. Gerät neu starten 2. S-DAT Daten wiederherstellen 3. S-DAT ersetzen	▪ Leitfähigkeit ▪ Korrigierte Leitfähigkeit ▪ Messwerte ▪ Dichte ▪ Elektroniktemperatur ▪ Fließgeschwindigkeit ▪ Massefluss ▪ Option **Normvolumenfluss** ▪ Temperatur ▪ Volumenfluss
	Messgrößenstatus			
	Quality	Good		
	Quality substatus	Ok		
	Coding (hex)	0x80 ... 0x83		
	Statussignal	F		
	Diagnoseverhalten	Alarm		

Diagnoseinformation			Behebungsmaßnahmen	Beeinflusste Messgrößen
Nr.	**Kurztext**			
143	HBSI-Grenzwert überschritten		1. Prüfen, ob externe Magnetfeldstörung vorliegt 2. Durchflusswert prüfen 3. Sensor ersetzen	▪ Leitfähigkeit ▪ Korrigierte Leitfähigkeit ▪ Messwerte ▪ Dichte ▪ Elektroniktemperatur ▪ Fließgeschwindigkeit ▪ Massefluss ▪ Option **Normvolumenfluss** ▪ Temperatur ▪ Volumenfluss
	Messgrößenstatus [ab Werk] [1]			
	Quality	Good		
	Quality substatus	Ok		
	Coding (hex)	0x80 ... 0x83		
	Statussignal	M		
	Diagnoseverhalten	Warning		

1) Diagnoseverhalten ist änderbar. Dadurch ändert sich der gesamte Messgrößenstatus.

Diagnoseinformation			Behebungsmaßnahmen	Beeinflusste Messgrößen
Nr.	**Kurztext**			
168	Belagsgrenzwert überschritten		Messrohr reinigen	▪ Leitfähigkeit ▪ Korrigierte Leitfähigkeit ▪ Messwerte ▪ Dichte ▪ Elektroniktemperatur ▪ Fließgeschwindigkeit ▪ Massefluss ▪ Option **Normvolumenfluss** ▪ Temperatur ▪ Volumenfluss
	Messgrößenstatus			
	Quality	Good		
	Quality substatus	Ok		
	Coding (hex)	0x80 ... 0x83		
	Statussignal	M		
	Diagnoseverhalten	Warning		

Diagnoseinformation			Behebungsmaßnahmen	Beeinflusste Messgrößen
Nr.	**Kurztext**			
169	Leitfähigkeitsmessung fehlgeschlagen		1. Erdungsbedingungen prüfen 2. Leitfähigkeitsmessung deaktivieren	▪ Leitfähigkeit ▪ Korrigierte Leitfähigkeit ▪ Messwerte ▪ Dichte ▪ Elektroniktemperatur ▪ Fließgeschwindigkeit ▪ Massefluss ▪ Option **Normvolumenfluss** ▪ Temperatur ▪ Volumenfluss
	Messgrößenstatus			
	Quality	Good		
	Quality substatus	Ok		
	Coding (hex)	0x80 ... 0x83		
	Statussignal	M		
	Diagnoseverhalten	Warning		

Diagnoseinformation			Behebungsmaßnahmen	Beeinflusste Messgrößen
Nr.	**Kurztext**			
170	Spulenwiderstand fehlerhaft		Umgebungs- und Prozesstemperatur prüfen	▪ Leitfähigkeit ▪ Korrigierte Leitfähigkeit ▪ Messwerte ▪ Dichte ▪ Elektroniktemperatur ▪ Fließgeschwindigkeit ▪ Massefluss ▪ Option **Normvolumenfluss** ▪ Temperatur ▪ Volumenfluss
	Messgrößenstatus			
	Quality	Good		
	Quality substatus	Ok		
	Coding (hex)	0x80 ... 0x83		
	Statussignal	F		
	Diagnoseverhalten	Alarm		

Diagnoseinformation			Behebungsmaßnahmen	Beeinflusste Messgrößen
Nr.	**Kurztext**			
180	Temperatursensor defekt		1. Sensorverbindungen prüfen 2. Sensorkabel oder Sensor ersetzen 3. Temperaturmessung ausschalten	▪ Leitfähigkeit ▪ Korrigierte Leitfähigkeit ▪ Messwerte ▪ Dichte ▪ Elektroniktemperatur ▪ Fließgeschwindigkeit ▪ Massefluss ▪ Option **Normvolumenfluss** ▪ Temperatur ▪ Volumenfluss
	Messgrößenstatus			
	Quality	Good		
	Quality substatus	Ok		
	Coding (hex)	0x80 ... 0x83		
	Statussignal	F		
	Diagnoseverhalten	Warning		

Diagnoseinformation			Behebungsmaßnahmen	Beeinflusste Messgrößen
Nr.	**Kurztext**			
181	Sensorverbindung fehlerhaft		1. Sensorkabel und Sensor prüfen 2. Heartbeat Verification ausführen 3. Sensorkabel oder Sensor ersetzen	▪ Leitfähigkeit ▪ Korrigierte Leitfähigkeit ▪ Messwerte ▪ Dichte ▪ Elektroniktemperatur ▪ Fließgeschwindigkeit ▪ Massefluss ▪ Option **Normvolumenfluss** ▪ Temperatur ▪ Volumenfluss
	Messgrößenstatus			
	Quality	Good		
	Quality substatus	Ok		
	Coding (hex)	0x80 ... 0x83		
	Statussignal	F		
	Diagnoseverhalten	Alarm		

12.7.2 Diagnose zur Elektronik

Diagnoseinformation			Behebungsmaßnahmen	Beeinflusste Messgrößen
Nr.	**Kurztext**			
201	Elektronik fehlerhaft		1. Gerät neu starten 2. Elektronik ersetzen	▪ Leitfähigkeit ▪ Korrigierte Leitfähigkeit ▪ Messwerte ▪ Dichte ▪ Elektroniktemperatur ▪ Fließgeschwindigkeit ▪ Massefluss ▪ Option **Normvolumenfluss** ▪ Temperatur ▪ Volumenfluss
	Messgrößenstatus			
	Quality	Good		
	Quality substatus	Ok		
	Coding (hex)	0x80 ... 0x83		
	Statussignal	F		
	Diagnoseverhalten	Alarm		

Diagnoseinformation			Behebungsmaßnahmen	Beeinflusste Messgrößen
Nr.	**Kurztext**			
242	Firmware inkompatibel		1. Firmwareversion prüfen 2. Elektronikmodul flashen oder ersetzen	▪ Leitfähigkeit ▪ Korrigierte Leitfähigkeit ▪ Messwerte ▪ Dichte ▪ Elektroniktemperatur ▪ Fließgeschwindigkeit ▪ Massefluss ▪ Option **Normvolumenfluss** ▪ Temperatur ▪ Volumenfluss
	Messgrößenstatus			
	Quality	Good		
	Quality substatus	Ok		
	Coding (hex)	0x80 ... 0x83		
	Statussignal	F		
	Diagnoseverhalten	Alarm		

Diagnoseinformation			Behebungsmaßnahmen	Beeinflusste Messgrößen
Nr.	**Kurztext**			
252	Modul inkompatibel		1. Elektronikmodule prüfen 2. Prüfen, ob korrekte Module verfügbar sind (z.B. NEx, Ex) 3. Elektronikmodule ersetzen	▪ Leitfähigkeit ▪ Korrigierte Leitfähigkeit ▪ Messwerte ▪ Dichte ▪ Elektroniktemperatur ▪ Fließgeschwindigkeit ▪ Massefluss ▪ Option **Normvolumenfluss** ▪ Temperatur ▪ Volumenfluss
	Messgrößenstatus			
	Quality	Good		
	Quality substatus	Ok		
	Coding (hex)	0x80 ... 0x83		
	Statussignal	F		
	Diagnoseverhalten	Alarm		

Diagnoseinformation			Behebungsmaßnahmen	Beeinflusste Messgrößen
Nr.	**Kurztext**			
262	Modulverbindung unterbrochen		1. Verbindungskabel zwischen Sensorelektronikmodul (ISEM) und Hauptelektronik prüfen oder ersetzen 2. ISEM oder Hauptelektronik prüfen oder ersetzen	▪ Leitfähigkeit ▪ Korrigierte Leitfähigkeit ▪ Messwerte ▪ Dichte ▪ Elektroniktemperatur ▪ Fließgeschwindigkeit ▪ Massefluss ▪ Option **Normvolumenfluss** ▪ Temperatur ▪ Volumenfluss
	Messgrößenstatus			
	Quality	Good		
	Quality substatus	Ok		
	Coding (hex)	0x80 ... 0x83		
	Statussignal	F		
	Diagnoseverhalten	Alarm		

Diagnoseinformation			Behebungsmaßnahmen	Beeinflusste Messgrößen
Nr.	**Kurztext**			
270	Hauptelektronik defekt		1. Gerät neu starten 2. Hauptelektronikmodul ersetzen	▪ Leitfähigkeit ▪ Korrigierte Leitfähigkeit ▪ Messwerte ▪ Dichte ▪ Elektroniktemperatur ▪ Fließgeschwindigkeit ▪ Massefluss ▪ Option **Normvolumenfluss** ▪ Temperatur ▪ Volumenfluss
	Messgrößenstatus			
	Quality	Good		
	Quality substatus	Ok		
	Coding (hex)	0x80 ... 0x83		
	Statussignal	F		
	Diagnoseverhalten	Alarm		

Diagnoseinformation			Behebungsmaßnahmen	Beeinflusste Messgrößen
Nr.	**Kurztext**			
271	Hauptelektronik fehlerhaft		1. Gerät neu starten 2. Hauptelektronikmodul ersetzen	▪ Leitfähigkeit ▪ Korrigierte Leitfähigkeit ▪ Messwerte ▪ Dichte ▪ Elektroniktemperatur ▪ Fließgeschwindigkeit ▪ Massefluss ▪ Option **Normvolumenfluss** ▪ Temperatur ▪ Volumenfluss
	Messgrößenstatus			
	Quality	Good		
	Quality substatus	Ok		
	Coding (hex)	0x80 ... 0x83		
	Statussignal	F		
	Diagnoseverhalten	Alarm		

Diagnoseinformation			Behebungsmaßnahmen	Beeinflusste Messgrößen
Nr.	**Kurztext**			
272	Hauptelektronik fehlerhaft		Gerät neu starten	▪ Leitfähigkeit ▪ Korrigierte Leitfähigkeit ▪ Messwerte ▪ Dichte ▪ Elektroniktemperatur ▪ Fließgeschwindigkeit ▪ Massefluss ▪ Option **Normvolumenfluss** ▪ Temperatur ▪ Volumenfluss
	Messgrößenstatus			
	Quality	Good		
	Quality substatus	Ok		
	Coding (hex)	0x80 ... 0x83		
	Statussignal	F		
	Diagnoseverhalten	Alarm		

Diagnoseinformation			Behebungsmaßnahmen	Beeinflusste Messgrößen
Nr.	**Kurztext**			
273	Hauptelektronik defekt		1. Anzeige-Notbetrieb beachten 2. Hauptelektronik ersetzen	▪ Leitfähigkeit ▪ Korrigierte Leitfähigkeit ▪ Messwerte ▪ Dichte ▪ Elektroniktemperatur ▪ Fließgeschwindigkeit ▪ Massefluss ▪ Option **Normvolumenfluss** ▪ Temperatur ▪ Volumenfluss
	Messgrößenstatus			
	Quality	Good		
	Quality substatus	Ok		
	Coding (hex)	0x80 ... 0x83		
	Statussignal	F		
	Diagnoseverhalten	Alarm		

Diagnoseinformation			Behebungsmaßnahmen	Beeinflusste Messgrößen
Nr.	**Kurztext**			
275	I/O-Modul defekt		I/O-Modul tauschen	▪ Leitfähigkeit ▪ Korrigierte Leitfähigkeit ▪ Messwerte ▪ Dichte ▪ Elektroniktemperatur ▪ Fließgeschwindigkeit ▪ Massefluss ▪ Option **Normvolumenfluss** ▪ Temperatur ▪ Volumenfluss
	Messgrößenstatus			
	Quality	Good		
	Quality substatus	Ok		
	Coding (hex)	0x80 ... 0x83		
	Statussignal	F		
	Diagnoseverhalten	Alarm		

Diagnoseinformation			Behebungsmaßnahmen	Beeinflusste Messgrößen
Nr.	**Kurztext**			
276	I/O-Modul fehlerhaft		1. Gerät neu starten 2. I/O-Modul tauschen	▪ Leitfähigkeit ▪ Korrigierte Leitfähigkeit ▪ Messwerte ▪ Dichte ▪ Elektroniktemperatur ▪ Fließgeschwindigkeit ▪ Massefluss ▪ Option **Normvolumenfluss** ▪ Temperatur ▪ Volumenfluss
	Messgrößenstatus			
	Quality	Good		
	Quality substatus	Ok		
	Coding (hex)	0x80 ... 0x83		
	Statussignal	F		
	Diagnoseverhalten	Alarm		

Diagnoseinformation			Behebungsmaßnahmen	Beeinflusste Messgrößen
Nr.	**Kurztext**			
283	Speicherinhalt inkonsistent		Gerät neu starten	▪ Leitfähigkeit ▪ Korrigierte Leitfähigkeit ▪ Messwerte ▪ Dichte ▪ Elektroniktemperatur ▪ Fließgeschwindigkeit ▪ Massefluss ▪ Option **Normvolumenfluss** ▪ Temperatur ▪ Volumenfluss
	Messgrößenstatus			
	Quality	Good		
	Quality substatus	Ok		
	Coding (hex)	0x80 ... 0x83		
	Statussignal	F		
	Diagnoseverhalten	Alarm		

Diagnoseinformation			Behebungsmaßnahmen	Beeinflusste Messgrößen
Nr.	**Kurztext**			
302	Geräteverifizierung aktiv		Geräteverifizierung aktiv, bitte warten	▪ Leitfähigkeit ▪ Korrigierte Leitfähigkeit ▪ Messwerte ▪ Dichte ▪ Elektroniktemperatur ▪ Fließgeschwindigkeit ▪ Massefluss ▪ Option **Normvolumenfluss** ▪ Temperatur ▪ Volumenfluss
	Messgrößenstatus [ab Werk] [1]			
	Quality	Good		
	Quality substatus	Function check		
	Coding (hex)	0xBC ... 0xBF		
	Statussignal	C		
	Diagnoseverhalten	Warning		

1) Diagnoseverhalten ist änderbar. Dadurch ändert sich der gesamte Messgrößenstatus.

Diagnoseinformation			Behebungsmaßnahmen	Beeinflusste Messgrößen
Nr.	**Kurztext**			
303	I/O 1 ... n-Konfiguration geändert		1. I/O-Modul-Konfiguration übernehmen (Parameter 'I/O-Konfiguration übernehmen') 2. Danach Gerätebeschreibung (DD) neu laden und Verkabelung prüfen	–
	Messgrößenstatus			
	Quality	Good		
	Quality substatus	Ok		
	Coding (hex)	0x80 ... 0x83		
	Statussignal	M		
	Diagnoseverhalten	Warning		

Diagnoseinformation			Behebungsmaßnahmen	Beeinflusste Messgrößen
Nr.	**Kurztext**			
311	Sensorelektronik (ISEM) fehlerhaft		Wartungsbedarf! Gerät nicht zurücksetzen	▪ Leitfähigkeit ▪ Korrigierte Leitfähigkeit ▪ Messwerte ▪ Dichte ▪ Elektroniktemperatur ▪ Fließgeschwindigkeit ▪ Massefluss ▪ Option **Normvolumenfluss** ▪ Temperatur ▪ Volumenfluss
	Messgrößenstatus			
	Quality	Good		
	Quality substatus	Ok		
	Coding (hex)	0x80 ... 0x83		
	Statussignal	M		
	Diagnoseverhalten	Warning		

Diagnoseinformation			Behebungsmaßnahmen	Beeinflusste Messgrößen
Nr.	**Kurztext**			
330	Flash-Datei ungültig		1. Gerätefirmware updaten 2. Gerät neu starten	▪ Leitfähigkeit ▪ Korrigierte Leitfähigkeit ▪ Messwerte ▪ Dichte ▪ Elektroniktemperatur ▪ Fließgeschwindigkeit ▪ Massefluss ▪ Option **Normvolumenfluss** ▪ Temperatur ▪ Volumenfluss
	Messgrößenstatus			
	Quality	Good		
	Quality substatus	Ok		
	Coding (hex)	0x80 ... 0x83		
	Statussignal	M		
	Diagnoseverhalten	Warning		

Diagnoseinformation			Behebungsmaßnahmen	Beeinflusste Messgrößen
Nr.	**Kurztext**			
331	Firmware-Update fehlgeschlagen		1. Gerätefirmware updaten 2. Gerät neu starten	▪ Leitfähigkeit ▪ Korrigierte Leitfähigkeit ▪ Messwerte ▪ Dichte ▪ Elektroniktemperatur ▪ Fließgeschwindigkeit ▪ Massefluss ▪ Option **Normvolumenfluss** ▪ Temperatur ▪ Volumenfluss
	Messgrößenstatus			
	Quality	Good		
	Quality substatus	Ok		
	Coding (hex)	0x80 ... 0x83		
	Statussignal	F		
	Diagnoseverhalten	Warning		

Diagnoseinformation			Behebungsmaßnahmen	Beeinflusste Messgrößen
Nr.	**Kurztext**			
332	Schreiben in HistoROM Backup fehlg.		1. Nutzerschnittstellenleiterplatte ersetzen 2. Ex d/XP: Messumformer ersetzen	▪ Leitfähigkeit ▪ Korrigierte Leitfähigkeit ▪ Messwerte ▪ Dichte ▪ Elektroniktemperatur ▪ Fließgeschwindigkeit ▪ Massefluss ▪ Option **Normvolumenfluss** ▪ Temperatur ▪ Volumenfluss
	Messgrößenstatus			
	Quality	Good		
	Quality substatus	Ok		
	Coding (hex)	0x80 ... 0x83		
	Statussignal	F		
	Diagnoseverhalten	Alarm		

Diagnoseinformation			Behebungsmaßnahmen	Beeinflusste Messgrößen
Nr.	**Kurztext**			
361	I/O-Modul 1 … n fehlerhaft		1. Gerät neu starten 2. Elektronikmodule prüfen 3. I/O-Modul oder Hauptelektronik tauschen	▪ Leitfähigkeit ▪ Korrigierte Leitfähigkeit ▪ Messwerte ▪ Dichte ▪ Elektroniktemperatur ▪ Fließgeschwindigkeit ▪ Massefluss ▪ Option **Normvolumenfluss** ▪ Temperatur ▪ Volumenfluss
	Messgrößenstatus			
	Quality	Good		
	Quality substatus	Ok		
	Coding (hex)	0x80 … 0x83		
	Statussignal	F		
	Diagnoseverhalten	Alarm		

Diagnoseinformation			Behebungsmaßnahmen	Beeinflusste Messgrößen
Nr.	**Kurztext**			
372	Sensorelektronik (ISEM) fehlerhaft		1. Gerät neu starten 2. Prüfen, ob Fehler erneut auftritt 3. Sensorelektronikmodul (ISEM) ersetzen	▪ Leitfähigkeit ▪ Korrigierte Leitfähigkeit ▪ Messwerte ▪ Dichte ▪ Elektroniktemperatur ▪ Fließgeschwindigkeit ▪ Massefluss ▪ Option **Normvolumenfluss** ▪ Temperatur ▪ Volumenfluss
	Messgrößenstatus			
	Quality	Good		
	Quality substatus	Ok		
	Coding (hex)	0x80 … 0x83		
	Statussignal	F		
	Diagnoseverhalten	Alarm		

Diagnoseinformation			Behebungsmaßnahmen	Beeinflusste Messgrößen
Nr.	**Kurztext**			
373	Sensorelektronik (ISEM) fehlerhaft		Daten übertragen oder Gerät rücksetzen	▪ Leitfähigkeit ▪ Korrigierte Leitfähigkeit ▪ Messwerte ▪ Dichte ▪ Elektroniktemperatur ▪ Fließgeschwindigkeit ▪ Massefluss ▪ Option **Normvolumenfluss** ▪ Temperatur ▪ Volumenfluss
	Messgrößenstatus			
	Quality	Good		
	Quality substatus	Ok		
	Coding (hex)	0x80 … 0x83		
	Statussignal	F		
	Diagnoseverhalten	Alarm		

Diagnoseinformation			Behebungsmaßnahmen	Beeinflusste Messgrößen
Nr.	**Kurztext**			
375	I/O 1 … n-Kommunikation fehlgeschlagen		1. Gerät neu starten 2. Prüfen, ob Fehler erneut auftritt 3. Modulträger inklusive Elektronikmodulen ersetzen	▪ Leitfähigkeit ▪ Korrigierte Leitfähigkeit ▪ Messwerte ▪ Dichte ▪ Elektroniktemperatur ▪ Fließgeschwindigkeit ▪ Massefluss ▪ Option **Normvolumenfluss** ▪ Temperatur ▪ Volumenfluss
	Messgrößenstatus			
	Quality	Good		
	Quality substatus	Ok		
	Coding (hex)	0x80 … 0x83		
	Statussignal	F		
	Diagnoseverhalten	Alarm		

Diagnoseinformation			Behebungsmaßnahmen	Beeinflusste Messgrößen
Nr.	**Kurztext**			
376	Sensorelektronik (ISEM) fehlerhaft		1. Sensorelektronikmodul (ISEM) ersetzen 2. Diagnosemeldung ausschalten	▪ Leitfähigkeit ▪ Korrigierte Leitfähigkeit ▪ Messwerte ▪ Dichte ▪ Elektroniktemperatur ▪ Fließgeschwindigkeit ▪ Massefluss ▪ Option **Normvolumenfluss** ▪ Temperatur ▪ Volumenfluss
	Messgrößenstatus [ab Werk] [1]			
	Quality	Good		
	Quality substatus	Ok		
	Coding (hex)	0x80 ... 0x83		
	Statussignal	S		
	Diagnoseverhalten	Warning		

1) Diagnoseverhalten ist änderbar. Dadurch ändert sich der gesamte Messgrößenstatus.

Diagnoseinformation			Behebungsmaßnahmen	Beeinflusste Messgrößen
Nr.	**Kurztext**			
377	Elektrodensignal fehlerhaft		1. Leerrohrerkennung einschalten 2. Teilbefülltes Rohr und Einbaurichtung prüfen 3. Sensorverkabelung prüfen 4. Diagnose 377 ausschalten	▪ Leitfähigkeit ▪ Korrigierte Leitfähigkeit ▪ Messwerte ▪ Dichte ▪ Elektroniktemperatur ▪ Fließgeschwindigkeit ▪ Massefluss ▪ Option **Normvolumenfluss** ▪ Temperatur ▪ Volumenfluss
	Messgrößenstatus [ab Werk] [1]			
	Quality	Good		
	Quality substatus	Ok		
	Coding (hex)	0x80 ... 0x83		
	Statussignal	S		
	Diagnoseverhalten	Warning		

1) Diagnoseverhalten ist änderbar. Dadurch ändert sich der gesamte Messgrößenstatus.

Diagnoseinformation			Behebungsmaßnahmen	Beeinflusste Messgrößen
Nr.	**Kurztext**			
378	Versorgungsspannung ISEM fehlerhaft		zwischen Sensor und Messumformer prüfen 1. Wenn vorhanden:Verbindungskabel 2. Hauptelektronikmodul ersetzen 3. Sensorelektronikmodul (ISEM) ersetzen	▪ Leitfähigkeit ▪ Korrigierte Leitfähigkeit ▪ Messwerte ▪ Dichte ▪ Elektroniktemperatur ▪ Fließgeschwindigkeit ▪ Massefluss ▪ Option **Normvolumenfluss** ▪ Temperatur ▪ Volumenfluss
	Messgrößenstatus			
	Quality	Good		
	Quality substatus	Ok		
	Coding (hex)	0x80 ... 0x83		
	Statussignal	F		
	Diagnoseverhalten	Alarm		

Diagnoseinformation			Behebungsmaßnahmen	Beeinflusste Messgrößen
Nr.	**Kurztext**			
382	Datenspeicher		1. T-DAT einstecken 2. T-DAT ersetzen	▪ Leitfähigkeit ▪ Korrigierte Leitfähigkeit ▪ Messwerte ▪ Dichte ▪ Elektroniktemperatur ▪ Fließgeschwindigkeit ▪ Massefluss ▪ Option **Normvolumenfluss** ▪ Temperatur ▪ Volumenfluss
	Messgrößenstatus			
	Quality	Good		
	Quality substatus	Ok		
	Coding (hex)	0x80 ... 0x83		
	Statussignal	F		
	Diagnoseverhalten	Alarm		

Diagnoseinformation			Behebungsmaßnahmen	Beeinflusste Messgrößen
Nr.	Kurztext			
383	Speicherinhalt		Gerät rücksetzen	▪ Leitfähigkeit ▪ Korrigierte Leitfähigkeit ▪ Messwerte ▪ Dichte ▪ Elektroniktemperatur ▪ Fließgeschwindigkeit ▪ Massefluss ▪ Option **Normvolumenfluss** ▪ Temperatur ▪ Volumenfluss
	Messgrößenstatus			
	Quality	Good		
	Quality substatus	Ok		
	Coding (hex)	0x80 ... 0x83		
	Statussignal	F		
	Diagnoseverhalten	Alarm		

Diagnoseinformation			Behebungsmaßnahmen	Beeinflusste Messgrößen
Nr.	Kurztext			
387	HistoROM-Daten fehlerhaft		Service kontaktieren	▪ Leitfähigkeit ▪ Korrigierte Leitfähigkeit ▪ Messwerte ▪ Dichte ▪ Elektroniktemperatur ▪ Fließgeschwindigkeit ▪ Massefluss ▪ Option **Normvolumenfluss** ▪ Temperatur ▪ Volumenfluss
	Messgrößenstatus			
	Quality	Good		
	Quality substatus	Ok		
	Coding (hex)	0x80 ... 0x83		
	Statussignal	F		
	Diagnoseverhalten	Alarm		

12.7.3 Diagnose zur Konfiguration

Diagnoseinformation			Behebungsmaßnahmen	Beeinflusste Messgrößen
Nr.	Kurztext			
410	Datenübertragung fehlgeschlagen		1. Datenübertrag. wiederholen 2. Verbindung prüfen	▪ Leitfähigkeit ▪ Korrigierte Leitfähigkeit ▪ Messwerte ▪ Dichte ▪ Elektroniktemperatur ▪ Fließgeschwindigkeit ▪ Massefluss ▪ Option **Normvolumenfluss** ▪ Temperatur ▪ Volumenfluss
	Messgrößenstatus			
	Quality	Good		
	Quality substatus	Ok		
	Coding (hex)	0x80 ... 0x83		
	Statussignal	F		
	Diagnoseverhalten	Alarm		

Diagnoseinformation			Behebungsmaßnahmen	Beeinflusste Messgrößen
Nr.	Kurztext			
412	Download verarbeiten		Download aktiv, bitte warten	▪ Leitfähigkeit ▪ Korrigierte Leitfähigkeit ▪ Messwerte ▪ Dichte ▪ Elektroniktemperatur ▪ Fließgeschwindigkeit ▪ Massefluss ▪ Option **Normvolumenfluss** ▪ Temperatur ▪ Volumenfluss
	Messgrößenstatus			
	Quality	Good		
	Quality substatus	Ok		
	Coding (hex)	0x80 ... 0x83		
	Statussignal	C		
	Diagnoseverhalten	Warning		

Diagnoseinformation			Behebungsmaßnahmen	Beeinflusste Messgrößen
Nr.	**Kurztext**			
431	Nachabgleich 1 … n notwendig		Nachabgleich ausführen	–
	Messgrößenstatus			
	Quality	Good		
	Quality substatus	Ok		
	Coding (hex)	0x80 … 0x83		
	Statussignal	C		
	Diagnoseverhalten	Warning		

Diagnoseinformation			Behebungsmaßnahmen	Beeinflusste Messgrößen
Nr.	**Kurztext**			
437	Konfiguration inkompatibel		1. Firmware aktualisieren 2. Werksreset durchführen	▪ Leitfähigkeit ▪ Korrigierte Leitfähigkeit ▪ Messwerte ▪ Dichte ▪ Elektroniktemperatur ▪ Fließgeschwindigkeit ▪ Massefluss ▪ Option **Normvolumenfluss** ▪ Temperatur ▪ Volumenfluss
	Messgrößenstatus			
	Quality	Good		
	Quality substatus	Ok		
	Coding (hex)	0x80 … 0x83		
	Statussignal	F		
	Diagnoseverhalten	Alarm		

Diagnoseinformation			Behebungsmaßnahmen	Beeinflusste Messgrößen
Nr.	**Kurztext**			
438	Datensatz unterschiedlich		1. Datensatzdatei prüfen 2. Geräteparametrierung prüfen 3. Download der neuen Geräteparametrierung durchführen	▪ Leitfähigkeit ▪ Korrigierte Leitfähigkeit ▪ Messwerte ▪ Dichte ▪ Elektroniktemperatur ▪ Fließgeschwindigkeit ▪ Massefluss ▪ Option **Normvolumenfluss** ▪ Temperatur ▪ Volumenfluss
	Messgrößenstatus			
	Quality	Good		
	Quality substatus	Ok		
	Coding (hex)	0x80 … 0x83		
	Statussignal	M		
	Diagnoseverhalten	Warning		

Diagnoseinformation			Behebungsmaßnahmen	Beeinflusste Messgrößen
Nr.	**Kurztext**			
441	Stromausgang 1 … n gesättigt		1. Einstellungen des Stromausgangs prüfen 2. Prozess prüfen	–
	Messgrößenstatus			
	Quality	Good		
	Quality substatus	Ok		
	Coding (hex)	0x80 … 0x83		
	Statussignal	S		
	Diagnoseverhalten	Warning		

Diagnoseinformation			Behebungsmaßnahmen	Beeinflusste Messgrößen
Nr.	Kurztext			
442	Frequenzausgang 1 gesättigt		1. Einstellungen des Frequenzausgangs prüfen 2. Prozess prüfen	–
	Messgrößenstatus			
	Quality	Good		
	Quality substatus	Ok		
	Coding (hex)	0x80 ... 0x83		
	Statussignal	S		
	Diagnoseverhalten	Warning		

Diagnoseinformation			Behebungsmaßnahmen	Beeinflusste Messgrößen
Nr.	Kurztext			
443	Impulsausgang 1 gesättigt		1. Einstellungen des Impulsausgangs prüfen 2. Prozess prüfen	–
	Messgrößenstatus [ab Werk] [1]			
	Quality	Good		
	Quality substatus	Ok		
	Coding (hex)	0x80 ... 0x83		
	Statussignal	S		
	Diagnoseverhalten	Warning		

1) Diagnoseverhalten ist änderbar. Dadurch ändert sich der gesamte Messgrößenstatus.

Diagnoseinformation			Behebungsmaßnahmen	Beeinflusste Messgrößen
Nr.	Kurztext			
444	Stromeingang 1 ... n gesättigt		1. Einstellungen des Stromeingangs prüfen 2. Angeschlossenes Gerät prüfen 3. Prozess prüfen	Messwerte
	Messgrößenstatus [ab Werk] [1]			
	Quality	Good		
	Quality substatus	Ok		
	Coding (hex)	0x80 ... 0x83		
	Statussignal	S		
	Diagnoseverhalten	Warning		

1) Diagnoseverhalten ist änderbar. Dadurch ändert sich der gesamte Messgrößenstatus.

Diagnoseinformation			Behebungsmaßnahmen	Beeinflusste Messgrößen
Nr.	Kurztext			
453	Messwertunterdrückung aktiv		Messwertunterdrückung ausschalten	▪ Leitfähigkeit ▪ Korrigierte Leitfähigkeit ▪ Dichte ▪ Elektroniktemperatur ▪ Fließgeschwindigkeit ▪ Massefluss ▪ Option **Normvolumenfluss** ▪ Temperatur ▪ Volumenfluss
	Messgrößenstatus			
	Quality	Good		
	Quality substatus	Ok		
	Coding (hex)	0x80 ... 0x83		
	Statussignal	C		
	Diagnoseverhalten	Warning		

Diagnoseinformation			Behebungsmaßnahmen	Beeinflusste Messgrößen
Nr.	**Kurztext**			
484	Simulation Fehlermodus aktiv		Simulation ausschalten	▪ Leitfähigkeit ▪ Korrigierte Leitfähigkeit ▪ Dichte ▪ Elektroniktemperatur ▪ Fließgeschwindigkeit ▪ Massefluss ▪ Option **Normvolumenfluss** ▪ Temperatur ▪ Volumenfluss
	Messgrößenstatus			
	Quality	Good		
	Quality substatus	Ok		
	Coding (hex)	0x80 … 0x83		
	Statussignal	C		
	Diagnoseverhalten	Alarm		

Diagnoseinformation			Behebungsmaßnahmen	Beeinflusste Messgrößen
Nr.	**Kurztext**			
485	Simulation Prozessgröße aktiv		Simulation ausschalten	▪ Leitfähigkeit ▪ Korrigierte Leitfähigkeit ▪ Dichte ▪ Elektroniktemperatur ▪ Fließgeschwindigkeit ▪ Massefluss ▪ Option **Normvolumenfluss** ▪ Temperatur ▪ Volumenfluss
	Messgrößenstatus			
	Quality	Good		
	Quality substatus	Ok		
	Coding (hex)	0x80 … 0x83		
	Statussignal	C		
	Diagnoseverhalten	Warning		

Diagnoseinformation			Behebungsmaßnahmen	Beeinflusste Messgrößen
Nr.	**Kurztext**			
486	Simulation Stromeingang 1 … n aktiv		Simulation ausschalten	Messwerte
	Messgrößenstatus			
	Quality	Good		
	Quality substatus	Ok		
	Coding (hex)	0x80 … 0x83		
	Statussignal	C		
	Diagnoseverhalten	Warning		

Diagnoseinformation			Behebungsmaßnahmen	Beeinflusste Messgrößen
Nr.	**Kurztext**			
491	Simulation Stromausgang 1 … n aktiv		Simulation ausschalten	–
	Messgrößenstatus			
	Quality	Good		
	Quality substatus	Ok		
	Coding (hex)	0x80 … 0x83		
	Statussignal	C		
	Diagnoseverhalten	Warning		

Diagnoseinformation			Behebungsmaßnahmen	Beeinflusste Messgrößen
Nr.	Kurztext			
492	Simulation Frequenzausgang 1 … n aktiv		Simulation Frequenzausgang ausschalten	–
	Messgrößenstatus			
	Quality	Good		
	Quality substatus	Ok		
	Coding (hex)	0x80 … 0x83		
	Statussignal	C		
	Diagnoseverhalten	Warning		

Diagnoseinformation			Behebungsmaßnahmen	Beeinflusste Messgrößen
Nr.	Kurztext			
493	Simulation Impulsausgang aktiv		Simulation Impulsausgang ausschalten	–
	Messgrößenstatus			
	Quality	Good		
	Quality substatus	Ok		
	Coding (hex)	0x80 … 0x83		
	Statussignal	C		
	Diagnoseverhalten	Warning		

Diagnoseinformation			Behebungsmaßnahmen	Beeinflusste Messgrößen
Nr.	Kurztext			
494	Simulation Schaltausgang 1 … n aktiv		Simulation Schaltausgang ausschalten	–
	Messgrößenstatus			
	Quality	Good		
	Quality substatus	Ok		
	Coding (hex)	0x80 … 0x83		
	Statussignal	C		
	Diagnoseverhalten	Warning		

Diagnoseinformation			Behebungsmaßnahmen	Beeinflusste Messgrößen
Nr.	Kurztext			
495	Simulation Diagnoseereignis aktiv		Simulation ausschalten	–
	Messgrößenstatus			
	Quality	Good		
	Quality substatus	Ok		
	Coding (hex)	0x80 … 0x83		
	Statussignal	C		
	Diagnoseverhalten	Warning		

Diagnoseinformation			Behebungsmaßnahmen	Beeinflusste Messgrößen
Nr.	**Kurztext**			
496	Simulation Statuseingang 1 … n aktiv		Simulation Statuseingang ausschalten	–
	Messgrößenstatus			
	Quality	Good		
	Quality substatus	Ok		
	Coding (hex)	0x80 … 0x83		
	Statussignal	C		
	Diagnoseverhalten	Warning		

Diagnoseinformation			Behebungsmaßnahmen	Beeinflusste Messgrößen
Nr.	**Kurztext**			
511	Sensor-Einstellung fehlerhaft		1. Messperiode und Integrationszeit prüfen 2. Sensoreigenschaften prüfen	▪ Leitfähigkeit ▪ Korrigierte Leitfähigkeit ▪ Messwerte ▪ Dichte ▪ Elektroniktemperatur ▪ Fließgeschwindigkeit ▪ Massefluss ▪ Option **Normvolumenfluss** ▪ Temperatur ▪ Volumenfluss
	Messgrößenstatus			
	Quality	Good		
	Quality substatus	Ok		
	Coding (hex)	0x80 … 0x83		
	Statussignal	C		
	Diagnoseverhalten	Alarm		

Diagnoseinformation			Behebungsmaßnahmen	Beeinflusste Messgrößen
Nr.	**Kurztext**			
512	ECC-Erholzeit überschritten		1. ECC-Erholzeit prüfen 2. ECC ausschalten	▪ Leitfähigkeit ▪ Korrigierte Leitfähigkeit ▪ Messwerte ▪ Dichte ▪ Elektroniktemperatur ▪ Fließgeschwindigkeit ▪ Massefluss ▪ Option **Normvolumenfluss** ▪ Temperatur ▪ Volumenfluss
	Messgrößenstatus			
	Quality	Good		
	Quality substatus	Ok		
	Coding (hex)	0x80 … 0x83		
	Statussignal	F		
	Diagnoseverhalten	Alarm		

Diagnoseinformation			Behebungsmaßnahmen	Beeinflusste Messgrößen
Nr.	**Kurztext**			
520	I/O 1 … n-Hardwarekonfiguration ungültig		1. I/O-Hardwarekonfiguration prüfen 2. Falsches I/O-Modul ersetzen 3. Modul vom Doppelimpulsausgang auf korrekten Slot stecken	–
	Messgrößenstatus			
	Quality	Good		
	Quality substatus	Ok		
	Coding (hex)	0x80 … 0x83		
	Statussignal	F		
	Diagnoseverhalten	Alarm		

Diagnoseinformation			Behebungsmaßnahmen	Beeinflusste Messgrößen
Nr.	Kurztext			
530	Elektrodenreinigung aktiv		Elektrodenreinigung ausschalten	▪ Leitfähigkeit ▪ Korrigierte Leitfähigkeit ▪ Messwerte ▪ Dichte ▪ Elektroniktemperatur ▪ Fließgeschwindigkeit ▪ Massefluss ▪ Option **Normvolumenfluss** ▪ Temperatur ▪ Volumenfluss
	Messgrößenstatus			
	Quality	Good		
	Quality substatus	Ok		
	Coding (hex)	0x80 ... 0x83		
	Statussignal	C		
	Diagnoseverhalten	Warning		

Diagnoseinformation			Behebungsmaßnahmen	Beeinflusste Messgrößen
Nr.	Kurztext			
531	Leerrohrabgleich fehlerhaft		Abgleich Leerrohrüberwachung durchführen	▪ Leitfähigkeit ▪ Korrigierte Leitfähigkeit ▪ Messwerte ▪ Dichte ▪ Elektroniktemperatur ▪ Fließgeschwindigkeit ▪ Massefluss ▪ Option **Normvolumenfluss** ▪ Temperatur ▪ Volumenfluss
	Messgrößenstatus [ab Werk] [1]			
	Quality	Good		
	Quality substatus	Ok		
	Coding (hex)	0x80 ... 0x83		
	Statussignal	S		
	Diagnoseverhalten	Warning		

1) Diagnoseverhalten ist änderbar. Dadurch ändert sich der gesamte Messgrößenstatus.

Diagnoseinformation			Behebungsmaßnahmen	Beeinflusste Messgrößen
Nr.	Kurztext			
537	Konfiguration		1. IP-Adressen im Netzwerk prüfen 2. IP-Adresse ändern	–
	Messgrößenstatus			
	Quality	Good		
	Quality substatus	Ok		
	Coding (hex)	0x80 ... 0x83		
	Statussignal	F		
	Diagnoseverhalten	Warning		

Diagnoseinformation			Behebungsmaßnahmen	Beeinflusste Messgrößen
Nr.	Kurztext			
594	Simulation Relaisausgang 1 ... n aktiv		Simulation Schaltausgang ausschalten	–
	Messgrößenstatus			
	Quality	Good		
	Quality substatus	Ok		
	Coding (hex)	0x80 ... 0x83		
	Statussignal	C		
	Diagnoseverhalten	Warning		

12.7.4 Diagnose zum Prozess

Diagnoseinformation			Behebungsmaßnahmen	Beeinflusste Messgrößen
Nr.	**Kurztext**			
803	Schleifenstrom 1 fehlerhaft		1. Verkabelung prüfen 2. I/O-Modul tauschen	–
	Messgrößenstatus			
	Quality	Good		
	Quality substatus	Ok		
	Coding (hex)	0x80 ... 0x83		
	Statussignal	F		
	Diagnoseverhalten	Alarm		

Diagnoseinformation			Behebungsmaßnahmen	Beeinflusste Messgrößen
Nr.	**Kurztext**			
832	Elektroniktemperatur zu hoch		Umgebungstemperatur reduzieren	▪ Leitfähigkeit ▪ Korrigierte Leitfähigkeit ▪ Messwerte ▪ Dichte ▪ Elektroniktemperatur ▪ Fließgeschwindigkeit ▪ Massefluss ▪ Option **Normvolumenfluss** ▪ Temperatur ▪ Volumenfluss
	Messgrößenstatus [ab Werk] [1]			
	Quality	Good		
	Quality substatus	Ok		
	Coding (hex)	0x80 ... 0x83		
	Statussignal	S		
	Diagnoseverhalten	Warning		

1) Diagnoseverhalten ist änderbar. Dadurch ändert sich der gesamte Messgrößenstatus.

Diagnoseinformation			Behebungsmaßnahmen	Beeinflusste Messgrößen
Nr.	**Kurztext**			
833	Elektroniktemperatur zu niedrig		Umgebungstemperatur erhöhen	▪ Leitfähigkeit ▪ Korrigierte Leitfähigkeit ▪ Messwerte ▪ Dichte ▪ Elektroniktemperatur ▪ Fließgeschwindigkeit ▪ Massefluss ▪ Option **Normvolumenfluss** ▪ Temperatur ▪ Volumenfluss
	Messgrößenstatus [ab Werk] [1]			
	Quality	Good		
	Quality substatus	Ok		
	Coding (hex)	0x80 ... 0x83		
	Statussignal	S		
	Diagnoseverhalten	Warning		

1) Diagnoseverhalten ist änderbar. Dadurch ändert sich der gesamte Messgrößenstatus.

Diagnoseinformation			Behebungsmaßnahmen	Beeinflusste Messgrößen
Nr.	**Kurztext**			
834	Prozesstemperatur zu hoch		Prozesstemperatur reduzieren	▪ Leitfähigkeit ▪ Korrigierte Leitfähigkeit ▪ Dichte ▪ Elektroniktemperatur ▪ Fließgeschwindigkeit ▪ Massefluss ▪ Option **Normvolumenfluss** ▪ Temperatur ▪ Volumenfluss
	Messgrößenstatus [ab Werk] [1]			
	Quality	Good		
	Quality substatus	Ok		
	Coding (hex)	0x80 ... 0x83		
	Statussignal	S		
	Diagnoseverhalten	Warning		

1) Diagnoseverhalten ist änderbar. Dadurch ändert sich der gesamte Messgrößenstatus.

Diagnoseinformation			Behebungsmaßnahmen	Beeinflusste Messgrößen
Nr.	**Kurztext**			
835	Prozesstemperatur zu niedrig		Prozesstemperatur erhöhen	▪ Leitfähigkeit ▪ Korrigierte Leitfähigkeit ▪ Dichte ▪ Elektroniktemperatur ▪ Fließgeschwindigkeit ▪ Massefluss ▪ Option **Normvolumenfluss** ▪ Temperatur ▪ Volumenfluss
	Messgrößenstatus [ab Werk] [1]			
	Quality	Good		
	Quality substatus	Ok		
	Coding (hex)	0x80 ... 0x83		
	Statussignal	S		
	Diagnoseverhalten	Warning		

1) Diagnoseverhalten ist änderbar. Dadurch ändert sich der gesamte Messgrößenstatus.

Diagnoseinformation			Behebungsmaßnahmen	Beeinflusste Messgrößen
Nr.	**Kurztext**			
842	Prozesswert unterschritten		1. Prozesswert reduzieren 2. Applikation prüfen 3. Sensor prüfen	▪ Leitfähigkeit ▪ Korrigierte Leitfähigkeit ▪ Dichte ▪ Elektroniktemperatur ▪ Fließgeschwindigkeit ▪ Massefluss ▪ Option **Normvolumenfluss** ▪ Temperatur ▪ Volumenfluss
	Messgrößenstatus [ab Werk] [1]			
	Quality	Good		
	Quality substatus	Ok		
	Coding (hex)	0x80 ... 0x83		
	Statussignal	S		
	Diagnoseverhalten	Warning		

1) Diagnoseverhalten ist änderbar. Dadurch ändert sich der gesamte Messgrößenstatus.

Diagnoseinformation			Behebungsmaßnahmen	Beeinflusste Messgrößen
Nr.	**Kurztext**			
882	Eingangssignal fehlerhaft		1. Parametrierung des Eingangssignals prüfen 2. Externes Gerät prüfen 3. Prozessbedingungen prüfen	▪ Leitfähigkeit ▪ Korrigierte Leitfähigkeit ▪ Messwerte ▪ Dichte ▪ Elektroniktemperatur ▪ Fließgeschwindigkeit ▪ Massefluss ▪ Option **Normvolumenfluss** ▪ Temperatur ▪ Volumenfluss
	Messgrößenstatus			
	Quality	Bad		
	Quality substatus	Maintenance alarm		
	Coding (hex)	0x24 ... 0x27		
	Statussignal	F		
	Diagnoseverhalten	Alarm		

Diagnoseinformation			Behebungsmaßnahmen	Beeinflusste Messgrößen
Nr.	**Kurztext**			
937	Sensorsymmetrie		1. Externe Magnetfeldstörung in der Nähe des Sensors beseitigen 2. Diagnosemeldung ausschalten	▪ Leitfähigkeit ▪ Korrigierte Leitfähigkeit ▪ Messwerte ▪ Dichte ▪ Elektroniktemperatur ▪ Fließgeschwindigkeit ▪ Massefluss ▪ Option **Normvolumenfluss** ▪ Temperatur ▪ Volumenfluss
	Messgrößenstatus [ab Werk] [1]			
	Quality	Good		
	Quality substatus	Ok		
	Coding (hex)	0x80 ... 0x83		
	Statussignal	S		
	Diagnoseverhalten	Warning		

1) Diagnoseverhalten ist änderbar. Dadurch ändert sich der gesamte Messgrößenstatus.

Diagnoseinformation			Behebungsmaßnahmen	Beeinflusste Messgrößen
Nr.	**Kurztext**			
938	Spulenstrom nicht stabil		1. Prüfen, ob externe Magnetfeldstörung vorliegt 2. Heartbeat Verification ausführen 3. Durchflusswert prüfen	▪ Leitfähigkeit ▪ Korrigierte Leitfähigkeit ▪ Messwerte ▪ Dichte ▪ Elektroniktemperatur ▪ Fließgeschwindigkeit ▪ Massefluss ▪ Option **Normvolumenfluss** ▪ Temperatur ▪ Volumenfluss
	Messgrößenstatus [ab Werk] [1]			
	Quality	Good		
	Quality substatus	Ok		
	Coding (hex)	0x80 ... 0x83		
	Statussignal	F		
	Diagnoseverhalten	Alarm		

1) Diagnoseverhalten ist änderbar. Dadurch ändert sich der gesamte Messgrößenstatus.

Diagnoseinformation			Behebungsmaßnahmen	Beeinflusste Messgrößen
Nr.	**Kurztext**			
961	Elektrodenpotenzial außerhalb Spezifik.		1. Prozessbedingungen prüfen 2. Umgebungsbedingungen prüfen	▪ Massefluss ▪ Status ▪ Volumenfluss
	Messgrößenstatus [ab Werk] [1]			
	Quality	Good		
	Quality substatus	Ok		
	Coding (hex)	0x80 ... 0x83		
	Statussignal	S		
	Diagnoseverhalten	Warning		

1) Diagnoseverhalten ist änderbar. Dadurch ändert sich der gesamte Messgrößenstatus.

Diagnoseinformation			Behebungsmaßnahmen	Beeinflusste Messgrößen
Nr.	Kurztext			
962	Rohr leer		1. Vollrohrabgleich durchführen 2. Leerrohrabgleich durchführen 3. Leerrohrerkennung ausschalten	▪ Leitfähigkeit ▪ Korrigierte Leitfähigkeit ▪ Messwerte ▪ Dichte ▪ Elektroniktemperatur ▪ Fließgeschwindigkeit ▪ Massefluss ▪ Option **Normvolumenfluss** ▪ Temperatur ▪ Volumenfluss
	Messgrößenstatus [ab Werk] [1]			
	Quality	Good		
	Quality substatus	Ok		
	Coding (hex)	0x80 ... 0x83		
	Statussignal	S		
	Diagnoseverhalten	Warning		

1) Diagnoseverhalten ist änderbar. Dadurch ändert sich der gesamte Messgrößenstatus.

12.8 Anstehende Diagnoseereignisse

Das Menü **Diagnose** bietet die Möglichkeit, sich das aktuelle und zuletzt aufgetretene Diagnoseereignis separat anzeigen zu lassen.

Zum Aufrufen der Behebungsmaßnahmen eines Diagnoseereignisses:
- Via Vor-Ort-Anzeige → 📄 176
- Via Webbrowser → 📄 177
- Via Bedientool "FieldCare" → 📄 178
- Via Bedientool "DeviceCare" → 📄 178

Weitere anstehende Diagnoseereignisse sind im Untermenü **Diagnoseliste** anzeigbar → 📄 200

Navigation
Menü "Diagnose"

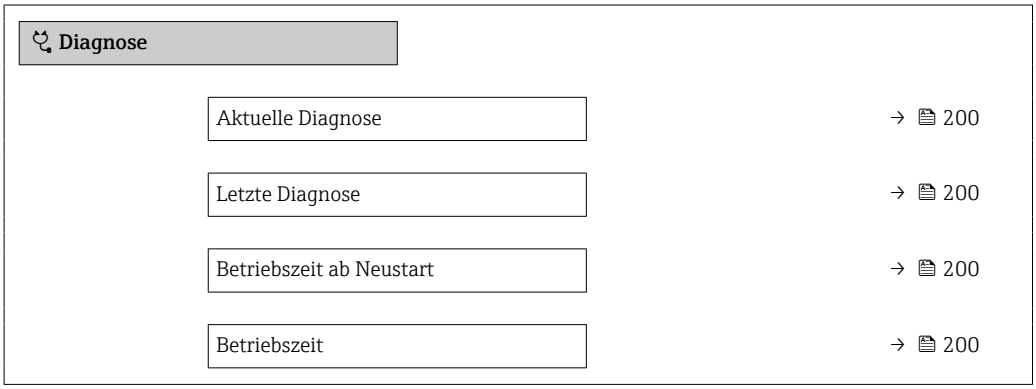

Parameterübersicht mit Kurzbeschreibung

Parameter	Voraussetzung	Beschreibung	Anzeige
Aktuelle Diagnose	Ein Diagnoseereignis ist aufgetreten.	Zeigt das aktuell aufgetretene Diagnoseereignis mit seiner Diagnoseinformation. Wenn mehrere Meldungen gleichzeitig auftreten, wird die Meldung mit der höchsten Priorität angezeigt.	Symbol für Diagnoseverhalten, Diagnosecode und Kurztext.
Letzte Diagnose	Zwei Diagnoseereignisse sind bereits aufgetreten.	Zeigt das vor dem aktuellen Diagnoseereignis zuletzt aufgetretene Diagnoseereignis mit seiner Diagnoseinformation.	Symbol für Diagnoseverhalten, Diagnosecode und Kurztext.
Betriebszeit ab Neustart	–	Zeigt die Betriebszeit, die seit dem letzten Geräteneustart vergangen ist.	Tage (d), Stunden (h), Minuten (m) und Sekunden (s)
Betriebszeit	–	Zeigt, wie lange das Gerät bis zum jetzigen Zeitpunkt in Betrieb ist.	Tage (d), Stunden (h), Minuten (m) und Sekunden (s)

12.9 Diagnoseliste

Im Untermenü **Diagnoseliste** können bis zu 5 aktuell anstehende Diagnoseereignisse mit der dazugehörigen Diagnoseinformation angezeigt werden. Wenn mehr als 5 Diagnoseereignisse anstehen, werden diejenigen mit der höchsten Priorität angezeigt.

Navigationspfad
Diagnose → Diagnoseliste

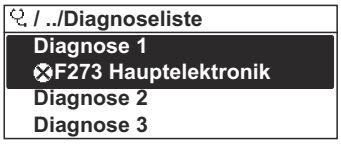

A0014006-DE

39 Am Beispiel der Vor-Ort-Anzeige

Zum Aufrufen der Behebungsmaßnahmen eines Diagnoseereignisses:
- Via Vor-Ort-Anzeige → 176
- Via Webbrowser → 177
- Via Bedientool "FieldCare" → 178
- Via Bedientool "DeviceCare" → 178

12.10 Ereignis-Logbuch

12.10.1 Ereignis-Logbuch auslesen

Eine chronologische Übersicht zu den aufgetretenen Ereignismeldungen bietet das Untermenü **Ereignisliste**.

Navigationspfad
Menü **Diagnose** → Untermenü **Ereignislogbuch** → Ereignisliste

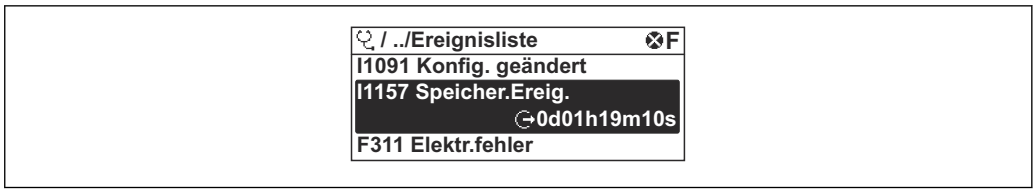

40 *Am Beispiel der Vor-Ort-Anzeige*

- Max. 20 Ereignismeldungen können chronologisch angezeigt werden.
- Wenn im Gerät das Anwendungspaket **Extended HistoROM** (Bestelloption) freigeschaltet ist, kann die Ereignisliste bis zu 100 Meldungseinträge umfassen.

Die Ereignishistorie umfasst Einträge zu:
- Diagnoseereignissen → 📄 180
- Informationsereignissen → 📄 201

Jedem Ereignis ist neben der Betriebszeit seines Auftretens noch ein Symbol zugeordnet, ob das Ereignis aufgetreten oder beendet ist:
- Diagnoseereignis
  - ⊙: Auftreten des Ereignisses
  - ⊙: Ende des Ereignisses
- Informationsereignis
  ⊙: Auftreten des Ereignisses

Zum Aufrufen der Behebungsmaßnahmen eines Diagnoseereignisses:
- Via Vor-Ort-Anzeige → 📄 176
- Via Webbrowser → 📄 177
- Via Bedientool "FieldCare" → 📄 178
- Via Bedientool "DeviceCare" → 📄 178

Zum Filtern der angezeigten Ereignismeldungen → 📄 201

12.10.2 Ereignis-Logbuch filtern

Mithilfe von Parameter **Filteroptionen** kann bestimmt werden, welche Kategorie von Ereignismeldungen im Untermenü **Ereignisliste** angezeigt werden.

Navigationspfad
Diagnose → Ereignislogbuch → Filteroptionen

Filterkategorien
- Alle
- Ausfall (F)
- Funktionskontrolle (C)
- Außerhalb der Spezifikation (S)
- Wartungsbedarf (M)
- Information (I)

12.10.3 Übersicht zu Informationsereignissen

Ein Informationsereignis wird im Gegensatz zum Diagnoseereignis nur im Ereignis-Logbuch angezeigt und nicht in der Diagnoseliste.

Informationsereignis	Ereignistext
I1000	--------(Gerät i.O.)
I1079	Sensor getauscht
I1089	Gerätestart
I1090	Konfiguration rückgesetzt
I1091	Konfiguration geändert

Informationsereignis	Ereignistext
I1092	HistoROM Backup gelöscht
I1137	Elektronik getauscht
I1151	Historie rückgesetzt
I1155	Elektroniktemperatur rückgesetzt
I1156	Speicherfehler Trendblock
I1157	Speicherfehler Ereignisliste
I1256	Anzeige: Zugriffsrechte geändert
I1278	I/O-Modul neu gestartet
I1335	Firmware geändert
I1351	Fehler bei Leerrohrüberwachungsabgleich
I1353	Leerrohrüberwachungsabgleich Ok
I1361	Webserver: Login fehlgeschlagen
I1397	Feldbus: Zugriffsrechte geändert
I1398	CDI: Zugriffsrechte geändert
I1443	Build-up thickness not determined
I1444	Geräteverifizierung bestanden
I1445	Geräteverifizierung nicht bestanden
I1457	Verifikat.Messabweichung nicht bestanden
I1459	I/O-Modul-Verifizierung nicht bestanden
I1461	Sensorverifizierung nicht bestanden
I1462	Sensorelektronikverifiz. nicht bestanden
I1512	Download gestartet
I1513	Download beendet
I1514	Upload gestartet
I1515	Upload beendet
I1618	I/O-Modul 2 ersetzt
I1619	I/O-Modul 3 ersetzt
I1621	I/O-Modul 4 ersetzt
I1622	Kalibrierung geändert
I1624	Alle Summenzähler rückgesetzt
I1625	Schreibschutz aktiviert
I1626	Schreibschutz deaktiviert
I1627	Webserver: Login erfolgreich
I1628	Anzeige: Login erfolgreich
I1629	CDI: Login erfolgreich
I1631	Webserverzugriff geändert
I1632	Anzeige: Login fehlgeschlagen
I1633	CDI: Login fehlgeschlagen
I1634	Auf Werkseinstellung rückgesetzt
I1635	Auf Auslieferungszustand rückgesetzt
I1639	Max. Schaltzyklenanzahl erreicht
I1649	Hardwareschreibschutz aktiviert
I1650	Hardwareschreibschutz deaktiviert

Informationsereignis	Ereignistext
I1712	Neue Flash-Datei erhalten
I1725	Sensorelektronikmodul (ISEM) geändert
I1726	Datensicherung fehlgeschlagen

12.11 Messgerät zurücksetzen

Mithilfe von Parameter **Gerät zurücksetzen** (→ 🗎 150) lässt sich die gesamte Gerätekonfiguration oder ein Teil der Konfiguration auf einen definierten Zustand zurücksetzen.

12.11.1 Funktionsumfang von Parameter "Gerät zurücksetzen"

Optionen	Beschreibung
Abbrechen	Der Parameter wird ohne Aktion verlassen.
Auf Auslieferungszustand	Jeder Parameter, für den eine kundenspezifische Voreinstellung bestellt wurde, wird auf diesen kundenspezifischen Wert zurückgesetzt; alle anderen Parameter auf ihre Werkseinstellung.
Gerät neu starten	Durch den Neustart wird jeder Parameter, dessen Daten sich im flüchtigen Speicher (RAM) befinden, auf seine Werkseinstellung zurückgesetzt (z.B. Messwertdaten). Die Gerätekonfiguration bleibt unverändert.

12.12 Geräteinformationen

Das Untermenü **Geräteinformation** enthält alle Parameter, die verschiedene Informationen zur Geräteidentifizierung anzeigen.

Navigation
Menü "Diagnose" → Geräteinformation

▶ Geräteinformation	
Messstellenkennzeichnung	→ 🗎 204
Seriennummer	→ 🗎 204
Firmware-Version	→ 🗎 204
Gerätename	→ 🗎 204
Hersteller	→ 🗎 204
Bestellcode	→ 🗎 204
Erweiterter Bestellcode 1	→ 🗎 204
Erweiterter Bestellcode 2	→ 🗎 204

Erweiterter Bestellcode 3	→ 📄 204
ENP-Version	→ 📄 204

Parameterübersicht mit Kurzbeschreibung

Parameter	Beschreibung	Anzeige	Werkseinstellung
Messstellenkennzeichnung	Zeigt Bezeichnung für Messstelle an.	Zeichenfolge aus Zahlen, Buchstaben und Sonderzeichen	Promag
Seriennummer	Zeigt die Seriennummer des Messgeräts.	Max. 11-stellige Zeichenfolge aus Buchstaben und Zahlen.	–
Firmware-Version	Zeigt installierte Gerätefirmware-Version.	Zeichenfolge im Format: xx.yy.zz	–
Gerätename	Zeigt den Namen des Messumformers. ℹ Befindet sich auch auf Typenschild vom Messumformer.	Promag 300/500	–
Gerätename		Zeichenfolge aus Zahlen, Buchstaben und Sonderzeichen	Prowirl
Hersteller	Zeigt den Hersteller.	Zeichenfolge aus Zahlen, Buchstaben und Sonderzeichen	Endress+Hauser
Bestellcode	Zeigt den Gerätebestellcode. ℹ Befindet sich auch auf Typenschild von Messaufnehmer und Messumformer im Feld "Order code".	Zeichenfolge aus Buchstaben, Zahlen und bestimmten Satzzeichen (z.B. /).	–
Erweiterter Bestellcode 1	Zeigt den 1. Teil des erweiterten Bestellcodes. ℹ Befindet sich auch auf Typenschild von Messaufnehmer und Messumformer im Feld "Ext. ord. cd."	Zeichenfolge	–
Erweiterter Bestellcode 2	Zeigt den 2. Teil des erweiterten Bestellcodes. ℹ Befindet sich auch auf Typenschild von Messaufnehmer und Messumformer im Feld "Ext. ord. cd."	Zeichenfolge	–
Erweiterter Bestellcode 3	Zeigt den 3. Teil des erweiterten Bestellcodes. ℹ Befindet sich auch auf Typenschild von Messaufnehmer und Messumformer im Feld "Ext. ord. cd."	Zeichenfolge	–
ENP-Version	Zeigt die Version des elektronischen Typenschilds (Electronic Name Plate).	Zeichenfolge	2.02.00

12.13 Firmware-Historie

Freigabedatum	Firmware-Version	Bestellmerkmal "Firmware Version"	Firmware-Änderungen	Dokumentationstyp	Dokumentation
2023	01.00.zz	Option **61**	Original-Firmware	Betriebsanleitung	BA02103D/06/DE/01.21

Das Flashen der Firmware auf die aktuelle Version ist via Serviceschnittstelle möglich.

Zur Kompatibilität der Firmewareversion mit den installierten Gerätebeschreibungsdateien und Bedientools: Angaben im Dokument "Herstellerinformation" zum Gerät beachten.

Die Herstellerinformation ist verfügbar:
- Im Download-Bereich der Endress+Hauser Internetseite: www.endress.com → Downloads
- Folgende Details angeben:
  - Produktwurzel: z.B. 5H5B
    Die Produktwurzel ist der erste Teil des Bestellcodes (Order code): Siehe Typenschild am Gerät.
  - Textsuche: Herstellerinformation
  - Suchbereich: Dokumentation – Technische Dokumentationen

13 Wartung

13.1 Wartungsarbeiten

Es sind grundsätzlich keine speziellen Wartungsarbeiten erforderlich.

13.1.1 Außenreinigung

Bei der Außenreinigung von Messgeräten darauf achten, dass das verwendete Reinigungsmittel die Gehäuseoberfläche und Dichtungen nicht angreift.

13.1.2 Innenreinigung

Reinigung mit Molchen

Bei der Reinigung mit Molchen sind unbedingt die Innendurchmesser von Messrohr und Prozessanschluss zu beachten. Alle Abmessungen und Einbaulängen des Messaufnehmers und -umformers finden Sie in der separaten Dokumentation "Technische Information".

13.1.3 Austausch von Dichtungen

Dichtungen (insbesondere aseptische Formdichtungen) des Messaufnehmers müssen periodisch ausgetauscht werden.

Die Zeitspanne zwischen den Auswechslungen hängt von der Häufigkeit der Reinigungszyklen sowie von der Messstoff- und Reinigungstemperatur ab.

Ersatzdichtungen (Zubehörteil) → 🗎 240

13.2 Mess- und Prüfmittel

Endress+Hauser bietet eine Vielzahl von Mess- und Prüfmitteln an wie W@M oder Gerätetests.

Ausführliche Angaben zu den Dienstleistungen erhalten Sie bei Ihrer Endress+Hauser Vertriebszentrale.

Auflistung einiger Mess- und Prüfmittel: → 🗎 209→ 🗎 212

13.3 Endress+Hauser Dienstleistungen

Endress+Hauser bietet eine Vielzahl von Dienstleistungen zur Wartung an wie Re-Kalibrierung, Wartungsservice oder Gerätetests.

Ausführliche Angaben zu den Dienstleistungen erhalten Sie bei Ihrer Endress+Hauser Vertriebszentrale.

14 Reparatur

14.1 Allgemeine Hinweise

14.1.1 Reparatur- und Umbaukonzept

Das Endress+Hauser Reparatur- und Umbaukonzept sieht Folgendes vor:
- Die Messgeräte sind modular aufgebaut.
- Ersatzteile sind jeweils zu sinnvollen Kits mit einer zugehörigen Einbauanleitung zusammengefasst.
- Reparaturen werden durch den Endress+Hauser Service oder durch entsprechend geschulte Kunden durchgeführt.
- Der Umbau eines zertifizierten Gerätes in eine andere zertifizierte Variante darf nur durch den Endress+Hauser Service oder im Werk durchgeführt werden.

14.1.2 Hinweise zu Reparatur und Umbau

Bei Reparatur und Umbau eines Messgeräts folgende Hinweise beachten:
- ▶ Nur Original-Ersatzteile von Endress+Hauser verwenden.
- ▶ Reparatur gemäß Einbauanleitung durchführen.
- ▶ Die entsprechenden einschlägigen Normen, nationalen Vorschriften, Ex-Dokumentation (XA) und Zertifikate beachten.
- ▶ Jede Reparatur und jeden Umbau dokumentieren und im Life Cycle Management *W@M*-Datenbank und Netilion Analytics eintragen.

14.2 Ersatzteile

Device Viewer (www.endress.com/deviceviewer):
Dort werden alle Ersatzteile zum Messgerät inklusive Bestellcode aufgelistet und lassen sich bestellen. Wenn vorhanden steht auch die dazugehörige Einbauanleitung zum Download zur Verfügung.

Messgerät-Seriennummer:
- Befindet sich auf dem Gerätetypenschild.
- Lässt sich über Parameter **Seriennummer** (→ 📄 204) im Untermenü **Geräteinformation** auslesen.

14.3 Endress+Hauser Dienstleistungen

Endress+Hauser bietet eine Vielzahl von Dienstleistungen an.

Ausführliche Angaben zu den Dienstleistungen erhalten Sie bei Ihrer Endress+Hauser Vertriebszentrale.

14.4 Rücksendung

Die Anforderungen für eine sichere Rücksendung können je nach Gerätetyp und landesspezifischer Gesetzgebung unterschiedlich sein.

1. Informationen auf der Internetseite einholen:
   http://www.endress.com/support/return-material
   ↳ Region wählen.
2. Das Gerät bei einer Reparatur, Werkskalibrierung, falschen Lieferung oder Bestellung zurücksenden.

14.5 Entsorgung

Gemäß der Richtlinie 2012/19/EU über Elektro- und Elektronik-Altgeräte (WEEE) ist das Produkt mit dem abgebildeten Symbol gekennzeichnet, um die Entsorgung von WEEE als unsortierten Hausmüll zu minimieren. Gekennzeichnete Produkte nicht als unsortierter Hausmüll entsorgen, sondern zu den gültigen Bedingungen an den Hersteller zurückgeben.

14.5.1 Messgerät demontieren

1. Gerät ausschalten.

WARNUNG

Personengefährdung durch Prozessbedingungen!

- Auf gefährliche Prozessbedingungen wie Druck im Messgerät, hohe Temperaturen oder aggressive Messstoffe achten.

2. Die Montage- und Anschlussschritte aus den Kapiteln "Messgerät montieren" und "Messgerät anschließen" in sinngemäß umgekehrter Reihenfolge durchführen. Sicherheitshinweise beachten.

14.5.2 Messgerät entsorgen

WARNUNG

Gefährdung von Personal und Umwelt durch gesundheitsgefährdende Messstoffe!

- Sicherstellen, dass das Messgerät und alle Hohlräume frei von gesundheits- oder umweltgefährdenden Messstoffresten sind, z.B. in Ritzen eingedrungene oder durch Kunststoff diffundierte Stoffe.

Folgende Hinweise zur Entsorgung beachten:

- Die national gültigen Vorschriften beachten.
- Auf eine stoffliche Trennung und Verwertung der Gerätekomponenten achten.

15 Zubehör

Für das Gerät sind verschiedene Zubehörteile lieferbar, die bei Endress+Hauser mit dem Gerät bestellt oder nachbestellt werden können. Ausführliche Angaben zum betreffenden Bestellcode sind bei Ihrer Endress+Hauser Vertriebszentrale erhältlich oder auf der Produktseite der Endress+Hauser Webseite: www.endress.com.

15.1 Gerätespezifisches Zubehör

15.1.1 Zum Messumformer

Zubehör	Beschreibung
Messumformer ▪ Proline 500 – digital ▪ Proline 500	Messumformer für den Austausch oder für die Lagerhaltung. Über den Bestellcode können folgende Spezifikationen angegeben werden: ▪ Zulassungen ▪ Ausgang ▪ Eingang ▪ Anzeige/Bedienung ▪ Gehäuse ▪ Software ▪ Messumformer Proline 500 – digital: Bestellnummer: 5X5BXX-*********A ▪ Messumformer Proline 500: Bestellnummer: 5X5BXX-*********B Proline 500 Messumformer für den Austausch: Bei der Bestellung ist die Seriennummer des aktuellen Messumformers zwingend anzugeben. Anhand der Serienummer können die gerätespezifischen Daten (z.B. Kalibrierfaktoren) des Austauschgeräts für den neuen Messumformer verwendet werden. ▪ Messumformer Proline 500 – digital: Einbauanleitung EA01151D ▪ Messumformer Proline 500: Einbauanleitung EA01152D
Externe WLAN-Antenne	Externe WLAN-Antenne mit 1,5 m (59,1 in) Verbindungskabel und zwei Befestigungswinkel. Bestellmerkmal "Zubehör beigelegt", Option P8 "Wireless Antenne Weitbereich". ▪ Die externe WLAN-Antenne ist nicht für den Einsatz in hygienischen Anwendungen geeignet. ▪ Weitere Angaben zur WLAN-Schnittstelle → 📄 95. Bestellnummer: 71351317 Einbauanleitung EA01238D
Rohrmontageset	Rohrmontageset für Messumformer. Messumformer Proline 500 – digital Bestellnummer: 71346427 Einbauanleitung EA01195D Messumformer Proline 500 Bestellnummer: 71346428
Wetterschutzhaube Messumformer ▪ Proline 500 – digital ▪ Proline 500	Wird dazu verwendet, das Messgerät vor Wettereinflüssen zu schützen: z.B. vor Regenwasser, übermäßiger Erwärmung durch Sonneneinstrahlung. ▪ Messumformer Proline 500 – digital Bestellnummer: 71343504 ▪ Messumformer Proline 500 Bestellnummer: 71343505 Einbauanleitung EA01191D

Anzeigeschutz Proline 500 – digital	Wird dazu verwendet, die Anzeige vor Schlag oder Abrieb, zum Beispiel durch Sand in Wüstengebieten, zu schützen. Bestellnummer: 71228792 Einbauanleitung EA01093D
Verbindungskabel Proline 500 – digital Messaufnehmer – Messumformer	Das Verbindungskabel kann direkt mit dem Messgerät (Bestellmerkmal "Kabel, Sensoranschluss) oder als Zubehör (Bestellnummer DK5012) bestellt werden. Folgende Kabellängen sind verfügbar: Bestellmerkmal "Kabel, Sensoranschluss" ▪ Option B: 20 m (65 ft) ▪ Option E: Frei konfigurierbar bis max. 50 m ▪ Option F: Frei konfigurierbar bis max. 165 ft Maximal mögliche Kabellänge für ein Verbindungskabel Proline 500 – digital: 300 m (1 000 ft)
Verbindungskabel Proline 500 Messaufnehmer – Messumformer	Das Verbindungskabel kann direkt mit dem Messgerät (Bestellmerkmal "Kabel, Sensoranschluss") oder als Zubehör (Bestellnummer DK5012) bestellt werden. Folgende Kabellängen sind verfügbar: Bestellmerkmal "Kabel, Sensoranschluss" ▪ Option 1: 5 m (16 ft) ▪ Option 2: 10 m (32 ft) ▪ Option 3: 20 m (65 ft) ▪ Option 4: Frei konfigurierbare Kabellänge (m) ▪ Option 5: Frei konfigurierbare Kabellänge (ft) Mögliche Kabellänge für ein Verbindungskabel Proline 500: Abhängig von der Messstoffleitfähigkeit, max. 200 m (660 ft)

15.1.2 Zum Messaufnehmer

Zubehör	Beschreibung
Adapterset	Adapteranschlüsse für den Einbau von Promag H anstelle eines Promag 30/33 A oder Promag 30/33 H (DN 25). Bestehend aus: ▪ 2 Prozessanschlüsse ▪ Schrauben ▪ Dichtungen
Dichtungsset	Für den regelmäßigen Austausch von Dichtungen beim Messaufnehmer.
Distanzstück	Bei einem Austausch eines Messaufnehmers DN 80/100 in einer bestehenden Installation ist ein Distanzstück notwendig, wenn der neue Messaufnehmer kürzer ist.
Einschweißhilfe	Schweißstutzen als Prozessanschluss: Einschweißhilfe für den Einbau in die Rohrleitung.
Erdungsringe	Werden dazu verwendet, den Messstoff in ausgekleideten Messrohren zu erden, um eine einwandfreie Messung zu gewährleisten. Erdungsringe können über die Gerätebestellstruktur oder als Zubehör über die Bestellstruktur DK5HR konfiguriert und bestellt werden.
Erdungsscheiben	Werden dazu verwendet, den Messstoff in ausgekleideten Messrohren zu erden, um eine einwandfreie Messung zu gewährleisten. Für Einzelheiten: Einbauanleitung EA00070D
Montageset	Bestehend aus: ▪ 2 Prozessanschlüsse ▪ Schrauben ▪ Dichtungen
Wandmontageset	Wandmontageset für Messgerät (nur DN 2...25 (1/12...1"))

15.2 Kommunikationsspezifisches Zubehör

Zubehör	Beschreibung
Fieldgate FXA42	Übertragung von Messwerten angeschlossener 4 bis 20 mA analoger, sowie digitaler Messgeräte ▪ Technische Information TI01297S ▪ Betriebsanleitung BA01778S ▪ Produktseite: www.endress.com/fxa42
Field Xpert SMT50	Das Tablet PC Field Xpert SMT70 für die Gerätekonfiguration ermöglicht ein mobiles Plant Asset Management im nicht explosionsgefährdeten Bereichen. Es eignet sich für das Inbetriebnahme- und Wartungspersonal, um Feldinstrumente mit digitaler Kommunikationsschnittstelle zu verwalten und den Arbeitsfortschritt zu dokumentieren. Dieses Tablet PC ist als Komplettlösung konzipiert, mit einer vorinstallierten Treiberbibliothek, stellt es ein einfaches und touchfähiges "Werkzeug" dar, über das sich die Feldinstrumente während ihres gesamten Lebenszyklus verwalten lassen. ▪ Technische Information TI01342S ▪ Betriebsanleitung BA01709S ▪ Produktseite: www.endress.com/smt50
Field Xpert SMT70	Das Tablet PC Field Xpert SMT70 für die Gerätekonfiguration ermöglicht ein mobiles Plant Asset Management in explosions- und nicht explosionsgefährdeten Bereichen. Es eignet sich für das Inbetriebnahme- und Wartungspersonal, um Feldinstrumente mit digitaler Kommunikationsschnittstelle zu verwalten und den Arbeitsfortschritt zu dokumentieren. Dieses Tablet PC ist als Komplettlösung konzipiert, mit einer vorinstallierten Treiberbibliothek, stellt es ein einfaches und touchfähiges "Werkzeug" dar, über das sich die Feldinstrumente während ihres gesamten Lebenszyklus verwalten lassen. ▪ Technische Information TI01342S ▪ Betriebsanleitung BA01709S ▪ Produktseite: www.endress.com/smt70
Field Xpert SMT77	Der Tablet PC Field Xpert SMT77 für die Gerätekonfiguration ermöglicht ein mobiles Plant Asset Management in Ex-Zone-1-Bereichen. ▪ Technische Information TI01418S ▪ Betriebsanleitung BA01923S ▪ Produktseite: www.endress.com/smt77

15.3 Servicespezifisches Zubehör

Zubehör	Beschreibung
Applicator	Software für die Auswahl und Auslegung von Endress+Hauser Messgeräten: ▪ Auswahl von Messgeräten mit industriespezifischen Anforderungen ▪ Berechnung aller notwendigen Daten zur Bestimmung des optimalen Durchflussmessgeräts: z.B. Nennweite, Druckabfall, Fließgeschwindigkeit und Messgenauigkeiten. ▪ Grafische Darstellung von Berechnungsergebnissen ▪ Ermittlung des partiellen Bestellcodes Verwaltung, Dokumentation und Abrufbarkeit aller projektrelevanter Daten und Parameter über die gesamte Lebensdauer eines Projekts. Applicator ist verfügbar: ▪ Über das Internet: https://portal.endress.com/webapp/applicator ▪ Als downloadbare DVD für die lokale PC-Installation.
W@M	W@M Life Cycle Management Mehr Produktivität durch stets verfügbare Informationen. Daten zu einer Anlage und ihren Komponenten werden bereits während der Planung und später während des gesamten Lebenszyklus der Komponente erzeugt. W@M Life Cycle Management ist eine offene und flexible Informationsplattform mit Online- und Vor-Ort-Tools. Ihre Mitarbeiter haben direkten Zugriff auf aktuelle detaillierte Daten, wodurch sich Engineering-Zeiten verkürzen, Beschaffungsprozesse beschleunigen und Betriebszeiten der Anlage steigern lassen. Zusammen mit den richtigen Services führt W@M Life Cycle Management in jeder Phase zu mehr Produktivität. Hierzu mehr unter: www.endress.com/lifecyclemanagement
FieldCare	FDT-basiertes Anlagen-Asset-Management-Tool von Endress+Hauser. Es kann alle intelligenten Feldeinrichtungen in Ihrer Anlage konfigurieren und unterstützt Sie bei deren Verwaltung. Durch Verwendung von Statusinformationen stellt es darüber hinaus ein einfaches, aber wirkungsvolles Mittel dar, deren Zustand zu kontrollieren. Betriebsanleitung BA00027S und BA00059S
DeviceCare	Tool zum Verbinden und Konfigurieren von Endress+Hauser Feldgeräten. Innovation-Broschüre IN01047S

15.4 Systemkomponenten

Zubehör	Beschreibung
Bildschirmschreiber Memograph M	Der Bildschirmschreiber Memograph M liefert Informationen über alle relevanten Messgrößen. Messwerte werden sicher aufgezeichnet, Grenzwerte überwacht und Messstellen analysiert. Die Datenspeicherung erfolgt im 256 MB großen internen Speicher und zusätzlich auf SD-Karte oder USB-Stick. ▪ Technische Information TI00133R ▪ Betriebsanleitung BA00247R
iTEMP	Die Temperaturtransmitter sind universal einsetzbar und zur Messung von Gasen, Dämpfen und Flüssigkeiten geeignet. Sie können für das Einlesen der Messstofftemperatur verwendet werden. Dokument "Fields of Activity" FA00006T

16 Technische Daten

16.1 Anwendungsbereich

Das Messgerät ist nur für die Durchflussmessung von Flüssigkeiten bestimmt, die eine Mindestleitfähigkeit von 5 µS/cm aufweisen.

Je nach bestellter Ausführung kann das Messgerät auch explosionsgefährliche, entzündliche, giftige und brandfördernde Messstoffe messen.

Um den einwandfreien Zustand des Geräts für die Betriebszeit zu gewährleisten: Gerät nur für Messstoffe einsetzen, gegen welche die prozessberührenden Materialien hinreichend beständig sind.

16.2 Arbeitsweise und Systemaufbau

Messprinzip

Magnetisch-induktive Durchflussmessung nach dem *Faraday'schen Induktionsgesetz*.

Messeinrichtung

Die Messeinrichtung besteht aus einem Messumformer und einem Messaufnehmer. Messumformer und Messaufnehmer werden räumlich voneinander getrennt montiert. Sie sind über Verbindungskabel miteinander verbunden.

Zum Aufbau des Messgeräts → 🗎 14

16.3 Eingang

Messgröße

Direkte Messgrößen

- Volumenfluss (proportional zur induzierten Spannung)
- Temperatur [1)]
- Elektrische Leitfähigkeit

Berechnete Messgrößen

- Massefluss
- Normvolumenfluss
- Korrigierte elektrische Leitfähigkeit [1)]

Messbereich

Typisch v = 0,01 … 10 m/s (0,03 … 33 ft/s) mit der spezifizierten Messgenauigkeit

Durchflusskennwerte in SI-Einheiten: DN 2…125 (1/12…5")

Nennweite		Empfohlene Durchflussmenge	Werkseinstellungen		
		min./max. Endwert (v ~ 0,3/10 m/s)	Endwert Stromausgang (v ~ 2,5 m/s)	Impulswertigkeit (~ 2 Pulse/s)	Schleichmenge (v ~ 0,04 m/s)
[mm]	[in]	[dm³/min]	[dm³/min]	[dm³]	[dm³/min]
2	1/12	0,06 … 1,8	0,5	0,005	0,01
4	5/32	0,25 … 7	2	0,025	0,05
8	5/16	1 … 30	8	0,1	0,1

1) Nur verfügbar für Nennweiten DN 15…150 (½…6") und mit Bestellmerkmal "Sensoroption", Option CI "Messstofftemperaturmessung".

Nennweite		Empfohlene Durchflussmenge	Werkseinstellungen		
		min./max. Endwert (v ~ 0,3/10 m/s)	Endwert Stromausgang (v ~ 2,5 m/s)	Impulswertigkeit (~ 2 Pulse/s)	Schleichmenge (v ~ 0,04 m/s)
[mm]	[in]	[dm³/min]	[dm³/min]	[dm³]	[dm³/min]
15	½	4 … 100	25	0,2	0,5
25 [1]	1	9 … 300	75	0,5	1
40	1 ½	25 … 700	200	1,5	3
50	2	35 … 1 100	300	2,5	5
65	–	60 … 2 000	500	5	8
80	3	90 … 3 000	750	5	12
100	4	145 … 4 700	1200	10	20
125	5	220 … 7 500	1850	15	30

1) Die Werte gelten für die Produktvariante: 5HxB26

Durchflusskennwerte in SI-Einheiten: DN 150 (6")

Nennweite		Empfohlene Durchflussmenge	Werkseinstellungen		
		min./max. Endwert (v ~ 0,3/10 m/s)	Endwert Stromausgang (v ~ 2,5 m/s)	Impulswertigkeit (~ 2 Pulse/s)	Schleichmenge (v ~ 0,04 m/s)
[mm]	[in]	[m³/h]	[m³/h]	[m³]	[m³/h]
150	6	20 … 600	150	0,03	2,5

Durchflusskennwerte in US-Einheiten: 1/12 - 6" (DN 2 - 150)

Nennweite		Empfohlene Durchflussmenge	Werkseinstellungen		
		min./max. Endwert (v ~ 0,3/10 m/s)	Endwert Stromausgang (v ~ 2,5 m/s)	Impulswertigkeit (~ 2 Pulse/s)	Schleichmenge (v ~ 0,04 m/s)
[in]	[mm]	[gal/min]	[gal/min]	[gal]	[gal/min]
1/12	2	0,015 … 0,5	0,1	0,001	0,002
1/32	4	0,07 … 2	0,5	0,005	0,008
5/16	8	0,25 … 8	2	0,02	0,025
½	15	1 … 27	6	0,05	0,1
1 [1]	25	2,5 … 80	18	0,2	0,25
1 ½	40	7 … 190	50	0,5	0,75
2	50	10 … 300	75	0,5	1,25
3	80	24 … 800	200	2	2,5
4	100	40 … 1 250	300	2	4
5	125	60 … 1 950	450	5	7
6	150	90 … 2 650	600	5	12

1) Die Werte gelten für die Produktvariante: 5HxB26

Empfohlener Messbereich

Durchflussgrenze → 229

Im eichpflichtigen Verkehr regelt die jeweils gültige Zulassung den zulässigen Messbereich, die Impulswertigkeit und die Schleichmenge.

Messdynamik

Über 1000 : 1

Im eichpflichtigen Verkehr beträgt die Messdynamik je nach Nennweite 100 : 1 bis 630 : 1. Näheres regelt die jeweils gültige Zulassung.

Eingangssignal

Eingelesene Messwerte

Um die Messgenauigkeit bestimmter Messgrößen zu erhöhen oder den Massefluss zu berechnen, kann das Automatisierungssystem kontinuierlich verschiedene Messwerte in das Messgerät schreiben:
- Messstofftemperatur ermöglicht eine temperaturkompensierte Leitfähigkeitsmessung (z.B. iTEMP)
- Referenzdichte zur Berechnung des Masseflusses

Bei Endress+Hauser sind verschiedene Druck- und Temperaturmessgeräte bestellbar: Kapitel "Zubehör" → 212

Das Einlesen externer Messwerte wird zur Berechnung des Normvolumenfluss empfohlen.

Stromeingang

Das Schreiben der Messwerte vom Automatisierungssystem zum Messgerät erfolgt über den Stromeingang → 215.

Digitale Kommunikation

Das Schreiben der Messwerte durch das Automatisierungssystem erfolgt über PROFINET mit Ethernet-APL.

Stromeingang 0/4...20 mA

Stromeingang	0/4...20 mA (aktiv/passiv)
Strombereich	▪ 4...20 mA (aktiv) ▪ 0/4...20 mA (passiv)
Auflösung	1 µA
Spannungsabfall	Typisch: 0,6 ... 2 V bei 3,6 ... 22 mA (passiv)
Maximale Eingangsspannung	≤ 30 V (passiv)
Leerlaufspannung	≤ 28,8 V (aktiv)
Mögliche Eingangsgrößen	▪ Temperatur ▪ Dichte

Statuseingang

Maximale Eingangswerte	▪ DC −3 ... 30 V ▪ Wenn Statuseingang aktiv (ON): R_i >3 kΩ
Ansprechzeit	Einstellbar: 5 ... 200 ms

Eingangssignalpegel	▪ Low-Signal (tief): DC −3 … +5 V ▪ High-Signal (hoch): DC 12 … 30 V
Zuordenbare Funktionen	▪ Aus ▪ Die einzelnen Summenzähler separat zurücksetzen ▪ Alle Summenzähler zurücksetzen ▪ Messwertunterdrückung

16.4 Ausgang

Ausgangssignal

PROFINET mit Ethernet-APL

Geräteverwendung	**Geräteanschluss an einen APL-Field-Switch** Das Gerät darf nur gemäß der folgenden APL-Port-Klassifizierungen betrieben werden: ▪ Bei Einsatz im explosionsgefährdeten Bereich: SLAA oder SLAC [1)] ▪ Bei Einsatz im nicht explosionsgefährdeten Bereich: SLAX Anschlusswerte APL-Field-Switch (entspricht z. B. APL-Port-Klassifizierung SPCC oder SPAA): ▪ Maximale Eingangsspannung: 15 V_{DC} ▪ Minimale Ausgangswerte: 0,54 W **Geräteanschluss an einen SPE-Switch** ▪ In nicht-explosionsgefährdeten Bereichen kann das Gerät mit einen geeigneten SPE-Switch eingesetzt werden: Das Gerät kann an einen SPE-Switch mit einer maximalen Spannung von 30 V_{DC} und einer minimalen Ausgangsleistung von 1,85 W angeschlossen werden. ▪ Der SPE-Switch muss den Standard 10BASE-T1L und die PoDL-Leistungsklassen 10, 11 oder 12 unterstützen sowie über eine Funktion zur Deaktivierung der Leistungsklassenerkennung verfügen.
PROFINET	Gemäß IEC 61158 and IEC 61784
Ethernet-APL	Gemäß IEEE 802.3cg, APL-Port-Profil Spezifikation v1.0, galvanisch getrennt
Datenübertragung	10 Mbit/s
Stromaufnahme	**Messumformer** ▪ Max. 400 mA(24 V) ▪ Max. 200 mA (110 V, 50/60 Hz; 230 V, 50/60 Hz)
Zulässige Speisespannung	9 … 30 V
Netzwerkanschluss	Mit integriertem Verpolungsschutz

1) Weitere Informationen zum Einsatz des Geräts im explosionsgefährdeten Bereich: Ex-Sicherheitshinweise

Stromausgang 4…20 mA

Signalmodus	Wahlweise einstellbar: ▪ Aktiv ▪ Passiv
Strombereich	Wahlweise einstellbar: ▪ 4…20 mA NAMUR ▪ 4…20 mA US ▪ 4…20 mA ▪ 0…20 mA (nur bei Signalmodus aktiv) ▪ Fester Stromwert
Maximale Ausgangswerte	22,5 mA
Leerlaufspannung	DC 28,8 V (aktiv)
Maximale Eingangsspannung	DC 30 V (passiv)
Bürde	0 … 700 Ω
Auflösung	0,38 µA

Dämpfung	Einstellbar: 0 ... 999,9 s
Zuordenbare Messgrößen	▪ Volumenfluss ▪ Massefluss ▪ Normvolumenfluss ▪ Fließgeschwindigkeit ▪ Leitfähigkeit ▪ Korrigierte Leitfähigkeit ▪ Temperatur ▪ Elektroniktemperatur

Impuls-/Frequenz-/Schaltausgang

Funktion	Als Impuls-, Frequenz- oder Schaltausgang wahlweise einstellbar
Ausführung	Open-Collector Wahlweise einstellbar: ▪ Aktiv ▪ Passiv ▪ Passiv NAMUR Ex-i, passiv
Maximale Eingangswerte	DC 30 V, 250 mA (passiv)
Leerlaufspannung	DC 28,8 V (aktiv)
Spannungsabfall	Bei 22,5 mA: ≤ DC 2 V
Impulsausgang	
Maximale Eingangswerte	DC 30 V, 250 mA (passiv)
Maximaler Ausgangs-strom	22,5 mA (aktiv)
Leerlaufspannung	DC 28,8 V (aktiv)
Impulsbreite	Einstellbar: 0,05 ... 2 000 ms
Maximale Impulsrate	10 000 Impulse/s
Impulswertigkeit	Einstellbar
Zuordenbare Messgrößen	▪ Volumenfluss ▪ Massefluss ▪ Normvolumenfluss
Frequenzausgang	
Maximale Eingangswerte	DC 30 V, 250 mA (passiv)
Maximaler Ausgangs-strom	22,5 mA (aktiv)
Leerlaufspannung	DC 28,8 V (aktiv)
Ausgangsfrequenz	Einstellbar: Endfrequenz 2 ... 10 000 Hz (f_{max} = 12 500 Hz)
Dämpfung	Einstellbar: 0 ... 999,9 s
Impuls-Pausen-Verhältnis	1:1
Zuordenbare Messgrößen	▪ Volumenfluss ▪ Massefluss ▪ Normvolumenfluss ▪ Fließgeschwindigkeit ▪ Leitfähigkeit ▪ Korrigierte Leitfähigkeit ▪ Temperatur ▪ Elektroniktemperatur
Schaltausgang	
Maximale Eingangswerte	DC 30 V, 250 mA (passiv)
Leerlaufspannung	DC 28,8 V (aktiv)

Schaltverhalten	Binär, leitend oder nicht leitend
Schaltverzögerung	Einstellbar: 0 … 100 s
Anzahl Schaltzyklen	Unbegrenzt

Zuordenbare Funktionen	▪ Aus
	▪ An
	▪ Diagnoseverhalten
	▪ Grenzwert:
	  ▪ Aus
	  ▪ Volumenfluss
	  ▪ Massefluss
	  ▪ Normvolumenfluss
	  ▪ Fließgeschwindigkeit
	  ▪ Leitfähigkeit
	  ▪ Korrigierte Leitfähigkeit
	  ▪ Summenzähler 1…3
	  ▪ Temperatur
	  ▪ Elektroniktemperatur
	▪ Überwachung Durchflussrichtung
	▪ Status
	  ▪ Leerrohrüberwachung
	  ▪ Belagsindex
	  ▪ HBSI-Grenzwert überschritten
	  ▪ Schleichmengenunterdrückung

Relaisausgang

Funktion	Schaltausgang
Ausführung	Relaisausgang, galvanisch getrennt
Schaltverhalten	Wahlweise einstellbar: ▪ NO (normaly open), Werkseinstellung ▪ NC (normaly closed)
Maximale Schaltleistung (passiv)	▪ DC 30 V, 0,1 A ▪ AC 30 V, 0,5 A

Zuordenbare Funktionen	▪ Aus
	▪ An
	▪ Diagnoseverhalten
	▪ Grenzwert:
	  ▪ Aus
	  ▪ Volumenfluss
	  ▪ Massefluss
	  ▪ Normvolumenfluss
	  ▪ Fließgeschwindigkeit
	  ▪ Leitfähigkeit
	  ▪ Korrigierte Leitfähigkeit
	  ▪ Summenzähler 1…3
	  ▪ Temperatur
	  ▪ Elektroniktemperatur
	▪ Überwachung Durchflussrichtung
	▪ Status
	  ▪ Leerrohrüberwachung
	  ▪ Belagsindex
	  ▪ HBSI-Grenzwert überschritten
	  ▪ Schleichmengenunterdrückung

Frei konfigurierbarer Ein-/Ausgang

Einem frei konfigurierbaren Ein-/Ausgang (Konfigurierbares I/O) wird bei der Inbetriebnahme des Geräts **ein** spezifischer Ein- oder Ausgang zugeordnet.

Für die Zuordnung stehen folgende Ein- und Ausgänge zur Verfügung:
- Stromausgang wählbar: 4...20 mA (aktiv), 0/4...20 mA (passiv)
- Impuls-/Frequenz-/Schaltausgang
- Stromeingang wählbar: 4...20 mA (aktiv), 0/4...20 mA (passiv)
- Statuseingang

Ausfallsignal

Ausfallinformationen werden abhängig von der Schnittstelle wie folgt dargestellt.

PROFINET mit Ethernet-APL

Gerätediagnose	Diagnose gemäß PROFINET PA Profil 4

Stromausgang 0/4...20 mA

4...20 mA

Fehlerverhalten	Wählbar: ▪ 4 ... 20 mA gemäß NAMUR-Empfehlung NE 43 ▪ 4 ... 20 mA gemäß US ▪ Min. Wert: 3,59 mA ▪ Max. Wert: 22,5 mA ▪ Definierbarer Wert zwischen: 3,59 ... 22,5 mA ▪ Aktueller Wert ▪ Letzter gültiger Wert

0...20 mA

Fehlerverhalten	Wählbar: ▪ Maximaler Alarm: 22 mA ▪ Definierbarer Wert zwischen: 0 ... 20,5 mA

Impuls-/Frequenz-/Schaltausgang

Impulsausgang	
Fehlerverhalten	Wählbar: ▪ Aktueller Wert ▪ Keine Impulse
Frequenzausgang	
Fehlerverhalten	Wählbar: ▪ Aktueller Wert ▪ 0 Hz ▪ Definierbarer Wert zwischen: 2 ... 12 500 Hz
Schaltausgang	
Fehlerverhalten	Wählbar: ▪ Aktueller Status ▪ Offen ▪ Geschlossen

Relaisausgang

Fehlerverhalten	Wählbar: ▪ Aktueller Status ▪ Offen ▪ Geschlossen

Vor-Ort-Anzeige

Klartextanzeige	Mit Hinweis zu Ursache und Behebungsmaßnahmen
Hintergrundbeleuchtung	Rote Beleuchtung signalisiert Gerätefehler.

Statussignal gemäß NAMUR-Empfehlung NE 107

Schnittstelle/Protokoll

- Via digitale Kommunikation:
  PROFINET mit Ethernet-APL
- Via Serviceschnittstelle
  - Serviceschnittstelle CDI-RJ45
  - WLAN-Schnittstelle

Klartextanzeige	Mit Hinweis zu Ursache und Behebungsmaßnahmen

Webbrowser

Klartextanzeige	Mit Hinweis zu Ursache und Behebungsmaßnahmen

Leuchtdioden (LED)

Statusinformationen	Statusanzeige durch verschiedene Leuchtdioden Je nach Geräteausführung werden folgende Informationen angezeigt: ▪ Versorgungsspannung aktiv ▪ Datenübertragung aktiv ▪ Gerätealarm/-störung vorhanden ▪ PROFINET-Netzwerk verfügbar ▪ PROFINET-Verbindung hergestellt ▪ PROFINET Blinking-Feature Diagnoseinformation via Leuchtdioden → 170

Schleichmengenunterdrückung

Die Schaltpunkte für die Schleichmengenunterdrückung sind frei wählbar.

Galvanische Trennung

Die Ausgänge sind galvanisch getrennt:
- von der Spannungsversorgung
- zueinander
- gegen Anschluss Potentialausgleich (PE)

Protokollspezifische Daten

Protokoll	Application layer protocol for decentral device periphery and distributed automation, Version 2.43
Kommunikationstyp	Ethernet Advanced Physical Layer 10BASE-T1L
Konformitätsklasse	Conformance Class B (PA)
Netzlastklasse	PROFINET Netload Robustness Class 2 10 Mbit/s
Baudraten	10 Mbit/s Vollduplex
Zykluszeiten	64 ms
Polarität	Automatische Korrektur von gekreuzten "APL-Signal +" und "APL-Signal -" Signalleitungen

Media Redundancy Protocol (MRP)	Nicht möglich (Punkt-zu-Punkt Verbindung zum APL-Field-Switch)
Support Systemredundanz	Systemredundanz S2 (2 AR mit 1 NAP)
Geräteprofil	PROFINET PA Profil 4 (Application interface identifier API: 0x9700)
Hersteller-ID	17
Gerätetypkennung	0xA43C
Gerätebeschreibungsdateien (GSD, DTM, FDI)	Informationen und Dateien unter: ▪ www.endress.com → Download-Area ▪ www.profibus.com
Unterstützte Verbindungen	▪ 2x AR (IO Controller AR) ▪ 2x AR (IO Supervisor Device AR connection allowed)
Konfigurationsmöglichkeiten für Messgerät	▪ DIP-Schalter auf dem Elektronikmodul, für die Vergabe des Gerätenamens (letzter Teil) ▪ Asset Management Software (FieldCare, DeviceCare, Field Xpert) ▪ Integrierter Webserver via Webbrowser und IP-Adresse ▪ Gerätestammdatei (GSD), ist über den integrierten Webserver des Messgeräts auslesbar. ▪ Vor-Ortbedienung
Konfiguration des Gerätenamens	▪ DIP-Schalter auf dem Elektronikmodul, für die Vergabe des Gerätenamens (letzter Teil) ▪ DCP Protokoll ▪ Asset Management Software (FieldCare, DeviceCare, Field Xpert) ▪ Integrierter Webserver

Unterstützte Funktionen	▪ Identification & Maintenance einfache Geräteidentifizierung über:
	  ▪ Leitsystem
	  ▪ Typenschild
	▪ Messwertstatus
	Die Prozessgrössen werden mit einem Messwertstatus kommuniziert
	▪ Blinking-Feature über die Vor-Ort Anzeige für vereinfachte Geräteidentifizierung und -zuordnung
	▪ Gerätebedienung über Asset Management Software (z.B. FieldCare, DeviceCare, SIMATIC PDM mit FDI-Package)

Systemintegration	Informationen zur Systemintegration . ▪ Zyklische Datenübertragung ▪ Übersicht und Beschreibung der Module ▪ Kodierung des Status ▪ Werkseinstellung

16.5 Energieversorgung

Klemmenbelegung → 📄 41

Verfügbare Gerätestecker → 📄 42

Pinbelegung Gerätestecker → 📄 42

Versorgungsspannung

Bestellmerkmal "Energieversorgung"	Klemmenspannung		Frequenzbereich
Option **D**	DC 24 V	±20%	–
Option **E**	AC 100 … 240 V	−15…+10%	50/60 Hz, ±4 Hz
Option **I**	DC 24 V	±20%	–
	AC 100 … 240 V	−15…+10%	50/60 Hz, ±4 Hz

Leistungsaufnahme

Messumformer

Max. 10 W (Wirkleistung)

Einschaltstrom	Max. 36 A (<5 ms) gemäß NAMUR-Empfehlung NE 21

Stromaufnahme

Messumformer

- Max. 400 mA (24 V)
- Max. 200 mA (110 V, 50/60 Hz; 230 V, 50/60 Hz)

Versorgungsausfall

- Summenzähler bleiben auf dem zuletzt ermittelten Wert stehen.
- Konfiguration bleibt je nach Geräteausführung im Gerätespeicher oder im steckbaren Datenspeicher (HistoROM DAT) erhalten.
- Fehlermeldungen inklusive Stand des Betriebsstundenzählers werden abgespeichert.

Überstromschutzeinrichtung

Das Gerät muss mit einem dedizierten Leitungsschutzschalter (LSS) betrieben werden, da es über keinen eigenen Ein/Aus-Schalter verfügt.

- Der Leitungsschutzschalter muss einfach erreichbar und gekennzeichnet sein.
- Zulässiger Nennstrom des Leitungsschutzschalter: 2 A bis maximal 10 A.

Elektrischer Anschluss

- → 📄 46
- → 📄 55

Potenzialausgleich

Klemmen

Federkraftklemmen: Für Litzen und Litzen mit Aderendhülsen geeignet.
Leiterquerschnitt 0,2 … 2,5 mm^2 (24 … 12 AWG).

Kabeleinführungen

- Kabelverschraubung: M20 × 1,5 mit Kabel ⌀ 6 … 12 mm (0,24 … 0,47 in)
- Gewinde für Kabeleinführung:
  - NPT ½"
  - G ½"
  - M20
- Gerätestecker für Verbindungskabel: M12
  Bei der Geräteausführung mit Bestellmerkmal "Sensor Anschlussgehäuse", Option **C** "Ultrakompakt, hygienisch, rostfrei" wird immer ein Gerätestecker verwendet.

Kabelspezifikation

→ 📄 37

Überspannungsschutz

Netzspannungsschwankungen	→ 📄 222
Überspannungskategorie	Überspannungskategorie II
Kurzzeitige, temporäre Überspannung	Zwischen Leitung und Erde bis zu 1200 V, während max. 5 s
Langfristige, temporäre Überspannung	Zwischen Leitung und Erde bis zu 500 V

16.6 Leistungsmerkmale

Referenzbedingungen

- Fehlergrenzen in Anlehnung an DIN EN 29104, zukünftig ISO 20456
- Wasser, typisch: +15 … +45 °C (+59 … +113 °F); 0,5 … 7 bar (73 … 101 psi)
- Angaben gemäß Kalibrierprotokoll
- Angaben zur Messabweichung basierend auf akkreditierten Kalibrieranlagen gemäß ISO 17025
- Referenztemperatur für Leitfähigkeitsmessung: 25 °C (77 °F)

Maximale Messabweichung

v.M. = vom Messwert

Fehlergrenzen unter Referenzbedingungen

Volumenfluss

- ±0,5 % v.M. ± 1 mm/s (0,04 in/s)
- Optional: ±0,2 % v.M. ± 2 mm/s (0,08 in/s)

Schwankungen der Versorgungsspannung haben innerhalb des spezifizierten Bereichs keinen Einfluss.

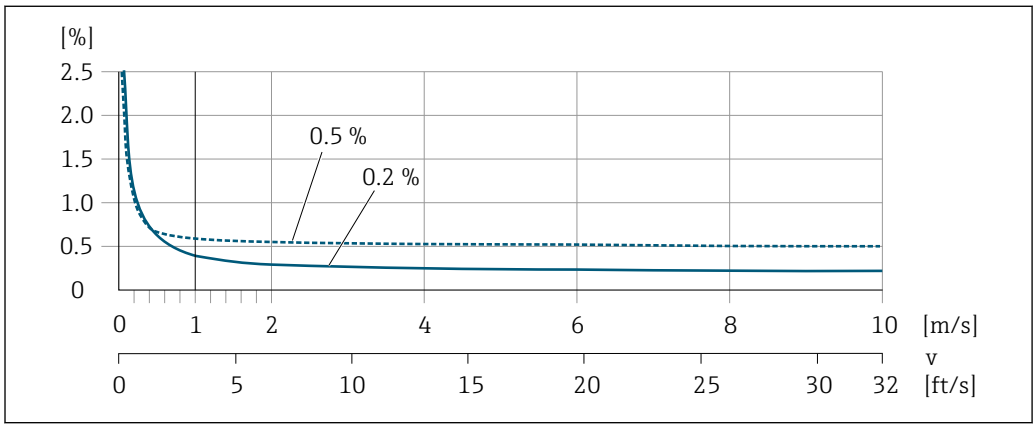

41 *Maximale Messabweichung in % v.M.*

Temperatur

±3 °C (±5,4 °F)

Elektrische Leitfähigkeit

Die Werte gelten für:
- Geräte mit Prozessanschlüssen aus Edelstahl
- Geräteausführung Proline 500 – digital
- Messungen bei einer Referenztemperatur von 25 °C (77 °F). Bei abweichender Temperatur muss der Temperaturkoeffizient des Messstoffs beachtet werden (typisch 2,1 %/K)

Leitfähigkeit [µS/cm]	Nennweite		Messabweichung [%] vom Messwert
	[mm]	[in]	
5 … 20	15…150	½…6	± 20%
> 20 … 50	15…150	½…6	± 10%
> 50 … 10 000	2…8	1/12…5/16	± 10%
	15…150	½…6	▪ Standard: ± 10% ▪ Optional [1]: ± 5%

Leitfähigkeit [µS/cm]	Nennweite		Messabweichung [%] vom Messwert
	[mm]	[in]	
> 10 000 … 20 000	2…150	1/12…6	± 10%
> 20 000 … 100 000	2…150	1/12…6	± 20%

1) Bestellmerkmal " Kalibrierte Leitfähigkeitsmessung", Option CW

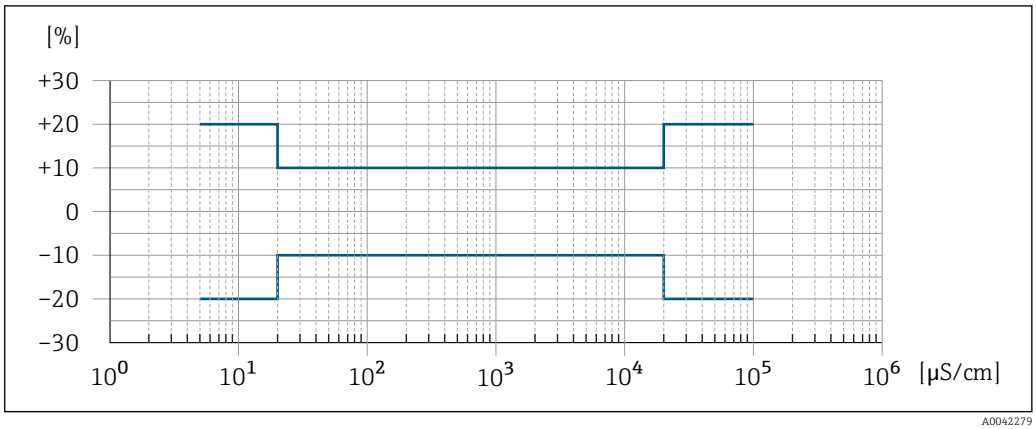

42 *Messabweichung (Standard)*

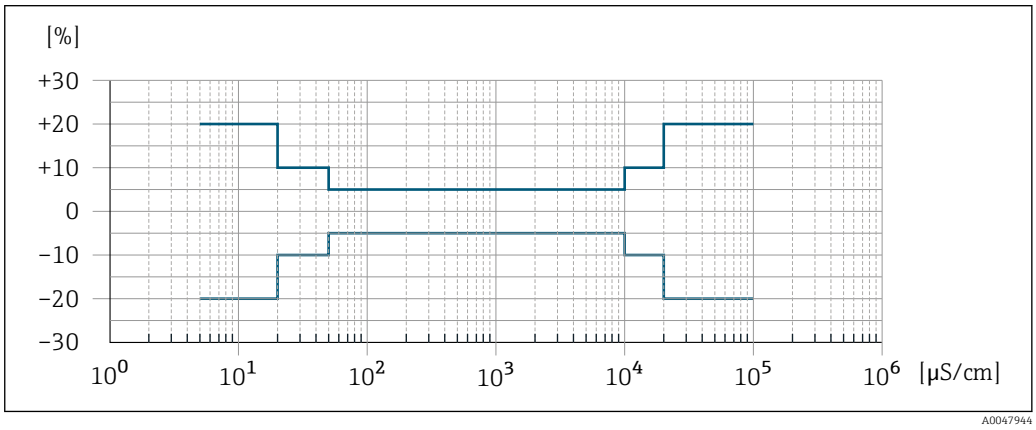

43 *Messabweichung (Optional: Bestellmerkmal " Kalibrierte Leitfähigkeitsmessung", Option CW)*

Wiederholbarkeit

v.M. = vom Messwert

Volumenfluss
max. ±0,1 % v.M. ± 0,5 mm/s (0,02 in/s)

Temperatur
±0,5 °C (±0,9 °F)

Elektrische Leitfähigkeit
- Max. ±5 % v.M.
- Max. ±1 % v.M. für DN 15…150 in Verbindung mit Prozessanschlüssen aus rostfreiem Stahl 1.4404 (F316L)

Ansprechzeit Temperaturmessung

T_{90} < 15 s

Einfluss Umgebungstemperatur

Stromausgang

Temperaturkoeffizient	Max. 1 µA/°C

Impuls-/Frequenzausgang

Temperaturkoeffizient	Kein zusätzlicher Effekt. In Genauigkeit enthalten.

16.7 Montage

Montagebedingungen

→ 📄 23

16.8 Umgebung

Umgebungstemperaturbereich

→ 📄 27

Temperaturtabellen

Für den Einsatz im explosionsgefährdeten Bereich die Abhängigkeit von zulässiger Umgebungs- und Messstofftemperatur beachten.

Detaillierte Angaben zu den Temperaturtabellen: Separates Dokument "Sicherheitshinweise" (XA) zum Gerät.

Lagerungstemperatur

Die Lagerungstemperatur entspricht dem Umgebungstemperaturbereich von Messumformer und Messaufnehmer → 📄 27.

- Um unzulässig hohe Oberflächentemperaturen zu vermeiden: Messgerät während der Lagerung nicht direkter Sonneneinstrahlung aussetzen.
- Lagerplatz wählen, an dem eine Betauung des Messgeräts ausgeschlossen ist, da ein Pilz- oder Bakterienbefall die Auskleidung beschädigen kann.
- Wenn Schutzkappen oder Schutzscheiben montiert sind: Diese vor der Montage des Messgeräts nie entfernen.

Atmosphäre

Erweiterter Schutz gegenüber Kondensation und Feuchtigkeit: Messaufnehmergehäuse ist mit einem Gel ausgegossen.

Bestellmerkmal "Sensoroption", Option CF "Raue Umgebung".

Relative Luftfeuchte

Das Gerät ist für den Einsatz in Außen- und Innenbereichen mit einer relativen Luftfeuchte von 4 … 95% geeignet.

Betriebshöhe

Gemäß EN 61010-1
- ≤ 2 000 m (6 562 ft)
- > 2 000 m (6 562 ft) mit zusätzlichen Überspannungsschutz (z.B. Endress+Hauser HAW Series)

Schutzart

Messumformer

- IP66/67, Type 4X enclosure, geeignet für Verschmutzungsgrad 4
- Bei geöffnetem Gehäuse: IP20, Type 1 enclosure, geeignet für Verschmutzungsgrad 2
- Anzeigemodul: IP20, Type 1 enclosure, geeignet für Verschmutzungsgrad 2

Messaufnehmer

- IP66/67, Type 4X enclosure, geeignet für Verschmutzungsgrad 4
- Bei geöffnetem Gehäuse: IP20, Type 1 enclosure, geeignet für Verschmutzungsgrad 2

Optional

Externe WLAN-Antenne

IP67

Vibrations- und Schockfestigkeit	**Schwingen sinusförmig in Anlehnung an IEC 60068-2-6** ▪ 2 … 8,4 Hz, 7,5 mm peak ▪ 8,4 … 2 000 Hz, 2 g peak **Schwingen Breitbandrauschen in Anlehnung an IEC 60068-2-64** ▪ 10 … 200 Hz, 0,01 g^2/Hz ▪ 200 … 2 000 Hz, 0,003 g^2/Hz ▪ Total: 2,70 g rms **Schocks Halbsinus in Anlehnung an IEC 60068-2-27** 6 ms 50 g **Stoß durch raue Handhabung in Anlehnung an IEC 60068-2-31**
Innenreinigung	▪ CIP-Reinigung ▪ SIP-Reinigung
Mechanische Belastung	Messumformergehäuse und Anschlussgehäuse Messaufnehmer: ▪ Vor mechanischen Einflüssen wie Stößen oder Schlägen schützen ▪ Nicht als Steighilfe verwenden
Elektromagnetische Verträglichkeit (EMV)	Details sind in der Konformitätserklärung ersichtlich. Diese Einrichtung ist nicht dafür vorgesehen, in Wohnbereichen verwendet zu werden, und kann einen angemessenen Schutz des Funkempfangs in solchen Umgebungen nicht sicherstellen.

16.9 Prozess

Messstofftemperaturbereich	−20 … +150 °C (−4 … +302 °F)

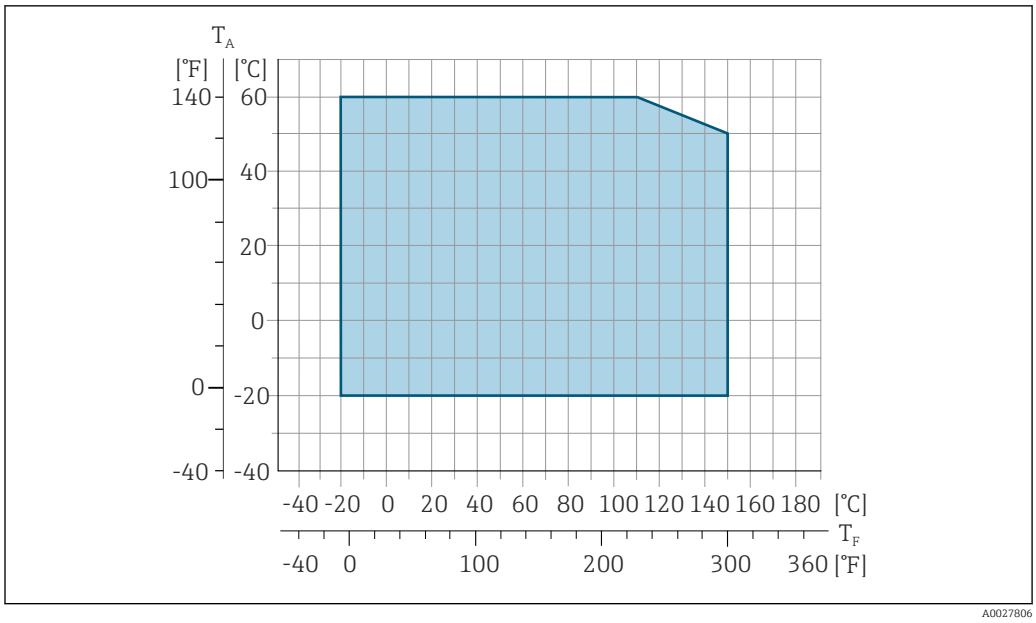

44 *Promag 500 – digital*

T_A *Umgebungstemperatur*
T_F *Messstofftemperatur*

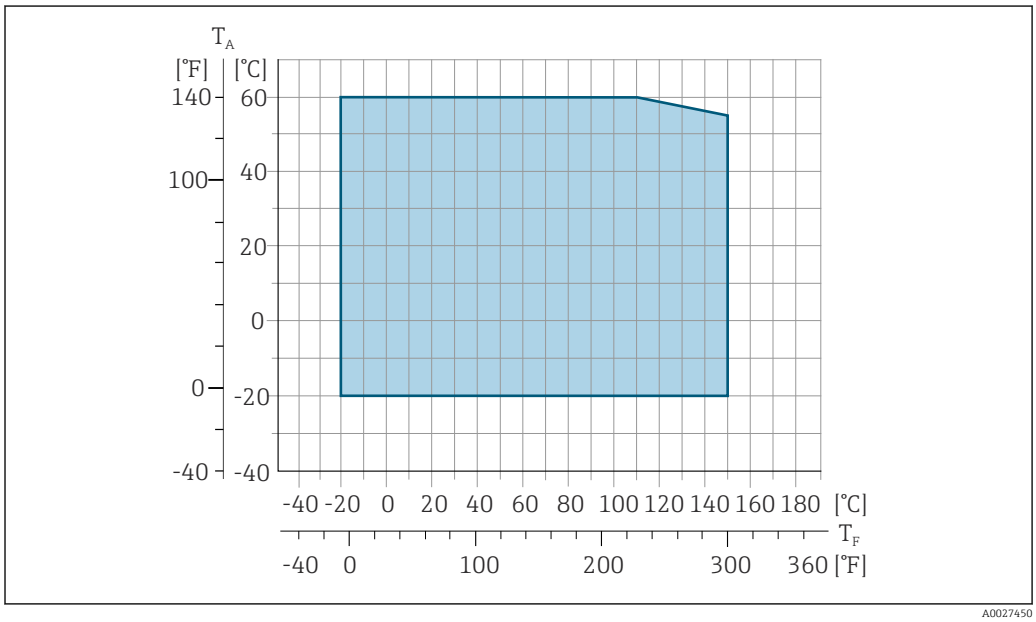

45 *Promag 500*

T_A *Umgebungstemperatur*
T_F *Messstofftemperatur*

Im eichpflichtigen Verkehr beträgt die zugelassene Messstofftemperatur 0 … +50 °C (+32 … +122 °F).

Leitfähigkeit

≥5 µS/cm für Flüssigkeiten im Allgemeinen.

Proline 500
Die notwendige Mindestleitfähigkeit ist zusätzlich von der Kabellänge des Verbindungskabels abhängig → 28.

Druck-Temperatur-Kurven

Eine Übersicht zu den Druck-Temperatur-Kurven für die Prozessanschlüsse: Technische Information

Unterdruckfestigkeit

Messrohrauskleidung: PFA

Nennweite		Grenzwerte für Absolutdruck in [mbar] ([psi]) bei Messstofftemperatur:				
[mm]	[in]	+25 °C (+77 °F)	+80 °C (+176 °F)	+100 °C (+212 °F)	+130 °C (+266 °F)	+150 °C (+302 °F)
2 … 150	1/12 … 6	0 (0)	0 (0)	0 (0)	0 (0)	0 (0)

Durchflussgrenze

Der Rohrleitungsdurchmesser und die Durchflussmenge bestimmen die Nennweite des Messaufnehmers. Die optimale Fließgeschwindigkeit liegt zwischen 2 … 3 m/s (6,56 … 9,84 ft/s). Die Durchflussgeschwindigkeit (v) zusätzlich auf die physikalischen Eigenschaften des Messstoffs abstimmen:
- v < 2 m/s (6,56 ft/s): Bei kleinen Leitfähigkeiten
- v > 2 m/s (6,56 ft/s): Bei belagsbildenden Messstoffen (z.B. fettreiche Milch)

Eine notwendige Erhöhung der Durchflussgeschwindigkeit erfolgt durch die Reduktion der Messaufnehmer-Nennweite.

Zur Übersicht der Messbereich-Endwerte: Kapitel "Messbereich"

Druckverlust

- Ab Nennweite DN 8 (5/16") entsteht kein Druckverlust, wenn der Einbau des Messaufnehmers in eine Rohrleitung mit gleicher Nennweite erfolgt.
- Druckverlustangaben bei der Verwendung von Anpassungsstücken nach DIN EN 545 → 27

Systemdruck

→ 27

Vibrationen

→ 27

16.10 Konstruktiver Aufbau

Bauform, Maße

Angaben zu den Abmessungen und Einbaulängen des Geräts: Dokument "Technische Information", Kapitel "Konstruktiver Aufbau"

Gewicht

Alle Werte (Gewicht ohne Verpackungsmaterial) beziehen sich auf Geräte mit Flanschen der Standarddruckstufe.
Gewichtsangaben können abhängig von Druckstufe und Bauart geringer ausfallen.

Messumformer
- Proline 500 – digital Polycarbonat: 1,4 kg (3,1 lbs)
- Proline 500 – digital Aluminium: 2,4 kg (5,3 lbs)
- Proline 500 Aluminium: 6,5 kg (14,3 lbs)

Messaufnehmer
Messaufnehmer mit Anschlussgehäuseausführung aus Aluminium:

Nennweite		Gewicht	
[mm]	[in]	[kg]	[lbs]
2	1/12	2,00	4,41
4	5/32	2,00	4,41

Nennweite		Gewicht	
[mm]	[in]	[kg]	[lbs]
8	5/16	2,00	4,41
15	½	1,90	4,19
25	1	2,80	6,17
40	1 ½	4,10	9,04
50	2	4,60	10,1
65	–	5,40	11,9
80	3	6,00	13,2
100	4	7,30	16,1
125	5	12,7	28,0
150	6	15,1	33,3

Messrohrspezifikation

Nennweite		Druckstufe [1] EN (DIN)	Innendurchmesser Prozessanschluss PFA	
[mm]	[in]	[bar]	[mm]	[in]
2	1/12	PN 16/40	2,25	0,09
4	5/32	PN 16/40	4,5	0,18
8	5/16	PN 16/40	9,0	0,35
15	½	PN 16/40	16,0	0,63
–	1	PN 16/40	22,6 [2]	0,89 [2]
25	–	PN 16/40	26,0 [3]	1,02 [3]

1) Abhängig von Prozessanschluss und verwendeten Dichtungen
2) Bestellcode 5H**22
3) Bestellcode 5H**26

Werkstoffe

Gehäuse Messumformer

Gehäuse Messumformer Proline 500 – digital

Bestellmerkmal "Messumformergehäuse":
- Option **A** "Alu beschichtet": Aluminium, AlSi10Mg, beschichtet
- Option **D** "Polycarbonat": Polycarbonat

Gehäuse Messumformer Proline 500

Bestellmerkmal "Messumformergehäuse":
Option **A** "Alu beschichtet": Aluminium, AlSi10Mg, beschichtet

Fensterwerkstoff

Bestellmerkmal "Messumformergehäuse":
- Option **A** "Alu, beschichtet": Glas
- Option **D** "Polycarbonat": Kunststoff

Befestigungsteile Pfostenmontage

- Schrauben, Gewindestangen, Unterlegscheiben, Muttern: Rostfrei A2 (Chromnickelstahl)
- Bleche: Rostfreier Stahl, 1.4301 (304)

Anschlussgehäuse Messaufnehmer

Bestellmerkmal "Sensor Anschlussgehäuse":
- Option **A** "Alu beschichtet": Aluminium, AlSi10Mg, beschichtet
- Option **B** "Rostfrei, hygienisch":
  Rostfreier Stahl, 1.4301 (304)
- Option **C** "Ultrakompakt hygienisch, rostfrei":
  Rostfreier Stahl, 1.4301 (304)

Kabeleinführungen/-verschraubungen

Kabeleinführungen und Adapter	Werkstoff
Kabelverschraubung M20 × 1,5	Kunststoff

▪ Adapter für Kabeleinführung mit Innengewinde G ½"
▪ Adapter für Kabeleinführung mit Innengewinde NPT ½"
Nur für bestimmte Geräteausführungen verfügbar:
▪ Bestellmerkmal "Messumformergehäuse":
  ▪ Option A "Alu, beschichtet"
  ▪ Option D "Polycarbonat"
▪ Bestellmerkmal "Sensor Anschlussgehäuse":
  ▪ Proline 500 – digital:
  Option A "Alu beschichtet"
  Option B "Rostfrei"
  ▪ Proline 500:
  Option A "Alu beschichtet"
  Option C "Rostfrei, hygienisch"
	Messing vernickelt

Verbindungskabel

UV-Strahlung kann zu Beeinträchtigung des Kabelaußenmantels führen. Das Kabel möglichst vor Sonneneinstrahlung schützen.

Verbindungskabel Messaufnehmer - Messumformer Proline 500 – digital

PVC-Kabel mit Kupferschirm

Verbindungskabel Messaufnehmer - Messumformer Proline 500

PVC-Kabel mit Kupferschirm

Messaufnehmergehäuse

Rostfreier Stahl, 1.4301 (304)

Messrohre

Rostfreier Stahl, 1.4301 (304)

Messrohrauskleidung

PFA (USP Class VI, FDA 21 CFR 177.2600)

Prozessanschlüsse

- Rostfreier Stahl, 1.4404 (F316L)
- PVDF
- Klebemuffe aus PVC

Elektroden

Standard: 1.4435 (316L)

Dichtungen

- O-Ring-Dichtung, DN 2...25 (1/12...1"): EPDM, FKM [2], Kalrez
- Aseptische [3] Formdichtung, DN 2...150 (1/12...6"): EPDM, FKM [2], VMQ (Silikon)

Zubehör

Wetterschutzhaube

Rostfreier Stahl, 1.4404 (316L)

Externe WLAN-Antenne

- Antenne: Kunststoff ASA (Acrylnitril-Styrol-Acrylester) und Messing vernickelt
- Adapter: Rostfreier Stahl und Messing vernickelt
- Kabel: Polyethylen
- Stecker: Messing vernickelt
- Befestigungswinkel: Rostfreier Stahl

Erdungsringe

- Standard: 1.4435 (316L)
- Optional: Alloy C22, Tantal

Wandmontageset

Rostfreier Stahl, 1.4301 (304) [4]

Distanzstück

1.4435 (F316L)

Elektrodenbestückung

- 2 Messelektroden zur Signalerfassung
- 1 Messstoffüberwachungselektrode zur Leerrohrdedektion/Temperaturmessung (nur DN 15...150 (½...6"))

Prozessanschlüsse

Mit O-Ring-Dichtung:
- Schweißstutzen (DIN EN ISO 1127, ODT/SMS, ISO 2037)
- Flansch (EN (DIN), ASME, JIS)
- Flansch aus PVDF (EN (DIN), ASME, JIS)
- Außengewinde
- Innengewinde
- Schlauchanschluss
- PVC-Klebemuffe

Mit aseptischer Formdichtung:
- Verschraubung (DIN 11851, DIN 11864-1, ISO 2853, SMS 1145)
- Flansch DIN 11864-2

Zu den verschiedenen Werkstoffen der Prozessanschlüsse → 231

Oberflächenrauheit

Elektroden:
- rostfreiem Stahl, 1.4435 (316L) elektropoliert ≤ 0,5 µm (19,7 µin)
- Alloy C22, 2.4602 (UNSN06022); Tantal ≤ 0,5 µm (19,7 µin)

(Alle Angaben beziehen sich auf messstoffberührende Teile)

---

2) USP Class VI, FDA 21 CFR 177.2600, 3A
3) Aseptisch bedeutet in diesem Zusammenhang hygienisches Design
4) Erfüllt nicht die Installations-Richtlinien des hygienischen Designs.

Messrohrauskleidung mit PFA:
≤ 0,4 µm (15,7 µin)

(Alle Angaben beziehen sich auf messstoffberührende Teile)

Prozessanschlüsse aus rostfreiem Stahl:
- mit O-Ring-Dichtung: ≤ 1,6 µm (63 µin)
- mit aseptischer Dichtung: Ra_{max} = 0,76 µm (31,5 µin)
  Optional: Ra_{max} = 0,38 µm (15 µin) elektropoliert

(Alle Angaben beziehen sich auf messstoffberührende Teile)

16.11 Anzeige und Bedienoberfläche

Sprachen

Bedienung in folgenden Landessprachen möglich:
- Via Vor-Ort-Bedienung
  Englisch, Deutsch, Französisch, Spanisch, Italienisch, Niederländisch, Portugiesisch, Polnisch, Russisch, Türkisch, Chinesisch, Japanisch, Koreanisch, Vietnamesisch, Tschechisch, Schwedisch
- Via Webbrowser
  Englisch, Deutsch, Französisch, Spanisch, Italienisch, Niederländisch, Portugiesisch, Polnisch, Russisch, Türkisch, Chinesisch, Japanisch, Vietnamesisch, Tschechisch, Schwedisch
- Via Bedientool "FieldCare", "DeviceCare": Englisch, Deutsch, Französisch, Spanisch, Italienisch, Chinesisch, Japanisch

Vor-Ort-Bedienung

Via Anzeigemodul

Ausstattung:
- Bestellmerkmal "Anzeige; Bedienung", Option F "4-zeilige, beleuchtete, grafische Anzeige; Touch Control"
- Bestellmerkmal "Anzeige; Bedienung", Option G "4-zeilige, beleuchtete, grafische Anzeige; Touch Control + WLAN"

Informationen zur WLAN-Schnittstelle → 📄 95

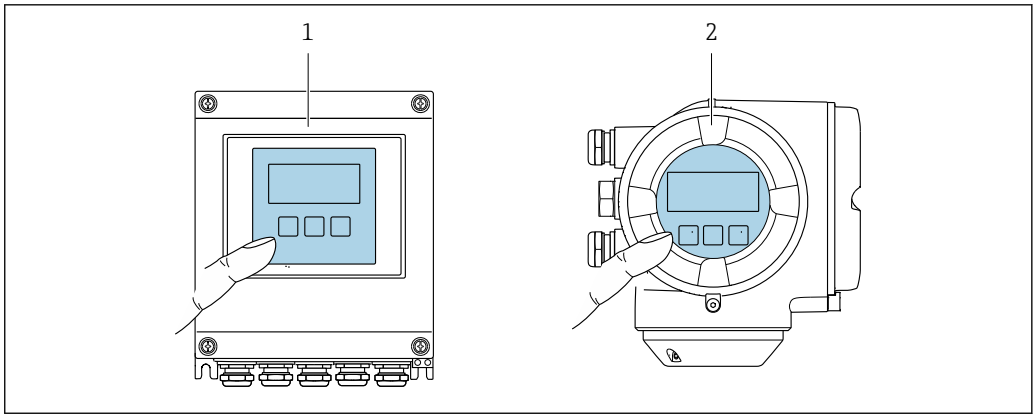

46 Bedienung mit Touch Control

1 Proline 500 – digital
2 Proline 500

Anzeigeelemente

- 4-zeilige, beleuchtete, grafische Anzeige
- Hintergrundbeleuchtung weiß, bei Gerätefehler rot
- Anzeige für die Darstellung von Messgrößen und Statusgrößen individuell konfigurierbar

Bedienelemente

- Bedienung von außen ohne Öffnen des Gehäuses via Touch Control (3 optische Tasten): ⊞, ⊟, E
- Bedienelemente auch in den verschiedenen Zonen des explosionsgefährdeten Bereichs zugänglich

Fernbedienung

→ 📄 94

Serviceschnittstelle

→ 📄 95

Unterstützte Bedientools

Für den lokalen Zugriff oder den Fernzugriff auf das Messgerät können verschiedene Bedientools verwendet werden. Abhängig vom verwendeten Bedientool kann der Zugriff mithilfe von unterschiedlichen Bediengeräten und via verschiedene Schnittstellen erfolgen.

Unterstützte Bedientools	Bediengerät	Schnittstelle	Weitere Informationen
Webbrowser	Notebook, PC oder Tablet mit Webbrowser	▪ Serviceschnittstelle CDI-RJ45 ▪ WLAN-Schnittstelle	Sonderdokumentation zum Gerät
DeviceCare SFE100	Notebook, PC oder Tablet mit Microsoft Windows-System	▪ Serviceschnittstelle CDI-RJ45 ▪ WLAN-Schnittstelle ▪ Feldbus-Protokoll	→ 📄 212
FieldCare SFE500	Notebook, PC oder Tablet mit Microsoft Windows-System	▪ Serviceschnittstelle CDI-RJ45 ▪ WLAN-Schnittstelle ▪ Feldbus-Protokoll	→ 📄 212
Field Xpert	SMT70/77/50	▪ Alle Feldbus-Protokolle ▪ WLAN-Schnittstelle ▪ Bluetooth ▪ Serviceschnittstelle CDI-RJ45	Betriebsanleitung BA01202S Gerätebeschreibungsdateien: Updatefunktion vom Handbediengerät verwenden
SmartBlue App	Smartphone oder Tablet mit iOs oder Android	WLAN	→ 📄 212

Weitere Bedientools auf Basis FDT Technologie mit einem Gerätetreiber wie DTM/iDTM oder DD/EDD sind für die Gerätebedienung nutzbar. Diese Bedientools sind bei den jeweiligen Herstellern erhältlich. Es wird eine Integration u.a. in folgende Bedientools unterstützt:

- Field Device Manager (FDM) von Honeywell → www.process.honeywell.com
- FieldMate von Yokogawa → www.yokogawa.com
- PACTWare → www.pactware.com

Die zugehörigen Gerätebeschreibungsdateien sind verfügbar: www.endress.com → Download-Area

Webserver

Mit dem integrierten Webserver kann das Gerät über einen Webbrowser via Ethernet-APL, der Serviceschnittstelle (CDI-RJ45) oder via WLAN-Schnittstelle bedient und konfiguriert werden. Der Aufbau des Bedienmenüs ist dabei derselbe wie bei der Vor-Ort-Anzeige. Neben den Messwerten werden auch Statusinformationen zum Gerät dargestellt und ermöglichen eine Kontrolle des Gerätezustands. Zusätzlich können die Daten vom Gerät verwaltet und die Netzwerkparameter eingestellt werden.

Für die Ethernet-APL Verbindung wird ein Zugriff auf das Netzwerk benötigt.

Für die WLAN-Verbindung wird ein Gerät benötigt, das über eine optional bestellbare WLAN-Schnittstelle verfügt: Bestellmerkmal "Anzeige; Bedienung", Option G "4-zeilig beleuchtet; Touch Control + WLAN". Das Gerät dient als Access Point und ermöglicht eine Kommunikation mittels Computer oder mobilem Handbediengerät.

Unterstützte Funktionen
Datenaustausch zwischen Bediengerät (wie z.B. Notebook) und Messgerät:
- Konfiguration vom Messgerät laden (XML-Format, Konfiguration sichern)
- Konfiguration ins Messgerät speichern (XML-Format, Konfiguration wieder herstellen)
- Export der Eventliste (.csv-Datei)
- Export der Parametereinstellungen (.csv-Datei oder PDF-Datei, Dokumentation der Konfiguration der Messstelle erstellen)
- Export des Verifikationsprotokolls Heartbeat (PDF-Datei, nur mit dem Anwendungspaket "Heartbeat Verification" verfügbar)
- Flashen der Firmware-Version für z.B. Upgrade der Geräte-Firmware
- Download Treiber für Systemintegration
- Darstellung von bis zu 1000 gespeicherten Messwerten (Nur verfügbar mit dem Anwendungspaket **Extended HistoROM** → 📄 239)

Sonderdokumentation Webserver → 📄 241

HistoROM Datenmanagement

Das Messgerät verfügt über ein HistoROM Datenmanagement. Das HistoROM Datenmanagement umfasst sowohl die Speicherung als auch das Importieren und Exportieren wichtiger Geräte- und Prozessdaten. Dadurch können Betriebs- und Serviceeinsätze wesentlich sicherer und effizienter durchgeführt werden.

Im Auslieferungszustand sind die Werkseinstellungen der Parametrierdaten als Sicherung im Gerätespeicher hinterlegt. Dieser kann z.B. nach der Inbetriebnahme mit einem aktualisierten Datensatz überschrieben werden.

Zusatzinformationen Speicherkonzept

Es gibt verschiedene Speicher, in denen Gerätedaten gespeichert und vom Gerät genutzt werden:

	HistoROM backup	T-DAT	S-DAT
Verfügbare Daten	▪ Ereignis-Logbuch wie z.B. Diagnoseereignisse ▪ Sicherung eines Parameterdatensatzes ▪ Firmwarepaket des Geräts ▪ Treiber für Systemintegration zum Export via Webserver z.B.: GSDML für PROFINET	▪ Messwertspeicherung (Bestelloption „Extended HistoROM“) ▪ Aktueller Parameterdatensatz (wird zur Laufzeit durch Firmware verwendet) ▪ Schleppzeiger (Min/Max-Werte) ▪ Summenzählerwerte	▪ Messaufnehmerdaten: Nennweite etc. ▪ Seriennummer ▪ Kalibrierdaten ▪ Messgerätekonfiguration (z.B. SW-Optionen, fixes I/O oder Multi I/O)
Speicherort	Fix auf der Nutzerschnittstellenleiterplatte im Anschlussraum	Steckbar auf der Nutzerschnittstellenleiterplatte im Anschlussraum	Im Sensorstecker im Messumformer-Halsteil

Datensicherung

Automatisch

- Automatische Speicherung der wichtigsten Gerätedaten (Messaufnehmer und -umformer) in den DAT-Modulen
- Im Austauschfall Messumformer oder Messgerät: Nach Austausch des T-DATs mit bisherigen Gerätedaten steht das neue Messgerät sofort und fehlerfrei wieder in Betrieb
- Im Austauschfall Messaufnehmer: Nach Austausch des Messaufnehmers werden neue Messaufnehmerdaten aus S-DAT im Messgerät übernommen und das Messgerät steht sofort und fehlerfrei in Betrieb
- Im Austauschfall Elektronikmodul (z.B. I/O-Elektronikmodul): Nach Austausch des Elektronikmoduls wird die Software des Moduls mit der vorhandenen Gerätefirmware verglichen. Im Bedarfsfall erfolgt ein Up- oder Downgrade der Software des Moduls. Anschließend ist das Elektronikmodul sofort einsatzbereit und es tritt kein Kompatibilitätsfehler auf.

Manuell

Zusätzlicher Parameterdatensatz (komplette Parametereinstellungen) im integrierten Gerätespeicher HistoROM Backup für:

- Datensicherungsfunktion
  Sicherung und spätere Wiederherstellung einer Geräteparametrierung im Gerätespeicher HistoROM Backup
- Datenvergleichsfunktion
  Vergleich der aktuellen Geräteparametrierung mit der im Gerätespeicher HistoROM Backup gespeicherten Geräteparametrierung

Datenübertragung

Manuell

- Übertragung einer Geräteparametrierung auf ein anderes Gerät mithilfe der Exportfunktion des jeweiligen Bedientools, z.B. mit FieldCare, DeviceCare oder Webserver: Zum Duplizieren der Parametrierung oder zur Ablage in ein Archiv (z.B. zwecks Sicherung)
- Übertragung der Treiber für die Systemintegration via Webserver, z.B.:
  GSDML für PROFINET

Ereignisliste

Automatisch

- Chronologische Anzeige von max. 20 Ereignismeldungen in der Ereignisliste
- Mit Freischaltung des Anwendungspakets **Extended HistoROM** (Bestelloption): Anzeige von bis zu 100 Ereignismeldungen in der Ereignisliste mit Zeitstempel, Klartextbeschreibung und Behebungsmaßnahmen
- Export und Anzeige der Ereignisliste über verschiedene Schnittstellen und Bedientools z.B. DeviceCare, FieldCare oder Webserver

Messwertspeicher

Manuell

Mit Freischaltung des Anwendungspakets **Extended HistoROM** (Bestelloption):

- Aufzeichnung über 1 bis 4 Kanäle von bis zu 1 000 Messwerten
- Frei konfigurierbares Aufzeichnungsintervall
- Aufzeichnung von bis zu 250 Messwerten über jeden der 4 Speicherkanäle
- Export der Messwertaufzeichnung über verschiedene Schnittstellen und Bedientools z.B. FieldCare, DeviceCare oder Webserver

16.12 Zertifikate und Zulassungen

Aktuell verfügbare Zertifikate und Zulassungen zum Produkt sind über den Produktkonfigurator unter www.endress.com auswählbar:

1. Produkt mit Hilfe der Filter und Suchmaske auswählen.

2. Produktseite öffnen.
3. **Konfiguration** auswählen.

CE-Zeichen	Das Gerät erfüllt die gesetzlichen Anforderungen der anwendbaren EU-Richtlinien. Diese sind zusammen mit den angewandten Normen in der entsprechenden EU-Konformitätserklärung aufgeführt. Endress+Hauser bestätigt die erfolgreiche Prüfung des Geräts mit der Anbringung des CE-Zeichens.
UKCA-Zeichen	Das Gerät erfüllt die gesetzlichen Anforderungen der anwendbaren UK-Rechtsverordnungen (Statutory Instruments). Diese sind zusammen mit den zugewiesenen Normen in der entsprechenden UKCA-Konformitätserklärung aufgeführt. Durch Selektion der Bestelloption zur UKCA Kennzeichnung bestätigt Endress+Hauser die erfolgreiche Prüfung und Bewertung des Geräts mit der Anbringung des UKCA-Zeichens. Kontaktadresse Endress+Hauser UK: Endress+Hauser Ltd. Floats Road Manchester M23 9NF United Kingdom www.uk.endress.com
Ex-Zulassung	Die Geräte sind zum Einsatz im explosionsgefährdeten Bereich zertifiziert und die zu beachtenden Sicherheitshinweise im separaten Dokument "Safety Instructions" (XA) beigefügt. Dieses ist auf dem Typenschild referenziert.

Lebensmitteltauglichkeit	▪ 3-A SSI 28-06 oder neuer
	  ▪ Bestätigung durch Anbringung des 3-A-Logos für Messgeräte mit Bestellmerkmal "Weitere Zulassung", Option LP "3-A".
	  ▪ Die 3-A-Zulassung bezieht sich auf das Messgerät.
	  ▪ Bei der Installation des Messgeräts darauf achten, dass sich außen am Messgerät keine Flüssigkeitsansammlung bilden kann.
	  Die Installation von abgesetzten Messumformern muss gemäß 3-A-Norm erfolgen.
	  ▪ Die Installation von Zubehör (z.B Wetterschutzhaube, Wandhalterung) muss gemäß 3-A-Norm erfolgen.
	  Jedes Zubehör ist reinigbar. Demontage unter Umständen notwendig.
	▪ EHEDG Type EL Class I
	  ▪ Bestätigung durch Anbringung des EHEDG-Symbols für Messgeräte mit Bestellmerkmal "Weitere Zulassung", Option LT "EHEDG".
	  ▪ Für Messstoffe mit Fettgehalt > 8 % ist der Dichtungswerkstoff EPDM nicht geeignet.
	  ▪ Um die Anforderungen an die EHEDG Zertifizierung zu erfüllen, muss das Gerät mit Prozessanschlüssen gemäß des EHEDG Positionspapiers "Easy cleanable Pipe couplings and Process connections" eingesetzt werden (www.ehedg.org).
	▪ FDA 21 CFR 177
	▪ Food Contact Materials Regulation (EC) 1935/2004
	▪ Food Contact Materials Regulation China GB 4806
	▪ Pasteurized Milk Ordinance (PMO)

Pharmatauglichkeit	▪ FDA 21 CFR 177 ▪ USP <87> ▪ USP <88> Class VI 121 °C ▪ TSE/BSE Eignungs-Zertifikat ▪ cGMP Geräte mit Bestellmerkmal "Test, Zeugnis", Option JG "Konformität zu cGMP abgeleiteten Anforderungen, Erklärung" sind konform gemäß den Anforderungen von cGMP in Bezug auf Oberflächen von mediumsberührten Teilen, Design, FDA 21 CFR-Materialkonformität, USP Class VI-Tests und TSE/BSE-Konformität. Eine seriennummernspezifische Erklärung wird erstellt.

Zertifizierung PROFINET mit Ethernet-APL	**PROFINET-Schnittstelle**
	Das Messgerät ist von der PNO (PROFIBUS Nutzerorganisation e. V.) zertifiziert und registriert. Das Gerät erfüllt alle Anforderungen der folgenden Spezifikationen:
	▪ Zertifiziert gemäß:
	  ▪ Test Spezifikation für PROFINET devices
	  ▪ PROFINET PA Profil 4
	  ▪ PROFINET Netload Robustness Class 2 10 Mbit/s
	  ▪ APL-Conformance Test
	▪ Das Gerät kann auch mit zertifizierten Geräten anderer Hersteller betrieben werden (Interoperabilität)
	▪ Das Gerät unterstützt die PROFINET Systemredundanz S2.

Funkzulassung	Das Messgerät besitzt eine Funkzulassung. Detaillierte Informationen zur Funkzulassung: Sonderdokumentation
Druckgerätezulassung	▪ Mit der Kennzeichnung a) PED/G1/x (x = Kategorie) oder b) UK/G1/x (x = Kategorie) auf dem Messaufnehmer-Typenschild bestätigt Endress+Hauser die Konformität mit den "Grundlegenden Sicherheitsanforderungen" a) des Anhangs I der Druckgeräterichtlinie 2014/68/EU oder b) des Schedule 2 der Statutory Instruments 2016 no. 1105. ▪ Geräte ohne diese Kennzeichnung (ohne PED oder UKCA) sind nach guter Ingenieurspraxis ausgelegt und hergestellt. Sie entsprechen den Anforderungen von a) Art. 4 Abs. 3 der Druckgeräterichtlinie 2014/68/EU oder b) Part 1, Abs. 8 der Statutory Instruments 2016 no. 1105. Ihr Einsatzbereich ist a) in den Diagrammen 6 bis 9 im Anhang II der Druckgeräterichtlinie 2014/68/EU oder b) im Schedule 3, Abs. 2 der Statutory Instruments 2016 no. 1105 dargestellt.
Weitere Zertifizierungen	**LABS frei** LABS = lackbenetzungsstörende Substanzen Bestellmerkmal "Dienstleistung": ▪ Option **HC**: LABS frei (Version A) ▪ Option **HD**: LABS frei (Version B) ▪ Option **HE**: LABS frei (Version C) Weitere Informationen zu LABS frei: Dokument "Test specification" TS01028D

Externe Normen und Richtlinien	▪ EN 60529 Schutzarten durch Gehäuse (IP-Code) ▪ EN 61010-1 Sicherheitsbestimmungen für elektrische Mess-, Steuer-, Regel- und Laborgeräte - Allgemeine Anforderungen ▪ IEC/EN 61326-2-3 Emission gemäß Anforderungen für Klasse A. Elektromagnetische Verträglichkeit (EMV-Anforderungen). ▪ NAMUR NE 21 Elektromagnetische Verträglichkeit von Betriebsmitteln der Prozess- und Labortechnik ▪ NAMUR NE 32 Sicherung der Informationsspeicherung bei Spannungsausfall bei Feld- und Leitgeräten mit Mikroprozessoren ▪ NAMUR NE 43 Vereinheitlichung des Signalpegels für die Ausfallinformation von digitalen Messumformern mit analogem Ausgangssignal. ▪ NAMUR NE 53 Software von Feldgeräten und signalverarbeitenden Geräten mit Digitalelektronik ▪ NAMUR NE 105 Anforderungen an die Integration von Feldbus-Geräten in Engineering-Tools für Feldgeräte ▪ NAMUR NE 107 Selbstüberwachung und Diagnose von Feldgeräten ▪ NAMUR NE 131 Anforderungen an Feldgeräte für Standardanwendungen ▪ ETSI EN 300 328 Vorschriften für 2,4-GHz-Funkkomponenten. ▪ EN 301489 Elektromagnetische Verträglichkeit und Funkspektrumangelegenheiten (ERM).

16.13 Anwendungspakete

Um die Funktionalität des Geräts je nach Bedarf zu erweitern, sind für das Gerät verschiedene Anwendungspakete lieferbar: z.B. aufgrund von Sicherheitsaspekten oder spezifischer Anforderungen von Applikationen.

Die Anwendungspakete können bei Endress+Hauser mit dem Gerät bestellt oder nachbestellt werden. Ausführliche Angaben zum betreffenden Bestellcode sind bei Ihrer Endress+Hauser Vertriebszentrale erhältlich oder auf der Produktseite der Endress+Hauser Website: www.endress.com.

Diagnosefunktionalität	Bestellmerkmal "Anwendungspaket", Option EA "Extended HistoROM" Umfasst Erweiterungen bezüglich Ereignislogbuch und Freischaltung des Messwertspeichers. Ereignislogbuch: Speichervolumen wird von 20 Meldungseinträgen (Standardausführung) auf bis zu 100 erweitert. Messwertspeicher (Linienschreiber): ▪ Speichervolumen wird für bis zu 1000 Messwerte aktiviert. ▪ 250 Messwerte können über jeden der 4 Speicherkanäle ausgegeben werden. Aufzeichnungsintervall ist frei konfigurierbar. ▪ Auf Messwertaufzeichnungen kann via Vor-Ort-Anzeige oder Bedientool z.B. FieldCare, DeviceCare oder Webserver zugegriffen werden. Detaillierte Angaben: Betriebsanleitung zum Gerät.

Heartbeat Technology

Bestellmerkmal "Anwendungspaket", Option EB "Heartbeat Verification + Monitoring"

Heartbeat Verification
Erfüllt die Anforderung an die rückführbare Verifikation nach DIN ISO 9001:2008 Kapitel 7.6 a) "Lenkung von Überwachungs- und Messmitteln".
- Funktionsprüfung im eingebauten Zustand ohne Prozessunterbrechung.
- Rückverfolgbare Verifikationsergebnisse auf Anforderung, inklusive Bericht.
- Einfacher Prüfablauf über Vor-Ort-Bedienung oder weitere Bedienschnittstellen.
- Eindeutige Messstellenbewertung (Bestanden / Nicht bestanden) mit hoher Testabdeckung im Rahmen der Herstellerspezifikation.
- Verlängerung von Kalibrationsintervallen gemäß Risikobewertung durch Betreiber.

Heartbeat Monitoring
Liefert kontinuierlich für das Messprinzip charakteristische Daten an ein externes Condition Monitoring System zum Zweck der vorbeugenden Wartung oder der Prozessanalyse. Diese Daten ermöglichen:
- Im Kontext mit weiteren Informationen, Rückschlüsse auf die zeitliche Beeinträchtigung der Messleistung durch Prozesseinflüsse (etwa Belagsbildung, Störungen vom Magnetfeld etc.).
- Die rechtzeitige Planung von Serviceeinsätzen.
- Die Überwachung der Prozess- oder Produktqualität.

Detaillierte Angaben: Sonderdokumentation zum Gerät.

Reinigung

Bestellmerkmal "Anwendungspaket", Option EC "ECC Elektrodenreinigung "

Die Elektrodenreinigungsfunktion (ECC) wurde entwickelt, um eine Lösung für Anwendungen zu haben, bei denen häufig Magnetit-Ablagerungen (Fe_3O_4) auftreten (z.B. heißes Wasser). Da Magnetit sehr leitfähig ist, führen diese Ablagerungen zu Messfehlern und schlussendlich zum Signalverlust. Das Anwendungspaket ist so konzipiert, dass es den Aufbau sehr leitfähiger Substanzen und dünner Schichten (typisch für Magnetit) vermeidet.

Detaillierte Angaben: Betriebsanleitung zum Gerät.

16.14 Zubehör

Überblick zum bestellbaren Zubehör → 209

16.15 Ergänzende Dokumentation

Eine Übersicht zum Umfang der zugehörigen Technischen Dokumentation bieten:
- *Device Viewer* (www.endress.com/deviceviewer): Seriennummer vom Typenschild eingeben
- *Endress+Hauser Operations App*: Seriennummer vom Typenschild eingeben oder Matrixcode auf dem Typenschild einscannen

Standarddokumentation

Kurzanleitung

Kurzanleitung zum Messaufnehmer

Messgerät	Dokumentationscode
Proline Promag H	KA01289D

Kurzanleitung zum Messumformer

Messgerät	Dokumentationscode
Proline 500	KA01518D
Proline 500 – digital	KA01519D

Technische Information

Messgerät	Dokumentationscode
Promag H 500	TI01225D

Beschreibung Geräteparameter

Messgerät	Dokumentationscode
Promag 500	GP01169D

Geräteabhängige Zusatzdokumentation

Sicherheitshinweise

Sicherheitshinweise für elektrische Betriebsmittel für explosionsgefährdete Bereiche.

Inhalt	Dokumentationscode
ATEX/IECEx Ex i	XA01522D
ATEX/IECEx Ex ec	XA01523D
cCSAus IS	XA01524D
cCSAus Ex e ia / Ex d ia	XA01525D
cCSAus Ex nA	XA01526D
INMETRO Ex i	XA01527D
INMETRO Ex ec	XA01528D
NEPSI Ex i	XA01529D
NEPSI Ex nA	XA01530D
EAC Ex i	XA01658D
EAC Ex nA	XA01659D
JPN	XA01776D

Sonderdokumentation

Inhalt	Dokumentationscode
Angaben zur Druckgeräterichtlinie	SD01614D
Funkzulassungen für WLAN-Schnittstelle für Anzeigemodul A309/A310	SD01793D
Webserver	SD02760D

Inhalt	Dokumentationscode
Heartbeat Technology	SD02730D
Webserver	SD02760D

Einbauanleitung

Inhalt	Bemerkung
Einbauanleitung für Ersatzteilsets und Zubehör	▪ Übersicht aller verfügbaren Ersatzteilsets über *Device Viewer* aufrufen → 🗎 207 ▪ Bestellbares Zubehör mit Einbauanleitung → 🗎 209

Stichwortverzeichnis

A

Analog Output Modul 106
Anforderungen an Personal 9
Anpassungsstücke 27
Anschluss
  siehe Elektrischer Anschluss
Anschlussbeispiele Potenzialausgleich 62
Anschlusskabel 37
Anschlusskontrolle 111
Anschlusskontrolle (Checkliste) 71
Anschlussvorbereitungen 43
Anschlusswerkzeug 37
Ansprechzeit Temperaturmessung 225
Anwenderrollen 74
Anwendungsbereich 213
Anzeige
  Aktuelles Diagnoseereignis 199
  Letztes Diagnoseereignis 199
  siehe Vor-Ort-Anzeige
Anzeigebereich
  Bei Betriebsanzeige 75
  In Navigieransicht 78
Anzeigemodul drehen 35
Anzeigewerte
  Zum Status Verriegelung 157
Applicator 213
Arbeitssicherheit 10
Assistent
  Belagsindexjustierung 137
  Durchflussdämpfung konfigurieren 135
  Freigabecode definieren 149
  Impuls-/Frequenz-/Schaltausgang . . . 125, 126, 129
  Leerrohrüberwachung 134
  Relaisausgang 1 ... n 131
  Schleichmengenunterdrückung 133
  Statuseingang 1 ... n 121
  Stromausgang 121
  Stromeingang 119
  WLAN-Einstellungen 144
Aufbau
  Bedienmenü 73
  Messgerät 14
Ausfallsignal 220
Ausgangskenngrößen 217
Ausgangssignal 217
Auslaufstrecken 26
Außenreinigung 206
Austausch
  Gerätekomponenten 207
Austausch von Dichtungen 206

B

Bedienelemente 81, 175
Bedienmenü
  Aufbau 73
  Menüs, Untermenüs 73
  Untermenüs und Anwenderrollen 74
Bedienphilosophie 74
Biensprache einstellen 111
Bedientasten
  siehe Bedienelemente
Bedienungsmöglichkeiten 72
Behebungsmaßnahmen
  Aufrufen 176
  Schließen 176
Bestellcode (Order code) 17, 19
Bestimmungsgemäße Verwendung 9
Betrieb 157
Betriebsanzeige 75
Betriebshöhe 226
Betriebssicherheit 10
Binäres Input Modul 103
Binäres Output Modul 107

C

CE-Zeichen 10, 237
cGMP 238
Checkliste
  Anschlusskontrolle 71
  Montagekontrolle 36
CIP-Reinigung 227

D

Device Viewer 207
DeviceCare 99
  Gerätebeschreibungsdatei 100
Diagnose
  Symbole 174
Diagnoseinformation
  Aufbau, Erläuterung 175, 178
  DeviceCare 177
  FieldCare 177
  Leuchtdioden 170
  Vor-Ort-Anzeige 174
  Webbrowser 176
Diagnoseinformationen
  Behebungsmaßnahmen 180
  Übersicht 180
Diagnoseliste 200
Diagnosemeldung 174
Diagnoseverhalten
  Erläuterung 175
  Symbole 175
Diagnoseverhalten anpassen 179
DIP-Schalter
  siehe Verriegelungsschalter
Direktzugriff 83
Direktzugriffscode 77
Dokument
  Funktion 6
  Symbole 6
Dokumentfunktion 6

Druck-Temperatur-Kurven 229
Druckgerätezulassung 238
Druckverlust 229
Durchflussgrenze 229
Durchflussrichtung 25

E

ECC 145
Editieransicht 79
  Bedienelemente verwenden 79, 80
  Eingabemaske 80
Einbaulage (vertikal, horizontal) 25
Einbaumaße 27
Einfluss
  Umgebungstemperatur 226
Eingang 213
Eingetragene Marken 8
Einlaufstrecken 26
Einsatz Messgerät
  Fehlgebrauch 9
  Grenzfälle 9
  siehe Bestimmungsgemäße Verwendung
Einsatzgebiet
  Restrisiken 10
Einstellungen
  Administration 149
  Analog Input 118
  Bediensprache 111
  Elektrodenreinigung (ECC) 145
  Erweiterte Anzeigenkonfigurationen 141
  Gerät zurücksetzen 203
  Gerätekonfiguration verwalten 147
  I/O-Konfiguration 119
  Impuls-/Frequenz-/Schaltausgang 125, 126
  Impulsausgang 125
  Kommunikationsschnittstelle 113
  Leerrohrüberwachung (MSÜ) 134
  Messgerät an Prozessbedingungen anpassen 163
  Messstellenbezeichnung 113
  Relaisausgang 131
  Schaltausgang 129
  Schleichmengenunterdrückung 133
  Sensorabgleich 139
  Simulation 150
  Statuseingang 121
  Stromausgang 121
  Stromeingang 119
  Summenzähler 139
  Summenzähler zurücksetzen 163
  Summenzähler-Reset 163
  Systemeinheiten 115
  WLAN 144
Elektrischer Anschluss
  Bedientools
    Via APL-Netzwerk 94
    Via Serviceschnittstelle (CDI-RJ45) 95
    Via WLAN-Schnittstelle 95
  Messgerät 37
  RSLogix 5000 94
  Schutzart 70
  Webserver 95
  WLAN-Schnittstelle 95
Elektrodenbestückung 232
Elektromagnetische Verträglichkeit 227
Elektronikgehäuse drehen
  siehe Messumformergehäuse drehen
Elektronikmodul 14
Endress+Hauser Dienstleistungen
  Reparatur 207
  Wartung 206
Entsorgung 208
Ereignis-Logbuch 200
Ereignis-Logbuch filtern 201
Ereignisliste 200
Ergänzende Dokumentation 240
Ersatzteil 207
Ersatzteile 207
Erweiterter Bestellcode
  Messaufnehmer 19
  Messumformer 17
Ex-Zulassung 237

F

Fallleitung 23
FDA 238
Fehlermeldungen
  siehe Diagnosemeldungen
Fernbedienung 234
FieldCare 97
  Bedienoberfläche 98
  Funktion 97
  Gerätebeschreibungsdatei 100
  Verbindungsaufbau 98
Firmware
  Freigabedatum 100
  Version 100
Firmware-Historie 205
Freigabecode 85
  Falsche Eingabe 85
Freigabecode definieren 153, 154
Funktionen
  siehe Parameter
Funktionsumfang
  SIMATIC PDM 99
Funkzulassung 238

G

Galvanische Trennung 221
Gerätebeschreibungsdateien 100
Gerätekomponenten 14
Gerätekonfiguration verwalten 147
Gerätename
  Messaufnehmer 19
  Messumformer 17
Gerätereparatur 207
Geräterevision 100
Gerätestammdatei
  GSD 100

Gerätetypkennung 100
Geräteverriegelung, Status 157
Gewicht
Transport (Hinweise) 21

H

Hardwareschreibschutz 155
Hauptelektronikmodul 14
Hersteller-ID 100
Herstellungsdatum 17, 19
Hilfetext
Aufrufen 84
Erläuterung 84
Schließen 84
HistoROM 147

I

Inbetriebnahme 111
Erweiterte Einstellungen 138
Messgerät konfigurieren 112
Informationen zum Dokument 6
Innenreinigung 206, 227

K

Kabel Versorgungsspannung anschließen 58
Kabeleinführung
Schutzart 70
Kabeleinführungen
Technische Daten 223
Klemmen 223
Klemmenbelegung 41
Klemmenbelegung Verbindungskabel Proline 500
Anschlussgehäuse Messaufnehmer 55
Klemmenbelegung Verbindungskabel Proline 500- digital
Anschlussgehäuse Messaufnehmer 46
Konformitätserklärung 10
Kontextmenü
Aufrufen 81
Erläuterung 81
Schließen 81

L

Lagerbedingungen 21
Lagerungstemperatur 21
Lagerungstemperaturbereich 226
Lebensmitteltauglichkeit 237
Leistungsaufnahme 223
Leistungsmerkmale 224
Leitfähigkeit 228
Lesezugriff 85
Linienschreiber 164

M

Maximale Messabweichung 224
Mechanische Belastung 227
Menü
Diagnose 199
Setup 112, 113
Menüs
Zu spezifischen Einstellungen 138
Zur Messgerätkonfiguration 112
Mess- und Prüfmittel 206
Messaufnehmer
Montieren 30
Messbereich 213
Messdynamik 215
Messeinrichtung 213
Messgerät
Aufbau 14
Demontieren 208
Einschalten 111
Entsorgen 208
Konfigurieren 112
Messaufnehmer montieren 30
Dichtungen montieren 31
Erdungsringe montieren 31
Reinigung mit Molchen 206
Schweißstutzen 30
Reparatur 207
Umbau 207
Via Kommunikationsprotokoll-Protokoll einbinden 100
Vorbereiten für elektrischen Anschluss 43
Vorbereiten für Montage 30
Messgerät anschließen
Proline 500 55
Proline 500 – digital 46
Messgerät identifizieren 16
Messgrößen
Berechnete 213
Gemessene 213
siehe Prozessgrößen
Messprinzip 213
Messrohrspezifikation 230
Messstofftemperaturbereich 227
Messumformer
Anzeigemodul drehen 35
Gehäuse drehen 35
Messumformer Proline 500 - digital
Signalkabel/Kabel Versorgungsspannung anschließen 51
Messumformergehäuse drehen 35
Messwerte ablesen 157
Messwerthistorie anzeigen 164
Modul
Analog Output 106
Binäres Input 103
Binäres Output 107
Summenzähler
Totalizer 105
Totalizer Control 106
Volumen 104
Volumen Totalizer Control 104
Modul Totalizer 105
Modul Totalizer Control 106
Modul Volumen 104
Modul Volumen Totalizer Control 104
Montage 23

Montagebedingungen
Anpassungsstücke . . . 27
Ein- und Auslaufstrecken . . . 26
Einbaulage . . . 25
Einbaumaße . . . 27
Fallleitung . . . 23
Montageort . . . 23
Systemdruck . . . 27
Teilgefülltes Rohr . . . 24
Verbindungskabellänge . . . 28
Vibrationen . . . 27
Montagekontrolle . . . 111
Montagekontrolle (Checkliste) . . . 36
Montagemaße
siehe Einbaumaße
Montageort . . . 23
Montagevorbereitungen . . . 30
Montagewerkzeug . . . 29

N
Navigationspfad (Navigieransicht) . . . 77
Navigieransicht
Im Untermenü . . . 77
Im Wizard . . . 77
Normen und Richtlinien . . . 239

O
Oberflächenrauheit . . . 232

P
Parameter
Ändern . . . 84
Werte oder Texte eingeben . . . 84
Parametereinstellungen
Administration (Untermenü) . . . 150
Anzeige (Untermenü) . . . 141
APL-Port (Untermenü) . . . 114
Belagsindexjustierung . . . 137
Belagsindexjustierung (Assistent) . . . 137
Datensicherung (Untermenü) . . . 147
Diagnose (Menü) . . . 199
Durchflussdämpfung konfigurieren (Assistent) . . 135
Elektrodenreinigungszyklus (Untermenü) . . . 145
Erweitertes Setup (Untermenü) . . . 139
Freigabecode definieren (Assistent) . . . 149
Freigabecode zurücksetzen (Untermenü) . . . 150
Geräteinformation (Untermenü) . . . 203
Heartbeat Grundeinstellungen (Untermenü) . . . 147
I/O-Konfiguration . . . 119
I/O-Konfiguration (Untermenü) . . . 119
Impuls-/Frequenz-/Schaltausgang . . . 125
Impuls-/Frequenz-/Schaltausgang (Assistent) . . . 125, 126, 129
Impuls-/Frequenz-/Schaltausgang 1 ... n (Untermenü) . . . 162
Leerrohrüberwachung (Assistent) . . . 134
Messwertspeicherung (Untermenü) . . . 164
Netzwerkdiagnose (Untermenü) . . . 115
Prozessgrößen (Untermenü) . . . 158
Relaisausgang . . . 131
Relaisausgang 1 ... n (Assistent) . . . 131
Relaisausgang 1 ... n (Untermenü) . . . 162
Schleichmengenunterdrückung (Assistent) . . . 133
Sensorabgleich (Untermenü) . . . 139
Service-Schnittstelle (Untermenü) . . . 114
Setup (Menü) . . . 113
Simulation (Untermenü) . . . 150
Statuseingang . . . 121
Statuseingang 1 ... n (Assistent) . . . 121
Statuseingang 1 ... n (Untermenü) . . . 160
Stromausgang . . . 121
Stromausgang (Assistent) . . . 121
Stromeingang . . . 119
Stromeingang (Assistent) . . . 119
Stromeingang 1 ... n (Untermenü) . . . 160
Summenzähler (Untermenü) . . . 159
Summenzähler 1 ... n (Untermenü) . . . 139
Summenzähler-Bedienung (Untermenü) . . . 163
Systemeinheiten (Untermenü) . . . 115
Volume flow (Untermenü) . . . 118
Webserver (Untermenü) . . . 93
Wert Stromausgang 1 ... n (Untermenü) . . . 161
WLAN-Einstellungen (Assistent) . . . 144
Parametereinstellungen schützen . . . 153
Pharmatauglichkeit . . . 238
Potenzialausgleich . . . 62
Produktsicherheit . . . 10
Prozessanschlüsse . . . 232
Prozessbedingungen
Druckverlust . . . 229
Durchflussgrenze . . . 229
Leitfähigkeit . . . 228
Messstofftemperatur . . . 227
Unterdruckfestigkeit . . . 229
Prüfkontrolle
Anschluss . . . 71
Erhaltene Ware . . . 16
Montage . . . 36

R
Re-Kalibrierung . . . 206
Referenzbedingungen . . . 224
Reinigung
Außenreinigung . . . 206
Innenreinigung . . . 206
Reparatur . . . 207
Hinweise . . . 207
Reparatur eines Geräts . . . 207
Rücksendung . . . 207

S
Schaltausgang . . . 219
Schleichmengenunterdrückung . . . 221
Schreibschutz
Via Freigabecode . . . 153
Via Verriegelungsschalter . . . 155
Schreibschutz aktivieren . . . 153
Schreibschutz deaktivieren . . . 153

Schreibzugriff 85
Schutzart 70, 226
Seriennummer 17, 19
Sicherheit 9
Signalkabel anschließen 58
Signalkabel/Kabel Versorgungsspannung anschließen
  Messumformer Proline 500 - digital 51
SIMATIC PDM 99
  Funktion 99
SIP-Reinigung 227
Softwarefreigabe 100
Speicherkonzept 235
Spezielle Anschlusshinweise 64
Spezielle Montagehinweise
  Lebensmitteltauglichkeit 29
Sprachen, Bedienungsmöglichkeiten 233
Statusbereich
  Bei Betriebsanzeige 75
  In Navigieransicht 77
Statussignale 174, 177
Störungsbehebungen
  Allgemeine 168
Stromaufnahme 223
Summenzähler
  Konfigurieren 139
  Zuordnung Prozessgröße 159
Symbole
  Bedienelemente 79
  Eingabe steuern 80
  Eingabemaske 80
  Für Diagnoseverhalten 75
  Für Kommunikation 75
  Für Menüs 78
  Für Messgröße 75
  Für Messkanalnummer 75
  Für Parameter 78
  Für Statussignal 75
  Für Untermenü 78
  Für Verriegelung 75
  Für Wizard 78
  Im Statusbereich der Vor-Ort-Anzeige 75
Systemaufbau
  Messeinrichtung 213
  siehe Messgerät Aufbau
Systemdruck 27
Systemintegration 100
Systemredundanz S2 110

T

Tastenverriegelung ein-/ausschalten 86
Technische Daten, Übersicht 213
Teilgefülltes Rohr 24
Temperaturbereich
  Lagerungstemperatur 21
  Umgebungstemperatur Anzeige 233
Texteditor 79
Tooltipp
  siehe Hilfetext
Transport Messgerät 21
TSE/BSE Eignungs-Zertifikat 238
Typenschild
  Messaufnehmer 19
  Messumformer 17

U

UKCA-Zeichen 237
Umgebungsbedingungen
  Betriebshöhe 226
  Lagerungstemperatur 226
  Mechanische Belastung 227
  Relative Luftfeuchte 226
  Umgebungstemperatur 27
  Vibrations- und Schockfestigkeit 227
Umgebungstemperatur
  Einfluss 226
Umgebungstemperaturbereich 27, 226
Unterdruckfestigkeit 229
Untermenü
  Administration 149, 150
  Analog inputs 118
  Anzeige 141
  APL-Port 114
  Ausgangswerte 161
  Datensicherung 147
  Eingangswerte 160
  Elektrodenreinigungszyklus 145
  Ereignisliste 200
  Erweitertes Setup 138, 139
  Freigabecode zurücksetzen 150
  Geräteinformation 203
  Heartbeat Grundeinstellungen 147
  Heartbeat Setup 146
  I/O-Konfiguration 119
  Impuls-/Frequenz-/Schaltausgang 1 ... n 162
  Kommunikation 113
  Messwerte 157
  Messwertspeicherung 164
  Netzwerkdiagnose 115
  Prozessgrößen 158
  Relaisausgang 1 ... n 162
  Sensorabgleich 139
  Service-Schnittstelle 114
  Simulation 150
  Statuseingang 1 ... n 160
  Stromeingang 1 ... n 160
  Summenzähler 159
  Summenzähler 1 ... n 139
  Summenzähler-Bedienung 163
  Systemeinheiten 115
  Übersicht 74
  Volume flow 118
  Webserver 93
  Wert Stromausgang 1 ... n 161
USP Class VI 238

V

Verbindungskabel anschließen
  Anschlussgehäuse Messaufnehmer Proline 500 . . 55

Anschlussgehäuse Messaufnehmer Proline 500 – digital 46
Klemmenbelegung Proline 500 55
Klemmenbelegung Proline 500 – digital 46
Messumformer Proline 500 57
Messumformer Proline 500 – digital 50
Verbindungskabellänge 28
Verpackungsentsorgung 22
Verriegelungsschalter 155
Versionsdaten zum Gerät 100
Versorgungsausfall 223
Versorgungsspannung 222
Vibrationen 27
Vibrations- und Schockfestigkeit 227
Vor-Ort-Anzeige 233
Navigieransicht 77
siehe Betriebsanzeige
siehe Diagnosemeldung
siehe Im Störungsfall
Texteditor 79
Zahleneditor 79

W

W@M 206, 207
W@M Device Viewer 16
Warenannahme 16
Wartungsarbeiten 206
Austausch von Dichtungen 206
Weitere Zertifizierungen 238
Werkstoffe 230
Werkzeug
Elektrischen Anschluss 37
Für Montage 29
Transport 21
Wiederholbarkeit 225
Wizard
Belagsindexjustierung 137
WLAN-Einstellungen 144

Z

Zahleneditor 79
Zertifikate 236
Zertifizierung PROFINET mit Ethernet-APL 238
Zugriffsrechte auf Parameter
Lesezugriff 85
Schreibzugriff 85
Zulassungen 236
Zyklische Datenübertragung 102

71573766

www.addresses.endress.com

Endress+Hauser

People for Process Automation