EA01463F/00/DE/01.22-00
71595548
2024-01-31

Einbauanleitung
Gabelschutz
Marine Applikation

Liquiphant

Endress+Hauser
People for Process Automation

1 Bestimmungsgemäße Verwendung

- Eine defekte Einheit nur gegen eine funktionierende Einheit des gleichen Typs ersetzen.
- Nur Originalteile von Endress+Hauser verwenden.
- Im W@M Device Viewer prüfen, ob das Ersatzteil zum vorliegenden Messgerät passt.

Bei einigen Messgeräten befindet sich im Inneren des Gerätes eine Ersatzteilübersicht. Ist das Ersatzteilset dort aufgelistet, entfällt die Überprüfung.

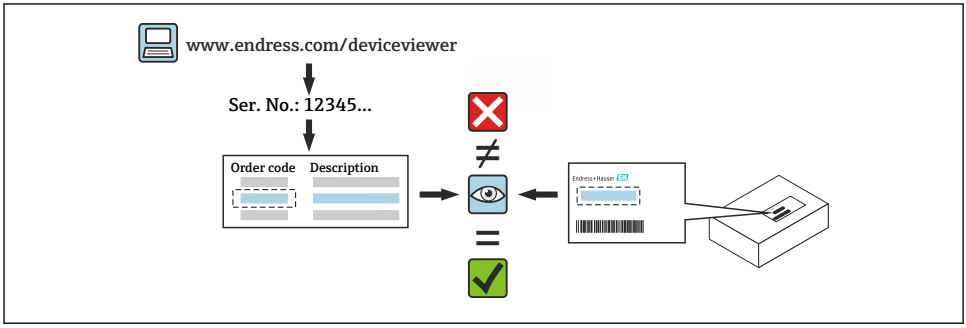

2 Reparaturberechtigte Personen

Das Fachpersonal muss folgende Anforderungen für Reparatur, Montage, elektrische Installation und Inbetriebnahme der Messgeräte erfüllen:

- In Gerätesicherheit ausgebildet.
- Mit den jeweiligen Einsatzbedingungen der Geräte vertraut.
- Bei Ex-zertifizierten Messgeräten: zusätzlich im Explosionsschutz ausgebildet.

Das Fachpersonal, das eine Arbeit vornimmt, übernimmt die Verantwortung für die Sicherheit während der Arbeiten, die Qualität der Ausführung und die Sicherheit des Geräts nach der Arbeit.

3 Sicherheitshinweise

- Nationale Vorschriften bezüglich der Montage, elektrischen Installation, Inbetriebnahme, Wartung und Reparatur einhalten.
- Bei Geräten für den explosionsgefährdeten Bereich: Hinweise in der Ex-Dokumentation (XA) beachten.
- Bei Geräten in sicherheitstechnischen Applikationen gemäß IEC 61508 bzw. IEC 61511: Nach Reparatur Neuinbetriebnahme gemäß Betriebsanleitung durchführen.
- Vor einem Geräteausbau: Prozess in sicheren Zustand bringen und Leitung von gefährlichen Prozessstoffen befreien.
- Verbrennungsgefahr durch heiße Oberflächen! Vor Arbeitsbeginn: Anlage und Gerät auf berührungssichere Temperatur abkühlen.

- Die Betriebsanleitung zum Gerät beachten.
- Beschädigungsgefahr elektronischer Bauteile! Eine ESD-geschützte Arbeitsumgebung herstellen.
- Änderungen am Gerät sind nicht zulässig.
- Die in der Betriebsanleitung aufgeführten Hinweise zum Transport und zur Rücksendung beachten.

Bei Fragen Endress+Hauser Service kontaktieren: www.addresses.endress.com

4 Werkzeugliste

3 mm

5 Ausbau

5.1 Informationen zum Gabelschutz

- Gabelschutz ist für folgende Geräte geeignet:
  Liquiphant FTL50, FTL51, FTL51B, FTL64, FTL70, FTL71
- Gabelschutz Ausführung verschraubt: Teilenummer 71639787
- Gabelschutz Ausführung verschraubt, geschlitzt: Teilenummer 71639788

5.2 Gabelschutz Ausführung verschraubt

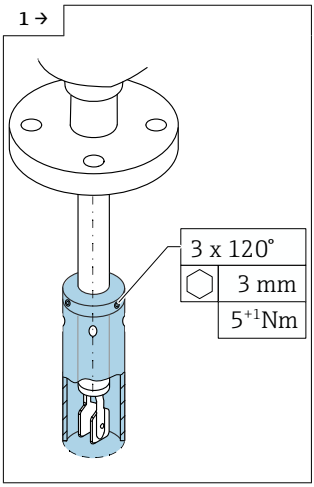

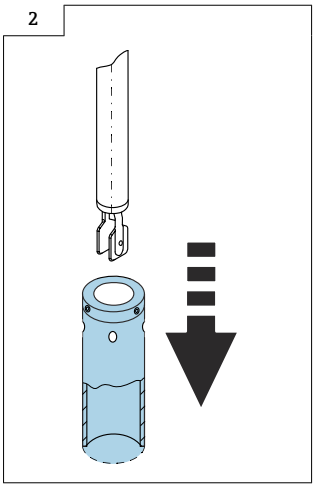

- Ausführung nur für Rohrverlängerung geeignet. Gabelschutz muss parallel zur Rohrverlängerung verlaufen. Schrauben mit dem erforderlichen Drehmoment anziehen.

5.3 Gabelschutz Ausführung verschraubt, geschlitzt

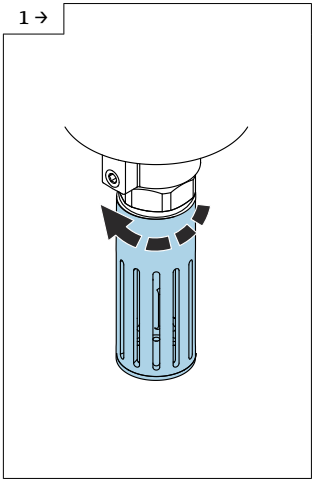

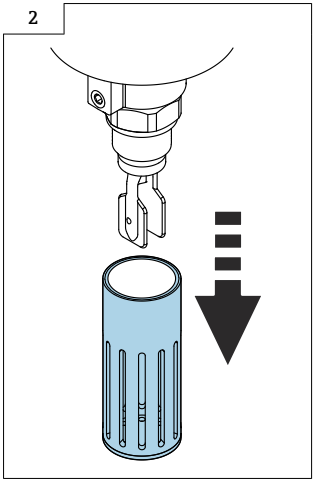

- Ausführung nur für Kompaktversion geeignet.

6 Einbau

6.1 Genereller Einbauhinweis

Der Einbau erfolgt in umgekehrter Reihenfolge zum Ausbau.

6.2 Spezielle Einbauhinweise

6.2.1 Bei Ex-Bereich oder Vibration

⚠ WARNUNG

Gabelschutz Ausführung verschraubt kann sich durch Vibrationen lösen. Wenn der Gabelschutz abfällt, kann es zur Funkenbildung kommen. Im Ex-Bereich kann dies zur Explosion einer Anlage führen.

- ▶ Für den Einsatz bei Vibrationen ist nur eine verschweißte Ausführung zulässig.
- ▶ In explosionsgefährdeten Bereichen ist nur eine verschweißte Ausführung zulässig.
- ▶ Verschweißte Ausführung ist nur auf Anfrage erhältlich.

6.2.2 WHG Zulassung

- Der Einsatz für wassergefährdende Stoffe nach WHG ist zulässig.
- Minimale Prozesstemperatur: −20 °C

6.2.3 SIL-Anwendungen

Der Einsatz in Sicherheitssystemen mit Anforderungen an die funktionale Sicherheit (SIL) ist nicht zulässig.

71595548

www.addresses.endress.com

Endress+Hauser

People for Process Automation