TI00426F/33/JA/24.23-00
71629409
2023-09-07

技術仕様書
溶接アダプタ、プロセスアダプタ、およびフランジ

レベル計 / 圧力計 / 温度計用

アプリケーション
アダプタおよびフランジは、レベル / 圧力 / 温度センサを容器やパイプに接続するために使用します。

特長

- 高品質で、腐食性の強い測定物に対して耐食性のある材質
- 国際衛生規則に準拠したプロセスアダプタと隙間とデッドスペースのない溶接アダプタのバージョン
- さまざまなプロセス用途に対して多様なシールを提供

Endress+Hauser
People for Process Automation

目次

一般情報 5
欧州圧力機器指令 PED 2014/68/EU 5
サニタリプロセスに関する認証 5
材質の適合性 5
CRN 認定 5
注文情報 5
シンボル 6

溶接アダプタ - レベル計用：概要. 7

溶接アダプタおよびアクセサリ - レベル計用 11
G ¾、d=29 パイプ取付用 11
G ¾、d=50 容器取付用 12
G ¾、d=55 フランジ付き、フラッシュマウント設置 13
G 1、d=53 フランジなし、パイプ取付用 14
G 1、d=60 フランジ付き、フラッシュマウント設置
（シール面付き）. 15
G 1 センサの調整が可能 16
RD 52 センサの調整が可能 17
UNI D85 18
UNI D65 19
M24 D65 20
DRD DN50（65 mm（2.56 in））、フラッシュマウント設置
（DRD フランジ付き）. 21
G 1¼、ネジアダプタ G 1 付き 22

溶接アダプタ - 圧力計用：概要. 23

溶接アダプタおよびアクセサリ - 圧力計用 28
UNI D85 28
UNI D65 29
DRD DN50（65 mm（2.56 in））、フラッシュマウント設置
（DRD フランジ付き）. 30
M24 D65 31
G 1、d=53 フランジなし、パイプ取付用 32
G 1、d=60 フランジ付き、フラッシュマウント設置
（シール面付き）. 33
G 1½ フラッシュマウント 33
G 1 フラッシュマウント（メタリックシーリングテーパ） 34
G ½ フラッシュマウント 34
G ½ DIN3852 34

溶接アダプタ - 温度計用：概要. 35

溶接アダプタおよびアクセサリ - 温度計用 37
G ¾、d=29 パイプ取付用 37
G ¾、d=50 容器取付用 38
G ¾、d=55 フランジ付き、フラッシュマウント設置 39
G 1、d=53 フランジなし、パイプ取付用 40
G 1、d=60 フランジ付き、フラッシュマウント設置
（シール面付き）. 41
G 1 センサの調整が可能 42
シーリングテーパ付き溶接ボス：
ネジ G ½ または M12x1.5 43
インゴールド用溶接アダプタ 44
シーリングテーパ付き溶接ボス（圧力ネジあり / なし）. . 44

サニタリプロセスアダプタ Nivector FTI26 45
ネジ込み式スリーブ付きプロセスアダプタ
G 1¼ トリクランプ 2" 45

**プロセスアダプタ M24 - レベル計 / 圧力計用：
概要. 46**

プロセス接続 M24 - レベル計 / 圧力計用. 47
バリベント F DN32 PN40 47
バリベント N DN50 PN40 48
DIN11851 DN40 49
DIN11851 DN50 50
SMS 1½ 51
クランプ 1½（DIN32676、ISO28552）. 52
クランプ 2（DIN32676、ISO28552）. 53
APV - インライン 54

プロセスアダプタ UNI - 圧力計用：概要 55

プロセスアダプタ UNI - 圧力計用 56
クランプ 2 56
バリベント N 57
DIN11851 DN40 58
DIN11851 DN50 59
DRD DN50 60

**フラッシュマウント型パイプ接続 M24×1.5 -
レベル計 / 圧力計用 61**
一般 61
パイプ接続、溶接可能 61
パイプ接続、クランプ接続 62

取付けおよび溶接の注意事項. 63
漏れ検知用の穴 / ポート付きの溶接アダプタ 63
圧力計に関する注意事項 63
準備 63
溶接手順 64
取付け前 64
計測機器のインストール 65
耐圧性 66

フランジ - 概要 67
仕様 67
バージョン 67
フランジ規格 DIN EN 1092-1 67
平面座高さ 68

機械的な構造 69
EN フランジ（DIN EN 1092-1）. 69
PN16 69
PN25 69
PN40 70
PN63 70
PN100 70
ASME フランジ（ASME B16.5） 71
Class 150 71
Class 300 72
Class 600 72
Class 900 73
Class 1500 73
JIS フランジ（B 2220）. 74
10 K 74
20 K 74
63 K 75

圧力と温度の依存性. 76
EN フランジ 76
ASME フランジ [1]） 76
JIS フランジ [1]） 76

スリップオンフランジ FAU80 77
スリップオンフランジ FAU80 77

ねじ込みフランジ FAX50 78
FAX50 ユニバーサルフランジ DIN-ASME-JIS 78
G ¾、NPT ¾ 78
G 1、NPT 1 79
G 1½、NPT 1½ 79
G 2、NPT 2 79

一般情報

注記

最大圧力および最高温度は、アダプタに取り付けるセンサの制限を受ける場合があります。

- 設計上の規定最大圧力 / 最高温度はアダプタのみの数値であり、アダプタに取り付けるセンサは考慮されていません。センサの圧力 / 温度定格については、センサのサプライヤにお問い合わせください。

欧州圧力機器指令 PED 2014/68/EU

ここに記載されるアダプタは加圧体積がないため、最大許容圧力に関係なく、欧州圧力機器指令の対象にはなりません。

サニタリプロセスに関する認証

3-A および EHEDG

74-xx

TYPE EL CLASS I

TYPE ED CLASS I

本書に記載される接続は EHEDG および 3-A 認定を取得しています。

サニタリアプリケーションへの適合性については、関連資料「サニタリ認証」(英語)(SD02503F) を参照してください。

材質の適合性

サニタリプロセスへの適合に関するデータは、該当する機器バージョンに記載されています。溶接アダプタは、最新規格の材質仕様に準拠して製造されています。特殊仕様の溶接アダプタ（旧版の材質など）をお求めの場合は、TSP ワークフローで注文していただく必要があります。

シール：
材質は FDA 21 CFR（連邦規則集）に準拠

PART 177 - 間接的食品添加物：ポリマー
- Part 177.1550：ペルフルオロカーボン樹脂（PTFE）
- Part 177.2600：反復使用を目的とするゴム製品（EPDM、シリコン（VMQ）、バイトン（FKM））

規定（EC）No. 1935/2004（材質や製品が食品と接触する場合の規定）に準拠（欧州）

- BfR（ドイツ連邦リスク評価研究所）推奨 XV、シリコンベースの商品：シリコン（VMQ）
- BfR（ドイツ連邦リスク評価研究所）推奨 XXI、天然ゴムおよび合成ゴムベースの商品：EPDM、バイトン（FKM）
- PTFE は規定（EC）No. 10/2011 に準拠

金属：
金属は、欧州評議会の自主基準 - EDQM ガイド「metals and alloys used in food contact materials and articles 2013 (1st edition)」(食品接触部の材質に使用する金属およびアロイ 2013 年(第 1 版))を満たします。

CRN 認定

CRN（Canadian Registration Number：カナダ登録番号）認定バージョンについては、該当する登録資料にリストされています。CRN 認定機器には登録番号が付いています。
最大プロセス圧力値に関する制限は、CRN 証明書に記載されています。
CRN 認定アダプタについては、当社ウェブサイトでご確認いただけます：www.endress.com → ダウンロード

注文情報

製品コンフィギュレータ：www.endress.com
製品コンフィギュレータ - 個別の製品設定用ツール
- 最新の設定データ
- 個別機器に柔軟に対応：測定点固有の情報の直接入力（測定範囲、操作言語など）
- 除外基準の自動照合
- オーダーコードおよびその明細を PDF または Excel 出力形式で自動作成
- Endress+Hauser のオンラインショップで直接注文可能

シンボル

安全シンボル

シンボル	意味
危険 A0011189-EN	**危険！** 危険な状況を警告するシンボルです。この表示を無視して適切な対処を怠った場合、死亡、重傷、爆発などを引き起こします。
警告 A0011190-EN	**警告！** 危険な状況を警告するシンボルです。この表示を無視して適切な対処を怠った場合、死亡、重傷、爆発などを引き起こす可能性があります。
注意 A0011191-EN	**注意！** 危険な状況を警告するシンボルです。この表示を無視して適切な対処を怠った場合、けがや物的損害が生じる可能性があります。
注記 A0011192-EN	**注記！** 人身傷害につながらない、手順やその他の事象に関する情報を示すシンボルです。

特定情報に関するシンボル

シンボル	意味
A0011193	追加情報を示します。
A0039080	可能な場合は、機器の一部または機器自体をリサイクルしてください。
1., 2., 3. ...	一連のステップ

溶接アダプタ - レベル計用：概要

[第 1 部] 溶接アダプタ - レベル計用：概要	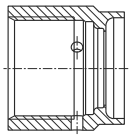 A0008246	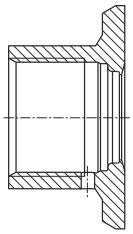 A0008251	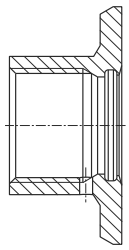 A0008256	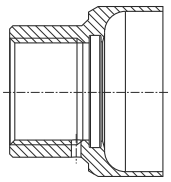 A0011924	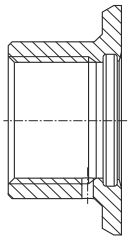 A0008248	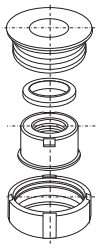 A0008253
	G ¾、d=29 パイプ取付用	**G ¾、d=50 容器取付用**	**G ¾、d=55 フランジ付き**	**G 1、d=53 フランジなし**	**G 1、d=60 フランジ付き**	**G 1 調整可能**
材質	SUS 316L 相当 (1.4435)	SUS 316L 相当 (1.4435)	SUS 316L 相当 (1.4435)	SUS 316L 相当 (1.4435)	SUS 316L 相当 (1.4435)	SUS 316L 相当 (1.4435)
プロセス側表面粗さ µm（µin）	≤ 1.5（59.1）	≤ 0.8（31.5）	≤ 0.8（31.5）	≤ 0.8（31.5）	≤ 0.8（31.5）	≤ 0.8（31.5）
オーダー番号：溶接アダプタ	71258357	71258355	52001052	71258358	52001051	52001221
オーダー番号： 試験成績書付き溶接アダプタ[1]	52028295	52018765	52011897	71093129	52011896	52011898
オーダー番号： 交換用シール（5 個）	シリコン O リング 52021717[2]	シリコン O リング 52021717[2]	シリコン O リング 52014473[2]	シリコン O リング 52014472[2]	シリコン O リング 52014472[2]	シリコン プロファイル ガスケット 52014424[3]
オーダー番号： 溶接アダプタ用ダミー[4]	71174959	71174959	71168889	71166879	71166879	71181945
オーダー番号： ブラインドプラグ[4]	71167850	71167850	71177193	71580894	71580894	71166366
オーダー番号：試験成績書付き ブラインドプラグ[1] [4]	–	–	71190074	71167291	71167291	71196853

1) EN10204-3.1 材料試験成績書；AD2000：接液部材質 SUS 316L 相当は AD2000 – W0/W2/W10 に準拠しています。

2) 溶接アダプタの納入範囲に含まれるシール：1 x 標準シール、1 x EPDM シール（EHEDG）

3) 溶接アダプタの納入範囲に含まれるシール：1 x 標準シール

4) TSP 特注番号。FTSP、PTSP、NTSP のみご注文可能

[第 1 部（続き）] 溶接アダプタ - レベル計用：概要	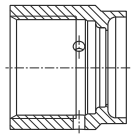 A0008246	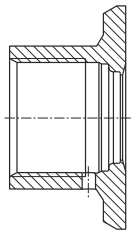 A0008251	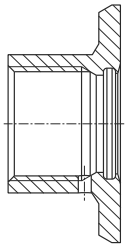 A0008256	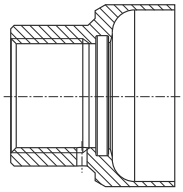 A0011924	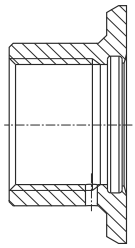 A0008248	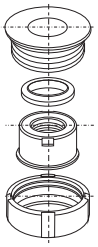 A0008253
	G ¾、d=29 パイプ取付用	**G ¾、d=50 容器取付用**	**G ¾、d=55 フランジ付き**	**G 1、d=53 フランジなし**	**G 1、d=60 フランジ付き**	**G 1 調整可能**
計測機器	**プロセス接続に適合** オプション[1]					
Liquicap						
FMI51	–	GQJ	–	GWJ	GWJ	–
FMI52	–	–	–	GWJ	GWJ	–
FTI51	–	GQJ	–	GWJ	GWJ	–
FTI52	–	–	–	GWJ	GWJ	–
Liquipoint						
FTW23、FTW33	W5J	W5J	–	WSJ	WSJ	–
Liquitrend						
QMW43	W5J	W5J	–	WSJ	WSJ	–
ロッドプローブ						
11371	4	4	4	–	–	–
Liquiphant						
FTL33、FTL31	W5J	W5J	–	WSJ	WSJ	WSJ
FTL50、FTL50H	–	–	GQ2	GW2	GW2	GW2
FTL51、FTL51H	–	–	–	GW2	GW2	GW2
FTL41、FTL51B、FTL63	–	–	W5J[2]	WSJ	WSJ	WSJ
FTL51B	–	–	W5J[2]	WSJ	WSJ	WSJ
FTL80	–	–	WCJ	WSJ	WSJ	WSJ
FTL81	–	–	–	WSJ	WSJ	WSJ
	アダプタ：同梱アクセサリ オプション[3]					
Liquipoint						
FTW23、FTW33	PC/PD	PA/PB	–	PG/PH	PE/PF	–
Liquitrend						
QMW43	PC/PD	PA/PB	–	PG/PH	PE/PF	–
Liquiphant						
FTL31、FTL33	PC/PD	PA/PB	–	PG/PH	PE/PF	–
FTL41、FTL51B、FTL63	–	–	PO/PP	PG/PH	PE/PF	PI/PJ

1) このオプションは、製品コンフィギュレータの仕様コード「プロセス接続」から選択できます。

2) このオプションは、一体型専用であり、製品コンフィギュレータのオーダーコード「プローブ型」、オプション 1「一体型」から選択できます。

3) このオプションは、製品コンフィギュレータの仕様コード「同梱アクセサリ」から選択できます。

[第 2 部] **溶接アダプタ -** **レベル計用：概要**	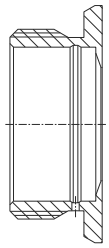 A0008252	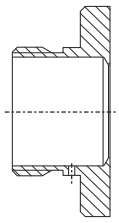 A0008245	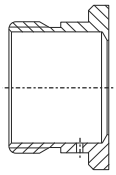 A0017639	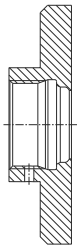 A0008552	A0008254	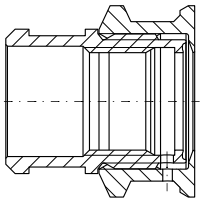 A0045641
	RD52	**UNI D85**	**UNI D65**	**M24 D65**	**DRD DN50 65 mm （2.56 in） （溶接フランジ）**	**G 1¼'、 ネジアダプタ G 1" 付き**
材質	SUS 316L 相当 （1.4435）	SUS 316L 相当 （1.4435）	SUS 316L 相当 （1.4435）	SUS 316L 相当 （1.4435）	SUS 316L 相当 （1.4435） SUS 304 相当 （1.4301）	SUS 316L 相当 （1.4404）
プロセス側表面粗さ µm（µin）	≤ 0.8（31.5）	≤ 0.76（29.9）	≤ 0.76（29.9）	≤ 0.76（29.9）	≤ 0.76（29.9）	≤ 0.76（29.9）
オーダー番号：溶接アダプタ	52001047	52006262	214880-0002	71041381	52002041/ 916743-0000	–
オーダー番号： 試験成績書付き溶接アダプタ[1]	52006909	52010173	52010174	71041383	52011899/ –	71444432
オーダー番号： 交換用シール（5 個）[2]	シリコン プロファイル ガスケット 52014424	シリコン プロファイル ガスケット 52023572	シリコン プロファイル ガスケット 52023572	EPDM O リング 52024267	PTFE フラット シール （ガスケット） 付き 52024228	シリコン プロファイル ガスケット 71075662
オーダー番号： 溶接アダプタ用ダミー	71181945[3]	71114210	71114210	–	71114209	–
オーダー番号： ブラインドプラグ[3]	71166366	71580894	71580894	71171418	71181450	–
溝付ナット	52021715	52021715	52021715	–	–	–

1) EN10204-3.1 材料試験成績書；AD2000：接液部材質 SUS 316L 相当は AD2000 – W0/W2/W10 に準拠しています。

2) 溶接アダプタの納入範囲に含まれるシール：1 x 標準シール

3) TSP 特注番号。FTSP、PTSP、NTSP のみご注文可能

[第 2 部（続き）] 溶接アダプタ - レベル計用：概要	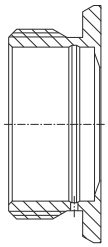 A0008252	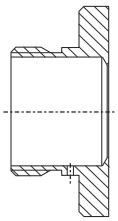 A0008245	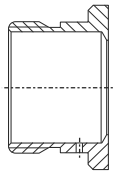 A0017639	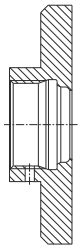 A0008552	A0008254	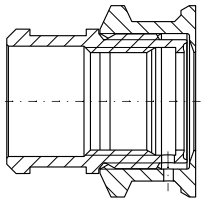 A0045641
	RD52	**UNI D85**	**UNI D65**	**M24 D65**	**DRD DN50 65 mm （2.56 in） （溶接フランジ）**	**G 1¼'、 ネジアダプタ G 1" 付き**
計測機器	**プロセス接続に適合** オプション[1]					
Liquicap						
FMI5x	–	UPJ	UPJ	–	–	–
FTI5x	–	UPJ	UPJ	–	–	–
Liquipoint						
FTW23、FTW33	–	–	–	X2J	–	–
Liquitrend						
QMW43	–	–	–	X2J	–	–
Liquiphant						
FTL33	5ZJ	–	–	X2J	–	–
FTL63	5ZJ	–	–	–	–	–
FTL5xH	EE2	–	–	–	PE2	–
Nivector						
FTI26	-	–	–	-	–	WDJ
Levelflex						
FMP41C	–	UPK/UQK	UPK/UQK	–	–	–
FMP43	–	–	–	U1J	–	–
FMP53	–	–	–	U1J	–	–
Liquipoint	**アダプタ：同梱アクセサリ** オプション[2]					
FTW23、FTW33	–	–	–	PM/PN	–	–
Liquitrend						
QMW43	–	–	–	PM/PN	–	–
Liquiphant						
FTL33	PO/PQ	–	–	PM/PN	–	–
FTL63	PR/PS	–	–	–	–	–
Nivector						
FTI26	–	–	–	–	–	PK

1) このオプションは、製品コンフィギュレータの仕様コード「プロセス接続」から選択できます。

2) このオプションは、製品コンフィギュレータの仕様コード「同梱アクセサリ」から選択できます。

溶接アダプタおよびアクセサリ - レベル計用

G ¾、d=29 パイプ取付用

寸法 mm（in）	バージョン	オーダー番号
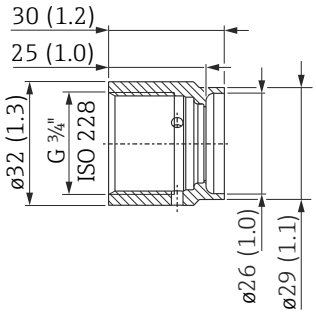 アダプタの圧力および温度範囲 ▪ 最大 25 bar（362 psi）/ 最高 150 ℃（302 ℉） ▪ 最大 40 bar（580 psi）/ 最高 100 ℃（212 ℉）	▪ 試験成績書なし ▪ EN10204-3.1 材料試験成績書付き 材質：SUS 316L 相当（1.4435） プロセス側表面粗さ：Ra ≤ 1.5 µm（59.1 µin） CRN 認定付き：0F18434.5C	71258357 52028295
	溶接アダプタ用ダミー（溶接） 材質：真鍮	71174959[1]
	溶接アダプタ用ブラインドプラグ 材質：SUS 316L 相当（1.4435） プロセス側表面粗さ：Ra ≤ 3.2 µm（126 µin）	71167850[1]
シールおよび圧縮リング		**オーダー番号**
	標準シール	
	シリコン O リング、 ø 14.9 x 2.7 mm（0.59 x 0.11 in） 材質：VMQ 70 FDA、3A に準拠 このバージョンでは、シールの交換が簡単にできます。	52021717 [2] （5 個）
	代替シール	
	ø 15.08 x 2.62 mm（0.59 x 0.10 in） 材質：EPDM FDA、USP クラス VI、 EC1935、3-A に準拠 EHEDG 認定付き	71529759[2] （5 個）
	ø 15.08 x 2.62 mm（0.59 x 0.10 in） 材質：FKM FDA、USP クラス VI、 EC1935、3-A に準拠 EHEDG 認定付き	71167890[1] （5 個）
	ø14.9 x 2.7 mm（0.59 x 0.11 in） 材質：シリコン VMQ 80 FDA、USP クラス VI、3-A に準拠	71086117 （3 個）
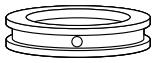	**圧縮リング** 材質：SUS 316L 相当（1.4435） ▪ この圧縮リング付きシールにより、破損したシールリングを簡単に交換できます。	52027421

1) TSP 特注番号。FTSP、PTSP、NTSP のみご注文可能

2) 溶接アダプタの納入範囲に含まれるシール：1 x 標準シール、1 x EPDM シール（EHEDG）

G ¾、d=50 容器取付用

寸法 mm（in）	バージョン	オーダー番号
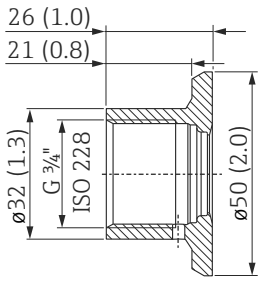 A0008810 アダプタの圧力および温度範囲 ▪ 最大 25 bar（362 psi）/ 最高 150 ℃（302 ℉） ▪ 最大 40 bar（580 psi）/ 最高 100 ℃（212 ℉）	▪ 試験成績書なし ▪ EN10204-3.1 材料試験成績書付き 材質：SUS 316L 相当（1.4435） プロセス側表面粗さ：Ra ≤ 0.8 µm（31.5 µin） CRN 認定付き：0F18434.5C	71258355 52018765
	溶接アダプタ用ダミー（溶接） 材質：真鍮	71174959[1]
	溶接アダプタ用ブラインドプラグ 材質：SUS 316L 相当（1.4435） プロセス側表面粗さ：Ra ≤ 3.2 µm（126 µin）	71167850[1]
シールおよび圧縮リング		**オーダー番号**
 A0021901	**標準シール**	
	シリコン O リング、 ø 14.9 x 2.7 mm（0.59 x 0.11 in） 材質：VMQ 70 FDA、3A に準拠 このバージョンでは、シールの交換が簡単にできます。	52021717 [2] （5 個）
	代替シール	
	ø 15.08 x 2.62 mm（0.59 x 0.10 in） 材質：EPDM FDA、USP クラス VI、 EC1935、3-A に準拠 EHEDG 認定付き	71529759[2] （5 個）
	ø 15.08 x 2.62 mm（0.59 x 0.10 in） 材質：FKM FDA、USP クラス VI、 EC1935、3-A に準拠 EHEDG 認定付き	71167890[1] （5 個）
	ø 14.9 x 2.7 mm（0.59 x 0.11 in） 材質：シリコン VMQ 80 FDA、USP クラス VI、3-A に準拠	71086117 （3 個）
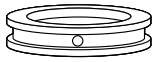 A0021902	**圧力リング** 材質：SUS 316L 相当（1.4435） この圧縮リング付きシールにより、破損したシールリングを簡単に交換できます。	52027421

1) TSP 特注番号。FTSP、PTSP、NTSP のみご注文可能

2) 溶接アダプタの納入範囲に含まれるシール：1 x 標準シール、1 x EPDM シール（EHEDG）

G ¾、d=55 フランジ付き、フラッシュマウント設置

寸法 mm（in）	バージョン	オーダー番号
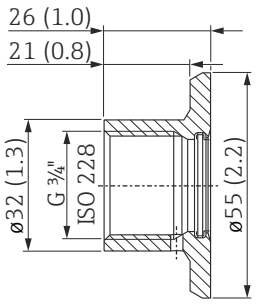 アダプタの圧力および温度範囲 ▪ 最大 25 bar（362 psi）/ 最高 150 ℃（302 ℉） ▪ 最大 40 bar（580 psi）/ 最高 100 ℃（212 ℉）	▪ 試験成績書なし ▪ EN10204-3.1 材料試験成績書付き 材質：SUS 316L 相当（1.4435） プロセス側表面粗さ：Ra ≤ 0.8 µm（31.5 µin）	52001052 52011897
	溶接アダプタ用ダミー（溶接） 材質：真鍮	71168889[1)]
	溶接アダプタ用ブラインドプラグ ▪ 試験成績書なし ▪ EN10204-3.1 材料試験成績書付き 材質：SUS 316L 相当（1.4435） プロセス側表面粗さ：Ra ≤ 0.76 µm（29.9 µin）	71177193[1)] 71190074[1)]
シール、ø 21.89 x 2.62 mm（0.86 x 0.10 in）		**オーダー番号**
	標準シール	
	シリコン O リング 材質：VMQ 70 FDA、3-A、EC1935、GB4806 に準拠	52014473 [2)] （5 個）
	代替シール	
	材質：EPDM-70 FDA、USP クラス VI、3-A、EC1935、GB4806 に準拠 EHEDG 認定付き	71140670[2)] （3 個）
	材質：FFKM カルレッツ 6221 FDA、USP クラス VI、3-A に準拠	71167883[1)]
	材質：FKM	71172153[1)] （5 個）
	材質：FKM-FEP コーティング FDA、USP クラス VI、3-A、 EC1935 に準拠	71167747
	材質：シリコン VMQ 3-80 FDA、USP クラス VI、3-A、EC1935、GB4806 に準拠	71086100 （3 個）

1) TSP 特注番号。FTSP、PTSP、NTSP のみご注文可能

2) 溶接アダプタの納入範囲に含まれるシール：1 x 標準シール、1 x EPDM シール（EHEDG）

G 1、d=53 フランジなし、パイプ取付用

寸法 mm（in）	バージョン	オーダー番号
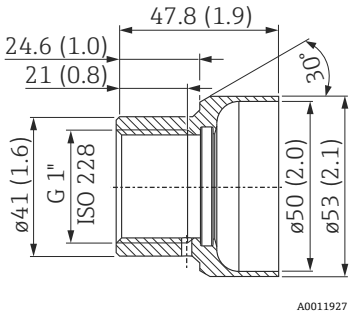 アダプタの圧力および温度範囲 ▪ 最大 25 bar（362 psi）/ 最高 150 ℃（302 ℉） ▪ 最大 40 bar（580 psi）/ 最高 100 ℃（212 ℉）	▪ 試験成績書なし ▪ EN10204-3.1 材料試験成績書付き 材質：SUS 316L 相当（1.4435） プロセス側表面粗さ：Ra ≤ 0.8 µm（31.5 µin） CRN 認定付き：0F18434.5C	71258358 71093129
	溶接アダプタ用ダミー（溶接） 材質：真鍮	71166879[1)]
	溶接アダプタ用ブラインドプラグ ▪ 試験成績書なし ▪ EN10204-3.1 材料試験成績書付き 材質：SUS 316L 相当（1.4435） プロセス側表面粗さ：Ra ≤ 0.76 µm（29.9 µin）	71580894 71167291[1)]
シール、ø 28.17 x 3.53 mm（1.11 x 0.14 in）		**オーダー番号**
	標準シール	
	シリコン O リング 材質：VMQ 70 FDA、3-A、EC1935、GB4806 に準拠	52014472 [2)] （5 個）
	代替シール	
	材質：EPDM-70 FDA、USP クラス VI、3-A、EC1935 に準拠 EHEDG 認定付き	71140668[2)] （3 個）
	材質：FKM 75 FDA、USP クラス VI、EC1935 に準拠	71182264[1)] （5 個）
	材質：FFKM カルレッツ 4079	71166292[1)]
	材質：シリコン VMQ 3-80 FDA、USP クラス VI、3-A、EC1935 に準拠	71086102 （3 個）

1) TSP 特注番号。FTSP、PTSP、NTSP のみご注文可能

2) 溶接アダプタの納入範囲に含まれるシール：1 x 標準シール、1 x EPDM シール（EHEDG）

G 1、d=60 フランジ付き、フラッシュマウント設置（シール面付き）

寸法 mm（in）	バージョン	オーダー番号
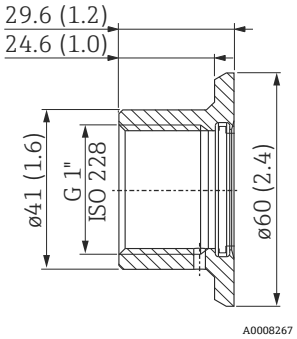 アダプタの圧力および温度範囲 ▪ 最大 25 bar（362 psi）/ 最高 150 ℃（302 ℉） ▪ 最大 40 bar（580 psi）/ 最高 100 ℃（212 ℉）	▪ 試験成績書なし ▪ EN10204-3.1 材料試験成績書付き 材質：SUS 316L 相当（1.4435） プロセス側表面粗さ：Ra ≤ 0.8 µm（31.5 µin） CRN 認定付き：0F18434.5C	52001051 52011896
	溶接アダプタ用ダミー（溶接） 材質：真鍮	71166879[1)]
	溶接アダプタ用ブラインドプラグ ▪ 試験成績書なし ▪ EN10204-3.1 材料試験成績書付き 材質：SUS 316L 相当（1.4435） プロセス側表面粗さ：Ra ≤ 0.76 µm（29.9 µin）	71580894 71167291[1)]
シール、ø 28.17 x 3.53 mm（1.11 x 0.14 in）		**オーダー番号**
	標準シール	
	シリコン O リング 材質：VMQ 70 FDA、3-A、EC1935、GB4806 に準拠	52014472 [2)] （5 個）
	代替シール	
	材質：EPDM-70 FDA、USP クラス VI、3-A、EC1935 に準拠 EHEDG 認定付き	71140668[2)] （3 個）
	材質：FKM 75 FDA、USP クラス VI、EC1935 に準拠	71182264[1)] （5 個）
	材質：FFKM カルレッツ 4079	71166292[1)]
	材質：シリコン VMQ 3-80 FDA、USP クラス VI、3-A、EC1935 に準拠	71086102 （3 個）

1) TSP 特注番号。FTSP、PTSP、NTSP のみご注文可能

2) 溶接アダプタの納入範囲に含まれるシール：1 x 標準シール、1 x EPDM シール（EHEDG）

G 1 センサの調整が可能

寸法 mm（in）	バージョン	オーダー番号
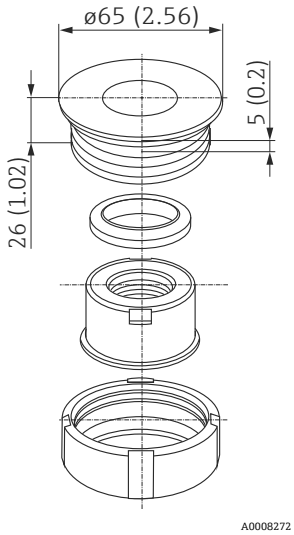 アダプタの圧力および温度範囲 ▪ 最大 25 bar（362 psi）/ 最高 150 ℃（302 ℉） ▪ 最大 40 bar（580 psi）/ 最高 100 ℃（212 ℉）	▪ 試験成績書なし ▪ EN10204-3.1 材料試験成績書付き 材質：SUS 316L 相当（1.4435） プロセス側表面粗さ：Ra ≤ 0.8 µm（31.5 µin） CRN 認定付き：0F18434.5C	52001221 52011898
	溶接アダプタ用ダミー（溶接） 材質：真鍮	71181945[1)]
	溶接アダプタ用ブラインドプラグ 材質：SUS 316L 相当（1.4435） プロセス側表面粗さ：Ra ≤ 0.76 µm（29.9 µin）	71166366[1)]
シール、ø 29 x 36 x 3.7 mm（1.14 x 1.42 x 0.15 in）		**オーダー番号**
	標準シール	
	シリコンプロファイルガスケット 材質：VMQ 60 FDA、EC1935 に準拠	52014424[2)] （5 個）
	代替シール	
	材質：EPDM-70	71168375[1)] （5 個）
	材質：VMQ 60 FDA、USP クラス VI、3-A、EC1935 に準拠	71075662 （5 個）

1) TSP 特注番号。FTSP、PTSP、NTSP のみご注文可能

2) 溶接アダプタの納入範囲に含まれるシール：1 x 標準シール

RD 52 センサの調整が可能

寸法 mm（in）	バージョン	オーダー番号
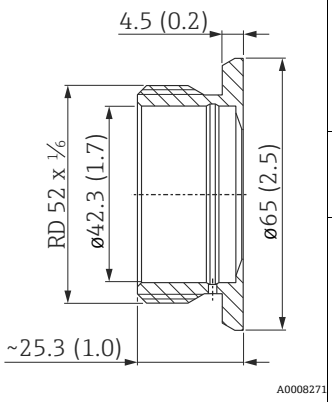 アダプタの圧力および温度範囲 ▪ 最大 25 bar（362 psi）/ 最高 150 ℃（302 ℉） ▪ 最大 40 bar（580 psi）/ 最高 100 ℃（212 ℉）	▪ 試験成績書なし ▪ EN10204-3.1 材料試験成績書付き 材質：SUS 316L 相当（1.4435） プロセス側表面粗さ：Ra ≤ 0.8 µm（31.5 µin）	52001047 52006909
	溶接アダプタ用ダミー（溶接） 材質：真鍮	71181945[1)]
	溶接アダプタ用ブラインドプラグ 材質：SUS 316L 相当（1.4435） プロセス側表面粗さ：Ra ≤ 0.76 µm（29.9 µin）	71166366[1)]
シール、ø 29 x 36 x 3.7 mm（1.14 x 1.42 x 0.15 in）		**オーダー番号**
	標準シール	
	シリコンプロファイルガスケット 材質：VMQ 60 FDA、EC1935 に準拠 このバージョンでは、シールの交換が簡単にできます。	52014424 [2)] （5 個）
	代替シール	
	材質：EPDM-70	71168375[1)] （5 個）
	材質：VMQ 60 FDA、USP クラス VI、3-A、EC1935 に準拠	71075662 （5 個）

1) TSP 特注番号。FTSP、PTSP、NTSP のみご注文可能

2) 溶接アダプタの納入範囲に含まれるシール：1 x 標準シール

UNI D85

寸法 mm（in）	バージョン	オーダー番号
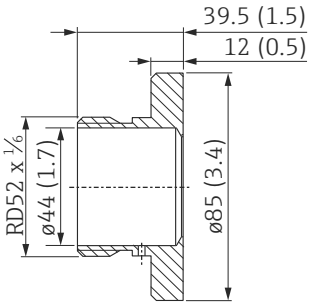 A0009985 アダプタの圧力および温度範囲 ▪ 最大 16 bar（232 psi）/ 最高 150 ℃（302 ℉）	▪ 試験成績書なし ▪ EN10204-3.1 材料試験成績書付き 材質：SUS 316L 相当（1.4435） プロセス側表面粗さ：Ra ≤ 0.76 µm（29.9 µin） CRN 認定付き：0F18434.5C	52006262 52010173
	溶接アダプタ用ダミー（溶接） 材質：真鍮	71114210
	溶接アダプタ用ブラインドプラグ 材質：SUS 316L 相当（1.4435） プロセス側表面粗さ：Ra ≤ 0.76 µm（29.9 µin）	71580894
シール、バックリング		**オーダー番号**
 A0021901	**標準シール ø 34 x 41.5 x 6.4 mm（1.34 x 1.63 x 0.25 in）**	
	シリコンプロファイルガスケット 材質：シリコン 60 ショア A FDA、USP クラス VI、3-A、 EC1935 に準拠	52023572 [1] （5 個）
	代替シール ø 34 x 41.5 x 6.4 mm（1.34 x 1.63 x 0.25 in）	
	プロファイルガスケット 材質：EPDM-70 FDA、USP クラス VI、3-A に準拠	71100719 （5 個）
 A0042001	**バックリング付き O リング**	
	EN10204-3.1 材料試験成績書付き バックリング： 寸法：ø 38.2 x 43.6 x 5.6 mm （1.5 x 1.72 x 0.22 in） 材質：SUS 316L 相当（1.4404） O リング： 寸法：ø 36 x 2.5 mm（1.42 x 0.1 in） 材質：EPDM-70 ショア A FDA、USP クラス VI、3-A に準拠 EHEDG 認定付き	71431380

1) 溶接アダプタの納入範囲に含まれるシール：1 x 標準シール

UNI D65

寸法 mm（in）	バージョン	オーダー番号
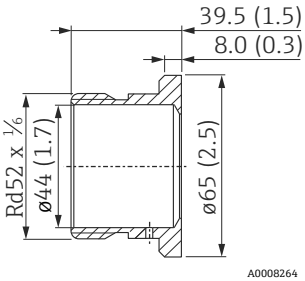 アダプタの圧力および温度範囲 ▪ 最大 16 bar（232 psi）/ 最高 150 ℃（302 ℉）	▪ 試験成績書なし ▪ EN10204-3.1 材料試験成績書付き 材質：SUS 316L 相当（1.4435） プロセス側表面粗さ：Ra ≤ 0.76 µm（29.9 µin） CRN 認定付き：0F18434.5C	214880-0002 52010174
	溶接アダプタ用ダミー（溶接） 材質：真鍮	71114210
	溶接アダプタ用ブラインドプラグ 材質：SUS 316L 相当（1.4435） プロセス側表面粗さ：Ra ≤ 0.76 µm（29.9 µin）	71580894
シール、バックリング		**オーダー番号**
	標準シール ø 34 x 41.5 x 6.4 mm（1.34 x 1.63 x 0.25 in）	
	シリコンプロファイルガスケット 材質：シリコン 60 ショア A FDA、USP クラス VI、3-A、 EC1935 に準拠	52023572 [1)] （5 個）
	代替シール ø 34 x 41.5 x 6.4 mm（1.34 x 1.63 x 0.25 in）	
	プロファイルガスケット 材質：EPDM-70 FDA、USP クラス VI、3-A に準拠	71100719 （5 個）
	バックリング付き O リング	
	EN10204-3.1 材料試験成績書付き バックリング： 寸法：ø 38.2 x 43.6 x 5.6 mm （1.5 x 1.72 x 0.22 in） 材質：SUS 316L 相当（1.4404） O リング： 寸法：ø 36 x 2.5 mm（1.42 x 0.1 in） 材質：EPDM-70 ショア A FDA、USP クラス VI、3-A に準拠 EHEDG 認定付き	71431380

1) 溶接アダプタの納入範囲に含まれるシール：1 x 標準シール

M24 D65

寸法 (mm)	バージョン	オーダー番号
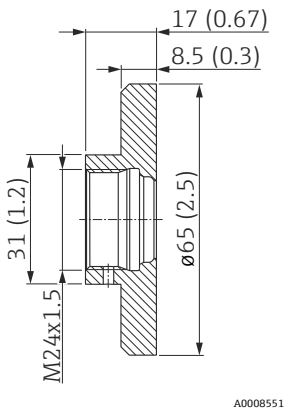 アダプタの圧力および温度範囲 ▪ 最大 25 bar（362 psi）/ 最高 150 ℃（302 ℉）	▪ 試験成績書なし ▪ EN10204-3.1 材料試験成績書付き 材質：SUS 316L 相当（1.4435） プロセス側表面粗さ：Ra ≤ 0.76 µm（29.9 µin） CRN 認定付き：0F18434.5C	71041381 71041383
	溶接アダプタ用ブラインドプラグ 材質：SUS 316L 相当（1.4435） プロセス側表面粗さ：Ra ≤ 0.76 µm（29.9 µin）	71171418[1)]
シール ø 15.54 x 2.62 mm（0.61 x 0.1 in）		**オーダー番号**
	標準シール	
	O リング 材質：EPDM-70 FDA、USP クラス VI、3-A、EC1935、GB4806 に準拠 EHEDG 認定付き	52024267[2)] （5 個）

1) TSP 特注番号。FTSP、PTSP、NTSP のみご注文可能

2) 溶接アダプタの納入範囲に含まれるシール：1 x 標準シール

DRD DN50
（65 mm（2.56 in））、
フラッシュマウント設置
（DRD フランジ付き）

寸法 mm（in）	バージョン	オーダー番号
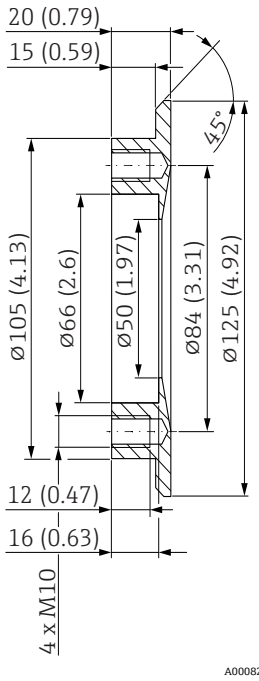 アダプタの圧力および温度範囲 ▪ 最大 25 bar（362 psi）/ 最高 150 ℃（302 ℉） 最大 40 bar（580 psi）/ 最高 100 ℃（212 ℉）	▪ 試験成績書なし ▪ EN10204-3.1 材料試験成績書付き 材質：SUS 316L 相当（1.4435） プロセス側表面粗さ：Ra ≤ 0.76 µm（29.9 µin）	52002041 52011899
	材質：SUS 304 相当（1.4301） プロセス側表面粗さ：Ra ≤ 0.8 µm（31.5 µin）	916743-0000
	溶接アダプタ用ブラインドプラグ 材質：SUS 316L 相当（1.4435） プロセス側表面粗さ：Ra ≤ 0.76 µm（29.9 µin）	71181450[1)]
	溶接アダプタ用ダミー（溶接） 材質：真鍮	71114209
シール ø 50 x 65 x 1 mm（1.97 x 2.56 x 0.04 in）		**オーダー番号**
	標準シール	
	フラットシール 材質：PTFE FDA、EC1935 に準拠	52024228 [2)] （5 個）

1) TSP 特注番号。FTSP、PTSP、NTSP のみご注文可能

2) 溶接アダプタの納入範囲に含まれるシール：1 x 標準シール

G 1¼、ネジアダプタ G 1 付き

寸法 mm（in）	バージョン	オーダー番号
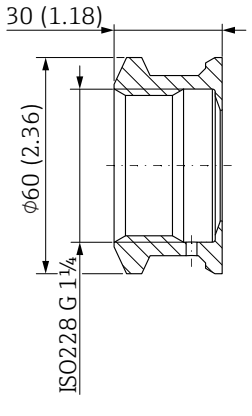 溶接アダプタ G 1¼	▪ 試験成績書なし ▪ EN10204-3.1 材料試験成績書付き 材質：SUS 316L 相当（1.4435） プロセス側表面粗さ：Ra ≤ 0.76 µm (29.9 µin)	- 71444432
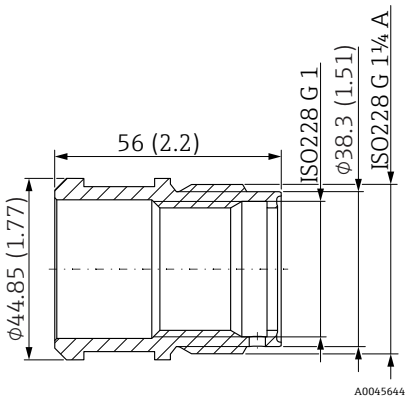 ネジ込み式スリーブ 圧力および温度範囲 ▪ 最大 6 bar（87 psi）/ -20 ～ +80 ℃（-4 ～ +176 ℉）		
シール、ø 29 x 36 x 3.7 mm（1.14 x 1.42 x 0.15 in）		**オーダー番号**
	標準シール	
	シリコンプロファイルガスケット 材質：VMQ 60 FDA、USP クラス VI、3-A、EC1935 に準拠	71075662[1)] (5 個)
	代替シール	
	シリコン プロファイルガスケット 材質：VMQ 60 FDA、EC1935 に準拠	52014424 (5 個)

1) 溶接アダプタの納入範囲に含まれるシール：1 x 標準シール

溶接アダプタ - 圧力計用：概要

[第 1 部] **溶接アダプタ -** **圧力計用：概要**	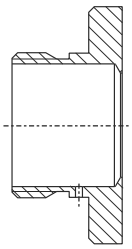 A0008245	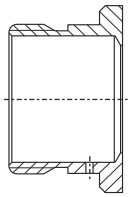 A0017639	 A0008254	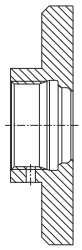 A0008552
	UNI D85	**UNI D65**	**DRD DN50** **（65 mm）** **（溶接フランジ）**	**M24 D65**
材質	SUS 316L 相当（1.4435）	SUS 316L 相当（1.4435）	SUS 316L 相当 (1.4435) SUS 304 相当 (1.4301)	SUS 316L 相当（1.4435）
プロセス側表面粗さ µm（µin）	≤ 0.76（29.9）	≤ 0.76（29.9）	≤ 0.76（29.9）	≤ 0.76（29.9）
オーダー番号： 溶接アダプタ	52006262	214880-0002	52002041/916743-0000	71041381
オーダー番号： 試験成績書付き溶接アダプタ[1]	52010173	52010174	52011899/ –	71041383
オーダー番号 交換用シール（5 個）[2]	シリコン プロファイルガスケット 52023572	シリコン プロファイルガスケット 52023572	PTFE フラットシール （ガスケット）付き 52024228	EPDM O リング 52024267
オーダー番号 溶接アダプタ用ダミー	71114210	71114210	71114209	–
オーダー番号： ブラインドプラグ[3]	71181340	71181340	71181450	71171418

1) AD2000：接液部材質 SUS 316L 相当は AD2000 – W0/W2/W10 に準拠しています。

2) 溶接アダプタの納入範囲に含まれるシール：1 x 標準シール

3) TSP 特注番号。FTSP、PTSP、NTSP のみご注文可能

[第 1 部（続き）] 溶接アダプタ - 圧力計用：概要	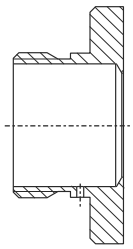 A0008245	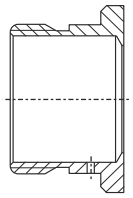 A0017639	 A0008254	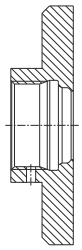 A0008552
	UNI D85	**UNI D65**	**DRD DN50** **（65 mm）** **（溶接フランジ）**	**M24 D65**
計測機器	**プロセス接続に適合** オプション[1]			
Cerabar				
PMP23	52J	52J	–	X2J/X3J
Ceraphant				
PTP33B	–	–	–	X2J/X3J
Cerabar M				
PMC51	UNJ/UPJ	UNJ/UPJ	TIJ	–
PMP51	–	–	TIJ	–
PMP55	UPJ	UPJ	TIJ	–
DeltapilotM				
FMB50	UNJ/UPJ	UNJ/UPJ	TIJ	–
Deltapilot S				
FMB70	00/01	00/01	TK	–
Deltabar S				
FMD78	00/UT	00/UT	TK	–
Deltabar				
FMD71	UNJ/UPJ	UNJ/UPJ	TIJ	–
FMD72	–	–	TIJ	–
計測機器	**アダプタ：同梱アクセサリ** オプション[2]			
Ceraphant				
PTP33B	QP/QR	QL/QM	–	PM/PN
Cerabar				
PMP23	QP/QR	QL/QM	–	PM/PN
Cerabar M				
PMC51	Q2/Q3	QT/QU	QP/QR	–
PMP51	–	–	QP/QR	–
PMP55	–	–	QP/QR	–
DeltapilotM				
FMB50	Q2/Q3	QT/QU	QP/QR	–

1) このオプションは、製品コンフィギュレータの仕様コード「プロセス接続」から選択できます。

2) このオプションは、製品コンフィギュレータの仕様コード「同梱アクセサリ」から選択できます。

[第 2 部] **溶接アダプタ** **圧力計用：概要**	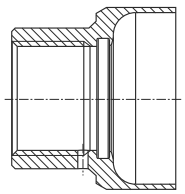 A0011924	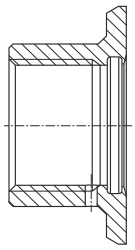 A0008248	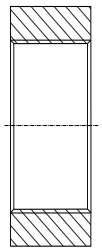 A0008247	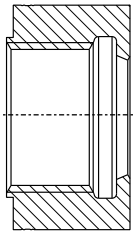 A0008249	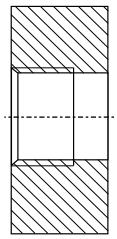 A0008250	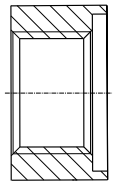 A0037352
	G 1、d=53 **フランジなし**	**G 1、d=60** **フランジ付き**	**G 1½** **フラッシュ** **マウント**	**G 1** **フラッシュ** **マウント** **（シーリング** **テーパ）**	**G ½** **フラッシュ** **マウント**	**G ½** **DIN3852**
材質	SUS 316L 相当 （1.4435）	SUS 316L 相当 （1.4435）	SUS 316L 相当 （1.4435）	SUS 316L 相当 （1.4404）	SUS 316L 相当 （1.4435）	SUS 316L 相当 （1.4404）
プロセス側表面粗さ µm（µin）	≤ 0.8（31.5）	≤ 0.8（31.5）	≤ 0.8（31.5）	≤ 0.8（31.5）	≤ 0.8（31.5）	≤ 0.8（31.5）
オーダー番号： 溶接アダプタ	71258358	52001051	52024469	52005087	52002643	71389241
オーダー番号： 試験成績書付き溶接アダプタ[1]	71093129	52011896	52024470	52010171	52010172	71389243
オーダー番号 交換用シール（5 個）[2]	シリコン O リング 52014472	シリコン O リング 52014472	–	–	–	–
オーダー番号 溶接アダプタ用ダミー	71166879	71166879	52024471	52005272	52005082	52005082
オーダー番号：ブラインドプラグ	71580894	71580894	–	71171731	–	–
オーダー番号：試験成績書付き ブラインドプラグ[3]	71167291	71167291	–	–	–	–

1) AD2000：接液部材質 SUS 316L 相当は AD2000 – W0/W2/W10 に準拠しています。

2) 溶接アダプタの納入範囲に含まれるシール：1 x 標準シール、1 x EPDM シール（EHEDG）

3) TSP 特注番号。FTSP、PTSP、NTSP のみご注文可能

[第 2 部（続き）] 溶接アダプタ 圧力計用：概要	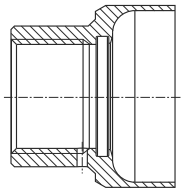 A0011924	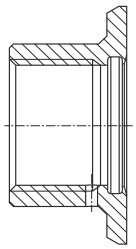 A0008248	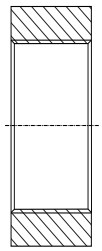 A0008247	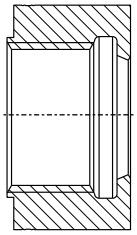 A0008249	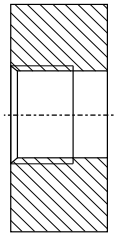 A0008250	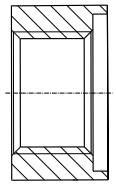 A0037352
	G 1、d=53 フランジなし	**G 1、d=60 フランジ付き**	**G 1½ フラッシュ マウント**	**G 1 フラッシュ マウント （シーリング テーパ）**	**G ½ フラッシュ マウント**	**G ½ DIN3852**
計測機器	**プロセス接続に適合** オプション[1]					
Ceraphant						
PTP31	–	–	–	–	AG	–
PTP35	BB	BB	–	BA	–	–
PTP31B	–	–	–	–	WUJ	WJJ
PTP33B	WSJ	WSJ	–	WQJ	–	–
Cerabar						
PMP11	–	–	–	–	–	WJJ
PMP135	N	N	–	M	–	–
PMP21	–	–	–	–	WUJ	WJJ
PMP23	WSJ	WSJ	–	WQJ	–	–
PMP51B	–	–	WNJ	–	–	WJJ
PMP71B	–	–	WNJ	–	–	WJJ
PMC51B	–	–	WNJ	–	–	–
PMC71B	–	–	WNJ	–	–	–
Cerabar M						
PMC51	–	–	GVJ	–	–	–
PMP51	–	GZJ	GVJ	GXJ	G0J/GCJ	GRJ/GRC
PMP55	–	–	GVJ[2]	–	–	–
Cerabar S						
PMC71	–	–	1G/1H/1J	–	–	–
PMP71	–	–	1G/1H	–	–	1A/1B
PMP75	–	–	1G/1H	–	–	–
DeltapilotM						
FMB50	–	–	GGJ/GGC	–	–	–
FMB51	–	–	GGJ/GGC	–	–	–
FMB52	–	–	GGJ/GGC	–	–	–
Deltapilot S						
FMB70	–	–	1G/1H	–	–	–
Deltabar S						
FMD78	–	–	1G/1H	–	–	–
Deltabar						
FMD71	–	–	GVJ	–	–	–
FMD72	–	–	GVJ	–	–	–

1) このオプションは、製品コンフィギュレータの仕様コード「プロセス接続」から選択できます。

2) この組合せでは、フラッシュマウントは使用できません。

[第 2 部（続き）] 溶接アダプタ 圧力計用：概要	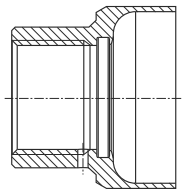 A0011924	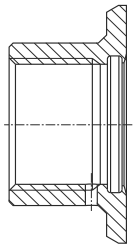 A0008248	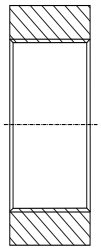 A0008247	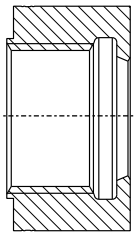 A0008249	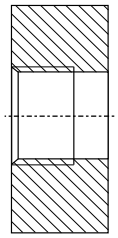 A0008250	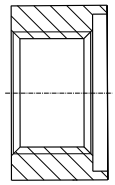 A0037352
	G 1、d=53 フランジなし	**G 1、d=60 フランジ付き**	**G 1½ フラッシュ マウント**	**G 1 フラッシュ マウント （シーリング テーパ）**	**G ½ フラッシュ マウント**	**G ½ DIN3852**
計測機器 **Ceraphant**	**アダプタ：同梱アクセサリ** オプション[1]					
PTP31B	–	–	–	–	QA/QB	–
PTP33B	–	QJ/QK	–	QE/QF[2]	–	–
Cerabar						
PMP21	–	–	–	–	QA/QB	QM/QN
PMP23	-	QJ/QK	–	QE/QF[2]	–	–
PMC51	–	–	QJ/QK	–	–	–
PMP51	–	–	QJ/QK	QE/QF[2]	QA/QB	QM/QN
PMP55	–	–	QJ/QK[3]	–	–	–
PMP51B	–	–	QJ	–	–	–
PMP71B	–	–	QJ	–	–	–
PMC51B	–	–	QJ	–	–	–
PMC71B	–	–	QJ	–	–	–
DeltapilotM						
FMB50	–	–	QJ/QK	–	–	–
FMB51	–	–	QJ/QK	–	–	–
FMB52	–	–	QJ/QK	–	–	–

1) このオプションは、製品コンフィギュレータの仕様コード「同梱アクセサリ」から選択できます。

2) 1 回のネジ込みにのみ適合（以下の注意事項「接続部の締付不良」に従ってください）

3) この組合せでは、フラッシュマウントは使用できません。

注記

接続部の締付不良

プロセス接続のネジ込みを繰り返すと、溶接アダプタが損傷する可能性があり、接続部が締付不良になります。

- シーリングテーパ付き G 1 フラッシュマウントを使用する場合、ネジ込み回数は 1 回のみにしてください。

溶接アダプタおよびアクセサリ - 圧力計用

UNI D85

寸法 mm（in）	バージョン	オーダー番号
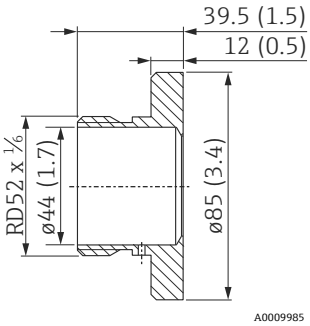 アダプタの圧力および温度範囲 ▪ 最大 16 bar（232 psi）/ 最高 150 ℃（302 ℉）	▪ 試験成績書なし ▪ EN10204-3.1 材料試験成績書付き 材質：SUS 316L 相当（1.4435） プロセス側表面粗さ：Ra ≤ 0.76 µm（29.9 µin） CRN 認定付き：0F18434.5C	52006262 52010173
	溶接アダプタ用ダミー（溶接） 材質：真鍮	71114210
	溶接アダプタ用ブラインドプラグ 材質：SUS 316L 相当（1.4435） プロセス側表面粗さ：Ra ≤ 0.76 µm（29.9 µin）	71580894
シール、バックリング		**オーダー番号**
	標準シール ø 34 x 41.5 x 6.4 mm（1.34 x 1.63 x 0.25 in）	
	シリコンプロファイルガスケット 材質：シリコン 60 ショア A FDA、USP クラス VI、3-A、 EC1935 に準拠	52023572 [1)] （5 個）
	代替シール ø 34 x 41.5 x 6.4 mm（1.34 x 1.63 x 0.25 in）	
	プロファイルガスケット 材質：EPDM-70 FDA、USP クラス VI、3-A に準拠	71100719 （5 個）
	バックリング付き O リング	
	EN10204-3.1 材料試験成績書付き バックリング： 寸法：ø 38.2 x 43.6 x 5.6 mm （1.5 x 1.72 x 0.22 in） 材質：SUS 316L 相当（1.4404） O リング： 寸法：ø 36 x 2.5 mm（1.42 x 0.1 in） 材質：EPDM-70 ショア A FDA、USP クラス VI、3-A に準拠 EHEDG 認定付き	71431380

1) 溶接アダプタの納入範囲に含まれるシール：1 x 標準シール

UNI D65

寸法 mm（in）	バージョン	オーダー番号
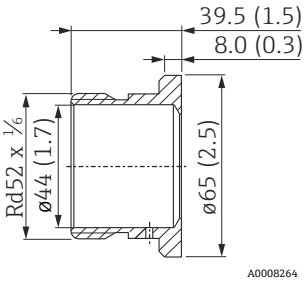 アダプタの圧力および温度範囲 ▪ 最大 16 bar（232 psi）/ 最高 150 ℃（302 ℉）	▪ 試験成績書なし ▪ EN10204-3.1 材料試験成績書付き 材質：SUS 316L 相当（1.4435） プロセス側表面粗さ：Ra ≤ 0.76 µm（29.9 µin） CRN 認定付き：0F18434.5C	214880-0002 52010174
	溶接アダプタ用ダミー（溶接） 材質：真鍮	71114210
	溶接アダプタ用ブラインドプラグ 材質：SUS 316L 相当（1.4435） プロセス側表面粗さ：Ra ≤ 0.76 µm（29.9 µin）	71580894
シール、バックリング		**オーダー番号**
	標準シール ø 34 x 41.5 x 6.4 mm（1.34 x 1.63 x 0.25 in）	
	シリコンプロファイルガスケット 材質：シリコン 60 ショア A FDA、USP クラス VI、3-A、 EC1935 に準拠	52023572 [1)] （5 個）
	代替シール ø 34 x 41.5 x 6.4 mm（1.34 x 1.63 x 0.25 in）	
	プロファイルガスケット 材質：EPDM-70 FDA、USP クラス VI、3-A に準拠	71100719 （5 個）
	バックリング付き O リング	
	EN10204-3.1 材料試験成績書付き バックリング： 寸法：ø 38.2 x 43.6 x 5.6 mm （1.5 x 1.72 x 0.22 in） 材質：SUS 316L 相当（1.4404） O リング： 寸法：ø 36 x 2.5 mm（1.42 x 0.1 in） 材質：EPDM-70 ショア A FDA、USP クラス VI、3-A に準拠 EHEDG 認定付き	71431380

1) 溶接アダプタの納入範囲に含まれるシール：1 x 標準シール

DRD DN50
（65 mm（2.56 in））、
フラッシュマウント設置
（DRD フランジ付き）

寸法 mm（in）	バージョン	オーダー番号
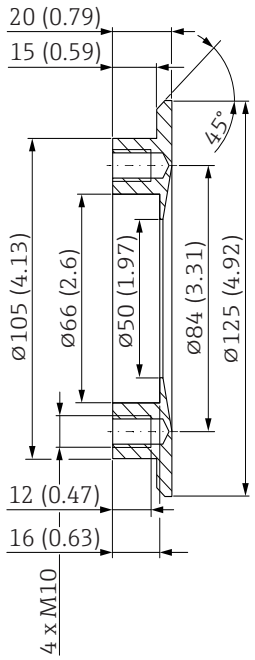 アダプタの圧力および温度範囲 ▪ 最大 25 bar（362 psi）/ 最高 150 ℃（302 ℉） ▪ 最大 40 bar（580 psi）/ 最高 100 ℃（212 ℉）	▪ 試験成績書なし ▪ EN10204-3.1 材料試験成績書付き 材質：SUS 316L 相当（1.4435） プロセス側表面粗さ：Ra ≤ 0.76 µm（29.9 µin）	52002041 52011899
	材質：SUS 304 相当（1.4301） プロセス側表面粗さ：Ra ≤ 0.8 µm（31.5 µin）	916743-0000
	溶接アダプタ用ダミー（加圧溶接用） 材質：真鍮	71114209
	溶接アダプタ用ブラインドプラグ 材質：SUS 316L 相当（1.4435） プロセス側表面粗さ：Ra ≤ 0.76 µm（29.9 µin）	71181450[1)]
シール、ø 50 x 65 x 1 mm（1.97 x 2.56 x 0.04 in）		**オーダー番号**
	標準シール	
	フラットシール 材質：PTFE FDA、EC1935 に準拠	52024228 [2)] （5 個）

1) TSP 特注番号。FTSP、PTSP、NTSP のみご注文可能

2) 溶接アダプタの納入範囲に含まれるシール：1 x 標準シール

M24 D65

寸法 (mm)	バージョン	オーダー番号
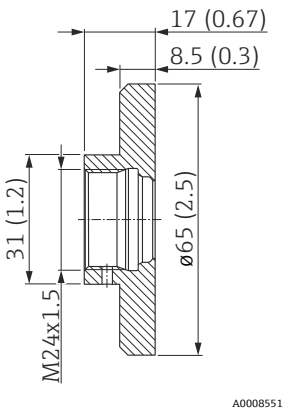 アダプタの圧力および温度範囲 ▪ 最大 25 bar（362 psi）/ 最高 150 ℃（302 ℉）	▪ 試験成績書なし ▪ EN10204-3.1 材料試験成績書付き 材質：SUS 316L 相当（1.4435） プロセス側表面粗さ：Ra ≤ 0.76 µm（29.9 µin） CRN 認定付き：0F18434.5C	71041381 71041383
	溶接アダプタ用ブラインドプラグ 材質：SUS 316L 相当（1.4435） プロセス側表面粗さ：Ra ≤ 0.76 µm（29.9 µin）	71171418[1)]
シール ø 15.54 x 2.62 mm（0.61 x 0.1 in）		**オーダー番号**
	標準シール	
	O リング 材質：EPDM-70 FDA、USP クラス VI、3-A、EC1935、GB4806 に準拠 EHEDG 認定付き	52024267[2)] （5 個）

1) TSP 特注番号。FTSP、PTSP、NTSP のみご注文可能

2) 溶接アダプタの納入範囲に含まれるシール：1 x 標準シール

G 1、d=53 フランジなし、パイプ取付用

寸法 mm（in）	バージョン	オーダー番号
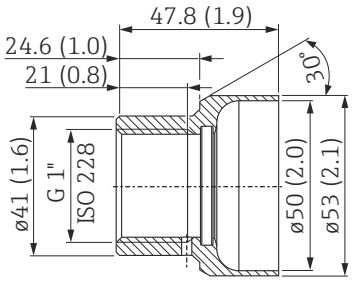 A0011927 アダプタの圧力および温度範囲 ▪ 最大 25 bar（362 psi）/ 最高 150 ℃（302 ℉） ▪ 最大 40 bar（580 psi）/ 最高 100 ℃（212 ℉）	▪ 試験成績書なし ▪ EN10204-3.1 材料試験成績書付き 材質：SUS 316L 相当（1.4435） プロセス側表面粗さ：Ra ≤ 0.8 µm（31.5 µin） CRN 認定付き：0F18434.5C	71258358 71093129
	溶接アダプタ用ダミー（溶接） 材質：真鍮	71166879[1)]
	溶接アダプタ用ブラインドプラグ ▪ 試験成績書なし ▪ EN10204-3.1 材料試験成績書付き 材質：SUS 316L 相当（1.4435） プロセス側表面粗さ：Ra ≤ 0.76 µm（29.9 µin）	71580894 71167291[1)]
シール、ø 28.17 x 3.53 mm（1.11 x 0.14 in）		**オーダー番号**
 A0021901	**標準シール**	
	シリコン O リング 材質：VMQ 70 FDA、3-A、EC1935、GB4806 に準拠	52014472 [2)] (5 個)
	代替シール	
	材質：EPDM-70 FDA、USP クラス VI、3-A、EC1935 に準拠 EHEDG 認定付き	71140668[2)] (3 個)
	材質：FKM 75 FDA、USP クラス VI、EC1935 に準拠	71182264[1)] (5 個)
	材質：FFKM カルレッツ 4079	71166292[1)]
	材質：シリコン VMQ 3-80 FDA、USP クラス VI、3-A、EC1935 に準拠	71086102 (3 個)

1) TSP 特注番号。FTSP、PTSP、NTSP のみご注文可能

2) 溶接アダプタの納入範囲に含まれるシール：1 x 標準シール、1 x EPDM シール（EHEDG）

G 1、d=60 フランジ付き、フラッシュマウント設置（シール面付き）

寸法 mm（in）	バージョン	オーダー番号
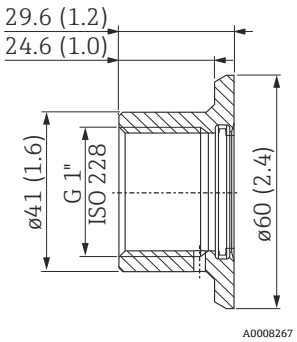 アダプタの圧力および温度範囲 ▪ 最大 25 bar（362 psi）/ 最高 150 ℃（302 ℉） ▪ 最大 40 bar（580 psi）/ 最高 100 ℃（212 ℉）	▪ 試験成績書なし ▪ EN10204-3.1 材料試験成績書付き 材質：SUS 316L 相当（1.4435） プロセス側表面粗さ：Ra ≤ 0.8 µm（31.5 µin） CRN 認定付き：0F18434.5C	52001051 52011896
	溶接アダプタ用ダミー（溶接） 材質：真鍮	71166879[1)]
	溶接アダプタ用ブラインドプラグ ▪ 試験成績書なし ▪ EN10204-3.1 材料試験成績書付き 材質：SUS 316L 相当（1.4435） プロセス側表面粗さ：Ra ≤ 0.76 µm（29.9 µin）	71580894 71167291[1)]
シール、ø 28.17 x 3.53 mm（1.11 x 0.14 in）		**オーダー番号**
	標準シール	
	シリコン O リング 材質：VMQ 70 FDA、3-A、EC1935、GB4806 に準拠	52014472 [2)] （5 個）
	代替シール	
	材質：EPDM-70 FDA、USP クラス VI、3-A、EC1935 に準拠 EHEDG 認定付き	71140668[2)] （3 個）
	材質：FKM 75 FDA、USP クラス VI、EC1935 に準拠	71182264[1)] （5 個）
	材質：FFKM カルレッツ 4079	71166292[1)]
	材質：シリコン VMQ 3-80 FDA、USP クラス VI、3-A、EC1935 に準拠	71086102 （3 個）

1) TSP 特注番号。FTSP、PTSP、NTSP のみご注文可能

2) 溶接アダプタの納入範囲に含まれるシール：1 x 標準シール、1 x EPDM シール（EHEDG）

G 1½ フラッシュマウント

寸法 mm（in）	バージョン	オーダー番号
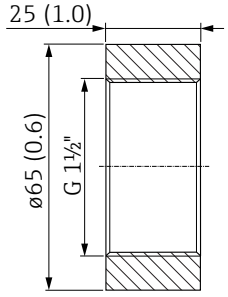	▪ 試験成績書なし ▪ EN10204-3.1 材料試験成績書付き 材質：SUS 316L 相当（1.4435） プロセス側表面粗さ：Ra ≤ 0.8 µm（31.5 µin）	52024469 52024470
	溶接アダプタ用ダミー（加圧溶接用） 材質：真鍮	52024471

G 1 フラッシュマウント（メタリックシーリングテーパ）

寸法 mm（in）	バージョン	オーダー番号
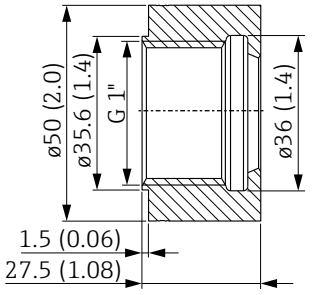 **注記** **接続部の締付不良** プロセス接続のネジ込みを繰り返すと、溶接アダプタが損傷する可能性があり、接続部が締付不良になります。 ▸ シーリングテーパ付き G 1 フラッシュマウントを使用する場合、ネジ込み回数は 1 回のみにしてください。	▪ 試験成績書なし ▪ EN10204-3.1 材料試験成績書付き 材質：SUS 316L 相当（1.4404） プロセス側表面粗さ：Ra ≤ 0.8 µm（31.5 µin） CRN 認定付き：0F18434.5C	52005087 52010171
	溶接アダプタ用ダミー（加圧溶接用） 材質：真鍮	52005272
	溶接アダプタ用ブラインドプラグ 材質：SUS 316L 相当（1.4435） プロセス側表面粗さ：Ra ≤ 0.76 µm（29.9 µin）	71171731[1)]

1) TSP 特注番号。FTSP、PTSP、NTSP のみご注文可能

G ½ フラッシュマウント

寸法 mm（in）	バージョン	オーダー番号
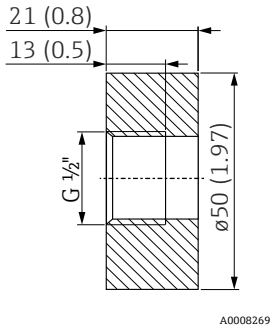 耐圧性： 最大 100 bar（1500 psi）	▪ 試験成績書なし ▪ EN10204-3.1 材料試験成績書付き 材質：SUS 316L 相当（1.4435） プロセス側表面粗さ：Ra ≤ 0.8 µm（31.5 µin）	52002643 52010172
	溶接アダプタ用ダミー（加圧溶接用） 材質：真鍮	52005082

G ½ DIN3852

寸法 mm（in）	バージョン	オーダー番号
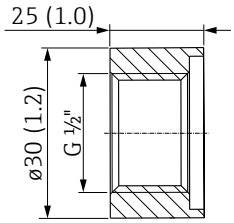 耐圧性： 最大 100 bar（1500 psi）	▪ 試験成績書なし ▪ EN10204-3.1 材料試験成績書付き 材質：SUS 316L 相当（1.4404） プロセス側表面粗さ：Ra ≤ 0.8 µm（31.5 µin）	71389241 71389243
	溶接アダプタ用ダミー（加圧溶接用） 材質：真鍮	52005082

溶接アダプタ - 温度計用：概要

[第 1 部] **溶接アダプタ - 温度計用：概要**	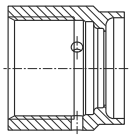 A0008246	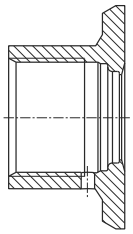 A0008251	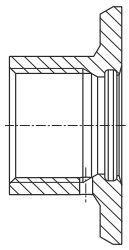 A0008256	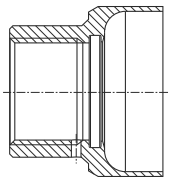 A0011924	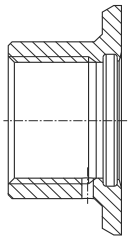 A0008248	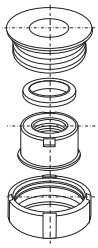 A0008253
	G ¾、d=29 パイプ取付用	**G ¾、d=50 容器取付用**	**G ¾、d=55 フランジ付き**	**G 1、d=53 フランジなし**	**G 1、d=60 フランジ付き**	**G 1 調整可能**
材質	SUS 316L 相当 (1.4435)	SUS 316L 相当 (1.4435)	SUS 316L 相当 (1.4435)	SUS 316L 相当 (1.4435)	SUS 316L 相当 (1.4435)	SUS 316L 相当 (1.4435)
プロセス側表面粗さ µm（µin）	≤ 1.5（59.1）	≤ 0.8（31.5）	≤ 0.8（31.5）	≤ 0.8（31.5）	≤ 0.8（31.5）	≤ 0.8（31.5）
オーダー番号：溶接アダプタ	71258357	71258355	52001052	71258358	52001051	52001221
オーダー番号：試験成績書付き 溶接アダプタ[1]	52028295	52018765	52011897	71093129	52011896	52011898
オーダー番号： 交換用シール（5 個）	シリコン O リング 52021717[2]	シリコン O リング 52021717[2]	シリコン O リング 52014473[2]	シリコン O リング 52014472[2]	シリコン O リング 52014472[2]	シリコン プロファイル ガスケット 52014424[3]
オーダー番号： 溶接アダプタ用ダミー	71174959	71174959	71168889	71166879	71166879	71181945
オーダー番号：ブラインドプラグ	71167850	71167850	71177193	71580894	71580894	71166366
オーダー番号：試験成績書付き ブラインドプラグ[1]	–	–	71190074	71167291	71167291	71196853
計測機器 **コンパクト温度計**	**プロセス接続に適合** オプション[4]					
TMR35	AC	AC	AB	AD	AD	AD
TM311	J1	J1	J2	J3	J3	J3
サニタリ温度計						
TM371	J1	J1	J2	J3	J3	J3
TM372	J1	J1	J2	J3	J3	J3
TM411	J1	J1	J2	J3	J3	J3
サーモウェル						
TT411	J1	J1	J2	J3	J3	J3

1) EN10204-3.1 材料試験成績書；AD2000：接液部材質 SUS 316L 相当は AD2000 – W0/W2/W10 に準拠しています。

2) 溶接アダプタの納入範囲に含まれるシール：1 x 標準シール、1 x EPDM シール（EHEDG）

3) 溶接アダプタの納入範囲に含まれるシール：1 x 標準シール

4) このオプションは、製品コンフィギュレータの対応する仕様コードから選択できます。

[第 2 部] **溶接アダプタ - 温度計用：概要**	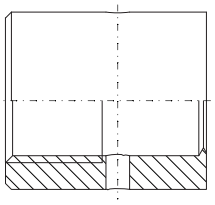 A0045815	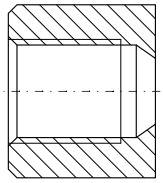 A0045834	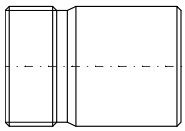 A0045836
	シーリングテーパ付き 溶接ボス G ½	**シーリングテーパ付き 溶接ボス M12x1.5**	**G 1¼ インゴールド プロセス接続用**
材質	SUS 316L 相当 (1.4435)	SUS 316L 相当 (1.4435)	SUS 316L 相当 (1.4435)
オーダー番号： 溶接アダプタ	71424800	71405560	71531585
オーダー番号 交換用シール（5 個）[1]	–	–	シリコン O リング 60018911
オーダー番号： ブラインドプラグ	60022519	60021194	–
計測機器	**プロセス接続に適合** オプション[2]		
コンパクト温度計			
TMR31	–	–	–
TMR35	MB	–	–
TM311	H2	H1	–
サニタリ温度計			
TM371	H2	H1	M1/M3
TM372	–	–	–
TM401	H2	H1	–
TM411	H2	H1	M1/M3
サーモウェル			
TT411	H2	H1	M1/M3
温度スイッチ			
TTR31	–	–	–
TTR35	MB	–	–
流量スイッチ			
DTT31	–	–	–
DTT35	MB	–	–

1) 溶接アダプタの納入範囲に含まれるシール：1 x 標準シール

2) このオプションは、製品コンフィギュレータの対応する仕様コードから選択できます。

溶接アダプタおよびアクセサリ - 温度計用

G ¾、d=29 パイプ取付用

寸法 mm（in）	バージョン	オーダー番号
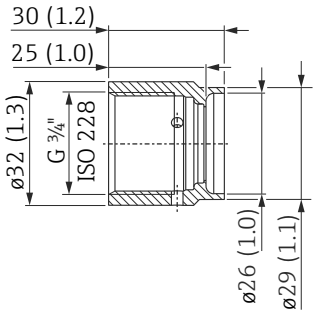 アダプタの圧力および温度範囲 ▪ 最大 25 bar（362 psi）/ 最高 150 ℃（302 ℉） ▪ 最大 40 bar（580 psi）/ 最高 100 ℃（212 ℉）	▪ 試験成績書なし ▪ EN10204-3.1 材料試験成績書付き 材質：SUS 316L 相当（1.4435） プロセス側表面粗さ：Ra ≤ 1.5 µm（59.1 µin） CRN 認定付き：0F18434.5C	71258357 52028295
	溶接アダプタ用ダミー（溶接） 材質：真鍮	71174959[1]
	溶接アダプタ用ブラインドプラグ 材質：SUS 316L 相当（1.4435） プロセス側表面粗さ：Ra ≤ 3.2 µm（126 µin）	71167850[1]
シールおよび圧縮リング		**オーダー番号**
	標準シール	
	シリコン O リング、 ø 14.9 x 2.7 mm（0.59 x 0.11 in） 材質：VMQ 70 FDA、3A に準拠 このバージョンでは、シールの交換が簡単にできます。	52021717 [2] （5 個）
	代替シール	
	ø 15.08 x 2.62 mm（0.59 x 0.10 in） 材質：EPDM FDA、USP クラス VI、 EC1935、3-A に準拠 EHEDG 認定付き	71529759[2] （5 個）
	ø 15.08 x 2.62 mm（0.59 x 0.10 in） 材質：FKM FDA、USP クラス VI、 EC1935、3-A に準拠 EHEDG 認定付き	71167890[1] （5 個）
	ø14.9 x 2.7 mm（0.59 x 0.11 in） 材質：シリコン VMQ 80 FDA、USP クラス VI、3-A に準拠	71086117 （3 個）
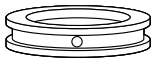	**圧縮リング** 材質：SUS 316L 相当（1.4435） ▪ この圧縮リング付きシールにより、破損したシールリングを簡単に交換できます。	52027421

1) TSP 特注番号。FTSP、PTSP、NTSP のみご注文可能

2) 溶接アダプタの納入範囲に含まれるシール：1 x 標準シール、1 x EPDM シール（EHEDG）

G ¾、d=50 容器取付用

寸法 mm（in）	バージョン	オーダー番号
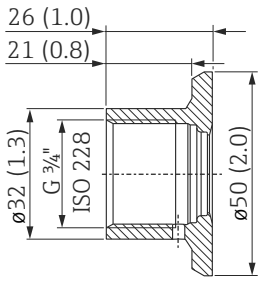 A0008810 アダプタの圧力および温度範囲 ▪ 最大 25 bar（362 psi）/ 最高 150 ℃（302 ℉） ▪ 最大 40 bar（580 psi）/ 最高 100 ℃（212 ℉）	▪ 試験成績書なし ▪ EN10204-3.1 材料試験成績書付き 材質：SUS 316L 相当（1.4435） プロセス側表面粗さ：Ra ≤ 0.8 µm（31.5 µin） CRN 認定付き：0F18434.5C	71258355 52018765
	溶接アダプタ用ダミー（溶接） 材質：真鍮	71174959[1]
	溶接アダプタ用ブラインドプラグ 材質：SUS 316L 相当（1.4435） プロセス側表面粗さ：Ra ≤ 3.2 µm（126 µin）	71167850[1]
シールおよび圧縮リング		**オーダー番号**
 A0021901	**標準シール**	
	シリコン O リング、 ø 14.9 x 2.7 mm（0.59 x 0.11 in） 材質：VMQ 70 FDA、3A に準拠 このバージョンでは、シールの交換が簡単にできます。	52021717 [2] （5 個）
	代替シール	
	ø 15.08 x 2.62 mm（0.59 x 0.10 in） 材質：EPDM FDA、USP クラス VI、 EC1935、3-A に準拠 EHEDG 認定付き	71529759[2] （5 個）
	ø 15.08 x 2.62 mm（0.59 x 0.10 in） 材質：FKM FDA、USP クラス VI、 EC1935、3-A に準拠 EHEDG 認定付き	71167890[1] （5 個）
	ø 14.9 x 2.7 mm（0.59 x 0.11 in） 材質：シリコン VMQ 80 FDA、USP クラス VI、3-A に準拠	71086117 （3 個）
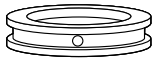 A0021902	**圧力リング** 材質：SUS 316L 相当（1.4435） この圧縮リング付きシールにより、破損したシールリングを簡単に交換できます。	52027421

1) TSP 特注番号。FTSP、PTSP、NTSP のみご注文可能

2) 溶接アダプタの納入範囲に含まれるシール：1 x 標準シール、1 x EPDM シール（EHEDG）

G ¾、d=55 フランジ付き、フラッシュマウント設置

寸法 mm（in）	バージョン	オーダー番号
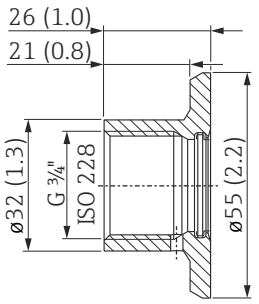 アダプタの圧力および温度範囲 ▪ 最大 25 bar（362 psi）/ 最高 150 ℃（302 ℉） ▪ 最大 40 bar（580 psi）/ 最高 100 ℃（212 ℉）	▪ 試験成績書なし ▪ EN10204-3.1 材料試験成績書付き 材質：SUS 316L 相当（1.4435） プロセス側表面粗さ：Ra ≤ 0.8 µm（31.5 µin）	52001052 52011897
	溶接アダプタ用ダミー（溶接） 材質：真鍮	71168889[1]
	溶接アダプタ用ブラインドプラグ ▪ 試験成績書なし ▪ EN10204-3.1 材料試験成績書付き 材質：SUS 316L 相当（1.4435） プロセス側表面粗さ：Ra ≤ 0.76 µm（29.9 µin）	71177193[1] 71190074[1]
シール、ø 21.89 x 2.62 mm（0.86 x 0.10 in）		**オーダー番号**
	標準シール	
	シリコン O リング 材質：VMQ 70 FDA、3-A、EC1935、GB4806 に準拠	52014473 [2] （5 個）
	代替シール	
	材質：EPDM-70 FDA、USP クラス VI、3-A、EC1935、GB4806 に準拠 EHEDG 認定付き	71140670[2] （3 個）
	材質：FFKM カルレッツ 6221 FDA、USP クラス VI、3-A に準拠	71167883[1]
	材質：FKM	71172153[1] （5 個）
	材質：FKM-FEP コーティング FDA、USP クラス VI、3-A、 EC1935 に準拠	71167747
	材質：シリコン VMQ 3-80 FDA、USP クラス VI、3-A、EC1935、GB4806 に準拠	71086100 （3 個）

1) TSP 特注番号。FTSP、PTSP、NTSP のみご注文可能

2) 溶接アダプタの納入範囲に含まれるシール：1 x 標準シール、1 x EPDM シール（EHEDG）

G 1、d=53 フランジなし、パイプ取付用

寸法 mm（in）	バージョン	オーダー番号
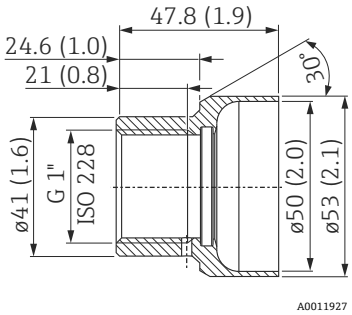 アダプタの圧力および温度範囲 ▪ 最大 25 bar（362 psi）/ 最高 150 ℃（302 ℉） ▪ 最大 40 bar（580 psi）/ 最高 100 ℃（212 ℉）	▪ 試験成績書なし ▪ EN10204-3.1 材料試験成績書付き 材質：SUS 316L 相当（1.4435） プロセス側表面粗さ：Ra ≤ 0.8 µm（31.5 µin） CRN 認定付き：0F18434.5C	71258358 71093129
	溶接アダプタ用ダミー（溶接） 材質：真鍮	71166879[1)]
	溶接アダプタ用ブラインドプラグ ▪ 試験成績書なし ▪ EN10204-3.1 材料試験成績書付き 材質：SUS 316L 相当（1.4435） プロセス側表面粗さ：Ra ≤ 0.76 µm（29.9 µin）	71580894 71167291[1)]
シール、ø 28.17 x 3.53 mm（1.11 x 0.14 in）		**オーダー番号**
	標準シール	
	シリコン O リング 材質：VMQ 70 FDA、3-A、EC1935、GB4806 に準拠	52014472 [2)] （5 個）
	代替シール	
	材質：EPDM-70 FDA、USP クラス VI、3-A、EC1935 に準拠 EHEDG 認定付き	71140668[2)] （3 個）
	材質：FKM 75 FDA、USP クラス VI、EC1935 に準拠	71182264[1)] （5 個）
	材質：FFKM カルレッツ 4079	71166292[1)]
	材質：シリコン VMQ 3-80 FDA、USP クラス VI、3-A、EC1935 に準拠	71086102 （3 個）

1) TSP 特注番号。FTSP、PTSP、NTSP のみご注文可能

2) 溶接アダプタの納入範囲に含まれるシール：1 x 標準シール、1 x EPDM シール（EHEDG）

G 1、d=60 フランジ付き、フラッシュマウント設置（シール面付き）

寸法 mm（in）	バージョン	オーダー番号
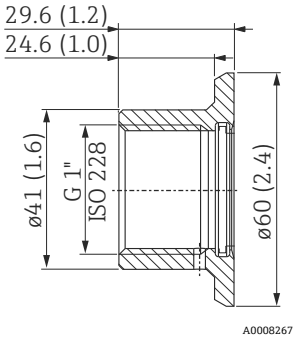 アダプタの圧力および温度範囲 ▪ 最大 25 bar（362 psi）/ 最高 150 ℃（302 ℉） ▪ 最大 40 bar（580 psi）/ 最高 100 ℃（212 ℉）	▪ 試験成績書なし ▪ EN10204-3.1 材料試験成績書付き 材質：SUS 316L 相当（1.4435） プロセス側表面粗さ：Ra ≤ 0.8 µm（31.5 µin） CRN 認定付き：0F18434.5C	52001051 52011896
	溶接アダプタ用ダミー（溶接） 材質：真鍮	71166879[1)]
	溶接アダプタ用ブラインドプラグ ▪ 試験成績書なし ▪ EN10204-3.1 材料試験成績書付き 材質：SUS 316L 相当（1.4435） プロセス側表面粗さ：Ra ≤ 0.76 µm（29.9 µin）	71580894 71167291[1)]
シール、ø 28.17 x 3.53 mm（1.11 x 0.14 in）		**オーダー番号**
	標準シール	
	シリコン O リング 材質：VMQ 70 FDA、3-A、EC1935、GB4806 に準拠	52014472 [2)] （5 個）
	代替シール	
	材質：EPDM-70 FDA、USP クラス VI、3-A、EC1935 に準拠 EHEDG 認定付き	71140668[2)] （3 個）
	材質：FKM 75 FDA、USP クラス VI、EC1935 に準拠	71182264[1)] （5 個）
	材質：FFKM カルレッツ 4079	71166292[1)]
	材質：シリコン VMQ 3-80 FDA、USP クラス VI、3-A、EC1935 に準拠	71086102 （3 個）

1) TSP 特注番号。FTSP、PTSP、NTSP のみご注文可能

2) 溶接アダプタの納入範囲に含まれるシール：1 x 標準シール、1 x EPDM シール（EHEDG）

G 1 センサの調整が可能

寸法 mm（in）	バージョン	オーダー番号
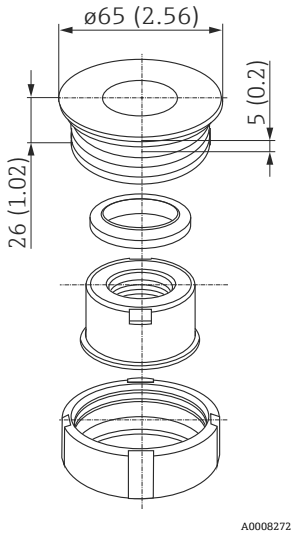 アダプタの圧力および温度範囲 ▪ 最大 25 bar（362 psi）/ 最高 150 ℃（302 ℉） ▪ 最大 40 bar（580 psi）/ 最高 100 ℃（212 ℉）	▪ 試験成績書なし ▪ EN10204-3.1 材料試験成績書付き 材質：SUS 316L 相当（1.4435） プロセス側表面粗さ：Ra ≤ 0.8 µm（31.5 µin） CRN 認定付き：0F18434.5C	52001221 52011898
	溶接アダプタ用ダミー（溶接） 材質：真鍮	71181945[1)]
	溶接アダプタ用ブラインドプラグ 材質：SUS 316L 相当（1.4435） プロセス側表面粗さ：Ra ≤ 0.76 µm（29.9 µin）	71166366[1)]
シール、ø 29 x 36 x 3.7 mm（1.14 x 1.42 x 0.15 in）		**オーダー番号**
	標準シール	
	シリコンプロファイルガスケット 材質：VMQ 60 FDA、EC1935 に準拠	52014424[2)] （5 個）
	代替シール	
	材質：EPDM-70	71168375[1)] （5 個）
	材質：VMQ 60 FDA、USP クラス VI、3-A、EC1935 に準拠	71075662 （5 個）

1) TSP 特注番号。FTSP、PTSP、NTSP のみご注文可能

2) 溶接アダプタの納入範囲に含まれるシール：1 x 標準シール

シーリングテーパ付き溶接ボス：ネジ G ½ または M12x1.5

寸法単位：mm（in）	バージョン	オーダー番号
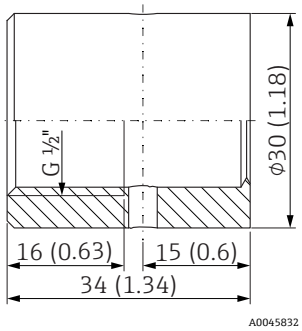 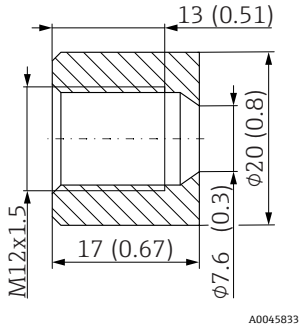 プロセス圧力 ▪ 最大 16 bar（232 psi）	溶接ボス：ネジ G ½ - または M12x1.5 メタルシーリング、円錐形 接液部の材質：SUS 316L 相当（1.4435）	71424800（G ½） 71405560 （M12x1.5）
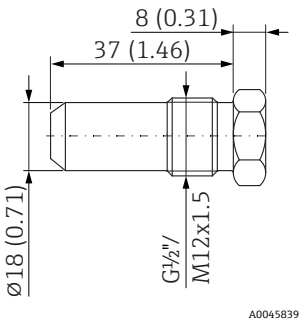	ダミープラグ：G ½ または M12x1.5 円錐形メタルシーリング溶接ボス用 材質：SUS 316L 相当（1.4435）	60022519（G ½） 準備中（M12x1.5）

インゴールド用溶接アダプタ

寸法単位：mm（in）	バージョン	オーダー番号
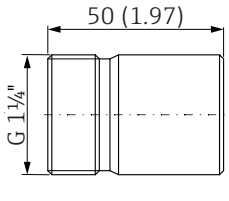	G 1¼ x 50 mm（1.97 in） 接液部の材質：SUS 316L 相当（1.4435）	71531585
シール		**オーダー番号**
	O リングシールキット	
	シリコン O リング FDA に準拠 最高温度：230 ℃（446 ℉）	60018911

シーリングテーパ付き溶接ボス（圧力ネジあり / なし）

寸法単位：mm（in）	バージョン	注文番号
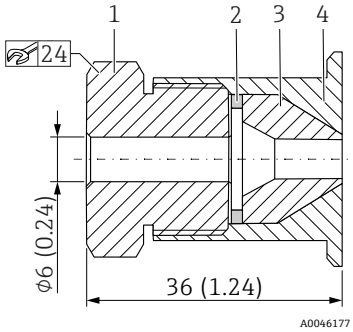 1 圧力ネジ、SUS 303/304 相当 2 ワッシャ、SUS 303/304 相当 3 シーリングテーパ、PEEK 4 つば付き溶接ボス、SUS 316L 相当 プロセス圧力 ▪ 最大 10 bar（145 psi）	つば付き可動溶接ボス (シーリングテーパ、ワッシャ、 G ½ 圧力ネジ付き) プロセス接液部の材質：SUS 316L 相当、 PEEK	準備中 (圧力ネジ付き)
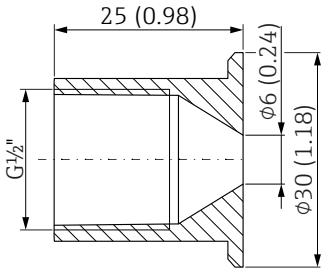 プロセス圧力 ▪ 最大 10 bar（145 psi）	つば付き溶接ボス プロセス接液部の材質：SUS 316L 相当	51004752 (圧力ネジなし)

サニタリプロセスアダプタ Nivector FTI26

お客様の現場で使用するシールとクリップの温度仕様と圧力仕様に注意してください。

ネジ込み式スリーブ付き プロセスアダプタ G 1¼ トリクランプ 2"

寸法単位：mm（in）	バージョン	オーダー番号
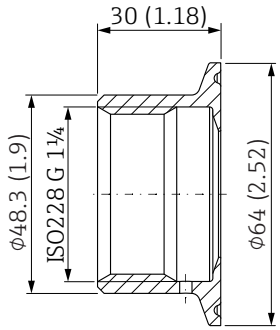 プロセスアダプタ G 1¼	▪ 試験成績書なし ▪ EN10204-3.1 材料試験成績書付き 材質：SUS 316L 相当（1.4404） プロセス側表面粗さ：Ra ≤ 0.76 µm（29.9 µin）	– 71444431
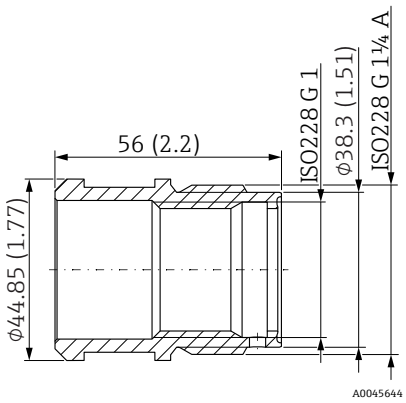 ネジ込み式スリーブ 圧力および温度範囲 ▪ 最大 6 bar（87 psi）/ -20 ～ +80 ℃（-4 ～ +176 ℉）	▪ 機器：Nivector FTI26 ▪ プロセス接続に適合[1)] オプション：WDJ ▪ アダプタ：同梱アクセサリ [1] オプション：RK	

シール、ø 29 x 36 x 3.7 mm（1.14 x 1.42 x 0.15 in）		オーダー番号
	標準シール	
	シリコンプロファイルガスケット 材質：VMQ 60 FDA、USP クラス VI、3-A、EC1935 に準拠 EHEDG 認定付き	71075662[2)] （5 個）
	代替シール	
	シリコン プロファイルガスケット 材質：VMQ 60 FDA、EC1935 に準拠 EHEDG 認定付き	52014424 （5 個）

1) このオプションは、製品コンフィギュレータの対応する仕様コードから選択できます。

2) 溶接アダプタの納入範囲に含まれるシール：1 x 標準シール

プロセスアダプタ M24 - レベル計 / 圧力計用：概要

プロセスアダプタ M24	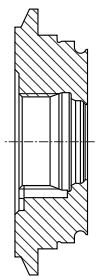 A0023286	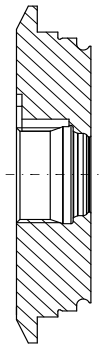 A0023419	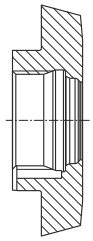 A0023547	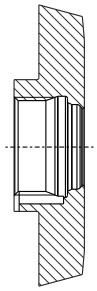 A0023418	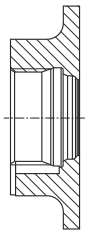 A0023420	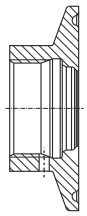 A0023423	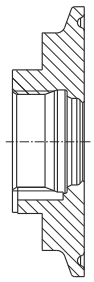 A0023426	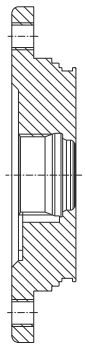 A0023422
	バリベント F DN32 PN40	**バリベント N DN50 PN40**	**DIN11851 DN40**	**DIN11851 DN50**	**SMS 1½**	**クランプ 1½**	**クランプ 2**	**APV - インライン**
材質	SUS 316L 相当（1.4435）	SUS 316L 相当（1.4435）	SUS 316L 相当（1.4435）	SUS 316L 相当（1.4435）	SUS 316L 相当（1.4435）	SUS 316L 相当（1.4435）	SUS 316L 相当（1.4435）	SUS 316L 相当（1.4435）
プロセス側表面粗さ µm（µin）	≤ 0.76 (29.9)	≤ 0.76 (29.9)	≤ 0.76 (29.9)	≤ 0.76 (29.9)	≤ 0.76 (29.9)	≤ 0.76 (29.9)	≤ 0.76 (29.9)	≤ 0.76 (29.9)
オーダー番号： プロセスアダプタ	52023996	52023997	52023999	52023998	52026997	52023994	52023995	52024000
オーダー番号：試験成績書付き プロセスアダプタ[1]	52024003	52024004	52024006	52024005	52026999	52024001	52024002	52024007
オーダー番号： 交換用シール（5 個）[2]	EPDM 52024267	EPDM 52024267	EPDM 52024267	EPDM 52024267	EPDM 52024267	EPDM 52024267	EPDM 52024267	EPDM 52024267
溝付ナット	–	–	71258361	71258361	–	–	–	–
計測機器	**プロセス接続に適合** オプション[3]							
Liquipoint								
FTW23、FTW33	X2J	X2J	X2J	X2J	X2J	X2J	X2J	X2J
Liquitrend								
QMW43	X2J	X2J	X2J	X2J	X2J	X2J	X2J	X2J
Liquiphant								
FTL33	X2J	X2J	X2J	X2J	X2J	X2J	X2J	X2J
Ceraphant								
PTP33B	X2J/X3J	X2J/X3J	X2J/X3J	X2J/X3J	X2J/X3J	X2J/X3J	X2J/X3J	X2J/X3J
Cerabar								
PMP23	X2J/X3J	X2J/X3J	X2J/X3J	X2J/X3J	X2J/X3J	X2J/X3J	X2J/X3J	X2J/X3J
Micropilot								
FMR62	U2J	U2J	U2J	U2J	U2J	U2J	U2J	U2J
FMR63B	X2J	X2J	X2J	X2J	X2J	X2J	–	–
Liquipoint	**アダプタ：同梱アクセサリ** オプション[4]							
FTW23	RC/RD	RA/RB	–	RE/RF	RG/RH	RI/RJ	RK/RL	–
FTW33	RC/RD	RA/RB	–	RE/RF	RG/RH	–	–	–
Liquiphant								
FTL33	RC/RD	RA/RB	–	RE/RF	RG/RH	–	–	–
Micropilot								
FMR62、FMR63B	RC/RD	RA/RB	RE/RF	RG/RH	RI/RJ	RK/RL	–	–

1) EN10204-3.1 材料試験成績書；AD2000：接液部材質 SUS 316L 相当は AD2000 – W0/W2/W10 に準拠しています。

2) 溶接アダプタの納入範囲に含まれるシール：1 x 標準シール

3) このオプションは、製品コンフィギュレータの仕様コード「プロセス接続」から選択できます。

4) このオプションは、製品コンフィギュレータの仕様コード「同梱アクセサリ」から選択できます。

プロセス接続 M24 - レベル計 / 圧力計用

お客様の現場で使用するシールとクリップの温度仕様と圧力仕様に注意してください。

バリベント F DN32 PN40

寸法 mm（in）	バージョン	オーダー番号
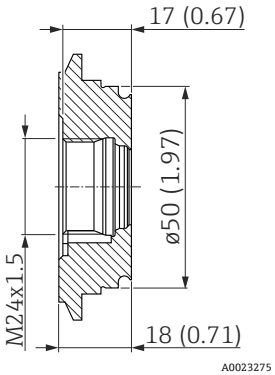 アダプタの圧力および温度範囲 ▪ 最大 25 bar（362 psi）/ 最高 150 ℃（302 ℉） ▪ 最大 40 bar（580 psi）/ 最高 100 ℃（212 ℉）	▪ 試験成績書なし ▪ EN10204-3.1 材料試験成績書付き 材質：SUS 316L 相当（1.4435） プロセス側表面粗さ：Ra ≤ 0.76 µm（29.9 µin） CRN 認定付き：0F18434.5C	52023996 52024003
シール ø 15.54 x 2.62 mm（0.61 x 0.1 in）		**オーダー番号**
	標準シール	
	O リング 材質：EPDM-70 FDA、USP クラス VI、3-A、EC1935、GB4806 に準拠 EHEDG 認定付き	52024267[1)] （5 個）

1) 溶接アダプタの納入範囲に含まれるシール：1 x 標準シール

バリベント N DN50 PN40

寸法 mm（in）	バージョン	オーダー番号
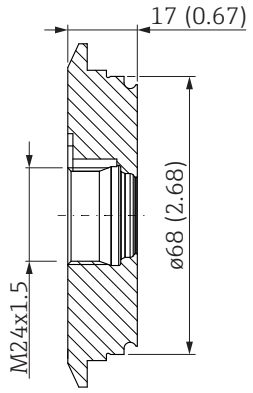 アダプタの圧力および温度範囲 ▪ 最大 25 bar（362 psi）/ 最高 150 ℃（302 ℉） ▪ 最大 40 bar（580 psi）/ 最高 100 ℃（212 ℉）	▪ 試験成績書なし ▪ EN10204-3.1 材料試験成績書付き 材質：SUS 316L 相当（1.4435） プロセス側表面粗さ：Ra ≤ 0.76 µm（29.9 µin） CRN 認定付き：0F18434.5C	52023997 52024004
シール ø 15.54 x 2.62 mm（0.61 x 0.1 in）		**オーダー番号**
	標準シール	
	O リング 材質：EPDM-70 FDA、USP クラス VI、3-A、EC1935、GB4806 に準拠 EHEDG 認定付き	52024267[1)] （5 個）

1) 溶接アダプタの納入範囲に含まれるシール：1 x 標準シール

DIN11851 DN40

寸法 mm（in）	バージョン	オーダー番号
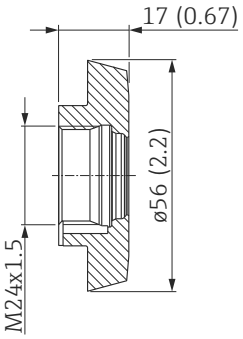 アダプタの圧力および温度範囲 ▪ 最大 25 bar（362 psi）/ 最高 150 ℃（302 ℉）	▪ 試験成績書なし ▪ EN10204-3.1 材料試験成績書付き 材質：SUS 316L 相当（1.4435） プロセス側表面粗さ：Ra ≤ 0.76 µm（29.9 µin） CRN 認定付き：0F18434.5C	52023999 52024006
シール ø 15.54 x 2.62 mm（0.61 x 0.1 in）		**オーダー番号**
	標準シール	
	O リング 材質：EPDM-70 FDA、USP クラス VI、3-A、EC1935、GB4806 に準拠 EHEDG 認定付き	52024267[1)] （5 個）

1) 溶接アダプタの納入範囲に含まれるシール：1 x 標準シール

DIN11851 DN50

寸法単位：mm（in）	バージョン	オーダー番号
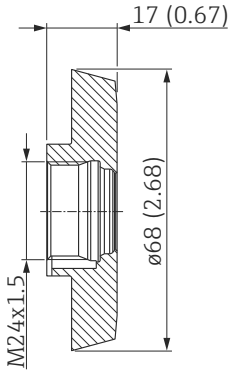 アダプタの圧力および温度範囲 ▪ 最大 25 bar（362 psi）/ 最高 150 ℃（302 ℉）	▪ 試験成績書なし ▪ EN10204-3.1 材料試験成績書付き 材質：SUS 316L 相当（1.4435） プロセス側表面粗さ：Ra ≤ 0.76 µm（29.9 µin） CRN 認定付き：0F18434.5C	52023998 52024005
シール ø 15.54 x 2.62 mm（0.61 x 0.1 in）		**オーダー番号**
	標準シール	
	O リング 材質：EPDM-70 FDA、USP クラス VI、3-A、EC1935、GB4806 に準拠 EHEDG 認定付き	52024267[1)] (5 個)

1) 溶接アダプタの納入範囲に含まれるシール：1 x 標準シール

SMS 1½

寸法 mm（in）	バージョン	オーダー番号
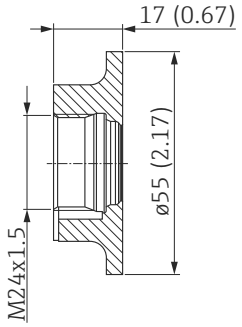 アダプタの圧力および温度範囲 ▪ 最大 25 bar（362 psi）/ 最高 150 ℃（302 ℉）	▪ 試験成績書なし ▪ EN10204-3.1 材料試験成績書付き 材質：SUS 316L 相当（1.4435） プロセス側表面粗さ：Ra ≤ 0.76 µm（29.9 µin） CRN 認定付き：0F18434.5C	52026997 52026999
シール ø 15.54 x 2.62 mm（0.61 x 0.1 in）		**オーダー番号**
	標準シール	
	O リング 材質：EPDM-70 FDA、USP クラス VI、3-A、EC1935、GB4806 に準拠 EHEDG 認定付き	52024267[1)] (5 個)

1) 溶接アダプタの納入範囲に含まれるシール：1 x 標準シール

クランプ 1½
（DIN32676、ISO28552）

寸法 mm（in）	バージョン	オーダー番号
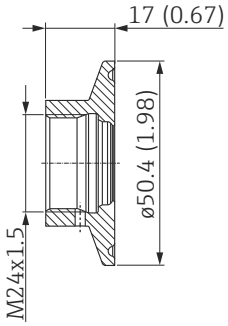 アダプタの圧力および温度範囲 ▪ 最大 25 bar（362 psi）/ 最高 150 ℃（302 ℉） ▪ 最大 40 bar（580 psi）/ 最高 100 ℃（212 ℉）	▪ 試験成績書なし ▪ EN10204-3.1 材料試験成績書付き 材質：SUS 316L 相当（1.4435） プロセス側表面粗さ：Ra ≤ 0.76 µm（29.9 µin） CRN 認定付き：0F18434.5C	52023994 52024001
シール ø 15.54 x 2.62 mm（0.61 x 0.1 in）		**オーダー番号**
	標準シール	
	O リング 材質：EPDM-70 FDA、USP クラス VI、3-A、EC1935、GB4806 に準拠 EHEDG 認定付き	52024267[1)] （5 個）

1) 溶接アダプタの納入範囲に含まれるシール：1 x 標準シール

クランプ 2
（DIN32676、ISO28552）

寸法 mm（in）	バージョン	オーダー番号
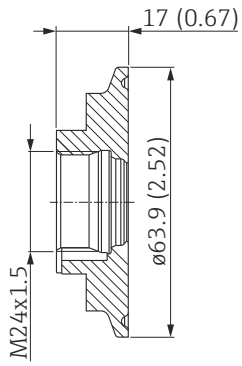 アダプタの圧力および温度範囲 ▪ 最大 25 bar（362 psi）/ 最高 150 ℃（302 ℉） ▪ 最大 40 bar（580 psi）/ 最高 100 ℃（212 ℉）	▪ 試験成績書なし ▪ EN10204-3.1 材料試験成績書付き 材質：SUS 316L 相当（1.4435） プロセス側表面粗さ：Ra ≤ 0.76 µm（29.9 µin） CRN 認定付き：0F18434.5C	52023995 52024002
シール ø 15.54 x 2.62 mm（0.61 x 0.1 in）		**オーダー番号**
	標準シール	
	O リング 材質：EPDM-70 FDA、USP クラス VI、3-A、EC1935、GB4806 に準拠 EHEDG 認定付き	52024267[1)] （5 個）

1) 溶接アダプタの納入範囲に含まれるシール：1 x 標準シール

APV - インライン

寸法 mm（in）	バージョン	オーダー番号
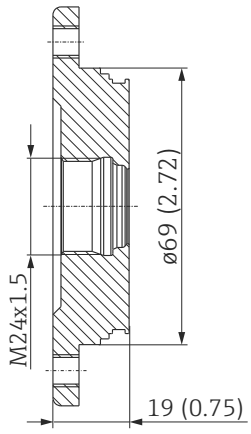 A0023421 アダプタの圧力および温度範囲 ▪ 最大 25 bar（362 psi）/ 最高 150 ℃（302 ℉） ▪ 最大 40 bar（580 psi）/ 最高 100 ℃（212 ℉）	▪ 試験成績書なし ▪ EN10204-3.1 材料試験成績書付き 材質：SUS 316L 相当（1.4435） プロセス側表面粗さ：Ra ≤ 0.76 µm（29.9 µin）	52024000 52024007
シール ø 15.54 x 2.62 mm（0.61 x 0.1 in）		**オーダー番号**
	標準シール	
 A0021901	O リング 材質：EPDM-70 FDA、USP クラス VI、3-A、EC1935、GB4806 に準拠 EHEDG 認定付き	52024267[1)] （5 個）

1) 溶接アダプタの納入範囲に含まれるシール：1 x 標準シール

プロセスアダプタ UNI - 圧力計用：概要

以下のプロセスアダプタは、お客様のプロセス接続と Endress+Hauser のユニバーサルアダプタ付き機器との接続に使用できます。

プロセスアダプタ UNI 圧力計用：概要	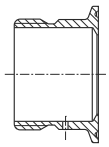 A0023532	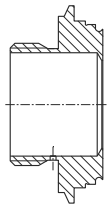 A0023530	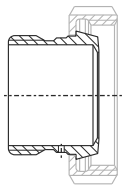 A0023413	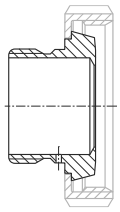 A0023417	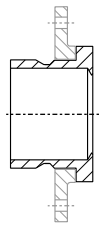 A0021898
	クランプ 2	**バリベント N**	**DIN11851 DN40**	**DIN11851 DN50**	**DRD DN50**
材質	SUS 316L 相当 (1.4435)	SUS 316L 相当 (1.4435)	SUS 316L 相当 (1.4435)	SUS 316L 相当 (1.4435)	SUS 316L 相当 (1.4435)
プロセス側表面粗さ µm（µin）	≤ 0.76（29.9）	≤ 0.76（29.9）	≤ 0.76（29.9）	≤ 0.76（29.9）	≤ 0.76（29.9）
オーダー番号： プロセスアダプタ	71114176	71114177	71114172	71114173	71114174
オーダー番号：試験成績書付きプロセスアダプタ[1]	71114207	71114208	71114178	71114205	71114206
オーダー番号： 交換用シール（5 個）[2]	シリコン プロファイル ガスケット 52023572	シリコン プロファイル ガスケット 52023572	シリコン プロファイル ガスケット 52023572	シリコン プロファイル ガスケット 52023572	シリコン プロファイル ガスケット 52023572
納入範囲	–	–	溝付ナット	溝付ナット	DRD フランジ
計測機器 **Cerabar**	**プロセス接続に適合** オプション[3]				
PMP23	52J	52J	52J	52J	52J
PMC51	UNJ/UPJ	UNJ/UPJ	UNJ/UPJ	UNJ/UPJ	UNJ/UPJ
PMP55	UPJ	UPJ	UPJ	UPJ	–
Deltapilot					
FMB50	UNJ/UPJ	UNJ/UPJ	UNJ/UPJ	UNJ/UPJ	UNJ/UPJ
FMB70	00/01	00/01	00/01	00/01	00/01
Deltabar					
FMD71	UNJ/UPJ	UNJ/UPJ	UNJ/UPJ	UNJ/UPJ	UNJ/UPJ
FMD78	00	00	00	00	00
Cerabar	**アダプタ：同梱アクセサリ** オプション[4]				
PMC51	RD/R4	RF/R6	RA/R1	RB/R2	RC/R3
Deltapilot					
FMB50	RD/R4	RF/R6	RA/R1	RB/R2	RC/R3

1) EN10204-3.1 材料試験成績書；AD2000：接液部材質 SUS 316L 相当は AD2000 – W0/W2/W10 に準拠しています。

2) 溶接アダプタの納入範囲に含まれるシール：1 x 標準シール

3) このオプションは、製品コンフィギュレータの仕様コード「プロセス接続」から選択できます。

4) このオプションは、製品コンフィギュレータの仕様コード「同梱アクセサリ」から選択できます。

プロセスアダプタ UNI - 圧力計用

クランプ 2

寸法 mm（in）	バージョン	オーダー番号
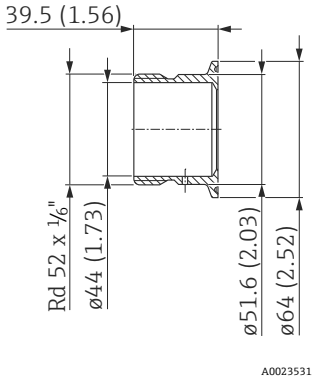 圧力および温度範囲 ▪ 最大 10 bar（150 psi）/ 最高 100 ℃（212 ℉）	▪ 試験成績書なし ▪ EN10204-3.1 材料試験成績書付き 材質：SUS 316L 相当（1.4435） プロセス側表面粗さ：Ra ≤ 0.76 µm（29.9 µin）	71114176 71114207
シール、バックリング		**オーダー番号**
	標準シール ø 34 x 41.5 x 6.4 mm（1.34 x 1.63 x 0.25 in）	
	シリコンプロファイルガスケット 材質：SI-60 FDA、USP クラス VI、3-A、EC1935 に準拠	52023572 [1] （5 個）
	代替シール ø 34 x 41.5 x 6.4 mm（1.34 x 1.63 x 0.25 in）	
	プロファイルガスケット 材質：EPDM-70 FDA、USP クラス VI、3-A に準拠	71100719 （5 個）
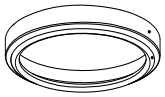	**バックリング付き O リング**	
	EN10204-3.1 材料試験成績書付き バックリング： 寸法：ø 38.2 x 43.6 x 5.6 mm （1.5 x 1.72 x 0.22 in） 材質：SUS 316L 相当（1.4404） O リング： 寸法：ø 36 x 2.5 mm（1.42 x 0.1 in） 材質：EPDM-70 ショア A FDA、USP クラス VI、3-A に準拠 EHEDG 認定付き	71431380

1) 溶接アダプタの納入範囲に含まれるシール：1 x 標準シール

バリベント N

寸法 mm（in）	バージョン	オーダー番号
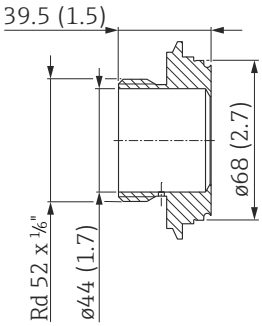 圧力および温度範囲 ▪ 最大 10 bar（150 psi）/ 最高 100 ℃（212 ℉）(30 分間の場合、最高 135 ℃（275 ℉）)	▪ 試験成績書なし ▪ EN10204-3.1 材料試験成績書付き 材質：SUS 316L 相当（1.4435） プロセス側表面粗さ：Ra ≤ 0.76 µm（29.9 µin）	71114177 71114208
シール、バックリング		**オーダー番号**
	標準シール ø 34 x 41.5 x 6.4 mm（1.34 x 1.63 x 0.25 in）	
	シリコンプロファイルガスケット 材質：SI-60 FDA、USP クラス VI、3-A、EC1935 に準拠	52023572 [1] （5 個）
	代替シール ø 34 x 41.5 x 6.4 mm（1.34 x 1.63 x 0.25 in）	
	プロファイルガスケット 材質：EPDM-70 FDA、USP クラス VI、3-A に準拠	71100719 （5 個）
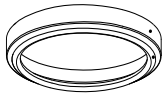	**バックリング付き O リング**	
	EN10204-3.1 材料試験成績書付き バックリング： 寸法：ø 38.2 x 43.6 x 5.6 mm (1.5 x 1.72 x 0.22 in) 材質：SUS 316L 相当（1.4404） O リング： 寸法：ø 36 x 2.5 mm（1.42 x 0.1 in） 材質：EPDM-70 ショア A FDA、USP クラス VI、3-A に準拠 EHEDG 認定付き	71431380

1) 溶接アダプタの納入範囲に含まれるシール：1 x 標準シール

DIN11851 DN40

寸法 mm（in）	バージョン	オーダー番号
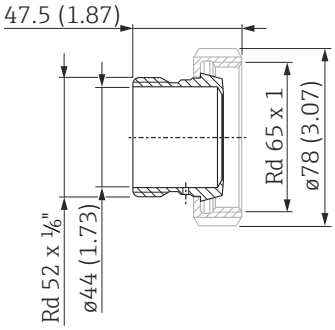 A0023414 圧力および温度範囲 ▪ 最大 10 bar（150 psi）/ 最高 100 ℃（212 ℉）（30 分間の場合、最高 135 ℃（275 ℉）） 溝付ナットの材質： Endress+Hauser では、SUS 304 相当（DIN/EN 材質番号 1.4301）または SUS 304L 相当（DIN/EN 材質番号 1.4307）のステンレス製の溝付きナットをご用意しています。	▪ 試験成績書なし ▪ EN10204-3.1 材料試験成績書付き 材質：SUS 316L 相当（1.4435） プロセス側表面粗さ：Ra ≤ 0.76 µm（29.9 µin）	71114172 71114178

シール、バックリング		オーダー番号
 A0021901	**標準シール ø 34 x 41.5 x 6.4 mm（1.34 x 1.63 x 0.25 in）**	
	シリコンプロファイルガスケット 材質：SI-60 FDA、USP クラス VI、3-A、EC1935 に準拠	52023572 [1] （5 個）
	代替シール ø 34 x 41.5 x 6.4 mm（1.34 x 1.63 x 0.25 in）	
	プロファイルガスケット 材質：EPDM-70 FDA、USP クラス VI、3-A に準拠	71100719 （5 個）
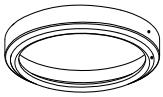 A0042001	**バックリング付き O リング**	
	EN10204-3.1 材料試験成績書付き バックリング： 寸法：ø 38.2 x 43.6 x 5.6 mm（1.5 x 1.72 x 0.22 in） 材質：SUS 316L 相当（1.4404） O リング： 寸法：ø 36 x 2.5 mm（1.42 x 0.1 in） 材質：EPDM-70 ショア A FDA、USP クラス VI、3-A に準拠 EHEDG 認定付き	71431380

1) 溶接アダプタの納入範囲に含まれるシール：1 x 標準シール

DIN11851 DN50

寸法 mm（in）	バージョン	オーダー番号
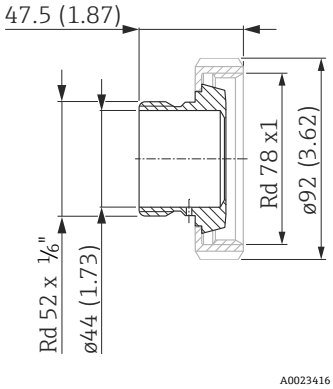 圧力および温度範囲 ▪ 最大 10 bar（150 psi）/ 最高 100 ℃（212 ℉）（30 分間の場合、最高 135 ℃（275 ℉））	▪ 試験成績書なし ▪ EN10204-3.1 材料試験成績書付き 材質：SUS 316L 相当（1.4435） プロセス側表面粗さ：Ra ≤ 0.76 µm（29.9 µin）	71114173 71114205
	溝付ナットの材質： Endress+Hauser では、SUS 304 相当（DIN/EN 材質番号 1.4301）または SUS 304L 相当（DIN/EN 材質番号 1.4307）のステンレス製の溝付きナットをご用意しています。	

シール、バックリング		オーダー番号
	標準シール ø 34 x 41.5 x 6.4 mm（1.34 x 1.63 x 0.25 in）	
	シリコンプロファイルガスケット 材質：SI-60 FDA、USP クラス VI、3-A、EC1935 に準拠	52023572 [1] （5 個）
	代替シール ø 34 x 41.5 x 6.4 mm（1.34 x 1.63 x 0.25 in）	
	プロファイルガスケット 材質：EPDM-70 FDA、USP クラス VI、3-A に準拠	71100719 （5 個）
	バックリング付き O リング	
	EN10204-3.1 材料試験成績書付き バックリング： 寸法：ø 38.2 x 43.6 x 5.6 mm（1.5 x 1.72 x 0.22 in） 材質：SUS 316L 相当（1.4404） O リング： 寸法：ø 36 x 2.5 mm（1.42 x 0.1 in） 材質：EPDM-70 ショア A FDA、USP クラス VI、3-A に準拠 EHEDG 認定付き	71431380

1) 溶接アダプタの納入範囲に含まれるシール：1 x 標準シール

DRD DN50

寸法 mm（in）	バージョン	オーダー番号
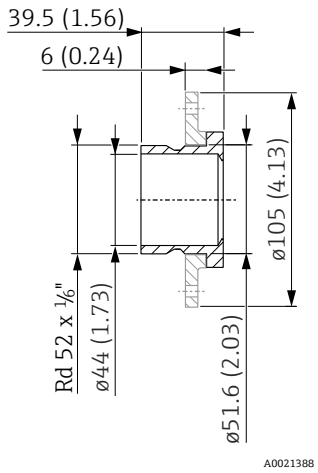 圧力および温度範囲 ▪ 最大 10 bar（150 psi）/ 最高 100 ℃（212 ℉）（30 分間の場合、最高 135 ℃（275 ℉））	▪ 試験成績書なし ▪ EN10204-3.1 材料試験成績書付き 材質：SUS 316L 相当（1.4435） プロセス側表面粗さ：Ra ≤ 0.76 µm（29.9 µin）	71114174 71114206
	DRD フランジの材質： Endress+Hauser では、ステンレス SUS 304 相当（DIN/EN 材質番号 1.4301）の溝付ナットをご用意しています。	

シール ø 34 x 41.5 x 6.4 mm（1.34 x 1.63 x 0.25 in）		オーダー番号
	標準シール	
	シリコンプロファイルガスケット 材質：SI-60 FDA、USP クラス VI、 EC1935 に準拠	52023572 [1)] （5 個）
	代替シール	
	プロファイルガスケット 材質：EPDM-70 FDA、USP クラス VI に準拠	71100719 （5 個）

1) 溶接アダプタの納入範囲に含まれるシール：1 x 標準シール

フラッシュマウント型パイプ接続 M24×1.5 - レベル計 / 圧力計用

一般

- 材質：SUS 316L 相当（1.4404）
- 表面粗さ：Ra 接液部（内側）0.76 µm（29.9 µin）/Ra 外側：1.6 µm（62.99 µin）
- プロセス温度範囲：−40 ～ +85 ℃（−40 ～ +185 ℉）
  最大 30 分間の場合：+85 ～ +150 ℃（+185 ～ +302 ℉）（SIP 洗浄時など）

パイプ接続、溶接可能

寸法 mm（in）

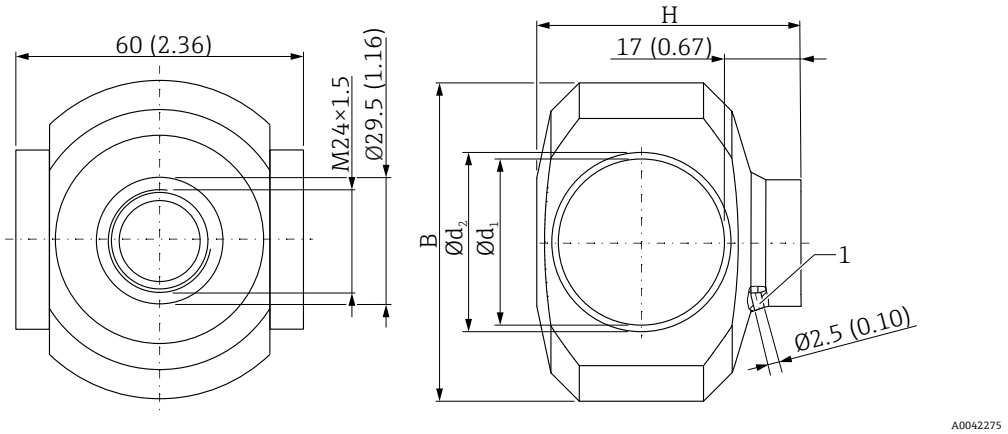

1 穴

呼び口径	DN25	DN32	DN40	DN50
オーダー番号	71477801	71477803	71477807	71477808
B	67 mm（2.64 in）	70 mm（2.56 in）	73 mm（2.87 in）	81 mm（3.19 in）
H	48 mm（1.89 in）	54 mm（2.13 in）	60 mm（2.36 in）	72 mm（2.83 in）
Ø d_1	26 mm（1.02 in）	32 mm（1.26 in）	38 mm（1.50 in）	50 mm（2.00 in）
Ø d_2	29 mm（1.14 in）	35 mm（1.34 in）	41 mm（1.61 in）	53 mm（2.09 in）
MWP：流体グループ 2 の気体[1) 2)]	26 bar（377 psi）	26 bar（377 psi）	20 bar（290 psi）	20 bar（290 psi）
MWP：流体グループ 1 の気体[1) 2)]	26 bar（377 psi）	26 bar（377 psi）	26 bar（377 psi）	26 bar（377 psi）
機器	**パイプ接続：同梱アクセサリ** オプション[3)]			
Liquipoint				
FTW23、FTW33	QS	QU	QW	QY
Liquitrend				
QMW43	QS	QU	QW	QY
Ceraphant				
PTP33B	QS	QU	QW	QY
Cerabar				
PMP23	QS	QU	QW	QY

1) 最高プロセス圧力は温度に応じて異なります。

2) 仕様：PED、Rev. 01 に準拠、パイプアダプタの分類：PED（EU）2014/68、第 4 条 3 項に準拠

3) このオプションは、製品コンフィギュレータの仕様コード「同梱アクセサリ」から選択できます。

パイプ接続、クランプ接続

寸法 mm（in）

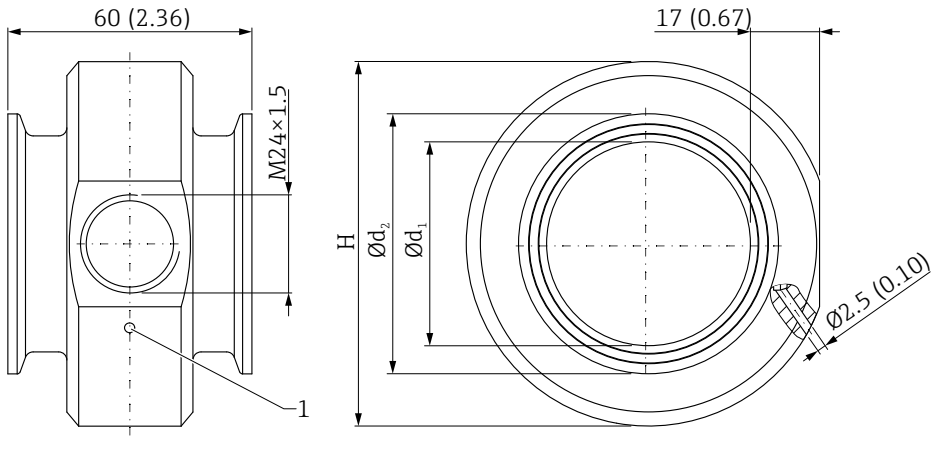

1 穴

呼び口径	DN25	DN32	DN40	DN50
オーダー番号	71477812	71477813	71477816	71477817
H	68 mm（2.68 in）	73 mm（2.87 in）	78.5 mm（3.09 in）	90 mm（3.54 in）
Ø d_1	26 mm（1.02 in）	32 mm（1.26 in）	38 mm（1.50 in）	50 mm（2.00 in）
Ø d_2	50 mm（2.00 in）	50 mm（2.00 in）	50 mm（2.00 in）	64 mm（2.50 in）
MWP：流体グループ 2 の気体[1) 2)]	26 bar（377 psi）	26 bar（377 psi）	20 bar（290 psi）	20 bar（290 psi）
MWP：流体グループ 1 の気体[1) 2)]	26 bar（377 psi）	26 bar（377 psi）	26 bar（377 psi）	26 bar（377 psi）
機器	**パイプ接続：同梱アクセサリ** オプション[3)]			
Liquipoint				
FTW23、FTW33	QT	QV	QX	QZ
Liquitrend				
QMW43	QT	QV	QX	QZ
Ceraphant				
PTP33B	QT	QV	QX	QZ
Cerabar				
PMP23	QT	QV	QX	QZ

1) 最高プロセス圧力は温度に応じて異なります。

2) 仕様：PED、Rev. 01 に準拠、パイプアダプタの分類：PED（EU）2014/68、第 4 条 3 項に準拠

3) このオプションは、製品コンフィギュレータの仕様コード「同梱アクセサリ」から選択できます。

取付けおよび溶接の注意事項

ステンレス溶接の場合は、特に細心の注意が必要です。工作物および工具は、錆がないものを使用してください。また通常のスチール部品は、近接して配置しないでください。

溶接時はアダプタの変形を防ぐために、溶接アダプタ用ダミーまたは他の冷却手段（水冷など）により保護してください。
適切なシール材である溶接アダプタ用ダミーは、プラント始動時にラインのフラッシングプラグとしても使用できます。実施する前に、ダミーの材質がラインに適合するかどうか確認してください。

漏れ検知用の穴 / ポート付きの溶接アダプタ

水平に設置し、漏れ検知用の穴またはポート付きの溶接アダプタを使用する場合、穴またはポートを下向きに配置してください。これにより、漏れを迅速に検知できます。

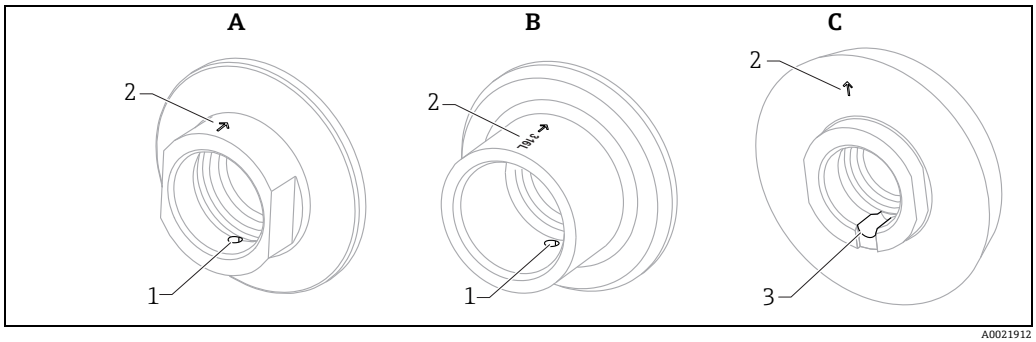

A0021912

A 漏れ検知用の穴付きのプロセスアダプタ
B 漏れ検知用の穴付きの溶接アダプタ
C 漏れ検知用のポート付きのプロセスアダプタ
1 漏れ検知用の穴
2 マーク（例：材質、矢印、穴の真向い（180°））
3 漏れ検知用のポート

圧力計に関する注意事項

圧力計に溶接アダプタを取り付ける前に、以下の点をご注意ください：

- センサの最大圧力には限界がありますので、溶接アダプタを圧力計測セルにねじ込む場合は、注意して行なってください。
- 溶接時は溶接アダプタの変形を防ぐために、耐熱用の溶接アダプタ用ダミーを使用してください。溶接アダプタ用ダミーを使用しない場合、センサねじ込み後の締め付けおよび耐圧性は保証されません。溶接アダプタ用ダミーにより、溶接アダプタの変形を防ぎ、センサ取付け後の漏れを防止することができます。

準備

- 容器またはパイプの壁の決められた位置にドリルで穴を開けます。
  穴径：溶接アダプタの外径（最大許容値：+0.2 mm（0.01 in））
- 溶接アダプタ用ダミーを取り付けた溶接アダプタを穴に滑り込ませて、センサが正しい配置になるように位置合せを行います。「計測機器のインストール」章（→ 65 ページ）を参照してください。

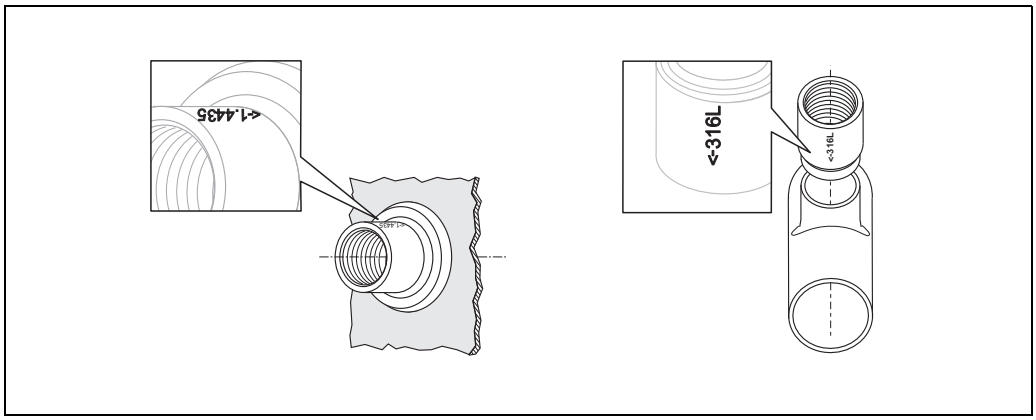

A0008868

溶接手順

溶接部を複数に分けることを推奨します（一般的な溶接方法）。

- 容器または配管に溶接アダプタを溶接する場合、 4 箇所か 6 箇所でスポット溶接します。(図を参照)
- 変形および漏れを防止するために、スポット間を溶接します。ある区間を溶接した後は、その反対側を溶接してください。
- 2 箇所を溶接した後、工作物の温度が下がるまで、溶接作業を停止してください。
- 溶接後は、溶接アダプタの温度が下がってから溶接アダプタ用ダミーを取り外します。

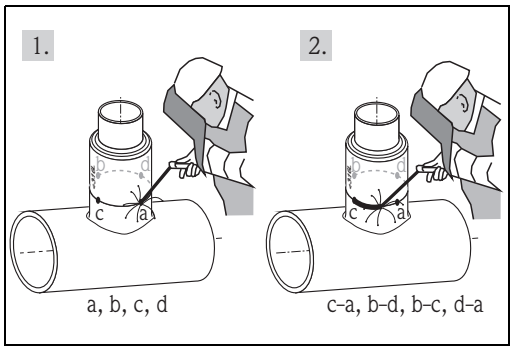

A0009303

パイプの溶接

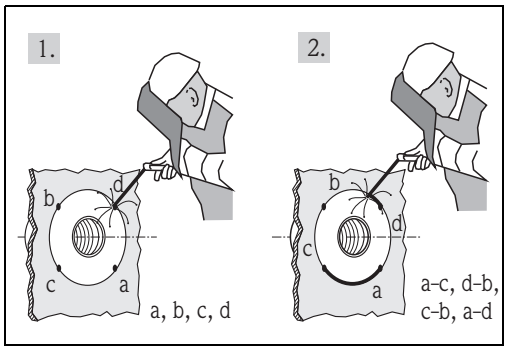

A0008870

容器の溶接

表面粗さを確保するために、溶接部を研磨してください。

取付け前

Liquiphant に関する注意事項

一部の機器では、アダプタにフラットガスケットが装着されています。

- フラットガスケットを取り外してください。
- 付属の O リングまたは O リング付き圧縮リングを使用してください。

納入範囲：G ¾ d=55、G 1 d=53、G 1 d=60 用 O リング

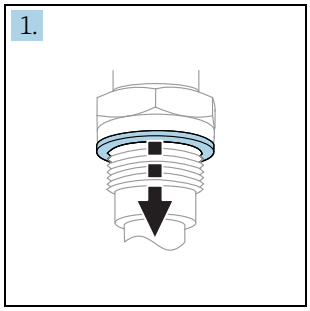

A0045682

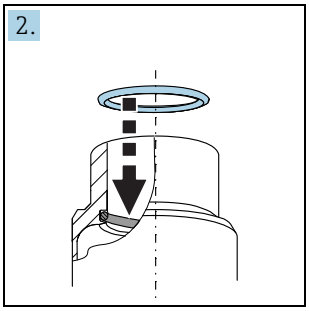

A0045683

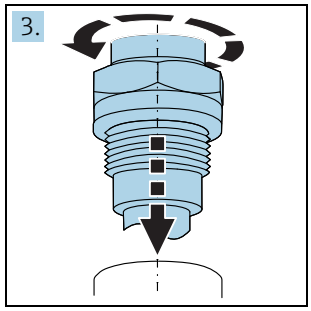

A0045684

納入範囲：G ¾ d=50、G ¾ d=29 用 O リング付き圧縮リング

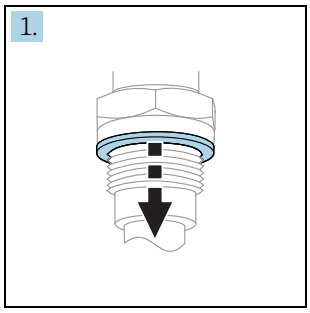

A0045682

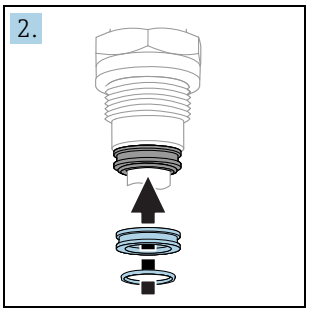

A0045685

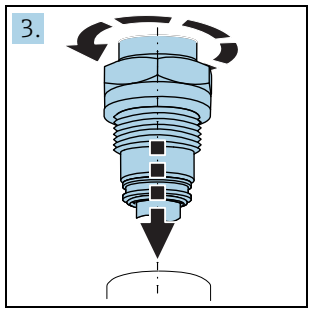

A0045686

計測機器のインストール

レベル計（Liquiphant など）に関する注意事項

マークに注意

マークは音叉部の位置を示します。このマークは、プロセスアダプタ / 溶接アダプタ上または機器の銘板上で、材質仕様（SUS 316L 相当など）またはネジの指定（G ½ など）を示します。

容器に水平に取り付ける場合

- マークが表向き
- 漏れ検知用の穴が下向きであることを確認してください。これにより漏れを迅速に検知できます。「漏れ検知用の穴 / ポート付きの溶接アダプタ」（→ 63 ページ）を参照してください。

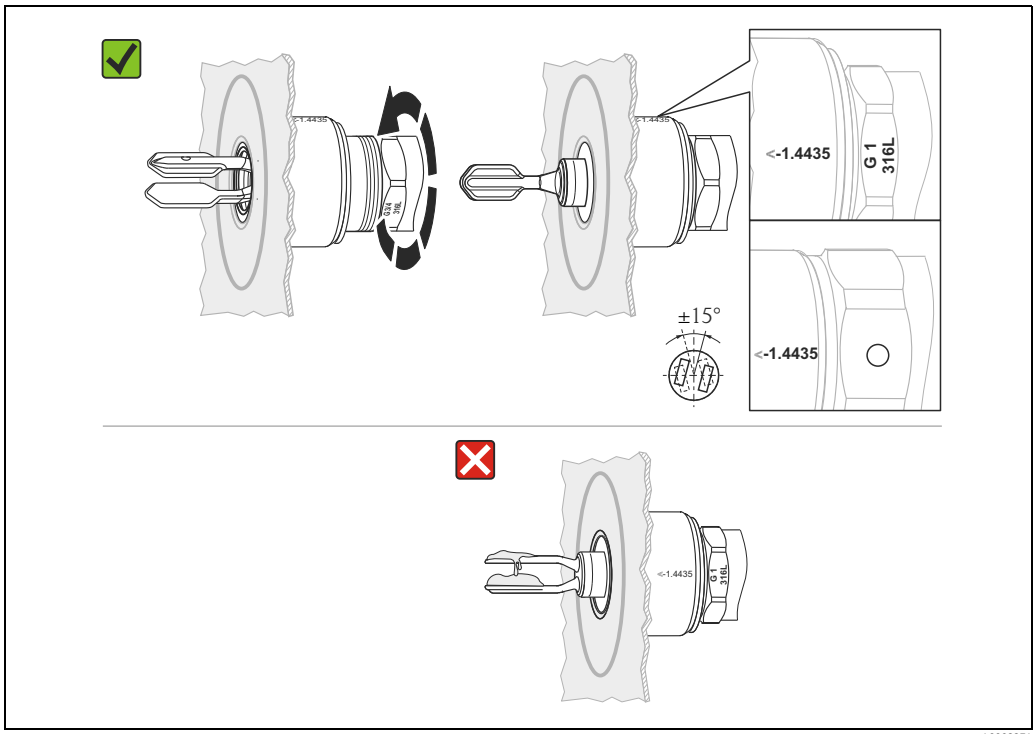

容器内での方向

パイプに取付する場合は、音叉フォークの向きが流体の方向になるように印を合わせます。

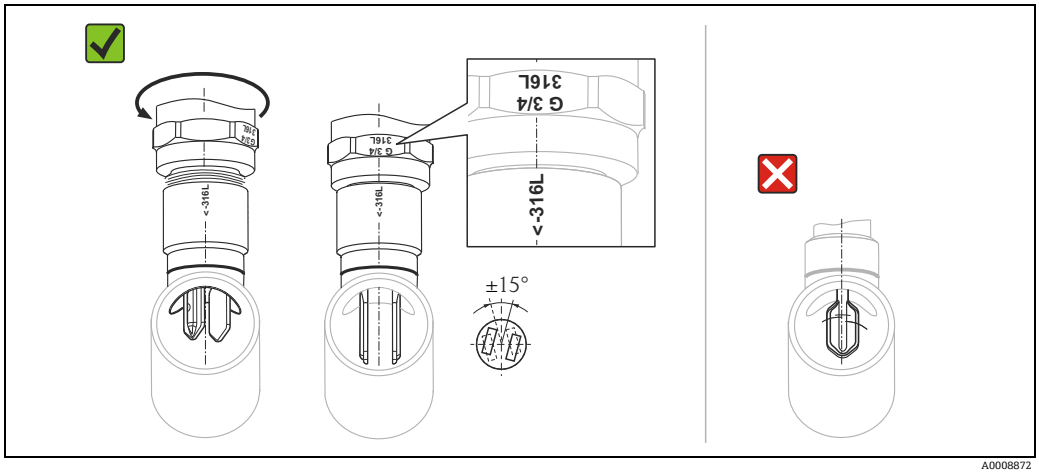

パイプ内での方向

圧力センサに関する注意事項

- 取付前に、溶接アダプタのシール面全体をきれいにします。
- 圧力センサの保護キャップを外します。

ダイアフラムに手を触れたり、損傷を与えたりしないでください！

- 圧力センサを六角ナットでしっかりとねじ込んでください。ネジ込み接続は指の力で締めてください。振動および他の影響から保護するため、60 ± 20 Nm のトルクでしっかりとネジ込み接続を行うことを推奨します。

耐圧性

溶接アダプタの材質および溶接の品質は、耐圧性に対して重要な要素となります。最大耐圧を保証するため、ねじの長さは最適なものを使用してください。

フランジ - 概要

仕様

ステンレス SUS 316L 相当製（材質番号 1.4404 または 1.4435）のフランジが提供されます。
安定温度特性について、材質 1.4404 と 1.4435 は、DIN EN 1092-1 表 18 の 13E0 および JIS B2220 表 5 の 023b に分類されています。ASME フランジは二重定格フランジであり（SUS 316 または 316L 相当）、ASME B16.5 に従って表 2-2.2 に分類されています。

インチ表記の値をミリメートル値に換算するには、2.54 を乗算します。
ASME 規格では、フランジの外径「D」の mm 値は、一の位が 0 または 5 に丸められています。

バージョン

EN フランジ	ASME フランジ	JIS フランジ
欧州規格	アメリカ機械学会	日本工業規格
DIN EN 1092-1	ASME B16.5	B2220

フランジ規格 DIN EN 1092-1

Endress+Hauser は、通常、全面座のフランジのみを提供しています。このタイプのフランジにはほとんど変更がありません。そのため、シール面のみで比較されます。シール面の指定変更が原因でミスが発生する場合があります。平面座では、古い形の C と新しい形の B1 の粗さ（Rz）が 40 ～ 50 µm の範囲で重複しています。この粗さでは、両方の規格が適合します。
したがって、Endress+Hauser では、両方のフランジ規格に準拠したフランジ仕様を規定しています。このように 2 つの規格を明記すると、両方の規格の適合性が明確になります。

フランジ	シール面	DIN EN 1092-1		
		形状	Rz (µm)	Ra (µm)
RF なし	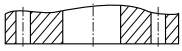	A	12.5 - 50	3.2 - 12.5
RF あり		B1[1)] B2[2)]	12.5 - 50 3.2 - 12.5	3.2 - 12.5 0.8 - 3.2
タング グルーブ	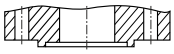 	C D	3.2 - 12.5	0.8 - 3.2
突起 窪み	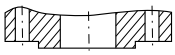 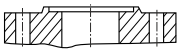	E F	12.5 - 50	3.2 - 12.5
突起 窪み	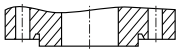 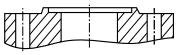	H G	3.2 - 12.5	3.2 - 12.5

1) 通常、PN2.5 ～ PN40

2) 通常、PN63

平面座高さ

測定単位：mm（in）

規格	フランジ	RF 高さ f	許容誤差
DIN EN 1092-1	≤ DN 32	2（0.08）	0 −1（−0.04）
	> DN 32（最大 DN 250）	3（0.12）	0 −2（−0.08）
	> DN 250（最大 DN 500）	4（0.16）	0 −3（−0.12）
	> 呼び口径 500A	5（0.19）	0 −4（−0.16）
ASME B16.5	≤ Class 300	1.6 (0.06)	±0.75（±0.03）
	≥ Class 600	6.4 (0.25)	±0.5（±0.02）
JIS B2220	< 呼び口径 20A	1.5（0.06） 0	–
	> 呼び口径 20A（最大 50A）	2（0.08） 0	
	> 呼び口径 50A	3（0.12） 0	

機械的な構造

EN フランジ（DIN EN 1092-1）

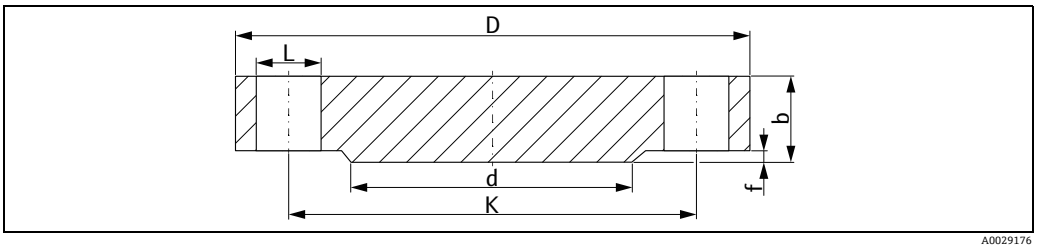

（平面座 B1）

L　穴径
d　平面座の径
K　中心円の径
D　フランジの外径
b　フランジの厚さ（合計）
f　平面座の高さ（通常 2 mm（0.08 in））

PN16

以下の表では、特に記載がない限り、測定単位を mm（in）で表しています。

呼び口径	D	b	K	d	L	約 kg (lbs)
25	115 (4.53)	18 (0.71)	85（3.35）	68 (2.68)	4x∅14（0.55）	1.50（3.31）
32	140 (5.51)	18 (0.71)	100 (3.94)	78 (3.07)	4x∅18（0.71）	2.00（4.41）
40	150 (5.91)	18 (0.71)	110 (4.33)	88（3.46）	4x∅18（0.71）	2.50（5.51）
50	165 (6.50)	18 (0.71)	125 (4.92)	102 (4.02)	4x∅18（0.71）	2.90（6.39）
65	185 (7.28)	18 (0.71)	145（5.71）	122（4.80）	8x∅18（0.71）	3.50（7.72）
80	200 (7.87)	20 (0.79)	160 (6.30)	138（5.43）	8x∅18（0.71）	4.50（9.92）
100	220 (8.66)	20 (0.79)	180（7.09）	158（6.22）	8x∅18（0.71）	5.50（12.13）
125	250 (9.84)	22 (0.87)	210 (8.27)	188（7.40）	8x∅18（0.71）	8.00（17.64）
150	285（11.2）	22 (0.87)	240（9.45）	212（8.35）	8x∅22（0.87）	10.5（23.15）
200	340（13.4）	24（0.94）	295（11.6）	268（10.6）	12x∅22（0.87）	16.5（36.38）
250	405（15.9）	26 (1.02)	355 (14.0)	320（12.6）	12x∅26（1.02）	25.0（55.13）
300	460（18.1）	28 (1.10)	410（16.1）	378 (14.9)	12x∅26（1.02）	35.0（77.18）

PN25

呼び口径	D	b	K	d	L	約 kg (lbs)
25	115 (4.53)	18 (0.71)	85（3.35）	68 (2.68)	4x∅14（0.55）	1.50（3.31）
32	140 (5.51)	18 (0.71)	100 (3.94)	78 (3.07)	4x∅18（0.71）	2.00（4.41）
40	150 (5.91)	18 (0.71)	110 (4.33)	88（3.46）	4x∅18（0.71）	2.50（5.51）
50	165 (6.50)	20 (0.79)	125 (4.92)	102 (4.02)	4x∅18（0.71）	3.00（6.62）
65	185 (7.28)	22 (0.87)	145（5.71）	122（4.80）	8x∅18（0.71）	4.50（9.92）
80	200 (7.87)	24（0.94）	160 (6.30)	138（5.43）	8x∅18（0.71）	5.50（12.13）
100	235（9.25）	24（0.94）	190（7.48）	162（6.38）	8x∅22（0.87）	7.50（16.54）
125	270（10.6）	26 (1.02)	220 (8.66)	188（7.40）	8x∅26（1.02）	11.0（24.26）
150	300 (11.8)	28 (1.10)	250 (9.84)	218（8.58）	8x∅26（1.02）	14.5（31.97）
200	360 (14.2)	30 (1.18)	310（12.2）	278（10.9）	12x∅26（1.02）	22.5（49.61）
250	425 (16.7)	32 (1.26)	370（14.6）	335（13.2）	12x∅30（1.18）	33.5（73.9）
300	485（19.1）	34 (1.34)	430（16.9）	395（15.6）	16x∅30（1.18）	46.5（102.5）

PN40

呼び口径	D	b	K	d	L	約 kg (lbs)
25	115 (4.53)	18 (0.71)	85 (3.35)	68 (2.68)	4x∅14 (0.55)	1.50 (3.31)
32	140 (5.51)	18 (0.71)	100 (3.94)	78 (3.07)	4x∅18 (0.71)	2.00 (4.41)
40	150 (5.91)	18 (0.71)	110 (4.33)	88 (3.46)	4x∅18 (0.71)	2.50 (5.51)
50	165 (6.50)	20 (0.79)	125 (4.92)	102 (4.02)	4x∅18 (0.71)	3.00 (6.62)
65	185 (7.28)	22 (0.87)	145 (5.71)	122 (4.80)	8x∅18 (0.71)	4.50 (9.92)
80	200 (7.87)	24 (0.94)	160 (6.30)	138 (5.43)	8x∅18 (0.71)	5.50 (12.13)
100	235 (9.25)	24 (0.94)	190 (7.48)	162 (6.38)	8x∅22 (0.87)	7.50 (16.54)
125	270 (10.6)	26 (1.02)	220 (8.66)	188 (7.40)	8x∅26 (1.02)	11.0 (24.26)
150	300 (11.8)	28 (1.10)	250 (9.84)	218 (8.58)	8x∅26 (1.02)	14.5 (31.97)
200	375 (14.8)	36 (1.42)	320 (12.6)	285 (11.2)	12x∅30 (1.18)	29.0 (63.95)
250	450 (17.7)	38 (1.50)	385 (15.2)	345 (13.6)	12x∅33 (1.30)	44.5 (98.12)
300	515 (20.3)	42 (1.65)	450 (17.7)	410 (16.1)	16x∅33 (1.30)	64.0 (141.1)

PN63

呼び口径	D	b	K	d	L	約 kg (lbs)
25	140 (5.51)	24 (0.94)	100 (3.94)	68 (2.68)	4x∅18 (0.71)	2.50 (5.51)
32	155 (6.10)	24 (0.94)	110 (4.33)	78 (3.07)	4x∅22 (0.87)	3.50 (7.72)
40	170 (6.69)	26 (1.02)	125 (4.92)	88 (3.46)	4x∅22 (0.87)	4.50 (9.92)
50	180 (7.09)	26 (1.02)	135 (5.31)	102 (4.02)	4x∅22 (0.87)	5.00 (11.03)
65	205 (8.07)	26 (1.02)	160 (6.30)	122 (4.80)	8x∅22 (0.87)	6.00 (13.23)
80	215 (8.46)	28 (1.10)	170 (6.69)	138 (5.43)	8x∅22 (0.87)	7.50 (16.54)
100	250 (9.84)	30 (1.18)	200 (7.87)	162 (6.38)	8x∅26 (1.02)	10.5 (23.15)
125	295 (11.6)	34 (1.34)	240 (9.45)	188 (7.40)	8x∅30 (1.18)	16.5 (36.38)
150	345 (13.6)	36 (1.42)	280 (11.0)	218 (8.58)	8x∅33 (1.30)	24.5 (54.02)
200	415 (16.3)	42 (1.65)	345 (13.6)	285 (11.2)	12x∅36 (1.42)	40.5 (89.3)
250	470 (18.5)	46 (1.81)	400 (15.7)	345 (13.6)	12x∅36 (1.42)	58.0 (127.9)
300	530 (20.9)	52 (2.05)	460 (18.1)	410 (16.1)	16x∅36 (1.42)	83.5 (184.1)

PN100

呼び口径	D	b	K	d	L	約 kg (lbs)
25	140 (5.51)	24 (0.94)	100 (3.94)	68 (2.68)	4x∅18 (0.71)	2.50 (5.51)
32	155 (6.10)	24 (0.94)	110 (4.33)	78 (3.07)	4x∅22 (0.87)	3.50 (7.72)
40	170 (6.69)	26 (1.02)	125 (4.92)	88 (3.46)	4x∅22 (0.87)	4.50 (9.92)
50	195 (7.68)	28 (1.10)	145 (5.71)	102 (4.02)	4x∅26 (1.02)	6.00 (13.23)
65	220 (8.66)	30 (1.18)	170 (6.69)	122 (4.80)	8x∅26 (1.02)	8.00 (17.64)
80	230 (9.06)	32 (1.26)	180 (7.09)	138 (5.43)	8x∅26 (1.02)	9.50 (20.95)
100	265 (10.4)	36 (1.42)	210 (8.27)	162 (6.38)	8x∅30 (1.18)	14.0 (30.87)
125	315 (12.4)	40 (1.57)	250 (9.84)	188 (7.40)	8x∅33 (1.30)	22.5 (49.61)
150	355 (14.0)	44 (1.73)	290 (11.4)	218 (8.58)	12x∅33 (1.30)	30.5 (67.25)
200	430 (16.9)	52 (2.05)	360 (14.2)	285 (11.2)	12x∅36 (1.42)	54.5 (120.2)
250	505 (19.9)	60 (2.36)	430 (16.9)	345 (13.6)	12x∅39 (1.54)	87.5 (192.9)
300	585 (23.0)	68 (2.68)	500 (19.7)	410 (16.1)	16x∅42 (1.65)	131.5 (289.9)

ASME フランジ（ASME B16.5）

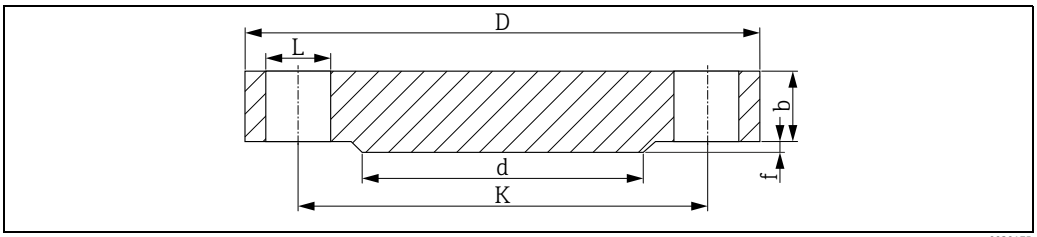

（平面座 RF）

L　穴径
d　平面座の径
K　中心円の径
D　フランジの外径
b　フランジの厚さ（合計）
f　平面座の高さ（Class 150/300：1.6 mm（0.06 in）または
Class 600：6.4 mm（0.25 in）

注意
ガスケット面の表面仕上げは、Ra £ 3.2 ～ 6.3 µm（126 ～ 248 µin）です。

Class 150

以下の表では、特に記載がない限り、測定単位を mm（in）で表しています。

NPS（公称パイプサイズ）	D	b	K	d	L	約 kg (lbs)
1"	108.0（4.25）	14.2 (0.56)	79.2（3.12）	50.8（2.00）	4x∅15.7　(0.62)	0.86（1.9）
1¼"	117.3（4.62）	15.7 (0.62)	88.9（3.50）	63.5 (2.50)	4x∅15.7　(0.62)	1.17（2.58）
1½"	127.0（5.00）	17.5 (0.69)	98.6（3.88）	73.2（2.88）	4x∅15.7　(0.62)	1.53（3.37）
2"	152.4 (6.00)	19.1 (0.75)	120.7（4.75）	91.9 (3.62)	4x∅19.1　(0.75)	2.42（5.34）
2½"	177.8（7.00）	22.4 (0.88)	139.7（5.50）	104.6（4.12）	4x∅19.1　(0.75)	3.94（8.69）
3"	190.5 (7.50)	23.9（0.94）	152.4 (6.00)	127.0（5.00）	4x∅19.1　(0.75)	4.93（10.87）
3½"	215.9（8.50）	23.9（0.94）	177.8（7.00）	139.7（5.50）	8x∅19.1　(0.75)	6.17（13.60）
4"	228.6（9.00）	23.9（0.94）	190.5 (7.50)	157.2（6.19）	8x∅19.1　(0.75)	7.00（15.44）
5"	254.0（10.0）	23.9（0.94）	215.9（8.50）	185.7（7.31）	8x∅22.4　(0.88)	8.63（19.03）
6"	279.4（11.0）	25.4（1.00）	241.3（9.50）	215.9（8.50）	8x∅22.4　(0.88)	11.3（24.92）
8"	342.9（13.5）	28.4（1.12）	298.5（11.8）	269.7（10.6）	8x∅22.4　(0.88)	19.6（43.22）
10"	406.4（16.0）	30.2（1.19）	362.0（14.3）	323.8（12.7）	12x∅25.4　(1.00)	28.8（63.50）

Class 300

NPS（公称パイプサイズ）	D	b	K	d	L	約 kg (lbs)
1"	124.0（4.88）	17.5 (0.69)	88.9（3.50）	50.8（2.00）	4x∅19.1 (0.75)	1.39 (3.06)
1¼"	133.4（5.25）	19.1 (0.75)	98.6（3.88）	63.5 (2.50)	4x∅19.1 (0.75)	1.79（3.95）
1½"	155.4（6.12）	20.6 (0.81)	114.3（4.50）	73.2（2.88）	4x∅22.4 (0.88)	2.66（5.87）
2"	165.1（6.50）	22.4 (0.88)	127.0（5.00）	91.9 (3.62)	8x∅19.1 (0.75)	3.18（7.01）
2½"	190.5 (7.50)	25.4（1.00）	149.4（5.88）	104.6（4.12）	8x∅22.4 (0.88)	4.85（10.69）
3"	209.5（8.25）	28.4（1.12）	168.1（6.62）	127.0（5.00）	8x∅22.4 (0.88)	6.81（15.02）
3½"	228.6（9.00）	30.2（1.19）	184.2（7.25）	139.7（5.50）	8x∅22.4 (0.88)	8.71（19.21）
4"	254.0（10.0）	31.8（1.25）	200.2（7.88）	157.2（6.19）	8x∅22.4 (0.88)	11.5（25.36）
5"	279.4（11.0）	35.1 (1.38)	235.0（9.25）	185.7（7.31）	8x∅22.4 (0.88)	15.6（34.4）
6"	317.5（12.5）	36.6（1.44）	269.7（10.6）	215.9（8.50）	12x∅22.4 (0.88)	20.9（46.08）
8"	381.0（15.0）	41.1（1.62）	330.2（13.0）	269.7（10.6）	12x∅25.4 (1.00)	34.3（75.63）
10"	444.5（17.5）	47.8（1.88）	387.4（15.3）	323.8（12.7）	16x∅28.4 (1.12)	53.3（117.5）

Class 600

NPS（公称パイプサイズ）	D	b	K	d	L	約 kg (lbs)
1"	124.0（4.88）	17.5 (0.69)	88.9（3.50）	50.8（2.00）	4x∅19.1 (0.75)	1.60（3.53）
1¼"	133.4（5.25）	20.6 (0.81)	98.6（3.88）	63.5 (2.50)	4x∅19.1 (0.75)	2.23（4.92）
1½"	155.4（6.12）	22.4 (0.88)	114.3（4.50）	73.2（2.88）	4x∅22.4 (0.88)	3.25（7.17）
2"	165.1（6.50）	25.4（1.00）	127.0（5.00）	91.9 (3.62)	8x∅19.1 (0.75)	4.15（9.15）
2½"	190.5 (7.50)	28.4（1.12）	149.4（5.88）	104.6（4.12）	8x∅22.4 (0.88)	6.13（13.52）
3"	209.5（8.25）	31.8（1.25）	168.1（6.62）	127.0（5.00）	8x∅22.4 (0.88)	8.44（18.61）
3½"	228.6（9.00）	35.1 (1.38)	184.2（7.25）	139.7（5.50）	8x∅25.4 (1.00)	11.0（24.26）
4"	273.1（10.8）	38.1 (1.50)	215.9（8.50）	157.2（6.19）	8x∅25.4 (1.00)	17.3（38.15）
5"	330.2（13.0）	44.5（1.75）	266.7（10.5）	185.7（7.31）	8x∅28.4 (1.12)	29.4（64.83）
6"	355.6（14.0）	47.8（1.88）	292.1（11.5）	215.9（8.50）	12x∅28.4 (1.12)	36.1（79.6）
8"	419.1（16.5）	55.6（2.19）	349.3（13.8）	269.7（10.6）	12x∅31.8 (1.25)	58.9（129.9）
10"	508.0（20.0）	63.5 (2.50)	431.8（17.0）	323.8（12.7）	16x∅35.1 (1.38)	97.5（214.9）

Class 900

NPS（公称パイプサイズ）	D	b	K	d	L	約 kg (lbs)
1"	149.4（5.88）	28.4（1.12）	101.6（4.00）	50.8（2.00）	4x∅25.4（1.00）	3.57（7.87）
1¼"	158.8（6.25）	28.4（1.12）	111.3（4.38）	63.5 (2.50)	4x∅25.4（1.00）	4.14（9.13）
1½"	177.8（7.00）	31.8（1.25）	124.0（4.88）	73.2（2.88）	4x∅28.4（1.12）	5.75（12.68）
2"	215.9（8.50）	38.1 (1.50)	165.1（6.50）	91.9 (3.62)	8x∅25.4（1.00）	10.1（22.27）
2½"	244.4（9.62）	41.1（1.62）	190.5 (7.50)	104.6（4.12）	8x∅28.4（1.12）	14.0（30.87）
3"	241.3（9.50）	38.1 (1.50)	190.5 (7.50)	127.0（5.00）	8x∅25.4（1.00）	13.1（28.89）
4"	292.1（11.50）	44.5（1.75）	235.0（9.25）	157.2（6.19）	8x∅31.8（1.25）	26.9（59.31）
5"	349.3（13.8）	50.8（2.00）	279.4（11.0）	185.7（7.31）	8x∅35.1（1.38）	36.5（80.48）
6"	381.0（15.00）	55.6（2.19）	317.5（12.5）	215.9（8.50）	12x∅31.8（1.25）	47.4（104.5）
8"	469.9（18.50）	63.5 (2.50)	393.7（15.5）	269.7（10.6）	12x∅38.1（1.50）	82.5（181.9）
10"	546.1（21.50）	69.9（2.75）	469.9（18.5）	323.8（12.7）	16x∅38.1（1.50）	122（269.0）

Class 1500

NPS（公称パイプサイズ）	D	b	K	d	L	約 kg (lbs)
1"	149.4（5.88）	28.4（1.12）	101.6（4.00）	50.8（2.00）	4x∅25.4（1.00）	3.57（7.87）
1¼"	158.8（6.25）	28.4（1.12）	111.3（4.38）	63.5 (2.50)	4x∅25.4（1.00）	4.14（9.13）
1½"	177.8（7.00）	31.8（1.25）	124.0（4.88）	73.2（2.88）	4x∅28.4（1.12）	5.75（12.68）
2"	215.9（8.50）	38.1 (1.50)	165.1（6.50）	91.9 (3.62)	8x∅25.4（1.00）	10.1（22.27）
2½"	244.4（9.62）	41.1（1.62）	190.5 (7.50)	104.6（4.12）	8x∅28.4（1.12）	14.0（30.87）
3"	266.7（10.50）	47.8（1.88）	203.2（8.00）	127.0（5.00）	8x∅31.8（1.25）	19.1（42.12）
4"	311.2（12.3）	53.8（2.12）	241.3（9.50）	157.2（6.19）	8x∅35.1（1.38）	29.9（65.93）
5"	374.7（14.8）	73.2（2.88）	292.1（11.5）	185.7（7.31）	8x∅41.1（1.62）	58.4（128.8）
6"	393.7（15.50）	82.6（3.25）	317.5（12.5）	215.9（8.50）	12x∅38.1（1.50）	71.8（158.3）
8"	482.6（19.00）	91.9 (3.62)	393.7（15.5）	269.7（10.6）	12x∅44.5（1.75）	122（269.0）
10"	584.2（23.00）	108.0（4.25）	482.6（19.0）	323.8（12.7）	12x∅50.8（2.00）	210（463.0）

JIS フランジ（B 2220）

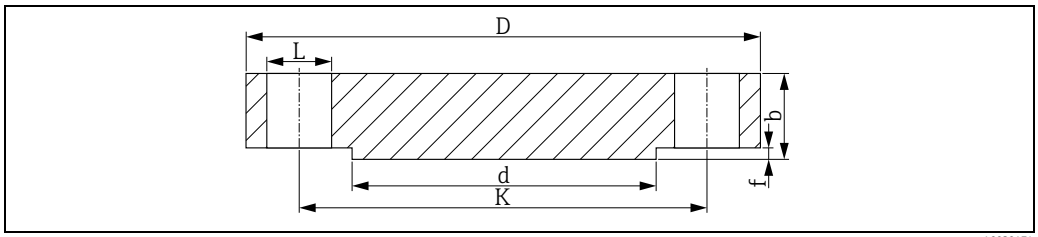

A0029174

（平面座 RF）

L　穴径
d　平面座の径
K　中心円の径
D　フランジの外径
b　フランジの厚さ（合計）
f　平面座の高さ（通常 2 mm（0.08 in））

注意
ガスケット面の表面仕上げは、Ra £ 3.2 ～ 6.3 µm（126 ～ 248 µin）です。

10 K

以下の表では、特に記載がない限り、測定単位を mm（in）で表しています。

呼び口径	D	b	K	d	L
25	125 (4.92)	14 (0.55)	90 (3.54)	67 (2.64)	4x∅19（0.75）
32	135（5.31）	16 (0.63)	100 (3.94)	76（2.99）	4x∅19（0.75）
40	140 (5.51)	16 (0.63)	105（4.13）	81（3.19）	4x∅19（0.75）
50	155（6.10）	16 (0.63)	120 (4.72)	96（3.78）	4x∅19（0.75）
65	175（6.89）	18 (0.71)	140 (5.51)	116（4.57）	4x∅19（0.75）
80	185 (7.28)	18 (0.71)	150 (5.91)	126 (4.96)	8x∅19（0.75）
100	210 (8.27)	18 (0.71)	175（6.89）	151（5.94）	8x∅19（0.75）
125	250 (9.84)	20 (0.79)	210 (8.27)	182（7.17）	8x∅23（0.91）
150	280（11.0）	22 (0.87)	240（9.45）	212（8.35）	8x∅23（0.91）
200	330（13.0）	22 (0.87)	290（11.4）	262（10.3）	12x∅23（0.91）
250	400 (15.7)	24（0.94）	355 (14.0)	324（12.8）	12x∅25（0.98）
300	445（17.5）	24（0.94）	400 (15.7)	368 (14.5)	16x∅25（0.98）

20 K

呼び口径	D	b	K	d	L
25	125 (4.92)	16 (0.63)	90 (3.54)	67 (2.64)	4x∅19（0.75）
32	135（5.31）	18 (0.71)	100 (3.94)	76（2.99）	4x∅19（0.75）
40	140 (5.51)	18 (0.71)	105（4.13）	81（3.19）	4x∅19（0.75）
50	155（6.10）	18 (0.71)	120 (4.72)	96（3.78）	8x∅19（0.75）
65	175（6.89）	20 (0.79)	140 (5.51)	116（4.57）	8x∅19（0.75）
80	200 (7.87)	22 (0.87)	160 (6.30)	132（5.20）	8x∅23（0.91）
100	225 (8.86)	24（0.94）	185 (7.28)	160 (6.30)	8x∅23（0.91）
125	270（10.6）	26 (1.02)	225 (8.86)	195（7.68）	8x∅25（0.98）
150	305（12.0）	28 (1.10)	260（10.2）	230 (9.06)	12x∅25（0.98）
200	350（13.8）	30 (1.18)	305（12.0）	275（10.8）	12x∅25（0.98）
250	430（16.9）	34 (1.34)	380（15.0）	345（13.6）	12x∅27（1.06）
300	480（18.9）	36 (1.42)	430（16.9）	395（15.6）	16x∅27（1.06）

63 K

呼び口径	D	b	K	d	L
25	140 (5.51)	27 (1.06)	100 (3.94)	70 (2.76)	4x∅23 (0.91)
32	150 (5.91)	30 (1.18)	110 (4.33)	80 (3.15)	4x∅23 (0.91)
40	175 (6.89)	32 (1.26)	130 (5.12)	90 (3.54)	4x∅25 (0.98)
50	185 (7.28)	34 (1.34)	145 (5.71)	105 (4.13)	8x∅23 (0.91)
65	220 (8.66)	38 (1.50)	175 (6.89)	130 (5.12)	8x∅25 (0.98)
80	230 (9.06)	40 (1.57)	185 (7.28)	140 (5.51)	8x∅25 (0.98)
100	270 (10.6)	44 (1.73)	220 (8.66)	165 (6.50)	8x∅27 (1.06)
125	325 (12.8)	50 (1.97)	265 (10.4)	200 (7.87)	8x∅33 (1.30)
150	365 (14.4)	54 (2.13)	305 (12.0)	240 (9.45)	12x∅33 (1.30)
200	425 (16.7)	60 (2.36)	360 (14.2)	290 (11.4)	12x∅33 (1.30)
250	500 (19.7)	68 (2.68)	430 (16.9)	355 (14.0)	12x∅39 (1.54)
300	560 (22.0)	77 (3.03)	485 (19.1)	410 (16.1)	16x∅39 (1.54)

圧力と温度の依存性

EN フランジ[1)]

温度範囲	定格圧力 bar（psi）				
	PN16	PN25	PN40	PN63	PN100
–10 ～ +50 ℃（14 ～ 122 ℉）	16.0 (232)	25.0 (362)	40.0 (580)	63.0 (913)	100.0 (1450)
50 ℃（122 ℉）	15.5 (225)	24.3 (352)	38.9 (564)	61.3 (889)	97.3 (1411)
100 ℃ (212 ℉)	15.1 (219)	23.6 (342)	37.9 (550)	59.7 (866)	94.7 (1373)
150 ℃ (302 ℉)	13.7 (199)	21.5 (312)	34.4 (499)	54.3 (787)	86.1 (1248)
200 ℃ (392 ℉)	12.7 (184)	19.8 (287)	31.8 (461)	50.1 (726)	79.5 (1153)
250 ℃（482 ℉）	11.9 (173)	18.6 (270)	29.9 (434)	47.1 (683)	74.7 (1083)
300 ℃（572 ℉）	11.0 (159)	17.2 (249)	27.6 (400)	43.5 (631)	69.0 (1000)
350 ℃（662 ℉）	10.5 (152)	16.5 (239)	26.4 (383)	41.7 (605)	66.1 (958)
400 ℃（752 ℉）	10.2 (148)	16.0 (232)	25.7 (373)	40.1 (580)	64.2 (931)

ASME フランジ [1)]

温度範囲	定格圧力 bar（psi）				
	Class 150	Class 300	Class 600	Class 900	Class 1500
–29 ～ +38 ℃ ((–20 ～ +100 ℉)	19.0 (275)	49.6 (719)	99.3 (1440)	148.9 (2159)	248.2 (3599)
50 ℃（122 ℉）	18.4 (267)	48.1 (697)	96.2 (1395)	144.3 (2092)	240.6 (3489)
100 ℃ (212 ℉)	16.2 (235)	42.2 (612)	84.4 (1224)	126.6 (1836)	211.0 (3059)
150 ℃ (302 ℉)	14.8 (215)	38.5 (558)	77.0 (1116)	115.5 (1675)	192.5 (2791)
200 ℃ (392 ℉)	13.7 (199)	35.7 (518)	71.3 (1034)	107.0 (1551)	178.3 (2588)
250 ℃（482 ℉）	12.1 (175)	33.4 (484)	66.8 (969)	100.1 (1451)	166.9 (2420)
300 ℃（572 ℉）	10.2 (148)	31.6 (458)	63.2 (916)	94.9 (1376)	158.1 (2292)
325 ℃（617 ℉）	9.3 (135)	30.9 (448)	61.8 (896)	92.7 (1344)	154.4 (2239)
350 ℃（662 ℉）	8.4 (122)	30.3 (439)	60.7 (880)	91.0 (1319)	151.6 (2189)
375 ℃（707 ℉）	7.4 (107)	29.9 (434)	59.8 (867)	89.6 (1299)	149.4 (2166)
400 ℃（752 ℉）	6.5 (94)	29.4 (426)	58.9 (854)	88.3 (1280)	147.2 (2134)

JIS フランジ [1)]

温度範囲	定格圧力 bar（psi）			
	10 K	20 K		
	すべてのフランジ	DN 125 以下	DN 150 ～ DN 250（最大）	300 A
～ 120 ℃（248 ℉）	14 (203.0)	34 (493.0)	20 (290.0)	20 (290.0)
220 ℃（428 ℉）	12 (174.0)	31 (449.5)	20 (290.0)	–
300 ℃（572 ℉）	10 (145.0)	29 (420.5)	19 (275.5)	–
350 ℃（662 ℉）	–	26 (377.0)	17 (246.5)	–
400 ℃（752 ℉）	–	23 (333.5)	17 (246.5)	–
425 ℃（797 ℉）	–	20 (290.0)	17 (246.5)	–

1) 材質 1.4435 と 1.4404 は安定温度特性から、DIN EN 1092-1 表 18 の 13E0 および JIS B2220 表 5 の 023b に同じグループとして分類されています。ASME フランジは二重定格フランジであり（SUS 316 または 316L 相当）、ASME B16.5 に従って表 2-2.2 に分類されています。

スリップオンフランジ FAU80

スリップオンフランジ FAU80 を使用すると、センサ（FDU91F、FDU80F、FDU81F）のフラッシュマウントが可能になります。ポリプロピレン（PP）のフランジは、絶対圧が最大 1.5 bar（22 psi）の場合にのみ使用してください。SUS 316L 相当のフランジは、それ以上の圧力でも使用できます。

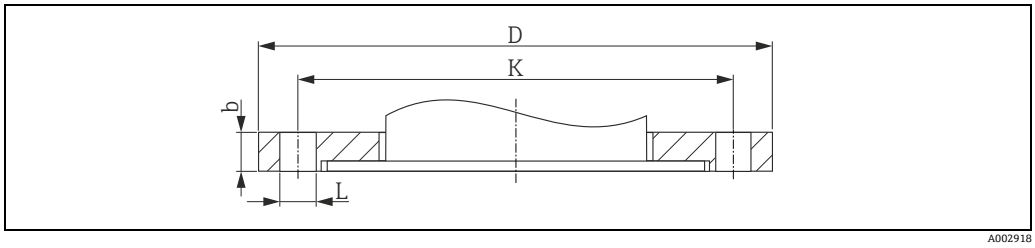

寸法の詳細については、「構造」を参照してください（→ 69 ページ）。

スリップオンフランジ FAU80　注文情報

010	プロセス接続	
	AA	3" 150 lbs FF、フランジ ANSI B16.5
	AH	4" 150 lbs FF、フランジ ANSI B16.5
	CA	DN 80 PN16 A、フランジ EN1092-1
	CH	DN 100 PN16 A、フランジ EN1092-1
	KA	10K 80A FF、フランジ JIS B2220
	KH	10K 100A FF、フランジ JIS B2220
	YY	特殊仕様、要問合せ

020		フランジ材質
	J	SUS 316L 相当
	P	PP、最大 1.5 bar 絶対圧
	Y	特殊仕様、要問合せ

以下に記載されているバージョンは、オーダーコードの一部です。

	010	020
FAU80 -		

ねじ込みフランジ FAX50

ネジ込みフランジはユニバーサルフランジです。最大 / 最小の寸法に基づき、3 つの規格すべて（DIN - ASME - JIS）に対応します。

FAX50 ユニバーサルフランジ DIN-ASME-JIS

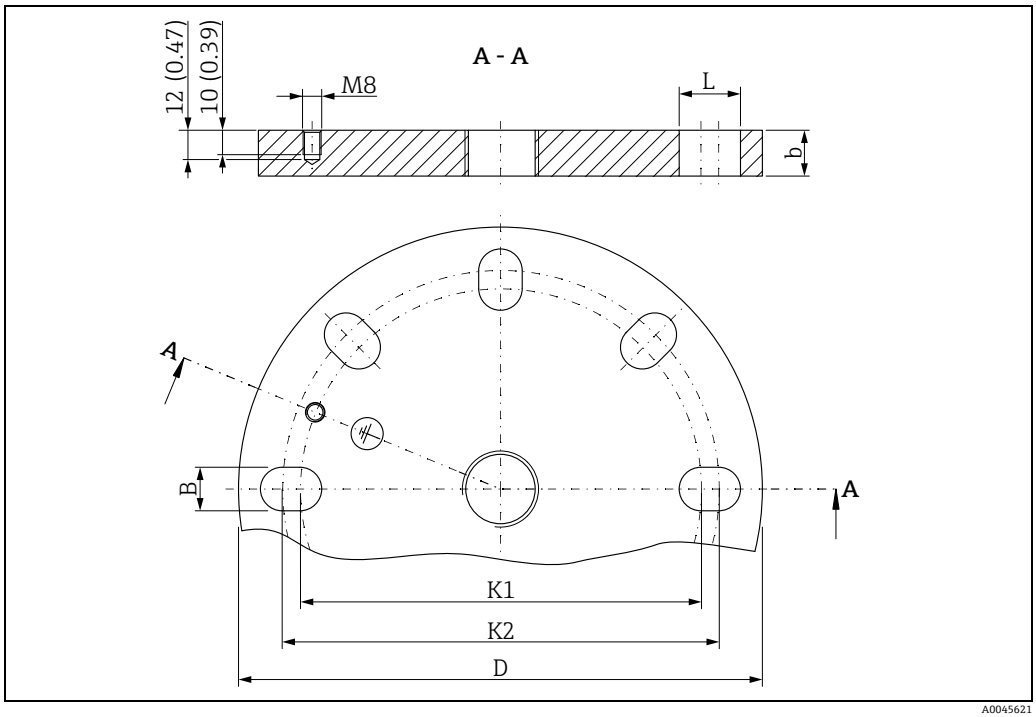

L　穴径
K1、K2 中心円の径
D　フランジの外径
b　フランジの厚さ（合計）
B　溝付穴（幅）

ネジ M8、深さ 10 mm + 2 mm（0.39 in + 0.08 in）、2 つの穴の中心に配置
すべてのフランジ（UNI フランジを含む）に対応、スチールまたは SUS 316L 相当製

G ¾、NPT ¾

以下の表では、特に記載がない限り、測定単位を mm（in）で表しています。

呼び口径	D	b	L	K1	K2	約 kg (lbs)		
						PP	PVDF	SUS 316L 相当
50	165 (6.50)	20 (0.79)	4x∅19 (0.75)	120 (4.72)	125 (4.92)	–	–	3.11 (6.86)
80	200 (7.87)		8x∅19 (0.75)	150 (5.91)	160 (6.30)	–	–	4.37 (9.64)
100	228.6（9.0）		8x∅19 (0.75)	175（6.89）	190.5（7.5）	–	–	5.79 (12.77)

G 1、NPT 1

呼び口径	D	b	L	K1	K2	約 kg (lbs)		
						PP	PVDF	SUS 316L 相当
80	200 (7.87)	20 (0.79)	8x∅19 (0.75)	150 (5.91)	160 (6.30)	0.50 (1.10)	0.97 (2.14)	4.34 (9.57)
100	228.6（9.0）		8x∅19 (0.75)	175（6.89）	190.5（7.5）	0.66 (1.46)	1.29 (2.84)	5.75 (12.68)
150	285（11.2）		8x∅23 (0.91)	240（9.45）	241.3（9.5）	1.09 (2.40)	2.12 (4.67)	9.44 (20.82)
200 [1)]	340（13.4）		12x∅23 (0.91)	290（11.4）	295（11.6）	1.53 (3.37)	–	–
250	406.4 (16.0)		12x∅26 (1.02)	355 (14.0)	362 (14.3)	2.20 (4.85)	–	–

1) DIN と JIS にのみ対応

例外 G 1

NPS（公称パイプサイズ）	D	b	L	K1	K2	約 kg (lbs)		
ASME						PP	PVDF	SUS 316L 相当
8"	342.9 (13.5)	20 (0.79)	8x∅22.5 (0.89)	298.5 (11.8)	298.5 (11.8)	1.61 (3.55)	–	–

G 1½、NPT 1½

呼び口径	D	b	L	K1	K2	約 kg (lbs)		
						PP	PVDF	SUS 316L 相当
50	165 (6.50)	20 (0.79)	4x∅19 (0.75)	120 (4.72)	125 (4.92)	0.34 (0.75)	0.67 (1.48)	2.97 (6.55)
80	200 (7.87)		8x∅19 (0.75)	150 (5.91)	160 (6.30)	0.49 (1.08)	0.95 (2.09)	4.24 (9.35)
100	228.6（9.0）		8x∅19 (0.75)	175（6.89）	190.5 (7.5)	0.65 (1.43)	1.27 (2.80)	5.65 (12.46)
150	285（11.2）		8x∅23 (0.91)	240（9.45）	241.3 (9.5)	1.08 (2.38)	2.09 (4.61)	9.34 (20.59)

G 2、NPT 2

呼び口径	D	b	L	K1	K2	約 kg (lbs)		
						PP	PVDF	SUS 316L 相当
50	165 (6.50)	20 (0.79)	4x∅19 (0.75)	120 (4.72)	125 (4.92)	0.33 (0.73)	0.63 (1.39)	2.83 (6.24)
80	200 (7.87)		8x∅19 (0.75)	150 (5.91)	160 (6.30)	0.47 (1.04)	0.92 (2.03)	4.10 (9.04)
100	228.6（9.0）		8x∅19 (0.75)	175（6.89）	190.5 (7.5)	0.64 (1.41)	1.24 (2.73)	5.51 (12.15)
150	285（11.2）		8x∅23 (0.91)	240（9.45）	241.3 (9.5)	1.06 (2.34)	2.06 (4.54)	9.20 (20.29)

71629409

www.addresses.endress.com

Endress+Hauser

People for Process Automation