KA01229D/23/ES/02.18
71411561
2018-08-01

Manual de instrucciones abreviado
Proline 300
FOUNDATION Fieldbus

Transmisor con sensor Coriolis

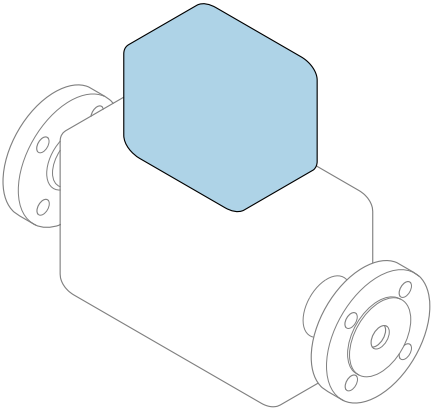

Se trata de un manual de instrucciones abreviado; sus instrucciones **no** sustituyen al manual de instrucciones del equipo.

Manual de instrucciones abreviado del transmisor
Contiene información acerca del transmisor.

Manual de instrucciones abreviado del sensor → 3

Endress+Hauser
People for Process Automation

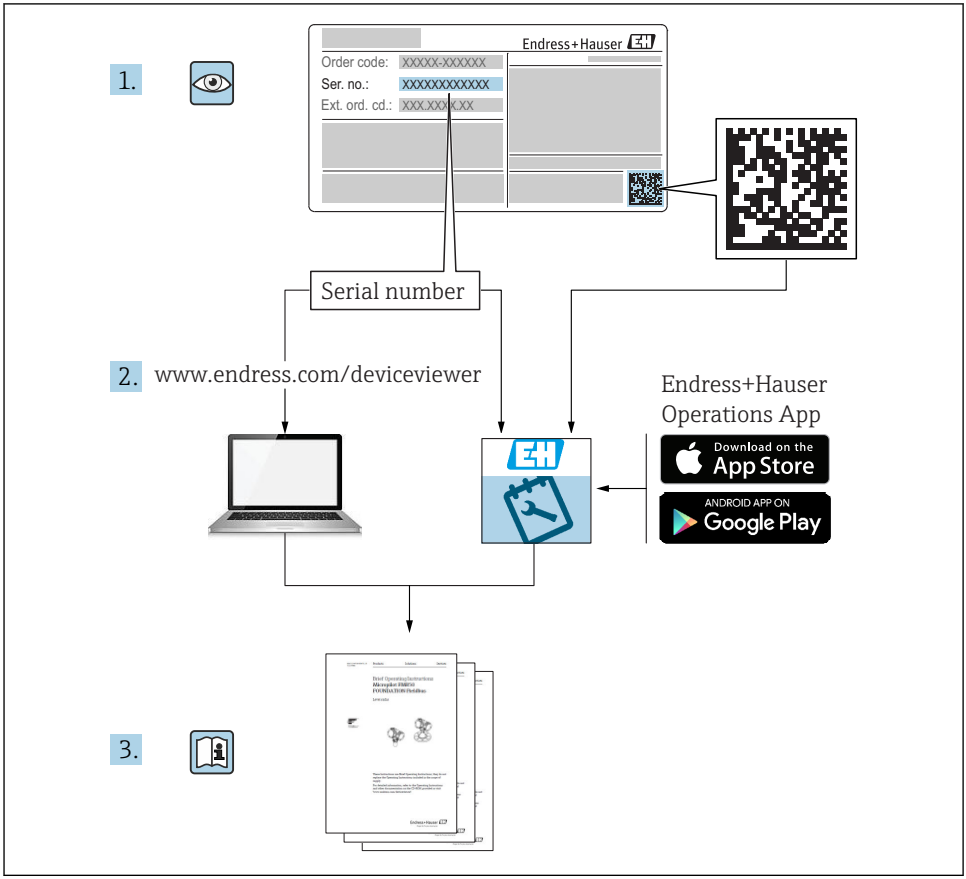
1.
Endress+Hauser
Order code: XXXXX-XXXXXX
Ser. no.: XXXXXXXXXXXX
Ext. ord. cd.: XXX.XXX.XX
Serial number
2.
www.endress.com/deviceviewer
Endress+Hauser
Operations App
Download on the
App Store
ANDROID APP ON
Google Play
3.

A0023555

Manual de instrucciones abreviado del equipo

El equipo comprende un transmisor y un sensor.

El proceso de puesta en marcha de estos dos componentes se describe en dos manuales diferentes:
- Manual de instrucciones abreviado del sensor
- Manual de instrucciones abreviado del transmisor

Consulte ambos manuales de instrucciones abreviados durante la puesta en marcha del equipo, puesto que los contenidos de los manuales son complementarios:

Manual de instrucciones abreviado del sensor
El Manual de instrucciones abreviado del sensor está destinado a los especialistas responsables de la instalación del equipo de medición.
- Recepción de material e identificación del producto
- Almacenamiento y transporte
- Instalación

Manual de instrucciones abreviado del transmisor
El Manual de instrucciones abreviado del transmisor está destinado a los especialistas responsables de la puesta en marcha, configuración y parametrización del equipo de medición (hasta el primer valor medido).
- Descripción del producto
- Instalación
- Conexión eléctrica
- Posibilidades de configuración
- Integración en el sistema
- Puesta en marcha
- Información de diagnóstico

Documentación adicional sobre el equipo

Este Manual de instrucciones abreviado es el **Manual de instrucciones abreviado del transmisor**.

El "Manual de instrucciones abreviado del sensor" está disponible en:
- Internet: www.endress.com/deviceviewer
- Teléfono móvil inteligente/tableta: *Endress+Hauser Operations App*

Puede encontrar información detallada sobre el equipo en el manual de instrucciones y en la documentación adicional:
- Internet: www.endress.com/deviceviewer
- Teléfono móvil inteligente/tableta: *Endress+Hauser Operations App*

Índice de contenidos

1 Información sobre el documento . . . 5
1.1 Símbolos empleados . . . 5

2 Instrucciones de seguridad básicas . . . 8
2.1 Requisitos que debe cumplir el personal . . . 8
2.2 Uso correcto del equipo . . . 8
2.3 Seguridad en el lugar de trabajo . . . 9
2.4 Funcionamiento seguro . . . 10
2.5 Seguridad del producto . . . 10
2.6 Seguridad TI . . . 10
2.7 Seguridad informática específica del equipo . . . 10

3 Descripción del producto . . . 11

4 Instalación . . . 12
4.1 Giro del cabezal transmisor . . . 12
4.2 Giro del módulo indicador . . . 13
4.3 Bloqueo de cubierta . . . 14
4.4 Verificación tras la instalación del transmisor . . . 14

5 Conexión eléctrica . . . 15
5.1 Condiciones para la conexión . . . 15
5.2 Conexión del equipo de medición . . . 18
5.3 Asegurar la igualación de potencial . . . 24
5.4 Aseguramiento del grado de protección . . . 24
5.5 Comprobaciones tras la conexión . . . 24

6 Posibilidades de configuración . . . 25
6.1 Visión general sobre las opciones de configuración del instrumento . . . 25
6.2 Estructura y funciones del menú de configuración . . . 26
6.3 Acceso al menú de configuración desde el indicador local . . . 27
6.4 Acceso al menú de configuración mediante herramientas/software de configuración . . . 30
6.5 Acceso al menú de configuración mediante el servidor web . . . 30

7 Integración en el sistema . . . 31

8 Puesta en marcha . . . 32
8.1 Verificación funcional . . . 32
8.2 Ajuste del idioma de las operaciones de configuración . . . 32
8.3 Configuración del instrumento de medición . . . 33
8.4 Protección de los parámetros de configuración contra accesos no autorizados . . . 33

9 Información de diagnóstico . . . 34

1 Información sobre el documento

1.1 Símbolos empleados

1.1.1 Símbolos de seguridad

Símbolo	Significado
PELIGRO	**¡PELIGRO!** Este símbolo le alerta ante una situación peligrosa. Si no se evita dicha situación, se producirán lesiones graves o mortales.
ADVERTENCIA	**¡AVISO!** Este símbolo le alerta ante una situación peligrosa. Si no se evita dicha situación, pueden producirse lesiones graves o mortales.
ATENCIÓN	**¡ATENCIÓN!** Este símbolo le alerta ante una situación peligrosa. Si no se evita dicha situación, pueden producirse daños menores o de gravedad media.
AVISO	**NOTA** Este símbolo señala información sobre procedimientos y otros hechos importantes que no están asociados con riesgos de lesiones.

1.1.2 Símbolos para determinados tipos de información

Símbolo	Significado	Símbolo	Significado
	Permitido Procedimientos, procesos o acciones que están permitidos.		**Preferido** Procedimientos, procesos o acciones que son preferibles.
	Prohibido Procedimientos, procesos o acciones que están prohibidos.		**Consejo** Indica información adicional.
	Referencia a documentación		Referencia a páginas
	Referencia a gráficos	1., 2., 3....	Serie de pasos
	Resultado de un paso		Inspección visual

1.1.3 Símbolos eléctricos

Símbolo	Significado	Símbolo	Significado
⎓	Corriente continua	∼	Corriente alterna
≂	Corriente continua y corriente alterna	⏚	**Conexión a tierra** Una borna de tierra que, para un operario, está conectado con tierra mediante un sistema de puesta a tierra.

Símbolo	Significado
⏚	**Tierra de protección (PE)** Un terminal que debe conectarse con tierra antes de hacer cualquier otra conexión. Los bornes de tierra se sitúan dentro y fuera del equipo: ▪ Borne de tierra interno: conecta la tierra de protección a la red principal. ▪ Borne de tierra externo: conecta el equipo al sistema de puesta a tierra de la planta.

1.1.4 Símbolo de comunicaciones

Símbolo	Significado	Símbolo	Significado
	Red de área local inalámbrica (WLAN) Comunicación a través de una red local inalámbrica.		**LED** El diodo emisor de luz está apagado.
	LED El diodo emisor de luz está encendido.		**LED** El diodo emisor de luz está parpadeando.

1.1.5 Símbolos de herramientas

Símbolo	Significado	Símbolo	Significado
	Destornillador Torx		Destornillador de cabeza plana
	Destornillador estrella		Llave Allen
	Llave fija para tuercas		

1.1.6 Símbolos en gráficos

Símbolo	Significado	Símbolo	Significado
1, 2, 3,...	Número del elemento	1., 2., 3....	Serie de pasos
A, B, C, ...	Vistas	**A-A, B-B, C-C, ...**	Secciones

Símbolo	Significado	Símbolo	Significado
EX	Zona con peligro de explosión	EX	Zona segura (zona no explosiva)
≋➡	Dirección/sentido del caudal		

2 Instrucciones de seguridad básicas

2.1 Requisitos que debe cumplir el personal

El personal debe cumplir los siguientes requisitos para el desempeño de sus tareas:
- ▶ El personal especializado cualificado y formado debe disponer de la cualificación correspondiente para esta función y tarea específicas.
- ▶ Deben tener la autorización del jefe/dueño de la planta.
- ▶ Deben estar familiarizados con las normas y reglamentos nacionales.
- ▶ Antes de comenzar con el trabajo, se debe leer y entender las instrucciones contenidas en el manual y la documentación complementaria, así como en los certificados (según cada aplicación).
- ▶ Debe seguir las instrucciones y satisfacer las condiciones básicas.

2.2 Uso correcto del equipo

Aplicaciones y productos
- El instrumento de medición descrito en el presente Manual de instrucciones abreviado ha sido concebido solo para la medición del caudal de líquidos y gases.
- El instrumento de medición descrito en el presente Manual de instrucciones abreviado ha sido concebido solo para la medición del caudal de líquidos.

Según la versión pedida, el instrumento puede medir también fluidos potencialmente explosivos, inflamables, venenosos u oxidantes.

Los equipos de medida aptos para el uso en zonas con peligro de explosión, en aplicaciones sanitarias o donde existan mayores peligros por la presión del proceso, presentan la indicación correspondiente en su placa de identificación.

Para asegurar que el instrumento de medición se mantenga en las condiciones apropiadas durante el tiempo útil:
- ▶ Manténgase en los rangos de presión y temperatura especificados.
- ▶ Únicamente utilice el dispositivo de medición conforme a la información de la placa de identificación y las condiciones generales que figuran en el manual de instrucciones y la documentación complementaria.
- ▶ Verifique, mirando la placa de identificación, si el instrumento pedido es apto para el uso en la zona peligrosa en cuestión (p. ej., protección contra explosión, seguridad del depósito de presión).
- ▶ Utilice el instrumento de medición únicamente con productos cuando los materiales de las partes del instrumento que entran en contacto con el producto sean suficientemente resistentes.
- ▶ Si la temperatura ambiente del equipo de medición es distinta a la temperatura atmosférica, es esencial que se cumplan las condiciones básicas especificadas en la documentación del equipo.
- ▶ Mantenga protegido su equipo de medición contra la corrosión debida a influencias medioambientales.

Uso incorrecto
Utilizar indebidamente el equipo puede comprometer la seguridad. El fabricante no asume ninguna responsabilidad por daños debidos a un uso indebido del equipo.

⚠ ADVERTENCIA

Peligro de rotura debido a fluidos corrosivos o abrasivos y condiciones ambientales.
- ▶ Verifique la compatibilidad del fluido del proceso con el material del sensor.
- ▶ Asegúrese de la resistencia de todos los materiales de las partes en contacto con el producto del proceso.
- ▶ Manténgase en los rangos de presión y temperatura especificados.

AVISO

Verificación en casos límite:
- ▶ En los casos de que el fluido sea especial o un producto de limpieza, Endress+Hauser proporcionará gustosamente asistencia en la verificación de la resistencia a la corrosión de los materiales en contacto con el fluido, pero no proporcionará ninguna garantía ni asumirá ninguna responsabilidad al respecto debido a que pequeñas variaciones en la temperatura, concentración o nivel de contaminación en el proceso pueden alterar las propiedades de resistencia a la corrosión.

Riesgos residuales

⚠ ADVERTENCIA

La electrónica y el producto pueden ocasionar el calentamiento de las superficies. Esto implica un riesgo de quemaduras.
- ▶ En el caso de fluidos de proceso con temperaturas elevadas, tome las medidas de protección necesarias para evitar quemaduras por contacto.

Solo es válido para Proline Promass A, E, F, O, X y Cubemass C

⚠ ADVERTENCIA

¡Riesgo de rotura de la carcasa por rotura del tubo de medición!
Si se rompe una tubería de medición, la presión de dentro de la caja del sensor aumentará conforme a la presión del proceso operativo.
- ▶ Utilice un disco de ruptura.

⚠ ADVERTENCIA

Peligro de fuga de productos.
Para las versiones del equipo con un disco de ruptura: la fuga de productos bajo presión puede provocar daños o desperfectos materiales.
- ▶ Tome las medidas preventivas necesarias para evitar lesiones y daños materiales si el disco de ruptura está accionado.

2.3 Seguridad en el lugar de trabajo

Para trabajar con el instrumento:
- ▶ Lleve el equipo de protección personal conforme a las normas nacionales.

Para trabajos de soldadura con las tuberías:
- ▶ No conecte el soldador a tierra a través del instrumento de medida.

En el caso de trabajar en o con el dispositivo con las manos mojadas:
- ▶ Es necesario utilizar guantes debido al riesgo de descargas eléctricas.

2.4 Funcionamiento seguro

Riesgo de lesiones.

- ▶ Opere únicamente con el instrumento si éste está en buenas condiciones técnicas y funciona de forma segura.
- ▶ El operario es responsable del funcionamiento libre de interferencias del instrumento.

2.5 Seguridad del producto

Este instrumento de medición ha sido diseñado de acuerdo a las buenas prácticas de ingeniería y cumple los requisitos de seguridad actuales, ha sido sometido a pruebas de funcionamiento y ha salido de fábrica en condiciones óptimas para funcionar de forma segura.

Cumple las normas de seguridad y los requisitos legales pertinentes. Cumple también con las directivas de la EU enumeradas en la Declaración de conformidad EU específica del instrumento. Endress+Hauser lo confirma dotando al instrumento con la marca CE.

2.6 Seguridad TI

Nuestra garantía es válida solo si el equipo está instalado y se utiliza tal como se describe en el Manual de instrucciones. El equipo está dotado de mecanismos de seguridad que lo protegen contra modificaciones involuntarias en los parámetros de configuración.

Las medidas de seguridad informática, que proporcionan protección adicional para el equipo y transmisión de datos relacionados, deben implementarlas los operados mismos conforme a sus estándares de seguridad.

2.7 Seguridad informática específica del equipo

El equipo ofrece un rango de funciones específico para ser compatible con medidas de protección por parte del operador. Estas funciones pueden ser configuradas por el usuario y garantizan una seguridad en operación mayor si se utilizan correctamente.

Para más información sobre seguridad informática específica del equipo, véase el manual de instrucciones del equipo.

3 Descripción del producto

El equipo consta de un transmisor digital Proline 300 y de un sensor Proline Promass o Cubemass sensor Coriolis.

El equipo está disponible en una versión compacta:
El transmisor y el sensor forman una sola unidad mecánica.

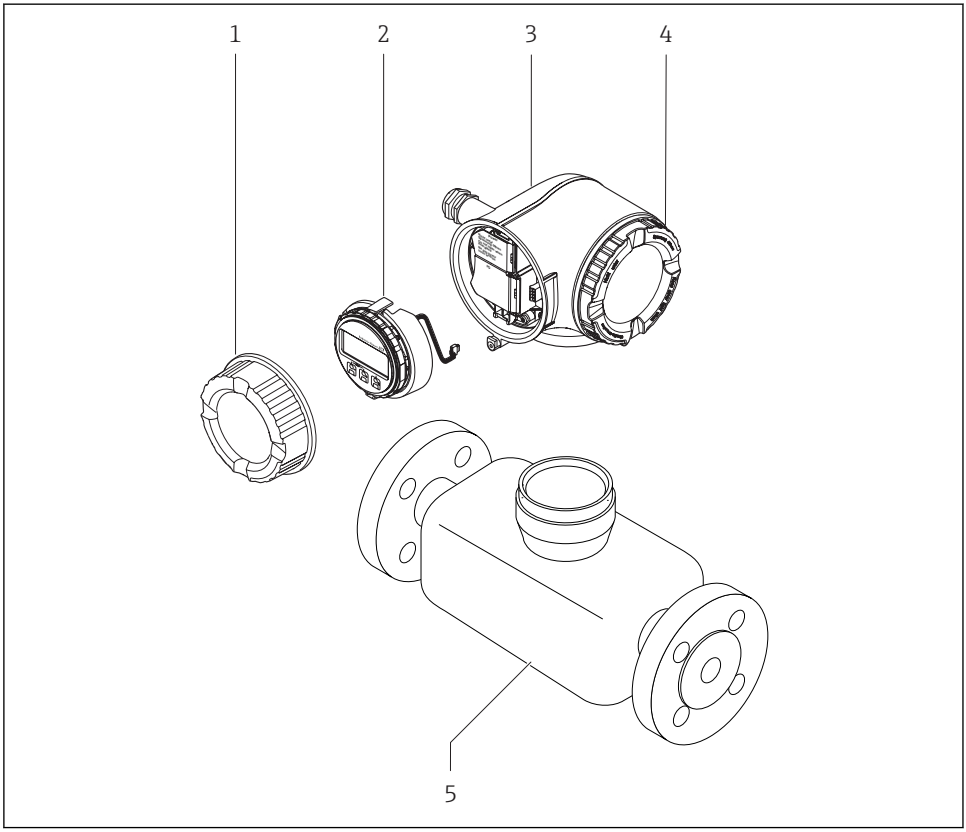

A0029586

1 *Tapa del compartimento de conexiones*
2 *Módulo indicador*
3 *Caja del transmisor*
4 *Cubierta del compartimento de la electrónica*
5 *Sensor*

Uso del equipo con indicador remoto y módulo de configuración DKX001 → 📄 23.

Para información detallada sobre la descripción del producto, véase el Manual de instrucciones del equipo

4 Instalación

Para información detallada acerca del montaje del sensor, véase el Manual de instrucciones abreviado del sensor → 3

4.1 Giro del cabezal transmisor

Para facilitar el acceso al compartimento de conexiones o módulo indicador, se puede girar el cabezal del transmisor.

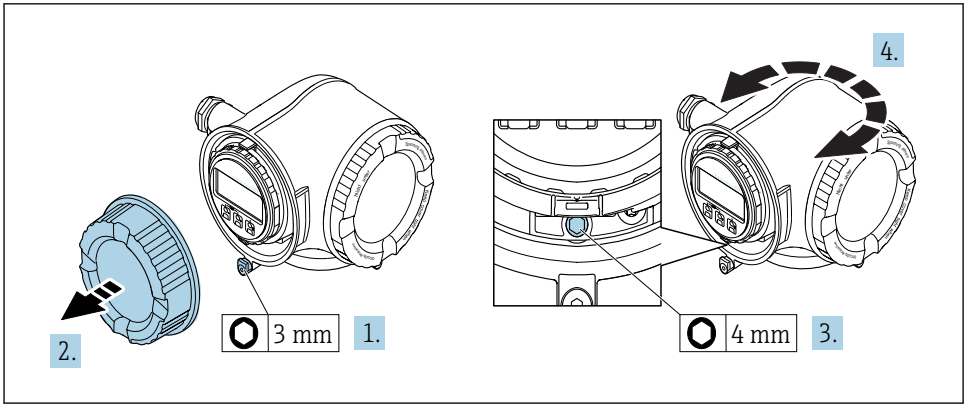

A0029993

1. Según la versión del equipo: afloje el tornillo de bloqueo de la tapa del compartimento de conexiones.
2. Desenrosque la tapa frontal del compartimento de conexiones.
3. Afloje el tornillo de fijación.
4. Gire el cabezal hasta la posición deseada.
5. Apriete firmemente el tornillo de fijación.
6. Enrosque la tapa frontal del compartimento de conexiones
7. Según la versión del equipo: conecte el tornillo de bloqueo de la tapa del compartimento de conexiones.

4.2 Giro del módulo indicador

El indicador se puede girar a fin de optimizar su legibilidad y manejo.

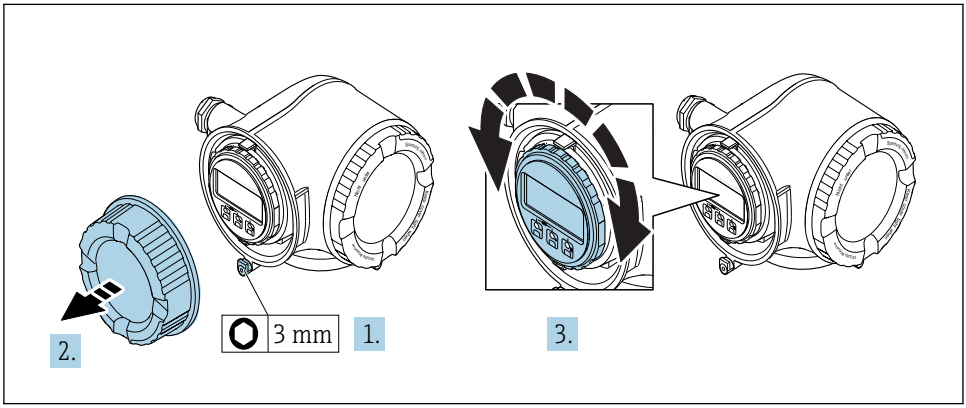

A0030035

1. Según la versión del equipo: afloje el tornillo de bloqueo de la tapa del compartimento de conexiones.
2. Desenrosque la tapa frontal del compartimento de conexiones.
3. Gire el módulo indicador hasta la posición deseada: máx. 8 × 45° en cada sentido.
4. Enrosque la tapa frontal del compartimento de conexiones.
5. Según la versión del equipo: inserte el tornillo de bloqueo de la tapa del compartimento de conexiones.

4.3 Bloqueo de cubierta

AVISO

Código de pedido para "Cabezal", opción L "Colado, inoxidable": la cubierta del cabezal de transmisor se proporciona con un orificio para bloquearla.

La cubierta puede bloquearse utilizando tornillos y una cadena o cable proporcionada por el cliente.

- ▶ Se recomienda utilizar cables o cadenas de acero inoxidable.
- ▶ Si se aplica un revestimiento protector, se recomienda utilizar una tubería termoencogible para proteger la pintura del cabezal.

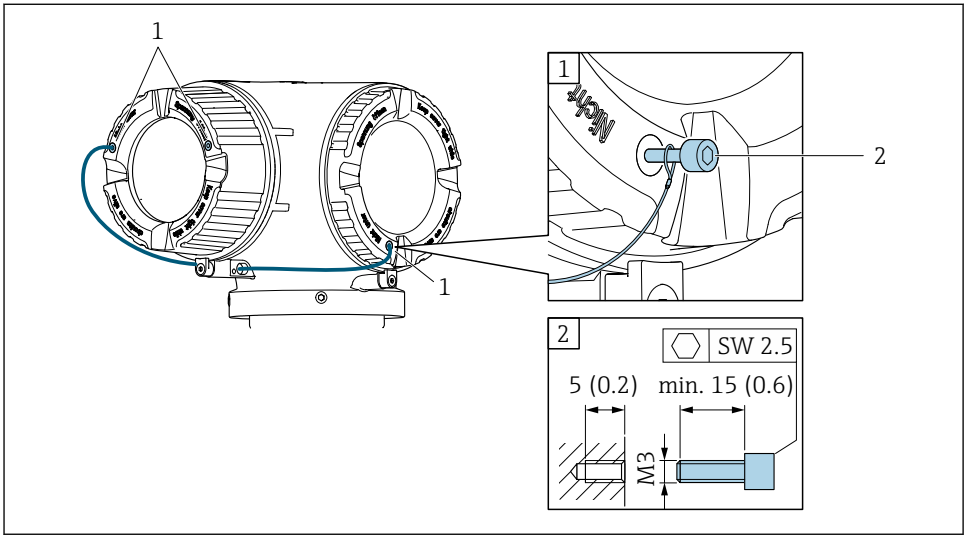

A0029800

1 Orificio de la cubierta para el tornillo de fijación
2 Tornillo de fijación para bloquear la cubierta

4.4 Verificación tras la instalación del transmisor

La verificación tras la instalación debe realizarse siempre después de las tareas siguientes:

- Giro del cabezal transmisor
- Giro del módulo indicador

¿El equipo de medición presenta algún daño visible?	❑
Giro de la caja del transmisor: ▪ ¿Está firmemente apretado el tornillo de fijación? ▪ ¿Está firmemente enroscada la tapa frontal del compartimento de conexiones? ▪ ¿Está firmemente apretado el tornillo de bloqueo?	❑
Giro del módulo indicador: ▪ ¿Está firmemente enroscada la tapa frontal del compartimento de conexiones? ▪ ¿Está firmemente apretado el tornillo de bloqueo?	❑

5 Conexión eléctrica

AVISO

El instrumento de medición no tiene ningún interruptor interno para interrumpir la corriente.

- ▶ Por esta razón, debe dotar el equipo de medida con un interruptor de corriente con el que pueda desconectarse fácilmente la alimentación de la red.
- ▶ Aunque el instrumento de medición está equipado con un fusible, se debería integrar la protección contra sobrevoltajes adicional (mínimo 10 A) en la instalación del sistema.

5.1 Condiciones para la conexión

5.1.1 Herramientas requeridas

- Para entradas de cable: utilice las herramientas correspondientes
- Para tornillo de bloqueo: llave Allen3 mm
- Pelacables
- Si utiliza cables trenzados: alicates para el terminal de empalme
- Para extraer cables de terminales: destornillador de hoja plana ≤ 3 mm (0,12 in)

5.1.2 Requisitos que deben cumplir los cables de conexión

Los cables de conexión escogidos por el usuario deben cumplir los siguientes requisitos.

Seguridad eléctrica

Conforme a las normas nacionales pertinentes.

Cable a tierra de protección

Cable ≥2,08 mm^2 (14 AWG)

La impedancia de puesta a tierra debe ser menor que 1 Ω.

Rango de temperaturas admisibles

- Se debe respetar las normativas de instalación vigentes en el país de instalación.
- Los cables deben ser aptos para las temperaturas mínimas y máximas previstas.

Cable de alimentación

Basta que sea un cable de instalación estándar.

Diámetro del cable

- Prensaestopas suministrados:
  M20 × 1,5 con cable Ø 6 … 12 mm (0,24 … 0,47 in)
- Terminales con resorte: aptos para cables trenzados con y sin terminales de empalme.
  Sección transversal del hilo conductor 0,2 … 2,5 mm^2 (24 … 12 AWG).

Cable de señal

FOUNDATION Fieldbus

Cable apantallado a 2 hilos trenzados.

Para información adicional sobre la planificación e instalación de redes FOUNDATION Fieldbus, véase:

- Manual de instrucciones para una "Visión general de FOUNDATION Fieldbus" (BA00013S)
- Instrucciones de FOUNDATION Fieldbus
- IEC 61158-2 (MBP)

Salida de corriente 0/4 a 20 mA

Un cable de instalación estándar es suficiente.

Salida de impulsos / frecuencia / conmutación

Un cable de instalación estándar es suficiente.

Salida de relé

Un cable de instalación estándar es suficiente.

Entrada de corriente 0/4 a 20 mA

Un cable de instalación estándar es suficiente.

Entrada de estado

Un cable de instalación estándar es suficiente.

5.1.3 Requisitos que deben cumplir los cables de conexión

Cable de conexión disponible opcionalmente

El cable se suministra en función de la opción de pedido

- Código de producto del equipo de medición: código de producto **030** para "Indicador; operación", opción **O**
  o
- Código de producto del equipo de medición: código de producto **30** para "Indicador; operación", opción **M**
  y
- Código de producto para DKX001: código de producto **040** para "Cable", opción **A, B, D, E**

Cable estándar	2 × 2 × 0,34 mm^2 (22 AWG) cable de PVC con blindaje común (2 pares, pares trenzados)
Resistencia a la llama	Conforme a DIN EN 60332-1-2
Resistencia al aceite	Conforme a DIN EN 60811-1-2
Blindaje	Trenza de cobre cubierta de hojalata, cubierta óptica ≥ 85 %
Capacitancia: conductor/ blindaje	≤200 pF/m

L/R	≤24 µH/Ω
Longitud del cable disponible	5 m (15 ft)/10 m (35 ft)/20 m (65 ft)/30 m (100 ft)
Temperatura de trabajo	Si se monta en una posición fija: −50 … +105 °C (−58 … +221 °F); si el cable puede moverse con libertad: −25 … +105 °C (−13 … +221 °F)

Cable estándar - cable específico de cliente

No se suministra cable, lo debe aportar el cliente (hasta máx. 300 m (1 000 ft)) para la opción de pedido siguiente:
Código de producto para DKX001: código de producto **040** para "Cable", opción **1** "Ninguno, provisto por el cliente, máx. 300 m"

Se puede utilizar un cable estándar como cable de conexión.

Cable estándar	4 conductores (2 pares); trenzados con blindaje común
Blindaje	Trenza de cobre cubierta de hojalata, cubierta óptica ≥ 85 %
Capacitancia: conductor/ blindaje	Máximo 1 000 nF para Zona 1, Clase I, División 1
L/R	Máximo 24 µH/Ω para Zona 1, Clase I, División 1
Longitud del cable	Máximo 300 m (1 000 ft), véase la tabla siguiente

Sección transversal	Longitud del cable máx. para utilizar en Zona sin peligro de explosiones, Zona Ex 2, Clase I, División 2 Zona Ex 1, Clase I, División 1
0,34 mm^2 (22 AWG)	80 m (270 ft)
0,50 mm^2 (20 AWG)	120 m (400 ft)
0,75 mm^2 (18 AWG)	180 m (600 ft)
1,00 mm^2 (17 AWG)	240 m (800 ft)
1,50 mm^2 (15 AWG)	300 m (1 000 ft)

5.1.4 Asignación de terminales

Transmisor: tensión de alimentación, entrada/salidas

Tensión de alimentación		Entrada/salida 1		Entrada/salida 2		Entrada/salida 3	
1 (+)	2 (–)	26 (A)	27 (B)	24 (+)	25 (–)	22 (+)	23 (–)
		Asignación de terminales específica del equipo: etiqueta adhesiva en la cubierta del terminal.					

Asignación de terminales del módulo remoto de indicación y operación → 📄 23.

5.1.5 Preparación del instrumento de medición

AVISO

¡Estanqueidad insuficiente del cabezal!

Se puede comprometer la seguridad en el funcionamiento del equipo de medición.

- Utilice prensaestopas apropiados que correspondan al grado de protección.

1. Extraiga el conector provisional, si existe.
2. Si el equipo de medición se suministra sin prensaestopas:
   Provea por favor prensaestopas apropiados para los cables de conexión .
3. Si el equipo de medición se suministra con prensaestopas:
   Respete las exigencias para cables de conexión → 📄 15.

5.2 Conexión del equipo de medición

AVISO

Seguridad eléctrica limitada por conexión incorrecta.

- Las tareas de conexionado deben ser realizadas únicamente por personal cualificado preparado para ello.
- Observe las normas de instalación nacionales pertinentes.
- Cumpla con las normas de seguridad del lugar de trabajo.
- Conecte siempre el cable a tierra de protección ⏚ antes de conectar los cables adicionales.
- Si se va a utilizar el equipo en una zona con atmósferas explosivas, observe la información incluida en la documentación Ex del equipo de medición.

5.2.1 Conexión del transmisor

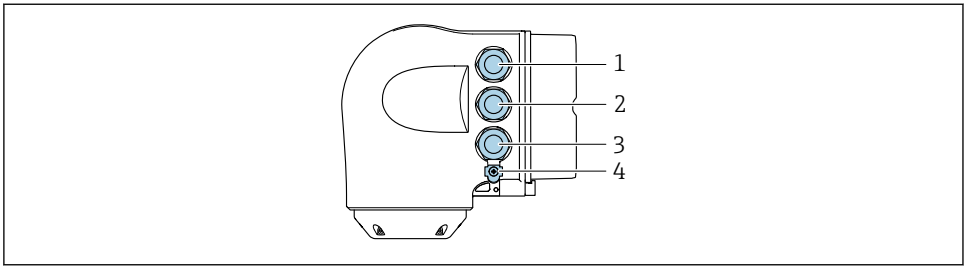

A0026781

1 *Conexión del terminal para tensión de alimentación*
2 *Conexión del terminal para la transmisión de señales, entrada/salida*
3 *Conexión del terminal para la transmisión de señales, entrada/salida o conexión del terminal para la conexión a red mediante interfase de servicio (CDI-RJ45); opcional: conexión para antena WLAN externa o módulo remoto de indicación y operación DKX001*
4 *Tierra de protección (PE)*

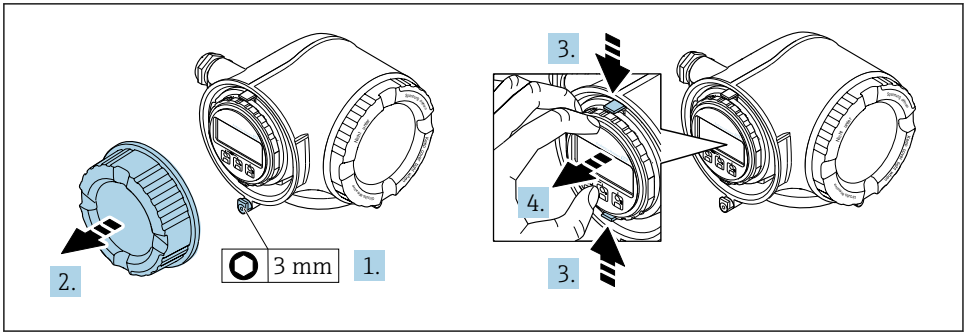

A0029813

1. Afloje el tornillo de bloqueo de la tapa del compartimento de conexiones.
2. Desenrosque la tapa frontal del compartimento de conexiones.
3. Apriete entre sí las tomas del soporte del módulo indicador.
4. Extraiga el soporte del módulo indicador.

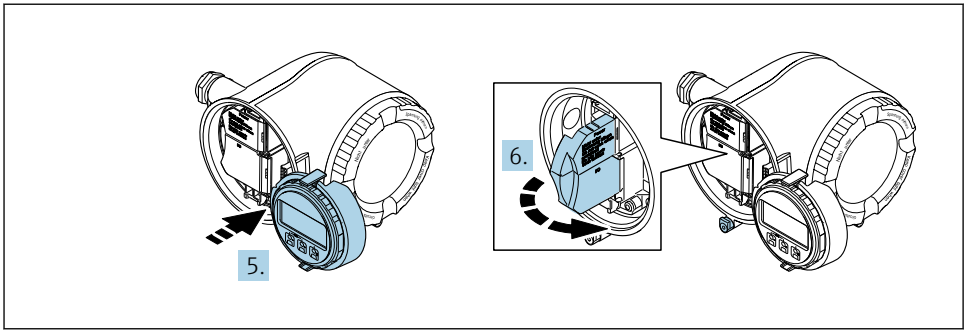

A0029814

5. Una el soporte al borde del compartimento de la electrónica.
6. Abra la cubierta del terminal.

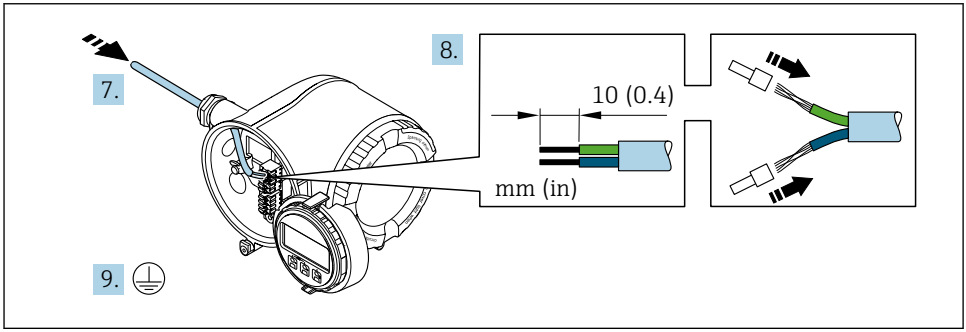

A0029815

7. Pase el cable por la entrada de cables. Para asegurar un sellado correcto, no retire el anillo obturador de la entrada para cable.
8. Pele los extremos del cable. Si es un cable trenzado, dótelo también de terminales de empalme.
9. Conecte el cable a tierra de protección.

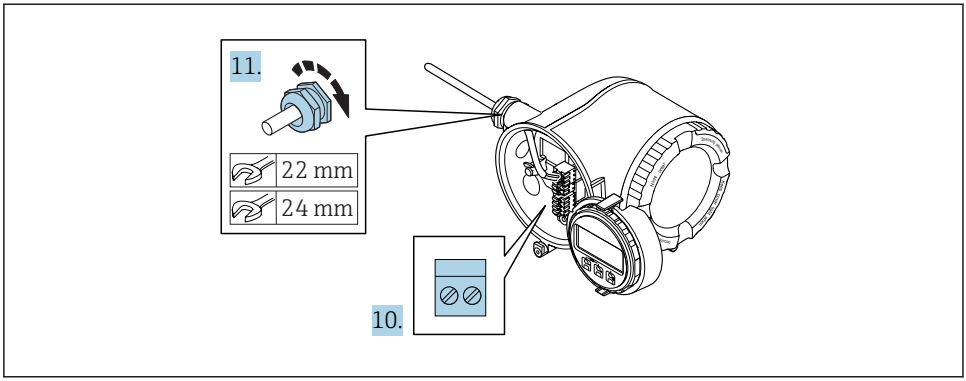

A0029816

10. Conecte los cables conforme a la asignación de terminales.
    ↳ **Asignación de terminales para cable de señal:** la asignación de terminales específica del equipo está documentada en la etiqueta adhesiva en la cubierta del terminal.
    Asignación de terminales de la tensión de alimentación: etiqueta adhesiva en la cubierta del terminal o → 18.
11. Apriete firmemente los prensaestopas.
    ↳ Esto incluye el proceso de conexión eléctrica.
12. Cierre la cubierta del terminal.
13. Encaje el soporte del módulo indicador en el compartimento de la electrónica.
14. Enrosque la tapa frontal del compartimento de conexiones.
15. Fije el tornillo de bloqueo de la tapa del compartimento de conexiones.

Extracción de un cable

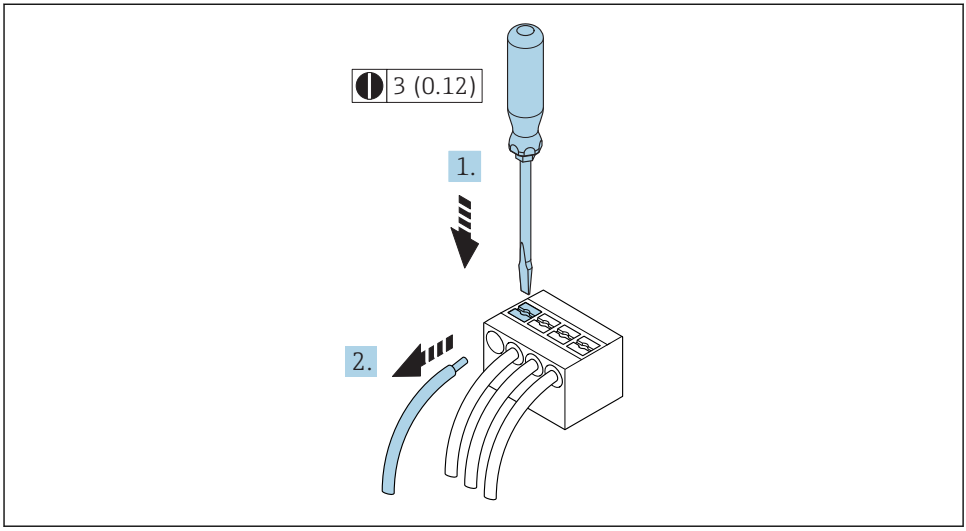

A0029598

1 Unidad física mm (pulgadas)

1. Para extraer un cable del terminal, utilice un destornillador de cabeza plana para empujar en la ranura entre dos orificios de terminal
2. mientras tira del extremo del cable para extraerlo del terminal.

5.2.2 Conexión del indicador remoto y módulo de configuración DKX001

El módulo remoto de indicación y operación DKX001 está disponible como un extra adicional .

- El módulo remoto de indicación y operación DKX001 solo está disponible para la siguiente versión de caja: código de producto para "Caja": opción A "Aluminio, recubierto"
- El módulo remoto de indicación y operación DKX001 solo está disponible para las siguientes versiones de caja: código de producto para "Caja":
  - Opción A "Aluminio, recubierto"
  - Opción L "Colado, inoxidable"
- El equipo de medición se suministra siempre con una cubierta provisional cuando se solicita el módulo remoto de indicación y operación DKX001 directamente con el equipo de medición. La indicación u operación en el transmisor no son posibles en este caso.
- Si se solicita posteriormente, el módulo remoto de indicación y operación DKX001 no puede conectarse al mismo tiempo que el módulo de indicación del equipo de medición existente. Solo una unidad de indicación u operación puede conectarse al transmisor al mismo tiempo.

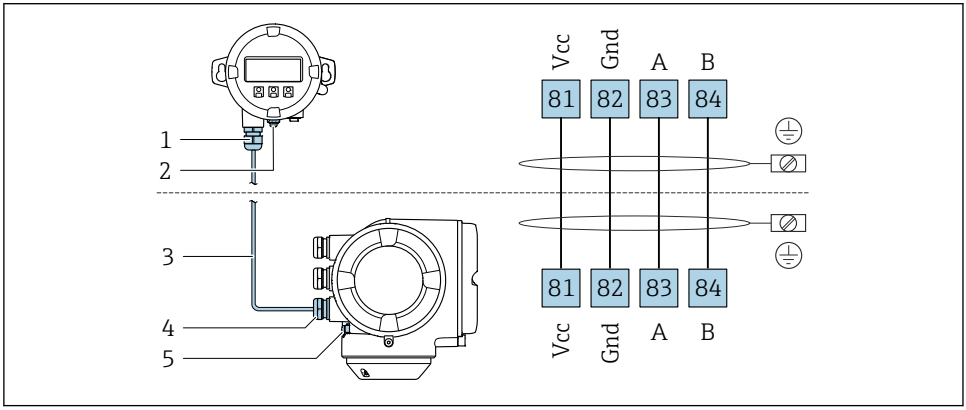

A0027518

1 *Módulo remoto de indicación y operación DKX001*
2 *Tierra de protección (PE)*
3 *Cable de conexión*
4 *Instrumento de medición*
5 *Tierra de protección (PE)*

5.3 Asegurar la igualación de potencial

5.3.1 Requisitos

No es preciso tomar medidas especiales de igualación de potencial.

Si el equipo ha de montarse en una zona con peligro de explosión, tenga por favor en cuenta las directrices indicadas en la documentación Ex (XA).

5.4 Aseguramiento del grado de protección

El equipo de medición satisface todos los requisitos correspondientes al grado de protección IP66/67, cubierta tipo 4X.

Para garantizar el grado de protección IP66/67, cubierta tipo 4X, efectúe los siguientes pasos una vez haya realizado el conexionado eléctrico:

1. Revise las juntas de la caja para ver si están limpias y bien colocadas.
2. Seque, limpie o sustituya las juntas en caso necesario.
3. Apriete todos los tornillos de la caja y las tapas.
4. Apriete firmemente los prensaestopas.
5. Para asegurar que la humedad no penetre en la entrada de cables:
   Disponga el cable de modo que quede girado hacia abajo ("trampa antiagua").
   ↳

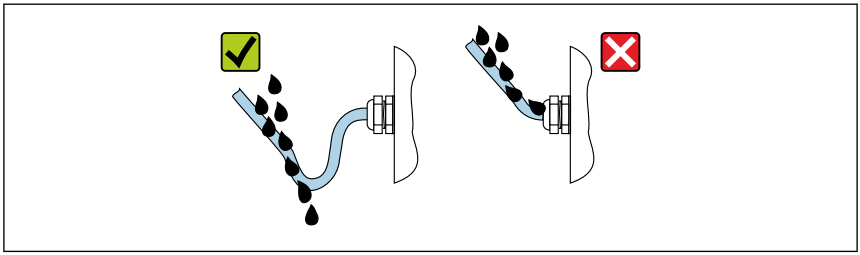

A0029278

6. Inserte conectores provisionales en las entradas de cable no utilizadas.

5.5 Comprobaciones tras la conexión

¿Los cables o el equipo presentan daños (inspección visual)?	❑
Los cables utilizados cumplen los requisitos?	❑
¿Los cables están debidamente protegidos contra tirones?	❑
¿Se han instalado todos los prensaestopas dejándolos bien apretados y estancos? ¿Se han tendido los cables con "trampa antiagua" → 24?	❑
Cuando hay tensión de alimentación, ¿pueden verse valores indicados en el módulo de visualización?	❑

6 Posibilidades de configuración

6.1 Visión general sobre las opciones de configuración del instrumento

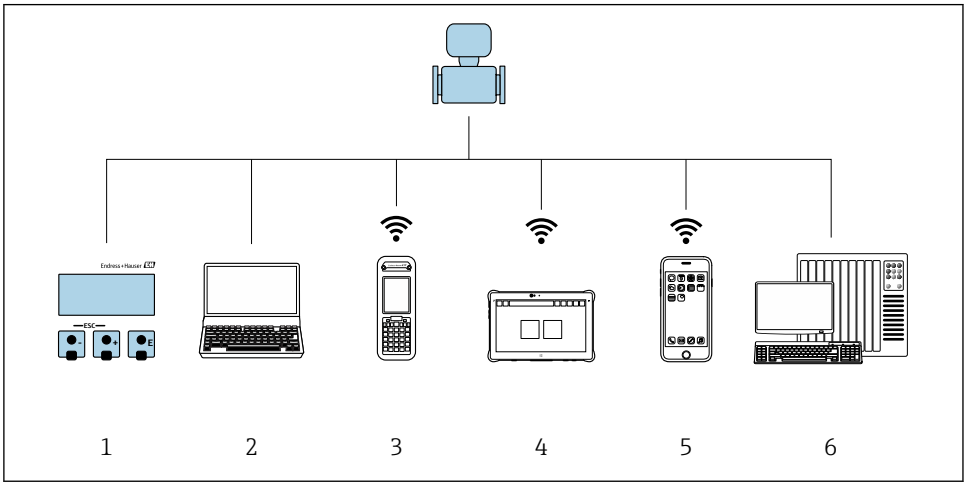

A0034513

1 *Configuración local mediante el módulo de visualización*
2 *Ordenador con navegador de Internet (p. ej., Internet Explorer) o software de configuración (p. ej.FieldCare, DeviceCare, AMS Device Manager, SIMATIC PDM)*
3 *Field Xpert SFX350 o SFX370*
4 *Field Xpert SMT70*
5 *Terminal portátil de mano*
6 *Sistema de control (p. ej. PLC)*

6.2 Estructura y funciones del menú de configuración

6.2.1 Estructura del menú de configuración

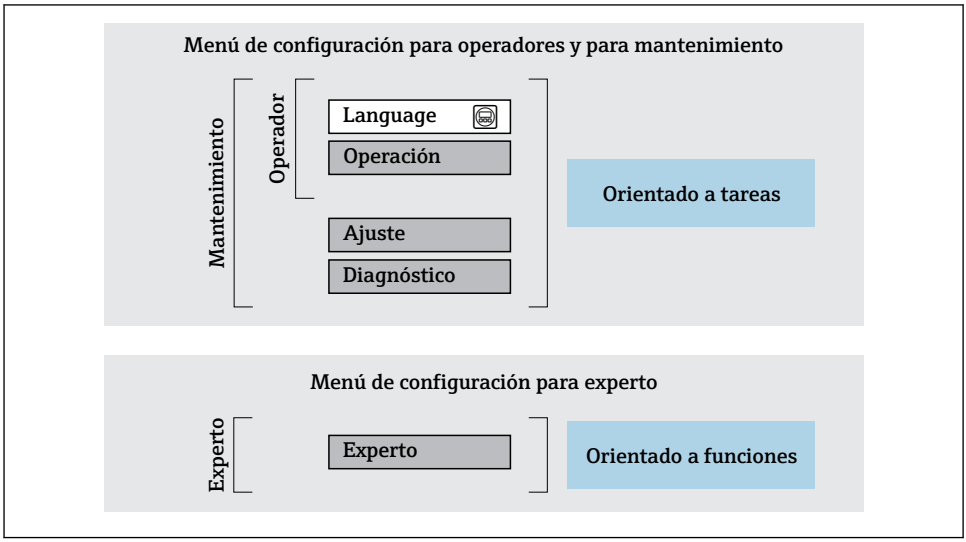

2 Estructura esquemática del menú de configuración

6.2.2 Filosofía de funcionamiento

Cada componente del menú de configuración tiene asignados determinados roles de usuario (operador, mantenimiento, etc.) que son con los que se puede acceder a dichos componentes. Cada rol de usuario tiene asignados determinadas tareas típicas durante el ciclo de vida del instrumento.

Para información detallada sobre filosofía en la que se basa el funcionamiento del equipo, véase el manual de instrucciones del equipo.

6.3 Acceso al menú de configuración desde el indicador local

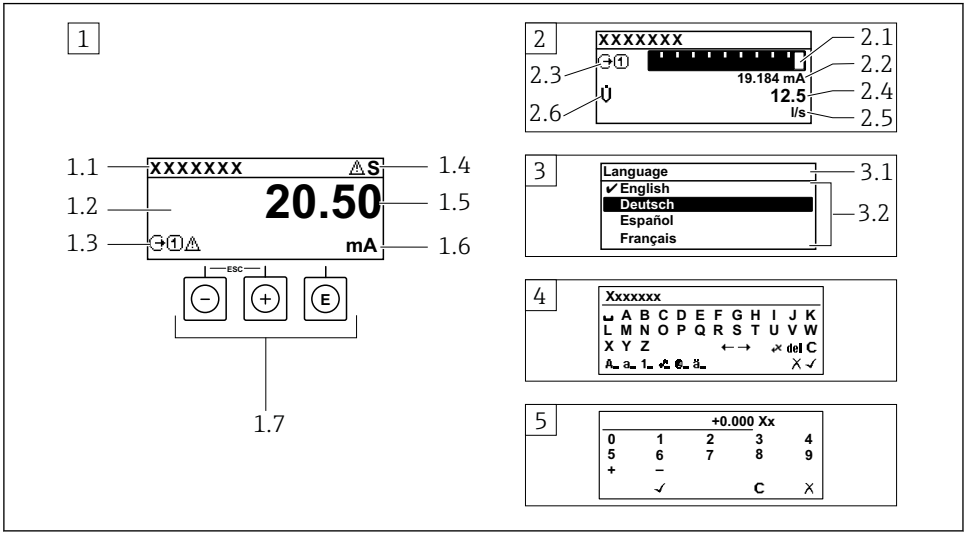

A0014013

1 Indicador operativo con valor medido visualizado como "1 valor, máx." (ejemplo)
1.1 Design. punt med
1.2 Zona de visualización de valores medidos (4 líneas)
1.3 Símbolos explicativos relacionados con el valor medido: tipo de valor medido, número del canal de medición, símbolo de comportamiento diagnosticado
1.4 Zona de visualización del estado
1.5 Valor medido
1.6 Unidades del valor medido
1.7 Elementos de configuración
2 Visualizador operativo con el valor medido visualizado como "1 gráfico de barras + 1 valor" (ejemplo)
2.1 Gráfico de barra para el valor medido 1
2.2 Valor medido 1 con unidades
2.3 Símbolos informativos sobre el valor medido 1: tipo de valor medido, número del canal
2.4 Valor medido 2
2.5 Unidades del valor medido 2
2.6 Símbolos informativos sobre el valor medido 2: tipo de valor medido, número del canal
3 Vista de navegación: lista de seleccionables de un parámetro
3.1 Ruta de navegación y zona visualizadora del estado
3.2 Zona para navegación: ✔ indica el valor del parámetro al que se ha accedido
4 Vista de edición: editor de texto con máscara de entrada
5 Vista de edición: editor numérico con máscara de entrada

6.3.1 Pantalla para operaciones de configuración

Símbolos informativos del valor medido	Zona para el estado
▪ Según la versión del equipo, p. ej.: – U̇: Caudal volumétrico – ṁ: Caudal másico – ρ: Densidad – **G**: Conductividad – 🌡: Temperatura ▪ Σ: Totalizador ▪ ⊖: Salida ▪ ⊕: Entrada ▪ 1 … 4: Número del canal de medición [1] ▪ Comportamiento de diagnóstico [2] – ⊗: Alarma – ⚠: Aviso	Los siguientes símbolos pueden aparecer en la zona para estado situada en la parte derecha superior del visualizador operativo. ▪ Señales de estado – **F**: Fallo – **C**: Verificación funcional – **S**: Fuera de especificación – **M**: Requiere mantenimiento ▪ Comportamiento de diagnóstico – ⊗: Alarma – ⚠: Aviso ▪ 🔒: Bloqueo (bloqueado mediante hardware) ▪ ⇆: La comunicación mediante operación a distancia está activa.

1) Si existe más de un canal para el mismo tipo de variable medida (totalizador, salida, etc.).
2) Para cuando se produce un evento de diagnóstico relacionado con la variable medida que se está visualizando.

6.3.2 Vista de navegación

Zona para el estado	Zona de visualización
En la zona de visualización del estado, situada en la parte superior derecha de la vista de navegación, se visualiza lo siguiente: ▪ En el submenú – El código de acceso directo del parámetro hacia el que usted está navegando (p. ej., 0022-1) – Si existe un evento de diagnóstico, el comportamiento diagnosticado y señal de estado ▪ En el asistente Si existe un evento de diagnóstico, el comportamiento diagnosticado y señal de estado	▪ Iconos en menús – Operación – Ajuste – Diagnóstico – Experto ▪ ▸: Submenús ▪ Asistentes ▪ Parámetros en un asistente ▪ Parámetro bloqueado

6.3.3 Vista de edición

Editor de textos		Símbolos de operaciones de corrección	
✓	Confirma la selección.	C	Borra todos los caracteres entrados.
X	Sale de la entrada sin realizar los cambios.	→	Desplaza la posición de entrada en una posición hacia la derecha.
C	Borra todos los caracteres entrados.	←	Desplaza la posición de entrada en un puesto hacia la izquierda.

Editor de textos		Símbolos de operaciones de corrección	
	Pasa a la selección de herramientas de corrección.		Borra el carácter situado a la izquierda de la posición de entrada.
Aa1@	Conmutador ▪ entre mayúscula y minúscula ▪ para entrar números ▪ para entrar caracteres especiales		

Editor numérico			
✓	Confirma la selección.	←	Desplaza la posición de entrada en un puesto hacia la izquierda.
X	Sale de la entrada sin realizar los cambios.	·	Inserta un separador decimal en la posición de entrada.
–	Inserta el signo menos en la posición de entrada.	C	Borra todos los caracteres entrados.

6.3.4 Elementos para operaciones

Teclas y su función
Tecla Intro *En visualizador operativo* ▪ Pulsando brevemente esta tecla, se entra en el menú de configuración. ▪ Si se pulsa durante 2 s esta tecla, se entra en el menú contextual. *En un menú, submenú* ▪ Si se pulsa brevemente la tecla: – abre el menú, submenú o parámetro seleccionados. – Se inicia el asistente. – Si hay un texto de ayuda abierto: Cierre el texto de ayuda del parámetro. ▪ Si se pulsa durante 2 s en un parámetro: Se abre el texto de ayuda (si existe) acerca de la función del parámetro. *Con un asistente:* se abre la ventana para edición del parámetro. *Con un editor numérico y de texto:* ▪ Si se pulsa brevemente la tecla: – abre el grupo seleccionado; – Realiza la acción seleccionada. ▪ Si se pulsa la tecla para 2 s: Confirma el valor editado para el parámetro.
Tecla Menos ▪ *Estando en un menú, submenú:* desplaza la barra de selección en sentido ascendente en una lista de opciones. ▪ *Con un asistente:* confirma el valor del parámetro y salta al parámetro anterior. ▪ *Con un editor numérico y de texto:* desplaza la barra de selección hacia la izquierda (hacia atrás) en una pantalla para entradas.
Tecla Más

Teclas y su función
▪ *En un menú, submenú:* desplaza la barra de selección en sentido descendente en una lista de opciones. ▪ *Con un asistente:* confirma el valor del parámetro y salta al parámetro siguiente. ▪ *Con un editor numérico y de texto:* desplaza la barra de selección hacia la derecha (hacia delante) en una pantalla para entradas..
⊕+⊖ **Combinación de teclas Escape (pulse las teclas simultáneamente)** *En un menú, submenú* ▪ Si se pulsa brevemente la tecla: – se abandona el nivel de menú en el que uno se encuentra y se accede al siguiente nivel superior. – Si hay un texto de ayuda abierto, cierra el texto de ayuda sobre el parámetro. ▪ Pulsando la tecla durante 2 s para el parámetro: se regresa a la pantalla de operaciones de configuración ("posición INICIO"). *Con un asistente:* se sale del asistente y se salta al siguiente nivel superior. *Con un editor numérico y de texto:* se cierra el editor numérico o de texto sin que se efectúe ningún cambio.
⊖+E **Combinación de las teclas Menos / Enter (pulse simultáneamente ambas teclas)** Reduce el contraste (presentación con más brillo).
⊕+E **Combinación de teclas Más/Intro (hay que mantenerlas simultáneamente pulsadas)** Aumenta el contraste (presentación más oscura).
⊖ + ⊕ + E **Combinación de las teclas Menos / Más / Enter (pulse simultáneamente las teclas)** *En pantalla para operaciones de configuración:* activa o desactiva el bloqueo del teclado.

6.3.5 Información adicional

Para más información detallada sobre los siguientes temas, véase el manual de instrucciones del equipo.
- Llamada del texto de ayuda
- Roles de usuario y autorización de acceso correspondiente
- Desactivación de la protección contra escritura mediante código de acceso
- Activación y desactivación del bloqueo de teclado

6.4 Acceso al menú de configuración mediante herramientas/software de configuración

El menú de configuración también puede accederse mediante el FieldCare y el software de configuración DeviceCare. Véase el Manual de instrucciones del equipo.

6.5 Acceso al menú de configuración mediante el servidor web

El menú de configuración también puede accederse mediante el servidor web. Véase el Manual de instrucciones del equipo.

7 Integración en el sistema

Para información detallada sobre la integración en el sistema, véase el manual de instrucciones del equipo.

- Visión general sobre ficheros descriptores del dispositivo:
  - Datos sobre la versión actual del equipo
  - Herramientas de configuración
- Transmisión cíclica de datos
  - Esquema en bloques
  - Descripción de los módulos
  - Tiempos de ejecución
  - Métodos

8 Puesta en marcha

8.1 Verificación funcional

Antes de poner en marcha el equipo de medición:

- Antes de poner en marcha el dispositivo, asegúrese de que se han realizado las verificaciones tras la conexión y la instalación.

- Lista de "Verificación tras la instalación" → 14
- Lista de "Verificación tras la conexión" → 24

8.2 Ajuste del idioma de las operaciones de configuración

Ajuste de fábrica: "English" o idioma pedido

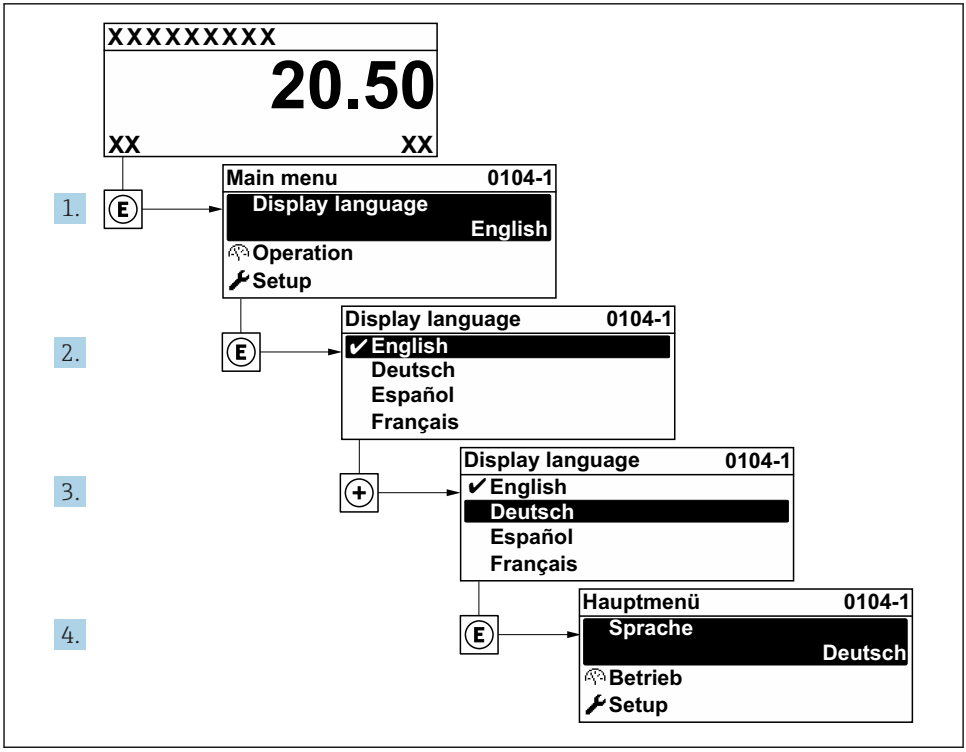

3 Considérese el ejemplo del indicador local

8.3 Configuración del instrumento de medición

Para una puesta en marcha rápida del equipo se utiliza el Menú **Ajuste** con sus submenús y asistentes de guía. Estos contienen todos los parámetros necesarios para la configuración, como son los que configuran la medición o la comunicación.

En función de la versión del instrumento, no todos los submenús y parámetros están disponibles en cada instrumento. La selección puede variar según el código de producto.

Ejemplo: Submenús, asistentes disponibles	Significado
UNIDADES SISTEMA	Configurar las unidades de los distintos valores medidos
Selección medio	Define el medio
Entrada de corriente	Configuración del tipo de entrada/salida
Entrada de estado	
Salida de corriente 1 a n	
Salida de impulsos/frecuencia/conmutación 1 a n	
Salida de relé	
Indicador	Configure el formato del indicador en el indicador local
Supresión de caudal residual	Configura la supresión de caudal residual
Detección de tubería parcialmente llena	Configura la detección de tubería vacía y parcialmente llena
Config. avanzada	Parámetros adicionales para la configuración: ▪ Variables de proceso calculadas ▪ Ajuste del sensor ▪ Totalizador ▪ Indicador ▪ Configuración WLAN ▪ Copia de seguridad de los datos ▪ Administración (Administration)

8.4 Protección de los parámetros de configuración contra accesos no autorizados

Las siguientes opciones de protección contra escritura existen para proteger la configuración del equipo de medida contra modificaciones accidentales:
- Protección del acceso a los parámetros mediante código de acceso
- Protección del acceso a la operación local mediante bloqueo de llave
- Protección del acceso al equipo de medición mediante interruptor de protección contra escritura
- Protección del acceso a los parámetros mediante la operación de bloques

Para información detallada sobre la configuración de parámetros de protección contra acceso no autorizado, véase el manual de instrucciones del equipo.

9 Información de diagnóstico

Los fallos detectados por el sistema de automonitorización del instrumento de medición se visualizan como un mensaje de diagnóstico, alternándose con el indicador de funcionamiento. El mensaje acerca de las medidas correctivas puede llamarse desde el mensaje de diagnóstico y es un mensaje que contiene información importante sobre el fallo.

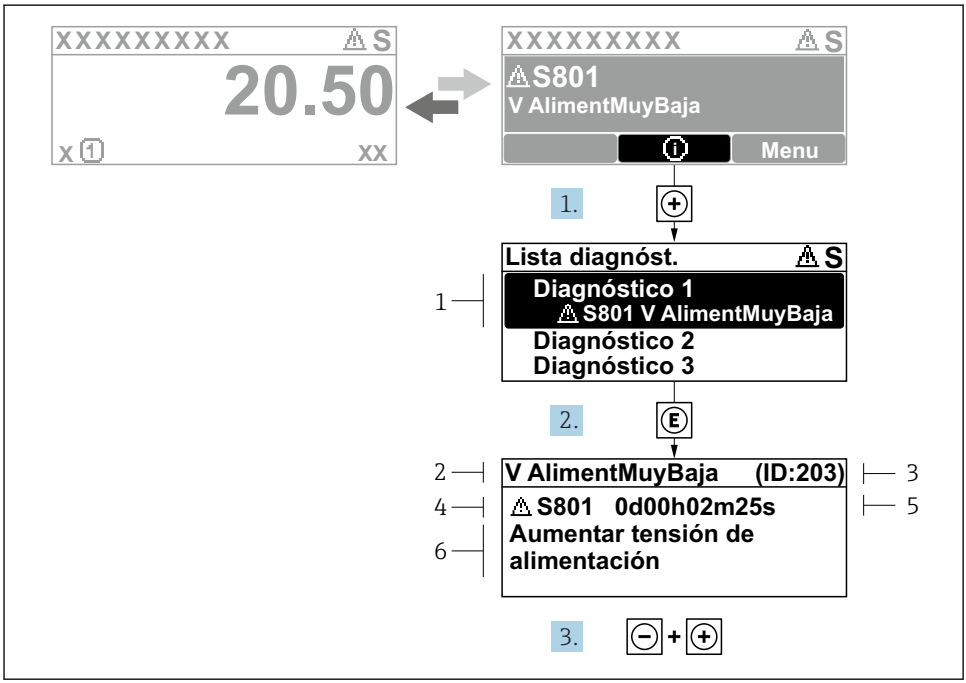

4 *Mensaje acerca de las medidas correctivas*

1 *Información de diagnóstico*
2 *Texto corto*
3 *ID de servicio*
4 *Comportamiento de diagnóstico con código de diagnóstico*
5 *Tiempo de funcionamiento al producirse el evento*
6 *Medidas correctivas*

1. El usuario está en el mensaje de diagnóstico.
   Pulse ⊞ (símbolo ⓘ).
   ↳ Apertura de Submenú **Lista de diagnósticos**.
2. Seleccione el evento de diagnóstico buscado mediante ⊞ o ⊟ y pulse Ⓔ.
   ↳ Se abre el mensaje sobre las medidas correctivas.
3. Pulse simultáneamente ⊟ + ⊞.
   ↳ Se cierra el mensaje con medida correctiva.

www.addresses.endress.com

Endress+Hauser

People for Process Automation