KA01408F/41/HR/02.19
71454883
2019-10-01

Kratke upute za rad
Nivector FTI26

Kapacitivnost
Prekidač razine točke za čvrste i krute tvari veličine sitnog zrna

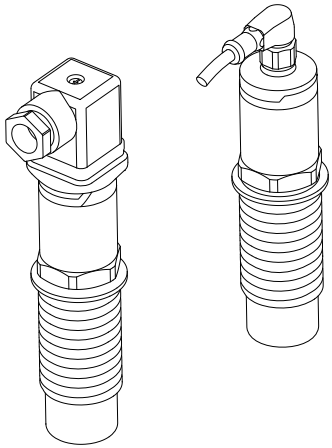

Ove upute su kratke upute za uporabu, one ne zamjenjuju Upute za uporabu koje su uključene u sadržaj isporuke.

Detaljnije informacije o uređaju pronaći ćete u Uputama za uporabu, a drugu dokumentaciju:
Dostupnu za sve verzije uređaja putem:
- interneta: www.endress.com/deviceviewer
- pametnih telefona/tableta: *Endress+Hauser Operations App*

Endress+Hauser
People for Process Automation

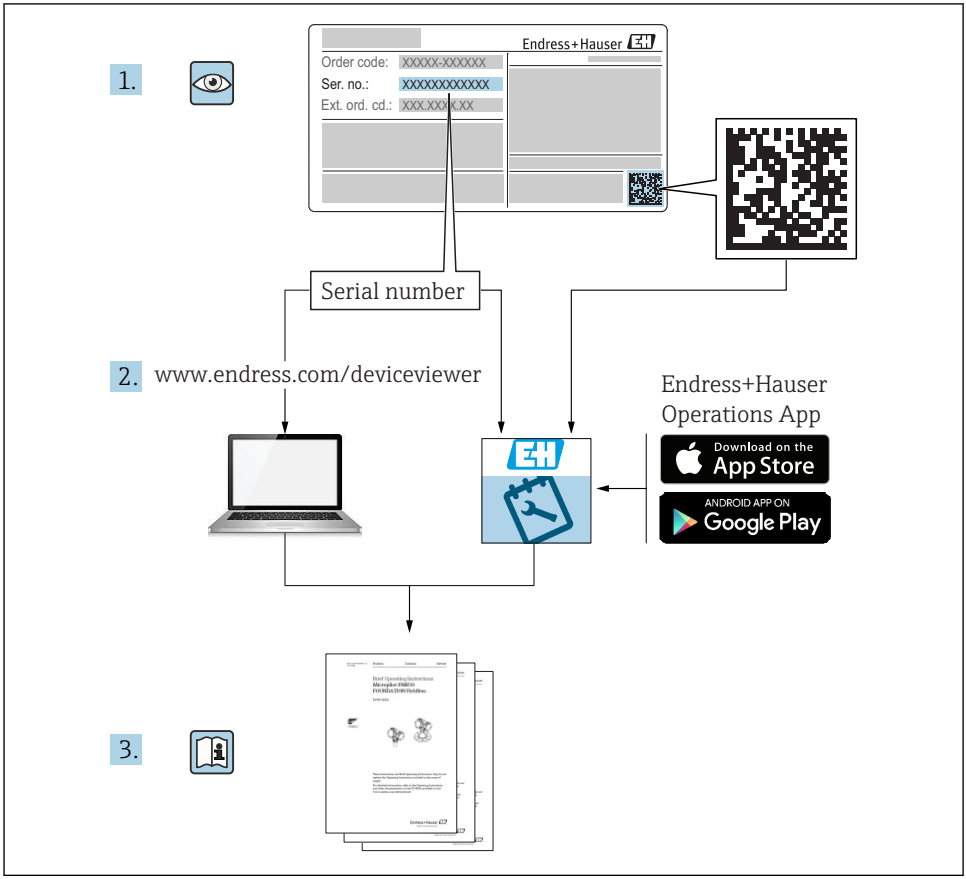
1.
Endress+Hauser
Order code: XXXXX-XXXXXX
Ser. no.: XXXXXXXXXXXX
Ext. ord. cd.: XXX.XXX.XX
Serial number
2.
www.endress.com/deviceviewer
Endress+Hauser
Operations App
Download on the
App Store
ANDROID APP ON
Google Play
3.

A0023555

Sadržaji

1 Informacije o dokumentu 4
1.1 Korišteni simboli 4
1.2 Električni simboli 4
1.3 Simboli za određene vrste informacija 4
1.4 Simboli na grafičkim prikazima 5
1.5 Dokumentacija 5
1.6 Standardna dokumentacija 5
1.7 Dodatna dokumentacija 5
1.8 Certifikati 5
1.9 Registrirani zaštitni znak 5

2 Osnovne sigurnosne napomene 6
2.1 Zahtjevi za osoblje 6
2.2 Uporaba primjerena odredbama 6
2.3 Sigurnost na radu 6
2.4 Sigurnost na radu 7
2.5 Sigurnost proizvoda 7
2.6 IT sigurnost 7

3 Opis proizvoda 7
3.1 Struktura proizvoda 8

4 Preuzimanje robe i identifikacija proizvoda 9
4.1 Preuzimanje robe 9
4.2 Identifikacija proizvoda 10
4.3 Skladištenje i transport 11

5 Ugradnja 11
5.1 Uvjeti za ugradnju 11
5.2 Montiranje uređaja za mjerenje 12
5.3 Provjera nakon ugradnje 15

6 Električni priključak 16
6.1 Uvjeti priključivanja 16
6.2 Priključivanje uređaja za mjerenje 16
6.3 Ventilski utikač 18
6.4 Provjera nakon priključivanja 18

7 Mogućnosti upravljanja 18
7.1 Struktura i funkcija radnog izbornika 18

8 Puštanje u pogon 19
8.1 Provjera funkcije 19
8.2 Puštanje u rad s upravljačkim izbornikom 20
8.3 Rad s testnim magnetom 20

1 Informacije o dokumentu

1.1 Korišteni simboli

1.1.1 Sigurnosni simboli

⚠ OPASNOST
Ovaj simbol Vas upozorava na opasnu situaciju. Ako je ne izbjegnete dovest će do smrti ili teških tjelesnih ozljeda.

⚠ UPOZORENJE
Ovaj simbol Vas upozorava na opasnu situaciju. Ako je ne izbjegnete može dovesti do smrti ili teških tjelesnih ozljeda.

⚠ OPREZ
Ovaj simbol Vas upozorava na opasnu situaciju. Ako je ne izbjegnete on može dovesti do lakših ili srednje teških tjelesnih ozljeda.

NAPOMENA
Ovaj simbol sadržava informacije o načinima postupanja i druge činjenice koje ne rezultiraju tjelesnim ozljedama.

1.2 Električni simboli

Simbol	Značenje
⏚	**Priključak za uzemljenje** Uzemljena stezaljka, koja je s gledišta korisnika uzemljena preko zemnog sustav.
⊕	**Zaštitni priključak za uzemljenje** Stezaljka koja mora biti uzemljena prije nego što se smiju uspostaviti drugi priključci.

1.3 Simboli za određene vrste informacija

Simbol	Značenje
✓ ✓	**Preporučeno** Označava postupke, procese ili radnje koje su preporučene.
✓	**Dozvoljeno** Označava postupke, procese ili radnje koje su dozvoljene.
✗	**Zabranjeno** Označava postupke, procese ili radnje koje su zabranjene.
i	**Savjet** Označava dodatne informacije.
A	Referenca na stranicu
1. , 2. , 3. ...	Koraci radova

Simbol	Značenje
↳	Rezultat koraka rada
👁	Vizualna provjera

1.4 Simboli na grafičkim prikazima

Simbol	Značenje
1, 2, 3 ...	Broj pozicije
A, B, C, ...	Prikazi

1.5 Dokumentacija

Za pregled opsega pridružene tehničke dokumentacije, pogledajte sljedeće:
- *W@M Preglednik uređaja* (www.endress.com/deviceviewer): Unesie serijski broj s natpisne pločice
- Aplikacija *Endress+Hauser Operations*: unesite serijski broj s pločice s oznakom tipa ili skenirajte 2-D kod matrice (QR kod) na natpisnoj pločici

1.6 Standardna dokumentacija

- TI01384F → Nivector FTI26, IO-Link
- BA01830F → Nivector FTI26 bez IO-Link
- BA01832F →Nivector FTI26, IO-Link
- KA01408F → Nivector FTI26

1.7 Dodatna dokumentacija

- TI00426F/00 → Zavareni adapter, procesni adapter i prirubnice (pregled)
- SD01622P/00 → Zavareni adapter (upute za ugradnju)
- SD00356F/00 → Ventilski utikač (upute za ugradnju)
- SD02242F/00 → Zaštitnik (upute za ugradnju)

1.8 Certifikati

Ovisno o opciji odabranoj u kodu narudžbe "Odobrenje", Sigurnosne upute isporučuju se s uređajem n pr. XA. Ova dokumentacija je sastavni dio Uputa za uporabu. Pločica s oznakom tipa navodi sigurnosne napomene (XA) koje su bitne za uređaj.

Sigurnosne napomene
- XA01734F/00 → ATEX; IECEx
- XA01821F/00 → CSA Ex
- XA01943F/00 → EAC Ex

1.9 Registrirani zaštitni znak

IO-Link

je registrirani zaštitni znak grupe tvrtke IO-Link.

2 Osnovne sigurnosne napomene

2.1 Zahtjevi za osoblje

Osoblje mora za svoj rad ispuniti sljedeće uvjete:
- ▶ Školovano stručno osoblje: mora raspolagati s kvalifikacijom, koja odgovara toj funkciji i zadacima.
- ▶ mora biti ovlašteno od strane vlasnika sustava/operatera.
- ▶ mora biti upoznato s nacionalnim propisima.
- ▶ prije početka rada: moraju pročitati i razumjeti upute u priručniku i dodatnu dokumentaciju kao i certifikate (ovisne o primjeni).
- ▶ slijediti upute i ispuniti osnovne uvjete.

2.2 Uporaba primjerena odredbama

Mjerni uređaj opisan u ovim uputama može se koristiti samo kao točkasto sklopka za praškaste i krute tvari sitnog zrna. Nepravilna uporaba može uzrokovati opasnost. Kako bi se omogućilo da mjerni uređaj ostane u savršenom stanju za vrijeme rada potrebno je:

- Mjerni uređaji moraju se upotrebljavati samo za medije na koje materijali koji su navlaženi procesom imaju odgovarajuću razinu otpora.
- Odgovarajuće granične vrijednosti ne smiju se kršiti, vidi TI01384F/00/EN.

2.2.1 Nepravilna uporaba

Proizvođač nije odgovoran za oštećenja nastala nepravilnim ili neprimjerenim korištenjem.

Preostali rizici

Zbog prijenosa topline iz procesa, temperatura kućišta elektronike i sklopova u njoj može se povećati na 80 °C (176 °F) tijekom rada.

⚠ OPREZ

Vruće površine

Moguća opasnost od opekotina zbog dodirivanja površina!
- ▶ U slučaju povećanih temperatura tekućine, osigurajte zaštitu od kontakta kako biste spriječili opekline.

2.3 Sigurnost na radu

Kod radova na uređaju i s uređajem:
- ▶ Potrebno je nositi potrebnu osobnu zaštitnu opremu sukladno nacionalnim propisima.

2.4 Sigurnost na radu

⚠ OPREZ

Opasnost od ozljeda!

- Operator je odgovoran za nesmetan rad uređaja.
- Upravljajte uređajem samo ako je u ispravnom tehničkom stanju, bez pogrešaka i kvarova.
- Uređaj mora raditi s osiguračem od 500 mA finog žice (usporen) koji je pogodan za istosmjernu struju u skladu s IEC 60127-2.

2.5 Sigurnost proizvoda

Proizvod je konstruiran tako da je siguran za rad prema najnovijem stanju tehnike, provjeren je te je napustio tvornicu u besprijekornom stanju što se tiče tehničke sigurnosti.

Proizvod ispunjava opće sigurnosne zahtjeve i zakonske zahtjeve. Uz to je usklađen s EZ smjernicama, koje su navedene u EZ izjavi o suglasnosti specifičnoj za uređaj. Postavljanjem CE oznake Endress+Hauser potvrđuje činjenično stanje.

2.6 IT sigurnost

Naše jamstvo vrijedi samo ako je proizvod instaliran i korišten kako je opisano u uputama za uporabu. Proizvod je opremljen sigurnosnim mehanizmima koji ga štite od bilo kakvih nenamjernih promjena postavki.

Mjere sigurnosti IT-a, koje pružaju dodatnu zaštitu za proizvod i pripadajući prijenos podataka, moraju provoditi sami operatori u skladu sa svojim sigurnosnim standardima.

3 Opis proizvoda

Prekidač nivoa kapaciteta za praškaste i krute tvari sitnog zrna; koristiti preferirano posude za rasute tvari, npr. silosi

3.1 Struktura proizvoda

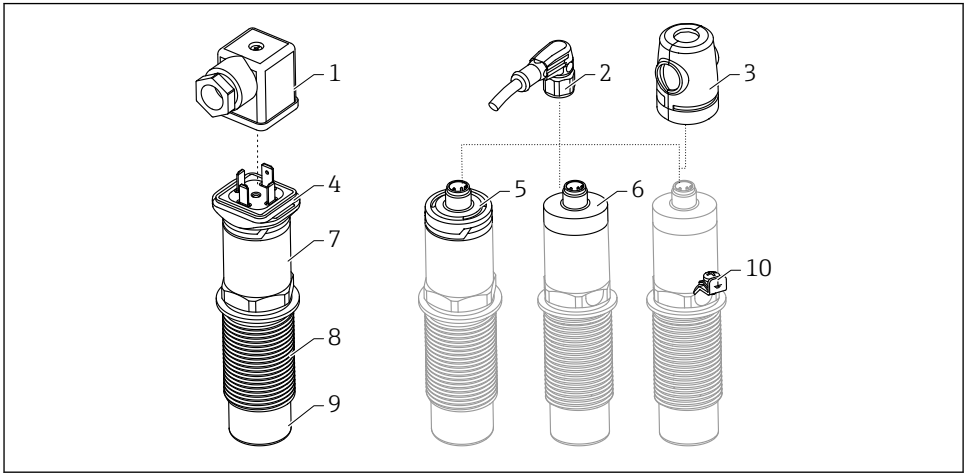

A0035860

1 Struktura proizvoda Nivector FTI26, povezivanje i poklopci kućišta su opcionalni

1 *Ventilski utikač*
2 *M12 utikač*
3 *Zaštitni pokrov (za opasna područja)*
4 *Plastični poklopac kućišta s LED za ventilski utikač, IP65*
5 *Plastični poklopac kućišta s LED, IP65/67*
6 *Metalni poklopac kućišta, IP66/68/69*
7 *Kućište*
8 *Priključak procesa G 1"*
9 *Senzor*
10 *Prizemni terminal (opasna područja)*

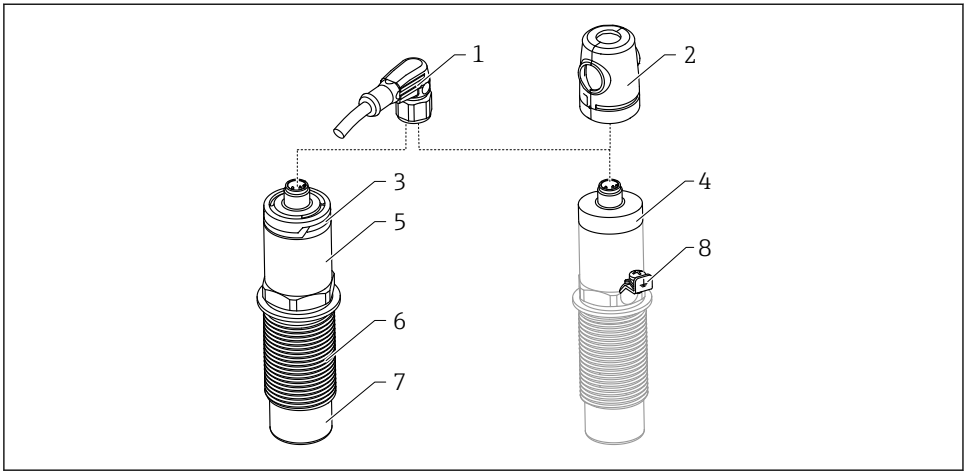

2 *Struktura proizvoda Nivector FTI26 IO-Link, povezivanje i poklopci kućišta su opcionalni*

1 *M12 utikač*
2 *Zaštitni pokrov (za opasna područja)*
3 *Plastični poklopac kućišta s LED, IP65/67*
4 *Metalni poklopac kućišta, IP66/68/69*
5 *Kućište*
6 *Priključak procesa G 1"*
7 *Senzor*
8 *Prizemni terminal (opasna područja)*

Dodatni i opcijski dodaci dostupni po narudžbi .

4 Preuzimanje robe i identifikacija proizvoda

4.1 Preuzimanje robe

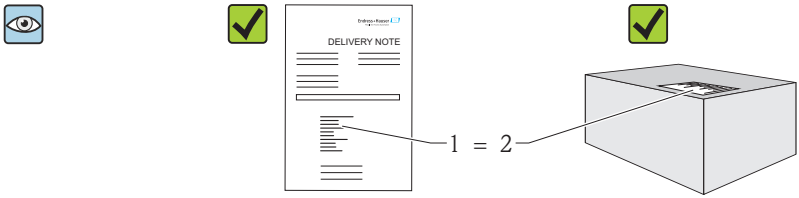

Je li kod narudžbe na dostavnici (1) identičan s kodom narudžbe na naljepnici na proizvodu (2)?

Je li roba neoštećena?

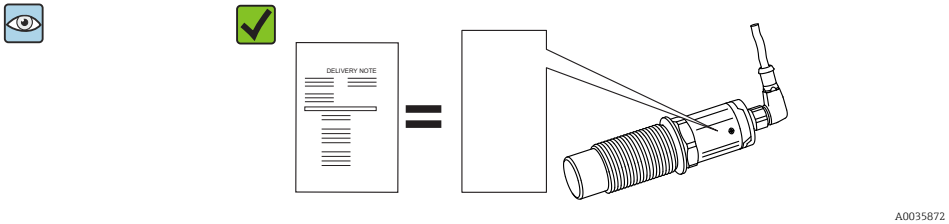

Odgovaraju li podaci na pločici s oznakom tipa podacima narudžbe na dostavnici?

Ako jedan od uvjeta nije ispunjen: obratite se Vašoj distribucijskoj centrali.

4.2 Identifikacija proizvoda

Mjerni uređaj može se identificirati na sljedeće načine:
- Podaci pločice s oznakom tipa
- Kod narudžbe s kodiranim specifikacijama uređaja na dostavnici
- Unesite serijski broj s pločice s oznakom tipa u aplikaciju *W@MPreglednik uređaja* (www.endress.com/deviceviewer): prikazat će se svi podaci o uređaju za mjerenje

Serijski broj na natpisnoj pločici može se koristiti i za pregled tehničke dokumentacije isporučene s uređajem u *W@M„Pregledniku uređaja“* (www.endress.com/deviceviewer)

4.2.1 Adresa proizvođača

Endress+Hauser SE+Co. KG
Hauptstraße 1
79689 Maulburg, Njemačka

Adresa pogona: Pogledajte natpisnu pločicu.

4.2.2 Pločica s oznakom

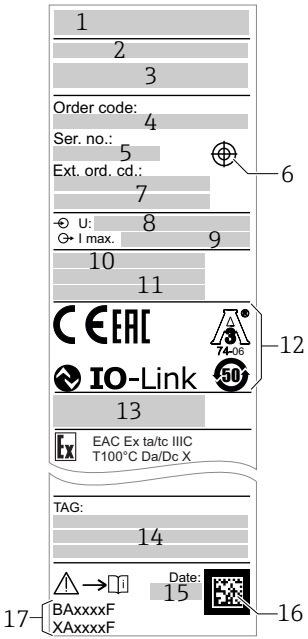

A0036631

1: Logotip tvrtke
2: Naziv uređaja
3: Adresa proizvođača
4: Kod narudžbe
5: Serijski broj
6: Obilježavanje testnog magneta
7: Proširenog kod narudžbe
8: Opskrbni napon
9: Izlaz signala
10: Temperatura procesa i ambijenta
11: Tlak procesa
12: Simboli certifikata, komunikacija (izborno)
13: Stupanj zaštite: npr. IP, NEMA
14: Identifikacija točke mjerenja (opcijski)
15: Datum proizvodnje (godina, mjesec)
16: Kod matrice podataka s E+H serijskim brojem
17: Broj dokumenta Uputa za uporabu (BA), Sigurnosni propisi (XA)

Testni magnet je uključen u opseg isporuke. Moguće je i otkazati.

4.3 Skladištenje i transport

4.3.1 Uvjeti skladištenja

- Dopuštena temperatura skladišta: −25 do +85 °C (−13 do +185 °F)
- Koristite originalno pakiranje.

4.3.2 Transport

Transportirajte uređaj u originalnom pakiranju na mjesto mjerenja.

5 Ugradnja

5.1 Uvjeti za ugradnju

Bočna ugradnja u posudu za rasuti kruti materijal, npr. silos

Minijaturna sklopka, solenoidni ventil ili programabilni logički upravljač (PLC) mogu se spojiti izravno na prekidač razine.

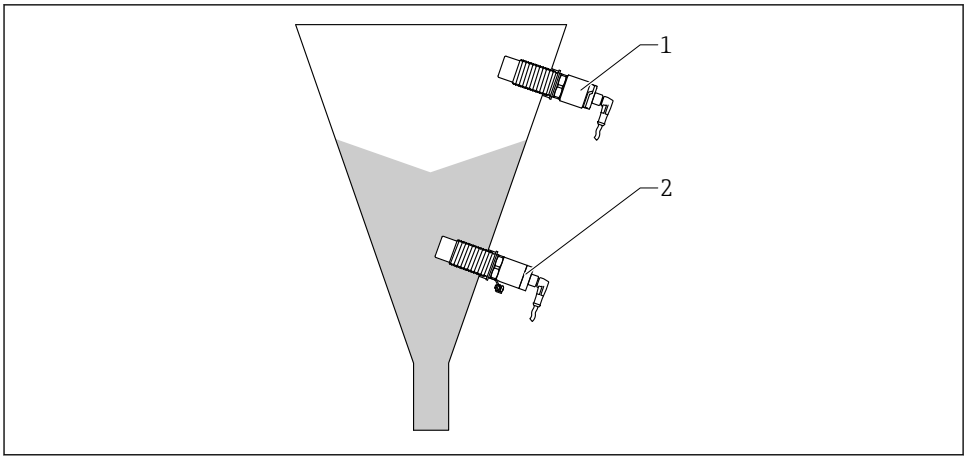

A0035880

3 Primjeri primjene

1 Sprječavanje prepunjavanja ili detekcija gornje razine (MAX)
2 Zaštita od rada na suho ili otkrivanje niže razine (MIN)

5.2 Montiranje uređaja za mjerenje

5.2.1 Potreban alat

- Otvoreni ključ AF32
  - Pri uvrtanju, okrenite samo pomoću šesterokutnog vijka.
  - Zakretni moment: 5 do 12 Nm (3.7 do 8.9 lbf ft)
- Površina senzora ≥ 20 mm (0.79 in) projicira se u silos (kod postavljanja s zavarenim adapterom 20 mm (0.79 in)
- Debljina zida silosa < 35 mm (1.38 in) ili utičnica za zavarivanje G 1“ < 50 mm (1.97 in)

5.2.2 Primjeri ugradnje

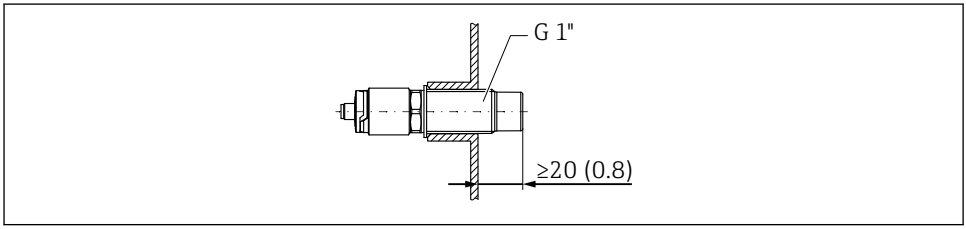

A0035881

4 Standardna instalacija s vanjskim adapterom s navojem G 1"

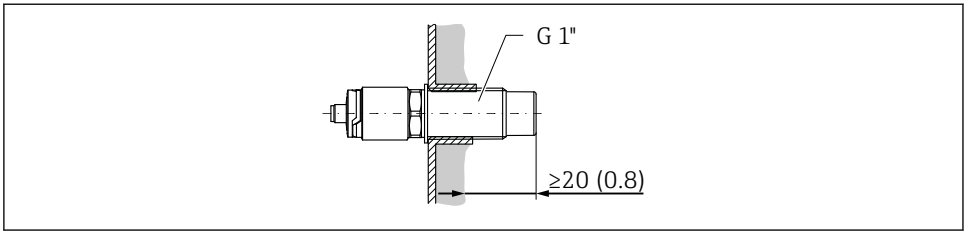

5 *Tamo gdje dolazi do nakupljanja na zidu silosa s unutarnjim adapterom navoja G 1"*

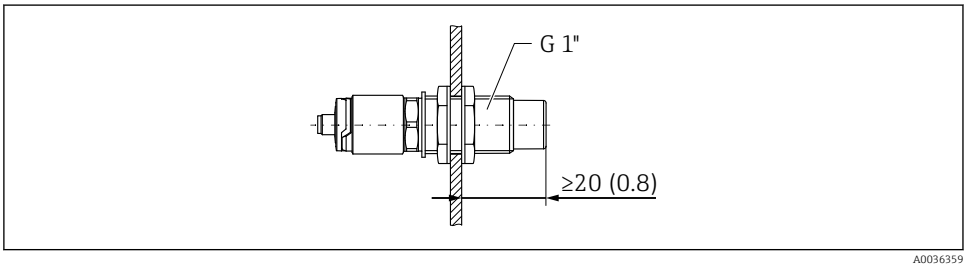

6 *Rupa u zidu silosa sa zapornim maticama, može se naručiti kao dodatak*

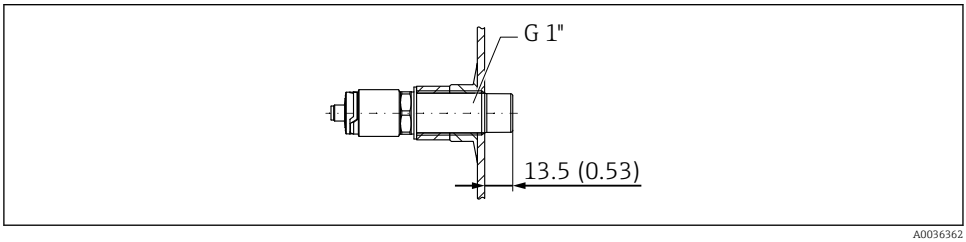

7 *Ugradnja s zavarenim adapterom, može se naručiti kao dodatak*

NAPOMENA

Ugradnja u uobičajeni T-odjeljak ili u metalnu mlaznicu spremnika smanjuje mjerne performanse senzora.

- Ugradite inačicu Tri-Clamp, n pr., NA priključni adapter za higijensko povezivanje. To minimizira mrtve noge i povećava čistoću.

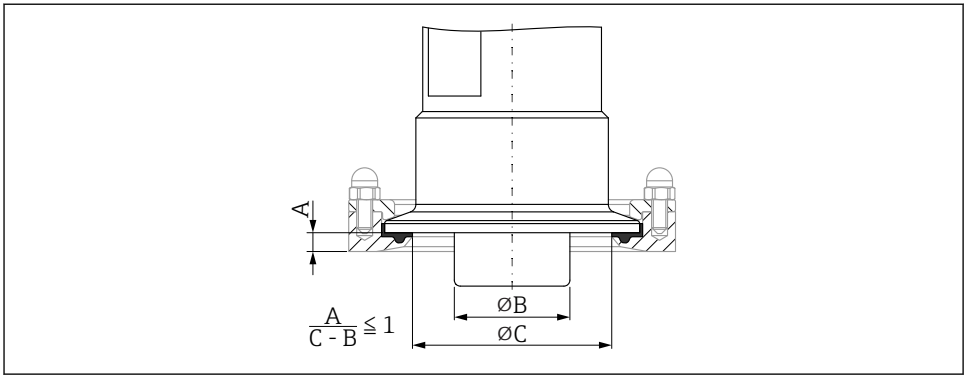

A0036363

8 *Ugradnja s Tri-Clamp, koja se može naručiti kao dodatak, i s NA priključnom adapterom koji nabavlja kupac*

A Udaljenost između Tri-Clamp i NA priključog adaptera
B Promjer Nivector
C Promjer NA priključnog adaptera

Ugradnja s zaštitnikom
- Zaštita prekidača točkaste razine od oštećenja posebno abrazivnim ili grubim proizvodima
- Zaštita odljeva u silosu za funkcionalna ispitivanja kada je silos pun

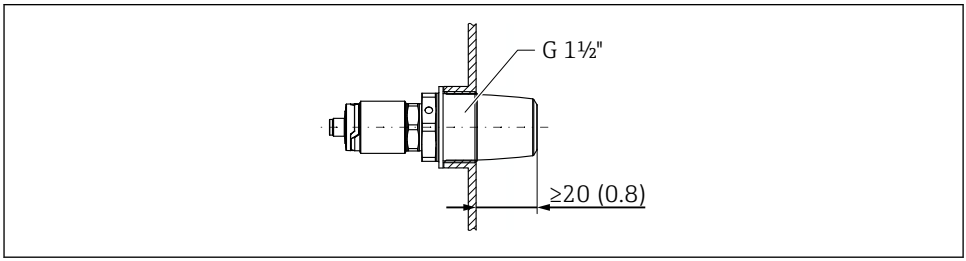

A0036361

9 *Ugradnja s zaštitnikom, može se naručiti kao dodatak*

Vodite računa o metalnim ili nemetalnim posudama u skladu s smjernicama za elektromagnetsku kompatibilnost, vidi Tehničke podatke TI01384F.

5.2.3 Zaštitni pokrov za opasna područja

UPOZORENJE

Oštećenje uređaja od udarca.
- Prije stavljanja uređaja u rad, zaštitni poklopac mora biti postavljen.

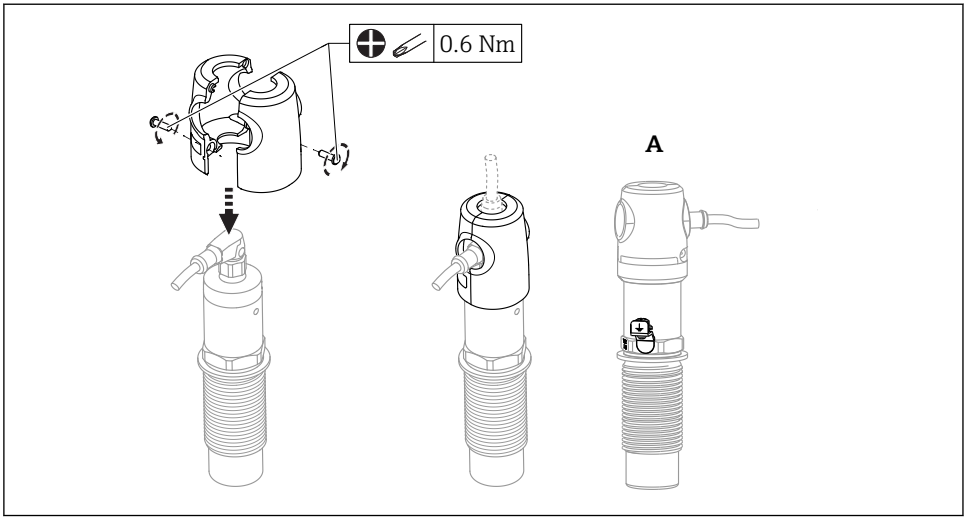

A0035999

A Pogled sa zemaljskim terminalom

Metalni poklopac kućišta također se može naručiti kao dodatak

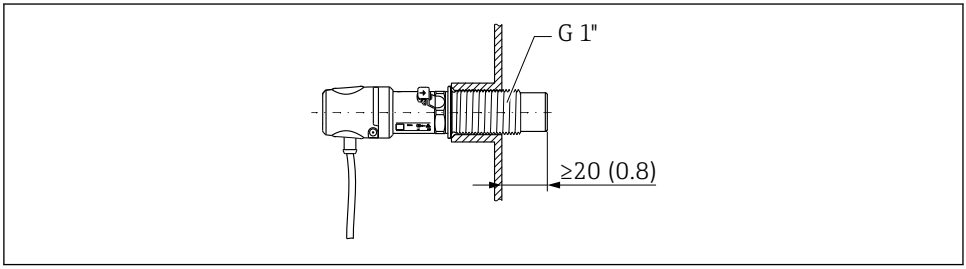

A0036433

10 Ugradnja sa zaštitnim poklopcem, uključena u isporuku za opasna područja ili se može naručiti kao dodatak

5.3 Provjera nakon ugradnje

❑	Je li uređaj za mjerenje neoštećen (vizualna kontrola)?
❑	Je li uređaj dovoljno zaštićen od oborina i izravnog zračenja sunca?
❑	Je li uređaj propisno zaštićen?
❑	Uporaba u opasnim područjima: Je li postavljen zaštitni poklopac?

6 Električni priključak

6.1 Uvjeti priključivanja

Mjerni uređaj ima dva načina rada:

- Otkrivanje maksimalne razine točke (MAX): npr. za sprječavanje prepunjavanja
  Uređaj drži električni prekidač zatvorenim sve dok senzor još nije pokriven medijem.
  Uređaj drži električni prekidač zatvorenim sve dok senzor još nije pokriven medijem ili je izmjerena vrijednost unutar procesnog prozora.
- Otkrivanje minimalne razine točke (MIN): npr. Zaštita od rada na suho
  Uređaj drži električni prekidač zatvorenim sve dok je senzor prekriven medijem.
  Uređaj drži električni prekidač zatvorenim sve dok je senzor prekriven medijem ili je izmjerena vrijednost izvan procesnog prozora.

Odabir načina rada MAX ili MIN osigurava da se uređaj prebacuje na sigurnosni način čak i u slučaju alarma, npr. ako je strujni vod isključen. Elektronički prekidač se otvara ako je dosegnuta razina točke, ako dođe do pogreške ili dođe do prekida napajanja (načelo mirnog toka).

6.2 Priključivanje uređaja za mjerenje

- Opskrba strujom 12 do 30 V DC
- U skladu s IEC/EN61010 mora se predvidjeti odgovarajući prekidač za mjerni uređaj.
- Izvor napona: bezopasan kontaktni napon ili krug klase 2 (Sjeverna Amerika).
- Uređaj mora raditi s osiguračem od 500 mA finog žice (usporen) koji je pogodan za istosmjernu struju u skladu s IEC 60127-2.
- Ovisno o analizi izlaznih sklopki, mjerni uređaj radi u režimima MAX ili MIN.

6.2.1 Upravljanje s IO-Link

Električni priključak	IO-Link s prekidačem izlaza
M12 utikač	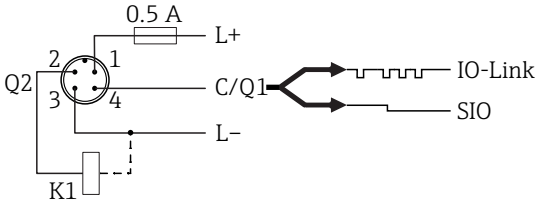 *1 Opskrbni napon +* *2 DC-PNP (Q2)* *3 Opskrbni napon -* *4 C/Q1 (IO-Link komunikacija ili SIO način rada)*

Električni priključak	Način rada (SIO način rada s tvorničkom postavkom)	
M12 utikač	**MAX**	**MIN**
	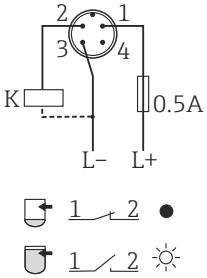	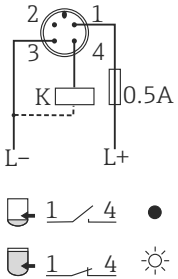

Simboli	Opis
☼	LED dioda (žut) svijetli
•	LED dioda (žut) ne svijetli
K	Vanjsko opterećenje

Nadzor funkcije

Uz dvokanalno ocjenjivanje, moguće je nadgledanje razine funkcionalnosti senzora pod uvjetom da nijedna druga mogućnost nadzora nije konfigurirana putem IO-Link.

6.2.2 Rad bez IO-Linka

Ovisno o zadatku konektora ili ožičenju kabela uređaj radi u oba načina rada MAX ili MIN.

Električni priključak	Način rada	
M12 utikač	MAX	MIN
	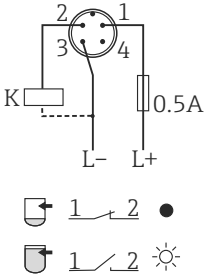	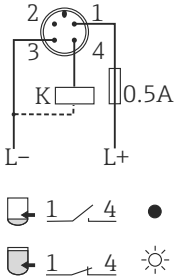

Simboli	Opis
☼	LED dioda (žut) svijetli
•	LED dioda (žut) ne svijetli
K	Vanjsko opterećenje

6.3 Ventilski utikač

Ovisno o zadatku konektora ili ožičenju kabela uređaj radi u oba načina rada MAX ili MIN.

Električni priključak	Način rada	
Ventilski utikač	MAX	MIN
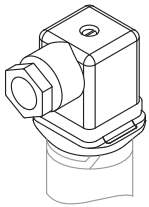	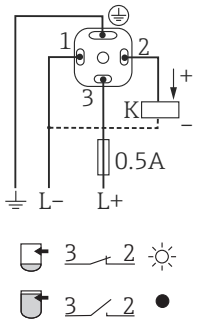	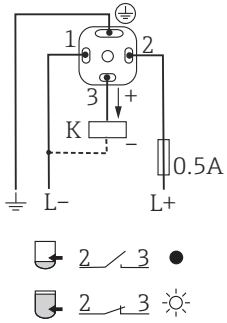

Simboli	Opis
●	LED dioda (žut) ne svijetli
☼	LED dioda (žut) svijetli
K	Vanjsko opterećenje

6.4 Provjera nakon priključivanja

❑	Je li uređaj za mjerenje neoštećen (vizualna kontrola)?
❑	Ispunjavaju li korišteni kabeli zahtjeve?
❑	Da li montirani kabeli imaju odgovarajuće otpuštanje naprezanja?
❑	Jesu li vijčani spojevi kabela pravilno zategnuti?
❑	Odgovara li opskrbni napon specifikacijama na natpisnoj pločici?
❑	Ako je pristan opskrbni napon je li svijetli li LED dioda zeleno? S IO-Link komunikacijom: zelena LED treperi?

7 Mogućnosti upravljanja

7.1 Struktura i funkcija radnog izbornika

7.1.1 IO-Link

Informacije o IO-Linku

IO-Link je veza za komunikaciju od točke do točke između uređaja i IO-Link mastera. Uređaj ima IO-Link komunikacijsko sučelje tip 2 s drugom IO funkcijom na pinu 4. Za rad je potreban

IO-Link kompatibilni sklop (IO-Link master). IO-Link komunikacijsko sučelje omogućuje izravan pristup procesnim i dijagnostičkim podacima. Također pruža mogućnost konfiguriranja uređaja tijekom rada.

Fizički sloj, uređaji podržavaju sljedeće značajke:
- IO-Link specifikacija: verzija 1.1
- IO-Link Smart Sensor Profil 2. izdanje
- SIO način rada: da
- Brzina: COM2; 38.4 kBaud
- Minimalno vrijeme ciklusa: 6 msec.
- Širina podataka procesa: 16 bit
- IO-Link skladištenje podataka: da
- Konfiguracija bloka: ne

IO-Link preuzimanje

http://www.endress.com/download
- Odaberite „Softver“ kao vrstu medija.
- Odaberite „Upravljački program uređaja“ kao vrstu softvera. Odaberite IO-Link (IODD).
- U polje „Tekstualno pretraživanje“ unesite naziv uređaja.

https://ioddfinder.io-link.com/
Pretraga prema
- Proizvođač
- Serijski broj
- Vrsta proizvoda

7.1.2 Struktura radnog izbornika

Struktura izbornika implementirana je prema VDMA 24574-1 i nadopunjena s specifičnim stavkama izbornika tvrtke Endress+Hauser.

8 Puštanje u pogon

Ako se promijeni postojeća konfiguracija, mjerenje se nastavlja! Novi ili izmijenjeni unosi prihvaćeni su samo nakon što je podešavanje postavljeno.

⚠ UPOZORENJE

Opasnost od ozljeda i oštećenja imovine uslijed nekontrolirane aktivacije procesa!
▶ Pobrinite se da postupci nizvodno ne počnu nenamjerno.

8.1 Provjera funkcije

Prije puštanja u pogon točke mjerenja provjerite da su provedene provjere nakon montaže i nakon priključivanja:

- Lista provjere "Provjera nakon ugradnje"→ 🗎 15
- Lista provjere "Provjera nakon ugradnje“ → 🗎 18

8.2 Puštanje u rad s upravljačkim izbornikom

Za detaljan opis radnog izbornika IO-Link pogledajte upute za uporabu.

8.3 Rad s testnim magnetom

8.3.1 Puno podešavanje

Preduslov: Senzor je pokriven medijem

1. Držite testni magnet pored oznake na kućištu.
2. Primijenite radni napon za uređaj.
3. Zelena i crvena LED dioda trepere na frekvenciji od 1,5 Hz.
4. LED-ovi prestaju treptati nakon 5s.
5. Uklonite testni magnet.
   ↳ Izvodi se puno podešavanje i pragovi uključivanja se u skladu s tim postavljaju.

Ispitni magnet mora se ukloniti u vremenskom okviru između 5 i 10 sekundi. Puno podešavanje se ne vrši ako se magnet uklanja izvan ovog vremenskog okvira.

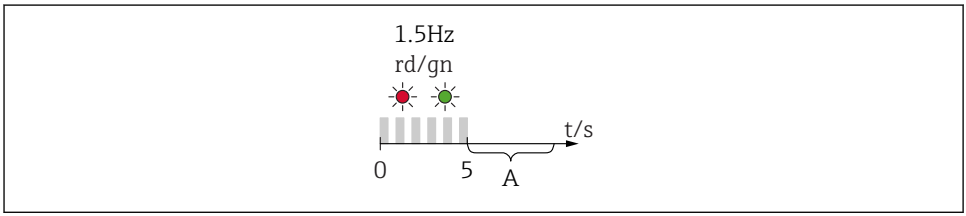

A0036912

A Uklonite magnet za puno podešavanje.

8.3.2 Prazno podešavanje

Preduvjet: Senzor je slobodan

1. Držite testni magnet pored oznake na kućištu
2. Primijenite radni napon za uređaj
3. Zelena i crvena LED dioda trepere na frekvenciji od 1,5 Hz
4. LED-ovi prestaju treptati nakon 5s
5. Nakon 10s zelena i crvena LED dioda trepere na frekvenciji od 3 Hz
6. LED diode prestaju treptati nakon 20s
7. Uklonite testni magnet.
   ↳ Izvršeno je prazno podešavanje i pragovi prebacivanja su u skladu s tim postavljeni.

Ispitni magnet mora se ukloniti u vremenskom okviru između 20 i 25 sekundi. Prazno podešavanje se ne vrši ako se magnet uklanja izvan ovog vremenskog okvira.

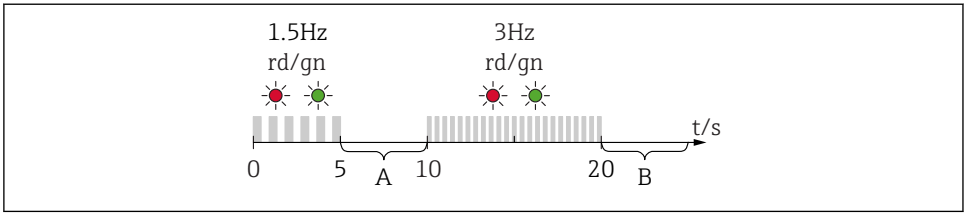

A0036913

A Uklonite magnet za puno podešavanje.
B Uklonite magnet za prazno podešavanje.

8.3.3 Vraćanje na tvorničke postavke

Ako se ispitni magnet drži na oznaci ≥ 30 sekundi, prekidački pragovi se vraćaju na tvorničke postavke. Promatrajte vrijeme ili frekvencije treperenja!

Ako je aktivan prag specifičan za medije za uključivanje, to signalizira bljeskajući zeleni LED indikator tijekom prvih 5 sekundi primijenjenog radnog napona.

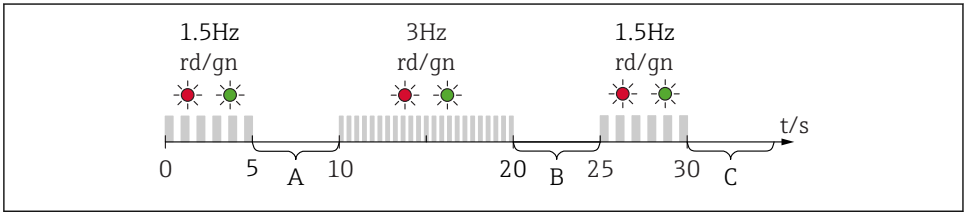

A0036914

A Uklonite magnet za puno podešavanje.
B Uklonite magnet za prazno podešavanje.
C Uklonite magnet sada da biste se vratili na tvorničke postavke.

8.3.4 Funkcionalno ispitivanje

Provedite provjeru funkcije dok je uređaj u radu.

- Držite testni magnet pored oznake na kućištu najmanje 2 sekunde.
  - ↳ Time se preokreće status prebacivanja struje, a žuta LED lampica mijenja stanje. Kada se magnet ukloni, prihvaća se status prebacivanja koji je važeći u to vrijeme.

Ako se testni magnet zadrži na oznaci ≥ 30 sekundi, crveni LED će treptati: Uređaj se automatski vraća u trenutni status prekidača.

Testni magnet je uključen u opseg isporuke. Moguće ga je i otkazati.

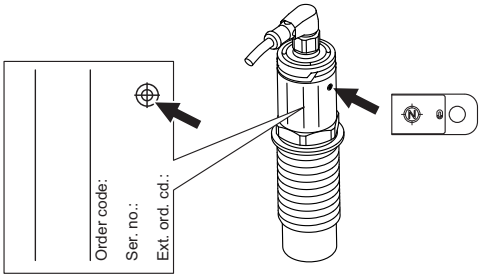

A0035882

11 Položaj za testni magnet na pločici sa imenom na kućištu

71454883

www.addresses.endress.com

Endress+Hauser

People for Process Automation