BA01557D/38/PT/03.21
71512177
2021-01-01

Válido a partir da versão
01.01.zz (Firmware do dispositivo)

Instruções de operação
Proline Promass S 500

Medidor de vazão Coriolis
PROFIBUS PA

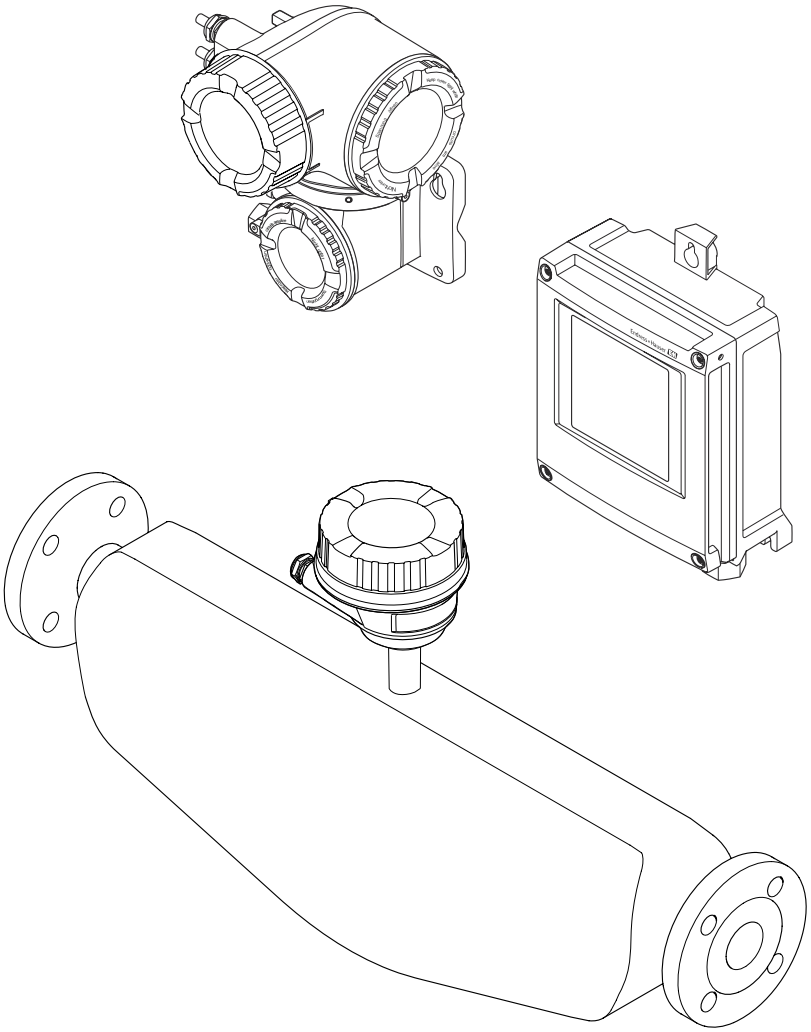

Endress+Hauser
People for Process Automation

- Certifique-se de que o documento está armazenado em um local seguro, de modo que esteja sempre disponível ao trabalhar no equipamento ou com o equipamento.
- Para evitar perigo para os indivíduos ou instalações, leia atentamente a seção "Instruções básicas de segurança", bem como todas as demais instruções de segurança contidas no documento que sejam específicas dos procedimentos de trabalho.
- O fabricante reserva-se o direito de modificar dados técnicos sem aviso prévio. Seu centro de vendas da Endress+Hauser fornecerá informações recentes e atualizações destas instruções de operação.

Sumário

1 Sobre este documento 6
1.1 Função do documento 6
1.2 Símbolos 6
1.2.1 Símbolos de segurança 6
1.2.2 Símbolos elétricos 6
1.2.3 Símbolos de comunicação 6
1.2.4 Símbolos da ferramenta 7
1.2.5 Símbolos para determinados tipos de informações . . . 7
1.2.6 Símbolos em gráficos 7
1.3 Documentação 8
1.3.1 Documentação padrão 8
1.3.2 Documentação adicional dependente do equipamento 8
1.4 Marcas registradas 9

2 Instruções de segurança 10
2.1 Especificações para o pessoal 10
2.2 Uso indicado 10
2.3 Segurança no local de trabalho 11
2.4 Segurança da operação 11
2.5 Segurança do produto 11
2.6 Segurança de TI 12
2.7 Segurança de TI específica do equipamento . . . 12
2.7.1 Proteção de acesso através da proteção contra gravação de hardware 12
2.7.2 Proteção de acesso através de senha . 12
2.7.3 Acesso através do servidor Web 13
2.7.4 Acesso através da interface de operação (CDI-RJ45) 14

3 Descrição do produto 15
3.1 Desenho do produto 15
3.1.1 Proline 500 – digital 15
3.1.2 Proline 500 16

4 Recebimento e identificação de produto 17
4.1 Recebimento 17
4.2 Identificação do produto 17
4.2.1 Etiqueta de identificação do transmissor 18
4.2.2 Etiqueta de identificação do sensor . . 20
4.2.3 Símbolos no medidor 21

5 Armazenamento e transporte 22
5.1 Condições de armazenamento 22
5.2 Transporte do produto 22
5.2.1 Medidores sem olhais de elevação . . . 22
5.2.2 Medidores com olhais de elevação . . . 23
5.2.3 Transporte com empilhadeira 23
5.3 Descarte de embalagem 23

6 Instalação 23
6.1 Condições de instalação 23
6.1.1 Posição de montagem 23
6.1.2 Especificações ambientais e de processo 26
6.1.3 Instruções especiais de instalação 28
6.2 Instalação do medidor 29
6.2.1 Ferramentas necessárias 29
6.2.2 Preparação do medidor 29
6.2.3 Instalação do medidor 30
6.2.4 Instalação do invólucro do transmissor: Proline 500 – digital . . . 30
6.2.5 Montagem do invólucro do transmissor: Proline 500 32
6.2.6 Virando o invólucro do transmissor: Proline 500 33
6.2.7 Girando o módulo do display: Proline 500 33
6.3 Verificação pós-instalação 34

7 Conexão elétrica 35
7.1 Condições de conexão 35
7.1.1 Ferramentas necessárias 35
7.1.2 Especificações para cabo de conexão . 35
7.1.3 Esquema de ligação elétrica 39
7.1.4 Conectores do equipamento disponíveis 39
7.1.5 Atribuição do pino do plugue do equipamento 40
7.1.6 Blindagem e aterramento 40
7.1.7 Preparação do medidor 41
7.2 Conexão do medidor: Proline 500 - digital . . . 42
7.2.1 Conexão do cabo 42
7.2.2 Conexão do cabo de sinal e do cabo da fonte de alimentação 47
7.3 Conexão do medidor: Proline 500 49
7.3.1 Conexão do cabo 49
7.3.2 Conexão do cabo de sinal e do cabo da fonte de alimentação 52
7.4 Garantia da equalização potencial 54
7.4.1 Especificações 54
7.5 Instruções especiais de conexão 55
7.5.1 Exemplos de conexão 55
7.6 Configurações de hardware 58
7.6.1 Configuração do endereço do equipamento 58
7.6.2 Ativação do endereço IP padrão 59
7.7 Garantia do grau de proteção 61
7.8 Verificação pós-conexão 61

8 Opções de operação 62
8.1 Visão geral das opções de operação 62

8.2 Estrutura e função do menu de operação 63
8.2.1 Estrutura geral do menu de operação 63
8.2.2 Conceito de operação 64
8.3 Acesso ao menu de operação através do display local 65
8.3.1 Display de operação 65
8.3.2 Visualização de navegação 67
8.3.3 Visualização de edição 69
8.3.4 Elementos de operação 71
8.3.5 Abertura do menu de contexto 71
8.3.6 Navegar e selecionar a partir da lista . 73
8.3.7 Chamada de parâmetro diretamente . 73
8.3.8 Chamada de texto de ajuda 74
8.3.9 Alterar parâmetros 74
8.3.10 Funções de usuário e autorização de acesso relacionada 75
8.3.11 Desabilitação da proteção contra gravação através do código de acesso 75
8.3.12 Habilitação e desabilitação do bloqueio do teclado 76
8.4 Acesso ao menu de operação através do navegador da web 76
8.4.1 Faixa de função 76
8.4.2 Pré-requisitos 77
8.4.3 Estabelecimento da conexão 78
8.4.4 Fazer o login 80
8.4.5 Interface de usuário 81
8.4.6 Desabilitar o servidor de internet 82
8.4.7 Desconexão 82
8.5 Acesso ao menu de operação através da ferramenta de operação 83
8.5.1 Conexão da ferramenta de operação . . 83
8.5.2 FieldCare 86
8.5.3 DeviceCare 88
8.5.4 SIMATIC PDM 89

9 Integração do sistema 90

9.1 Visão geral dos arquivos de descrição do equipamento (DD) 90
9.1.1 Dados da versão atual para o equipamento 90
9.1.2 Ferramentas de operação 90
9.2 Arquivo de equipamento master (GSD) 90
9.2.1 GSD específico do fabricante 91
9.2.2 Profile GSD 91
9.3 Compatibilidade com o modelo anterior 92
9.3.1 Identificação automática (ajuste de fábrica) 92
9.3.2 Configuração manual 92
9.3.3 Substituição dos medidores sem alterar o arquivo GSD ou reiniciar o controlador 92
9.4 Usando os módulos GSD do modelo anterior . . 93
9.4.1 Utilizando o módulo CONTROL_BLOCK no modelo anterior 93
9.5 Dados de transmissão cíclica 95
9.5.1 Modelo do bloco 95
9.5.2 Descrição dos módulos 96

10 Comissionamento 103

10.1 Verificação da função 103
10.2 Ativação do medidor 103
10.3 Conectando através de FieldCare 103
10.4 Configuração do endereço do equipamento através do software 103
10.4.1 Rede PROFIBUS 103
10.5 Configuração do idioma de operação 103
10.6 Configuração do medidor 104
10.6.1 Definição do nome de tag 105
10.6.2 Configuração das unidades do sistema 106
10.6.3 Selecione e configuração da mídia . . 109
10.6.4 Configurando a interface de comunicação 109
10.6.5 Configurando as entradas analógicas 111
10.6.6 Exibição da configuração de E/S 112
10.6.7 Configuração da entrada em corrente 113
10.6.8 Configuração da entrada de status . . 114
10.6.9 Configuração da saída em corrente . . 115
10.6.10 Configuração do pulso/frequência/saída comutada 118
10.6.11 Configuração da saída a relé 125
10.6.12 Configurando o display local 127
10.6.13 Configurar o corte de vazão baixa . . . 130
10.6.14 Configuração da detecção do tubo parcialmente preenchido 131
10.7 Configurações avançadas 132
10.7.1 Valores calculados 133
10.7.2 Execução do ajuste do sensor 134
10.7.3 Configuração do totalizador 135
10.7.4 Execução de configurações de display adicionais 137
10.7.5 Configuração WLAN 140
10.7.6 Gerenciamento de configuração 141
10.7.7 Usando os parâmetros para a administração do equipamento 143
10.8 Simulação 144
10.9 Proteção das configurações contra acesso não autorizado 147
10.9.1 Proteção contra gravação através do código de acesso 147
10.9.2 Proteção contra gravação por meio da chave de proteção contra gravação 148

11 Operação 151

11.1 Leitura do status de bloqueio do equipamento 151
11.2 Ajuste do idioma de operação 151
11.3 Configuração do display 151

11.4 Leitura dos valores medidos 151
11.4.1 Submenu "Variáveis de medição" 152
11.4.2 Totalizador 153
11.4.3 Submenu "Valores de entrada" 154
11.4.4 Valores de saída 155
11.5 Adaptação do medidor às condições de processo 157
11.6 Reinicialização do totalizador 157
11.7 Exibição do registro de dados 158

12 Diagnóstico e localização de falhas 162

12.1 Localização geral de falhas 162
12.2 Informações de diagnóstico através de diodos de emissão de luz 165
12.2.1 Transmissor 165
12.2.2 Invólucro de conexão do sensor 167
12.3 Informações de diagnóstico no display local . 168
12.3.1 Mensagem de diagnóstico 168
12.3.2 Recorrendo a medidas corretivas . . . 170
12.4 Informações de diagnóstico no navegador de rede 170
12.4.1 Opções de diagnóstico 170
12.4.2 Acessar informações de correção . . . 171
12.5 Informações de diagnóstico em FieldCare ou DeviceCare 172
12.5.1 Opções de diagnóstico 172
12.5.2 Acessar informações de correção . . . 173
12.6 Adaptação das informações de diagnóstico . . 173
12.6.1 Adaptação do comportamento de diagnóstico 173
12.7 Visão geral das informações de diagnóstico . 176
12.7.1 Diagnóstico do sensor 177
12.7.2 Diagnóstico dos componentes eletrônicos 185
12.7.3 Diagnóstico de configuração 203
12.7.4 Diagnóstico do processo 217
12.8 Eventos de diagnóstico pendentes 231
12.9 Lista de diag 231
12.10 Registro de eventos 232
12.10.1 Leitura do registro de eventos 232
12.10.2 Filtragem do registro de evento 233
12.10.3 Visão geral dos eventos de informações 233
12.11 Reinicialização do medidor 235
12.11.1 Escopo de função de parâmetro "Reset do equipamento" 235
12.12 Informações do equipamento 235
12.13 Histórico do firmware 237

13 Manutenção 239

13.1 Tarefas de manutenção 239
13.1.1 Limpeza externa 239
13.1.2 Limpeza interior 239
13.2 Medição e teste do equipamento 239
13.3 Assistência técnica da Endress+Hauser 239

14 Reparo 240

14.1 Notas Gerais 240
14.1.1 Conceito de reparo e conversão 240
14.1.2 Observações sobre reparo e conversão 240
14.2 Peças de reposição 240
14.3 Assistência técnica da Endress+Hauser 240
14.4 Devolução 240
14.5 Descarte 241
14.5.1 Remoção do medidor 241
14.5.2 Descarte do medidor 241

15 Acessórios 242

15.1 Acessórios específicos para equipamentos . . . 242
15.1.1 Para o transmissor 242
15.1.2 Para o sensor 243
15.2 Acessórios específicos do serviço 244
15.3 Componentes do sistema 244

16 Dados técnicos 246

16.1 Aplicação 246
16.2 Função e projeto do sistema 246
16.3 Entrada 247
16.4 Saída 249
16.5 Fonte de alimentação 254
16.6 Características de desempenho 256
16.7 Instalação 260
16.8 Ambiente 260
16.9 Processo 261
16.10 Construção mecânica 263
16.11 Interface humana 266
16.12 Certificados e aprovações 270
16.13 Pacotes de aplicação 273
16.14 Acessórios 274
16.15 Documentação adicional 274

Índice 276

1 Sobre este documento

1.1 Função do documento

Essas instruções de operação contêm todas as informações necessárias em várias fases do ciclo de vida do equipamento: da identificação do produto, recebimento e armazenamento, até a instalação, conexão, operação e comissionamento, incluindo a localização de falhas, manutenção e descarte.

1.2 Símbolos

1.2.1 Símbolos de segurança

⚠ PERIGO
Este símbolo alerta sobre uma situação perigosa. Se esta situação não for evitada, poderão ocorrer ferimentos sérios ou fatais.

⚠ ATENÇÃO
Este símbolo alerta sobre uma situação perigosa. A falha em evitar esta situação pode resultar em sérios danos ou até morte.

⚠ CUIDADO
Este símbolo alerta sobre uma situação perigosa. A falha em evitar esta situação pode resultar em danos pequenos ou médios.

AVISO
Este símbolo contém informações sobre procedimentos e outros dados que não resultam em danos pessoais.

1.2.2 Símbolos elétricos

Símbolo	Significado
⎓	Corrente contínua
∼	Corrente alternada
≂	Corrente contínua e corrente alternada
⏚	**Conexão de aterramento** Um terminal aterrado que, pelo conhecimento do operador, está aterrado através de um sistema de aterramento.
⏚	**Aterramento de proteção (PE)** Um terminal que deve ser conectado ao terra antes de estabelecer quaisquer outras conexões. Os terminais de aterramento são situados dentro e fora do equipamento: ▪ Terminal de terra interno: conecta o aterramento de proteção à rede elétrica. ▪ Terminal de terra externo: conecta o equipamento ao sistema de aterramento da fábrica.

1.2.3 Símbolos de comunicação

Símbolo	Significado
📶	**Rede local sem fio (Wi-Fi)** Comunicação por uma rede local, sem fio.
●	**LED** Diodo emissor de luz está desligado.

Símbolo	Significado
	LED Diodo emissor de luz está ligado.
	LED Diodo emissor de luz está piscando.

1.2.4 Símbolos da ferramenta

Símbolo	Significado
	Chave de fenda Torx
	Chave Phillips
	Chave de boca

1.2.5 Símbolos para determinados tipos de informações

Símbolo	Significado
	Permitido Procedimentos, processos ou ações que são permitidas.
	Preferido Procedimentos, processos ou ações que são preferidas.
	Proibido Procedimentos, processos ou ações que são proibidas.
	Dica Indica informação adicional.
	Referência à documentação.
	Referência à página.
	Referência ao gráfico.
▶	Nota ou etapa individual a ser observada.
1., 2., 3....	Série de etapas.
↳	Resultado de uma etapa.
	Ajuda em casos de problema.
	Inspeção visual.

1.2.6 Símbolos em gráficos

Símbolo	Significado
1, 2, 3, ...	Números de itens
1., 2., 3., ...	Série de etapas
A, B, C, ...	Visualizações
A-A, B-B, C-C, ...	Seções
EX	Área classificada

Símbolo	Significado
	Área segura (área não classificada)
	Direção da vazão

1.3 Documentação

Para as características gerais do escopo da documentação técnica associada, consulte o seguinte:
- *W@M Device Viewer* (www.endress.com/deviceviewer): insira o número de série da etiqueta de identificação
- *Endress+Hauser Operations App*: digite o número de série da etiqueta de identificação ou analise o código da matriz 2-D (código QR) na etiqueta de identificação

Lista detalhada dos documentos individuais junto com o código da documentação → 📄 274

1.3.1 Documentação padrão

Tipo de documento	Propósito e conteúdo do documento
Informações técnicas	**Auxílio de planejamento para seu equipamento** O documento contém todos os dados técnicos do equipamento e fornece uma visão geral dos acessórios e outros produtos que podem ser solicitados para o equipamento.
Resumo das instruções de operação do sensor	**Guias que levam rapidamente ao primeiro valor medido - Parte 1** O Resumo das instruções de operação do sensor é destinado a especialistas responsáveis por instalar o medidor. ▪ Recebimento e identificação de produto ▪ Armazenamento e transporte ▪ Instalação
Resumo das instruções de operação do transmissor	**Guias que levam rapidamente ao primeiro valor medido - Parte 2** O Resumo das instruções de operação do transmissor é destinado a especialistas responsáveis por comissionar, configurar e parametrizar o medidor (até o primeiro valor medido). ▪ Descrição do produto ▪ Instalação ▪ Conexão elétrica ▪ Opções de operação ▪ Integração do sistema ▪ Comissionamento ▪ Informações de diagnóstico
Descrição dos parâmetros do equipamento	**Referência para seus parâmetros** O documento fornece uma explicação detalhada de cada parâmetro individual no menu de operação Expert. A descrição destina-se àqueles que trabalham com o equipamento em todo seu ciclo de vida e executam configurações específicas.

1.3.2 Documentação adicional dependente do equipamento

Os documentos adicionais são fornecidos de acordo com a versão do equipamento pedido: sempre siga as instruções à risca na documentação complementar. A documentação complementar é parte integrante da documentação do equipamento.

1.4 Marcas registradas

PROFIBUS®
Marca registrada da organização do usuário PROFIBUS, Karlsruhe, Alemanha

TRI-CLAMP®
Marca registrada da Ladish & Co., Inc., Kenosha, EUA

2 Instruções de segurança

2.1 Especificações para o pessoal

O pessoal para a instalação, comissionamento, diagnósticos e manutenção deve preencher as seguintes especificações:
- Especialistas treinados e qualificados devem ter qualificação relevante para esta função e tarefa específica.
- Estejam autorizados pelo dono/operador da planta.
- Estejam familiarizados com as regulamentações federais/nacionais.
- Antes de iniciar o trabalho, leia e entenda as instruções no manual e documentação complementar, bem como nos certificados (dependendo da aplicação).
- Siga as instruções e esteja em conformidade com condições básicas.

O pessoal de operação deve preencher as seguintes especificações:
- Ser instruído e autorizado de acordo com as especificações da tarefa pelo proprietário-operador das instalações.
- Siga as instruções desse manual.

2.2 Uso indicado

Aplicação e meio
O medidor descrito neste manual destina-se somente para a medição de vazão de líquidos.

Dependendo da versão solicitada, o medidor pode também medir meios potencialmente explosivos, inflamáveis, venenosos e oxidantes.

Os medidores para uso em áreas classificadas , em aplicações higiênicas locais onde há um risco maior devido à pressão de processo, estão etiquetados de acordo na etiqueta de identificação.

Para garantir que o medidor permaneça em condições adequadas para o tempo de operação:
- Mantenha dentro da faixa de pressão e temperatura especificadas.
- Somente use o medidor que atende plenamente os dados na etiqueta de identificação e as condições gerais listadas nas Instruções de operação e na documentação complementar.
- Com base na etiqueta de identificação, verifique se o equipamento solicitado é autorizado para ser utilizado em área classificada (por exemplo: proteção contra explosão, segurança de recipiente de pressão).
- Use o medidor apenas para meios em que as partes molhadas do processo sejam adequadamente resistentes.
- Se a temperatura ambiente do medidor estiver fora da temperatura atmosférica, é absolutamente essencial estar em conformidade com as condições básicas relevantes como especificado na documentação do equipamento→ 📄 8.
- Proteja o medidor permanentemente contra a corrosão de influências ambientais.

Uso incorreto
O uso não indicado pode comprometer a segurança. O fabricante não é responsável por danos causados pelo uso incorreto ou não indicado.

⚠ ATENÇÃO
Risco de quebra devido a fluidos corrosivos ou abrasivos e às condições ambientes!
- Verifique a compatibilidade do fluido do processo com o material do sensor.
- Certifique-se de que há resistência de todas as partes molhadas pelo fluido no processo.
- Mantenha dentro da faixa de pressão e temperatura especificadas.

AVISO

Verificação de casos limites:

- Para fluidos especiais ou fluidos para limpeza, a Endress+Hauser fornece assistência na verificação da resistência à corrosão de partes molhadas por fluido, mas não assume qualquer responsabilidade ou dá nenhuma garantia, uma vez que mudanças de minutos na temperatura, concentração ou nível de contaminação no processo podem alterar as propriedades de resistência à corrosão.

Risco residual

⚠ ATENÇÃO

Os componentes eletrônicos e o meio podem aquecer a superfície. Ela se torna um risco de queimadura!

- Para temperaturas de fluido elevadas, certifique-se de que haja proteção contra contato para evitar queimaduras.

2.3 Segurança no local de trabalho

Ao trabalhar no e com o equipamento:

- Use o equipamento de proteção individual de acordo com as regulamentações federais/nacionais.

Para trabalho de solda no tubo:

- Não aterre a unidade de solda através do medidor.

Se trabalhar no e com o equipamento com mãos molhadas:

- Devido ao risco crescente de choque elétrico, é necessário usar luvas.

2.4 Segurança da operação

Risco de lesões.

- Somente opere o equipamento em condições técnicas adequadas e no modo seguro.
- O operador é responsável por fazer o equipamento funcionar sem interferências.

Conversões para o equipamento

Não são permitidas modificações não-autorizadas no equipamento pois podem levar a riscos imprevistos.

- Se, apesar disso, for necessário realizar alterações, consulte a Endress+Hauser.

Reparo

Para garantir a contínua segurança e confiabilidade da operação

- Faça reparos no equipamento somente se estes forem expressamente permitidos.
- Observe os regulamentos federais /nacionais relacionados com o equipamento elétrico.
- Use somente peças sobressalentes e acessórios originais da Endress+Hauser.

2.5 Segurança do produto

Este medidor foi projetado em conformidade com as boas práticas de engenharia para atender aos requisitos de segurança da tecnologia de ponta, foi testado e deixou a fábrica em condições seguras de operação.

Atende as normas gerais de segurança e aos requisitos legais. Também está em conformidade com as diretrizes da CE listadas na Declaração de conformidade da CE específicas do equipamento. A Endress+Hauser confirma este fato fixando a identificação CE no equipamento.

2.6 Segurança de TI

Nossa garantia é válida somente se o produto for instalado e usado como descrito nas Instruções de Operação. O produto está equipado com mecanismos de segurança para protegê-lo contra quaisquer alterações inadvertidas nas configurações.

As medidas de segurança de TI, que fornecem proteção adicional para o produto e a transferência de dados associada, devem ser implementadas pelos próprios operadores de acordo com suas normas de segurança.

2.7 Segurança de TI específica do equipamento

O equipamento oferece uma gama de funções específicas para apoiar medidas de proteção para o operador. Essas funções podem ser configuradas pelo usuário e garantir maior segurança em operação, se usado corretamente. Uma visão geral das funções mais importantes é fornecida na seção a seguir.

Função/interface	Ajuste de fábrica	Recomendação
Proteção contra gravação por meio da chave de proteção contra gravação do hardware→ 🗎 12	Não habilitado.	Individualmente após avaliação de risco.
Código de acesso (também se aplica ao login do servidor web ou conexão FieldCare) → 🗎 13	Não habilitado (0000).	Atribuir um código de acesso individual durante o comissionamento.
WLAN (opção de pedido no módulo de exibição)	Habilitado.	Individualmente após avaliação de risco.
Modo de segurança WLAN	Habilitado (WPA2-PSK)	Não alterar.
Frase secreta WLAN (senha) → 🗎 13	Número de série	Atribua uma senha WLAN individual durante o comissionamento.
Modo WLAN	Ponto de acesso	Individualmente após avaliação de risco.
Servidor web→ 🗎 13	Habilitado.	Individualmente após avaliação de risco.
Interface de operação CDI-RJ45 → 🗎 14	–	Individualmente após avaliação de risco.

2.7.1 Proteção de acesso através da proteção contra gravação de hardware

O acesso de escrita aos parâmetros do equipamento através do display local, navegador Web ou ferramenta de operação (ex. FieldCare, DeviceCare) pode ser desabilitado através de uma seletora de proteção contra gravação (minisseletora na placa-mãe). Quando a proteção contra gravação de hardware é habilitada, somente é possível o acesso de leitura aos parâmetros.

→ 🗎 148A proteção contra gravação de hardware está desabilitada quando o equipamento for entregue .

2.7.2 Proteção de acesso através de senha

Senhas diferentes estão disponíveis para proteger o acesso de escrita aos parâmetros do equipamento ou o acesso ao equipamento através da interface WLAN.

- Código de acesso específico do usuário
  Protege o acesso de escrita aos parâmetros do equipamento através do display local, navegador Web ou ferramenta de operação (ex. FieldCare, DeviceCare). A autorização de acesso é claramente regulada através do uso de um código de acesso específico do usuário.
- senha WLAN
  A chave de rede protege uma conexão entre uma unidade operacional (ex. notebook ou tablet) e o equipamento através da interface WLAN, que pode ser solicitada como uma opção.
- Modo de infraestrutura
  Quando o equipamento é operado no modo de infraestrutura, a frase secreta WLAN corresponde à frase secreta WLAN configurada no lado do operador.

Código de acesso específico do usuário

O acesso de escrita aos parâmetros do equipamento através do display local, navegador Web ou ferramenta de operação (ex. FieldCare, DeviceCare) pode ser protegido pelo código de acesso modificável, específico do usuário (→ 🗎 147).

Quando o equipamento é entregue, o equipamento não possui um código de acesso e é equivalente a *0000* (aberto).

senha WLAN: Operação como ponto de acesso WLAN

Uma conexão entre uma unidade operacional (por exemplo, notebook ou tablet) e o equipamento através da interface WLAN (→ 🗎 84), que pode ser solicitada como uma opção adicional, é protegida pela chave de rede. A autenticação WLAN da chave de rede está em conformidade com o padrão IEEE 802.11 .

Quando o equipamento é entregue, a chave de rede é pré-definida, dependendo do equipamento. Isso pode ser alterado através do submenu **configuração WLAN** no parâmetro **senha WLAN** (→ 🗎 141).

Modo de infraestrutura

Uma conexão entre o equipamento e o ponto de acesso WLAN é protegida por meio de um SSID e uma frase secreta no lado do sistema. Entre em contato com o administrador do sistema para acessar.

Notas gerais sobre o uso de senhas

- O código de acesso e a chave de rede fornecidos com o equipamento deverão ser alterados durante o comissionamento.
- Siga as regras gerais para a geração de uma senha segura ao definir e gerenciar o código de acesso ou a chave de rede.
- O usuário é responsável pelo gerenciamento e pelo manuseio cuidadoso do código de acesso e chave de rede.
- Para informações sobre a configuração do código de acesso ou sobre o que fazer em caso de perda da senha, consulte a seção "Proteção de leitura através de código de acesso" → 🗎 147

2.7.3 Acesso através do servidor Web

O equipamento pode ser operado e configurado através de um navegador Web com um servidor Web integrado(→ 🗎 76). A conexão é através da interface de operação (CDI-RJ45) ou da interface Wi-Fi.

O servidor Web está habilitado quando o equipamento for entregue. O servidor Web pode ser desabilitado, caso necessário (ex. após o comissionamento) através da parâmetro **Função Web Server**.

Informações sobre o equipamento e informações de status podem ser escondidas na página de login. Isso impede o acesso não autorizado às informações.

Para informações detalhadas sobre os parâmetros do equipamento, consulte:
O documento "Descrição dos Parâmetros do Equipamento" → 274.

2.7.4 Acesso através da interface de operação (CDI-RJ45)

O equipamento pode ser conectado a uma rede através da interface de operação (CDI-RJ45). As funções específicas do equipamento garantem a operação segura do equipamento em uma rede.

Recomenda-se o uso das orientações e normas industriais relevantes foram definidas pelos comitês de segurança nacionais e internacionais, como IEC/ISA62443 ou o IEEE. Isso inclui medidas de segurança organizacional, como a atribuição de autorização de acesso, além de medidas técnicas, como a segmentação de rede.

Transmissores com aprovação Ex de não devem ser conectados via interface de operação (CDI-RJ45)!

Código de pedido para "Transmissor de aprovação + sensor", opções (Ex de): BA, BB, C1, C2, GA, GB, MA, MB, NA, NB

3 Descrição do produto

O sistema de medição consiste em um transmissor e um sensor. O transmissor e o sensor são montados em locais fisicamente separados. Estão interconectados por cabos de conexão.

3.1 Desenho do produto

Duas versões do transmissor estão disponíveis.

3.1.1 Proline 500 – digital

Transmissão do sinal: digital
Código de pedido para "Componentes eletrônicos integrados para ISEM", opção **A** "Sensor"

Para uso em aplicações que não exijam o atendimento à exigências especiais devido a condições do ambiente ou operacionais.

Uma vez que os componentes eletrônicos estão localizados no sensor, o equipamento é ideal:
para a simples substituição do transmissor.

- Um cabo padrão pode ser utilizado como cabo de conexão.
- Não sensível a interferência externa EMC.

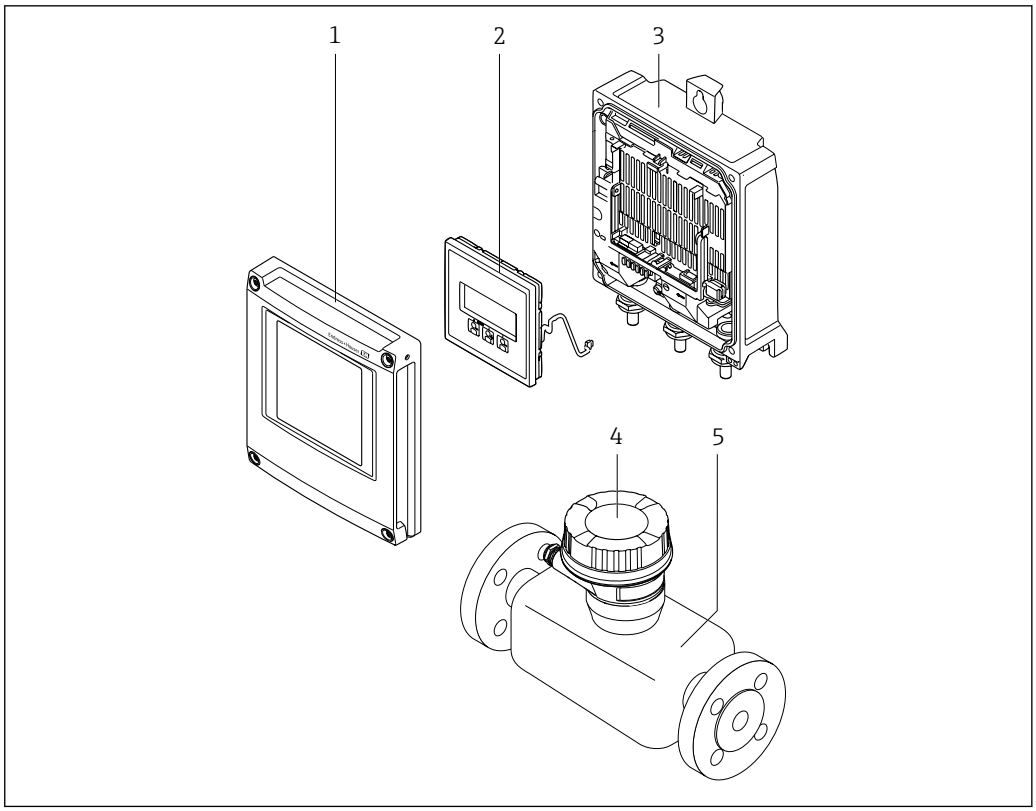

1 Componentes importantes de um medidor

1 *Tampa do compartimento dos componentes eletrônicos*
2 *Módulo do display*
3 *Invólucro do transmissor*
4 *Invólucro de conexão do sensor com componentes eletrônicos ISEM integrados: conexão do cabo de conexão*
5 *Sensor*

3.1.2 Proline 500

Transmissão do sinal: analógica
Código de pedido para "Componentes eletrônicos integrados para ", opção **B** "Transmissor"

Para uso em aplicações que exijam o atendimento à exigências especiais devido a condições do ambiente ou operacionais.

Uma vez que os componentes eletrônicos estão localizados no transmissor, o equipamento é ideal em casos de:
- Fortes vibrações no sensor.
- Operação do sensor em instalações subterrâneas.
- Imersão permanente do sensor em água.

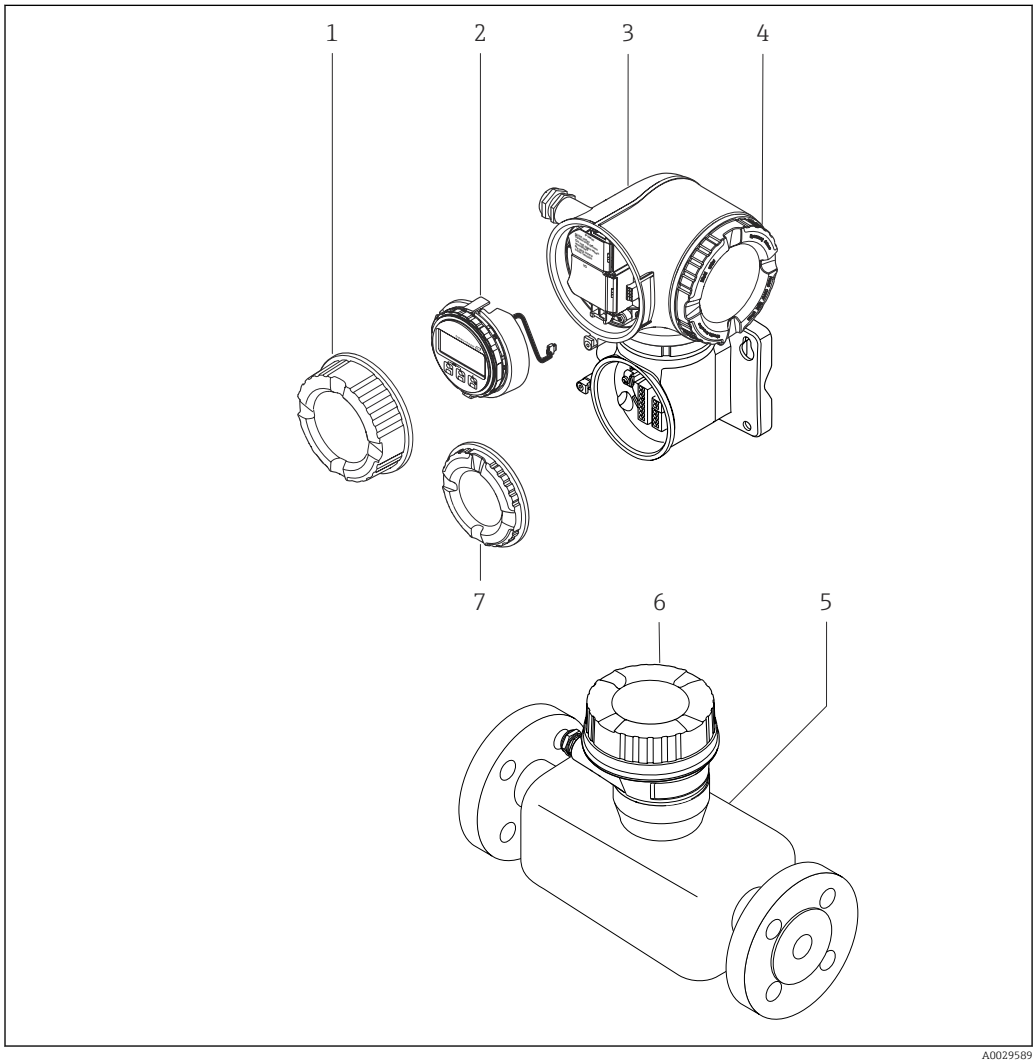

2 Componentes importantes de um medidor

1 Tampa do compartimento de conexão
2 Módulo do display
3 Invólucro do transmissor com componentes eletrônicos ISEM integrados
4 Tampa do compartimento dos componentes eletrônicos
5 Sensor
6 Invólucro de conexão do sensor: conexão do cabo de conexão
7 Tampa do compartimento de conexão: conexão do cabo de conexão

4 Recebimento e identificação de produto

4.1 Recebimento

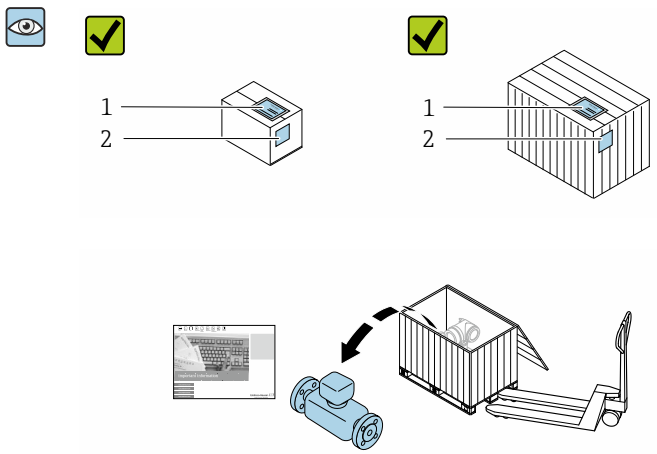

Os códigos de pedidos na nota de entrega (1) e na etiqueta do produto (2) são idênticas?

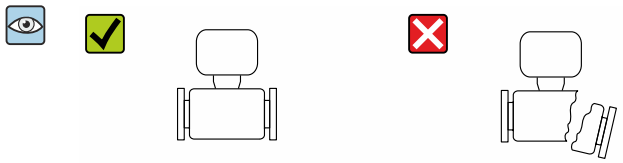

Os produtos estão intactos?

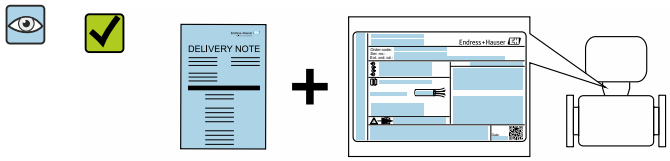

Os dados na etiqueta de identificação correspondem às informações para pedido na nota de entrega?

O envelope está disponível com os documentos que acompanham o equipamento?

- Se alguma resposta às perguntas acima não estiver de acordo, contate seu centro de vendas Endress+Hauser.
- Dependendo da versão do equipamento, o CD-ROM pode não estar incluído na entrega! A documentação técnica está disponível na Internet ou no *Endress+Hauser Operations App*, consulte a seção "Identificação do produto".→ 18

4.2 Identificação do produto

As seguintes opções estão disponíveis para identificação do equipamento:
- Especificações da etiqueta de identificação
- O código do pedido do equipamento com avaria é apresentado na nota de entrega
- Insira os números de série das etiquetas de identificação no *W@M Device Viewer* (www.endress.com/deviceviewer): Todas as informações sobre o medidor são exibidas.
- Insira o número de série das etiquetas de identificação no *Endress+Hauser Operations App* ou escaneie o código da matriz 2-D (QR code) na etiqueta de identificação usando o *Endress+Hauser Operations App*: todas as informações sobre o equipamento são exibidas.

Para as características gerais do escopo da documentação técnica associada, consulte o seguinte:
- As seções "Documentação padrão adicional sobre o equipamento"→ 📄 8 e "Documentação complementar conforme o equipamento"→ 📄 8
- O *W@M Device Viewer*: Insira o número de série da etiqueta de identificação (www.endress.com/deviceviewer)
- O *Endress+Hauser Operations App*: digite o número de série da etiqueta de identificação ou analise o código da matriz 2-D (código QR) na etiqueta de identificação.

4.2.1 Etiqueta de identificação do transmissor

Proline 500 – digital

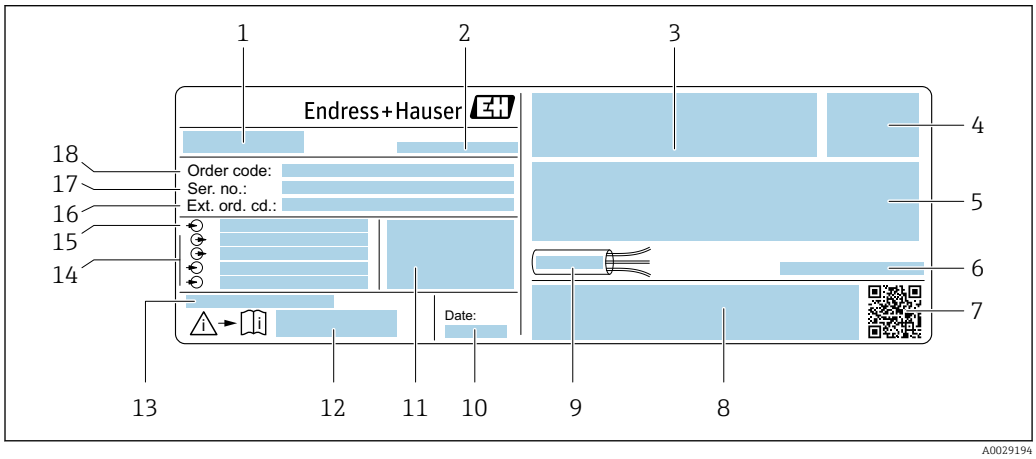

3 Exemplo de uma etiqueta de identificação de transmissor

1 *Nome do transmissor*
2 *Local de fabricação*
3 *Espaço para aprovações: use em áreas classificadas*
4 *Grau de proteção*
5 *Dados da conexão elétrica: entradas e saídas disponíveis*
6 *Temperatura ambiente permitida (T_a)*
7 *Código da matriz 2-D*
8 *Espaço para aprovações e certificados: ex. Identificação CE, C-Tick*
9 *Faixa de temperatura permitida para cabos*
10 *Data de fabricação: ano-mês*
11 *Versão de firmware (FW) e revisão do equipamento (Dev.Rev.) de fábrica*
12 *Número da documentação complementar relacionada à segurança*
13 *Espaço para informações adicionais em caso de produtos especiais*
14 *Entradas e saídas disponíveis, tensão de alimentação*
15 *Dados de conexão elétrica: tensão de alimentação*
16 *Código de pedido estendido (cód. ped. est.)*
17 *Número de série (Nº de série)*
18 *Código de pedido*

Proline 500

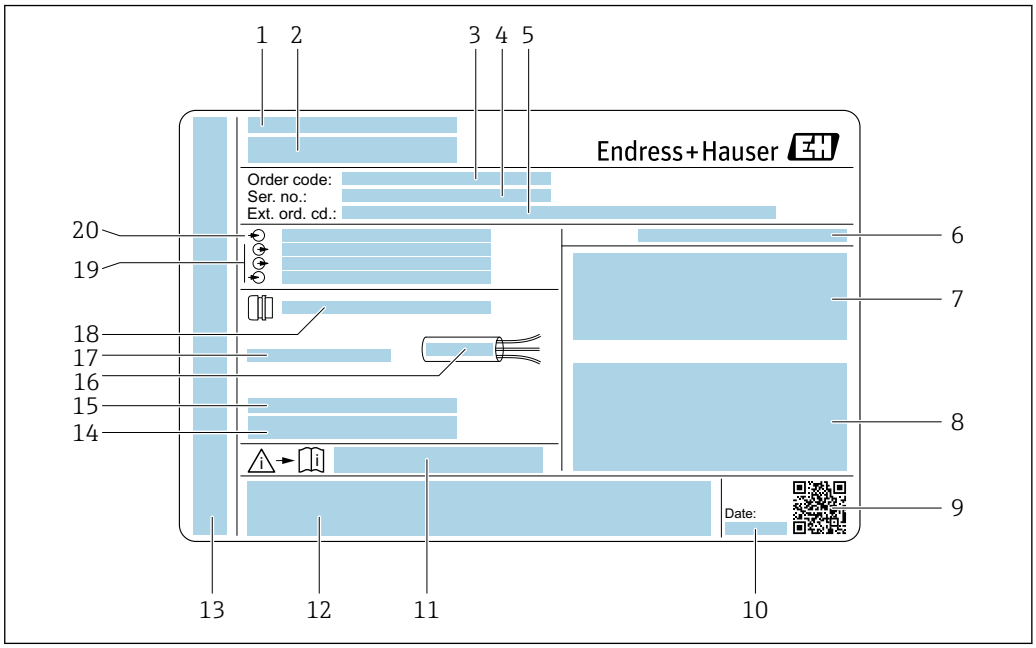

4 *Exemplo de uma etiqueta de identificação de transmissor*

1 *Local de fabricação*
2 *Nome do transmissor*
3 *Código de pedido*
4 *Número de série (Nº de série)*
5 *Código de pedido estendido (cód. ped. est.)*
6 *Grau de proteção*
7 *Espaço para aprovações: use em áreas classificadas*
8 *Dados da conexão elétrica: entradas e saídas disponíveis*
9 *Código da matriz 2-D*
10 *Data de fabricação: ano-mês*
11 *Número da documentação complementar relacionada à segurança*
12 *Espaço para aprovações e certificados: ex. Identificação CE, C-Tick*
13 *Espaço para grau de proteção da conexão e do compartimento de componentes eletrônicos quando usados em áreas classificadas*
14 *Versão de firmware (FW) e revisão do equipamento (Dev.Rev.) de fábrica*
15 *Espaço para informações adicionais em caso de produtos especiais*
16 *Faixa de temperatura permitida para cabos*
17 *Temperatura ambiente permitida (T_a)*
18 *Informações sobre prensa-cabo*
19 *Entradas e saídas disponíveis, tensão de alimentação*
20 *Dados de conexão elétrica: tensão de alimentação*

4.2.2 Etiqueta de identificação do sensor

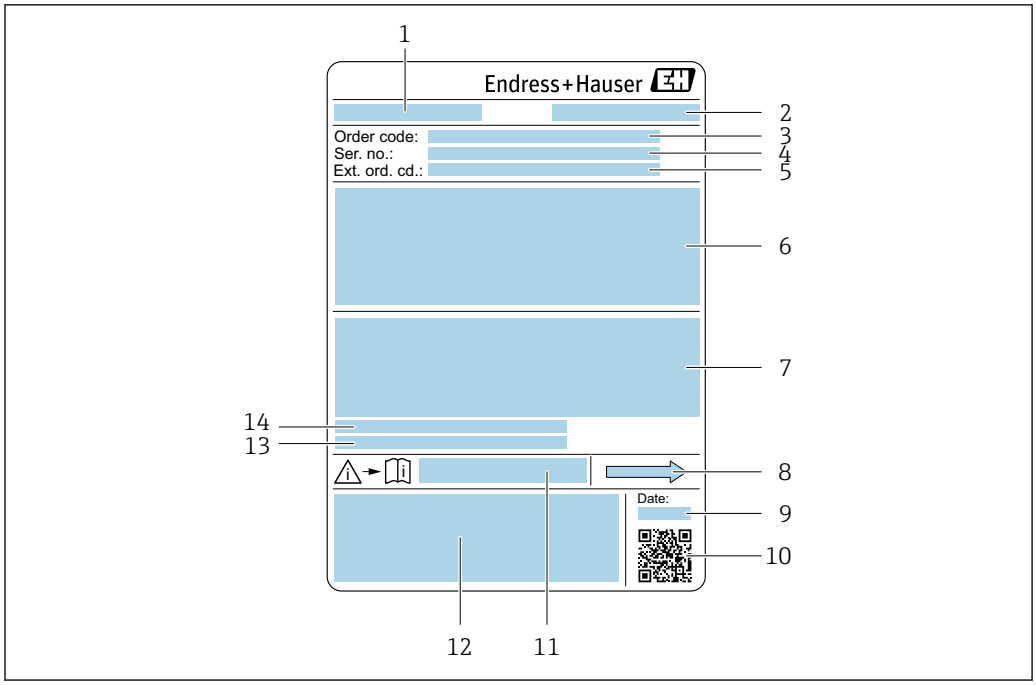

5 *Exemplo de uma etiqueta de identificação de sensor*

1 *Nome do sensor*
2 *Local de fabricação*
3 *Código do pedido*
4 *Número de série (Nº de série)*
5 *Código estendido (Cód. ped. est.)*
6 *Diâmetro nominal do sensor; diâmetro nominal/pressão nominal da flange; pressão de teste do sensor; faixa de temperatura da mídia; material do tubo de medição e manifold; informações especificas para o sensor: ex. faixa de pressão do invólucro do sensor, especificação de densidade de faixa abrangente (calibração especial de densidade)*
7 *Informação de aprovação para proteção contra explosão, diretriz de equipamento de pressão e grau de proteção*
8 *Direção da vazão*
9 *Data de fabricação: ano-mês*
10 *Código da matriz 2-D*
11 *Número da documentação complementar relacionada à segurança*
12 *Identificação CE, C-Tick*
13 *Rugosidade da superfície*
14 *Temperatura ambiente permitida (T_a)*

Código do produto
O medidor é encomendado novamente usando o código do produto.

Código do produto estendido
- O tipo de equipamento (raiz do produto) e as especificações básicas (características obrigatórias) sempre são listados.
- Das especificações opcionais (características opcionais), apenas as especificações relacionadas à aprovação e segurança são listadas (e.g. LA). Se outras especificações opcionais também forem encomendadas, as mesmas são indicadas coletivamente usando o símbolo de espaço reservado # (e.g. #LA#).
- Se as especificações opcionais não incluírem quaisquer especificações relacionadas à aprovação e segurança, elas são indicadas pelo símbolo de espaço reservado + (e.g. XXXXXX-ABCDE+).

4.2.3 Símbolos no medidor

Símbolo	Significado
⚠	**AVISO!** Este símbolo alerta para uma situação perigosa. Se esta situação não for evitada, pode resultar em ferimentos sérios ou fatais.
📖	**Verifique a documentação** Refere-se à documentação do equipamento correspondente.
⏚	**Conexão do aterramento de proteção** Um terminal que deve ser conectado ao terra antes de estabelecer quaisquer outras conexões.

5 Armazenamento e transporte

5.1 Condições de armazenamento

Veja as observações seguintes durante o armazenamento:
- ▶ Armazene na embalagem original para garantir proteção contra choque.
- ▶ Não remova as coberturas de proteção ou as tampas de proteção instaladas nas conexões de processo. Elas impedem danos mecânicos às superfícies de vedação e contaminação do tubo de medição.
- ▶ Proteja contra luz solar direta para evitar altas temperaturas de superfície não aceitáveis.
- ▶ Armazene em um local seco e livre de poeira.
- ▶ Não armazene em local aberto.

Temperatura de armazenamento→ 📄 260

5.2 Transporte do produto

Transporte o medidor até o ponto de medição em sua embalagem original.

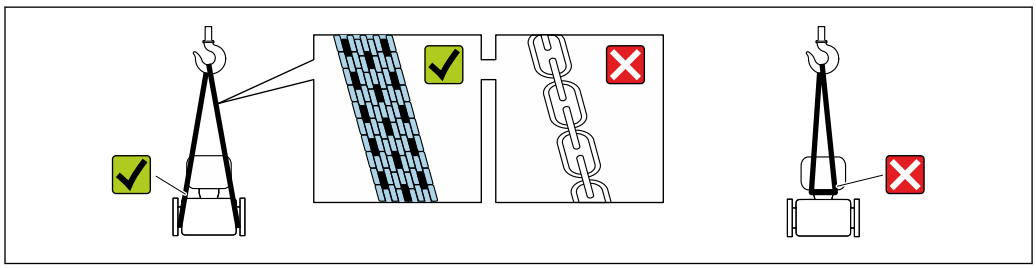

A0029252

Não remova as tampas de proteção ou as tampas instaladas nas conexões de processo. Elas impedem danos mecânicos às superfícies de vedação e contaminação do tubo de medição.

5.2.1 Medidores sem olhais de elevação

⚠ ATENÇÃO

Centro de gravidade do medidor é maior do que os pontos de suspensão das lingas de conexão em rede.

Risco de ferimento se o medidor escorregar.
- ▶ Fixe o medidor para que não gire ou escorregue.
- ▶ Observe o peso especificado na embalagem (etiqueta adesiva).

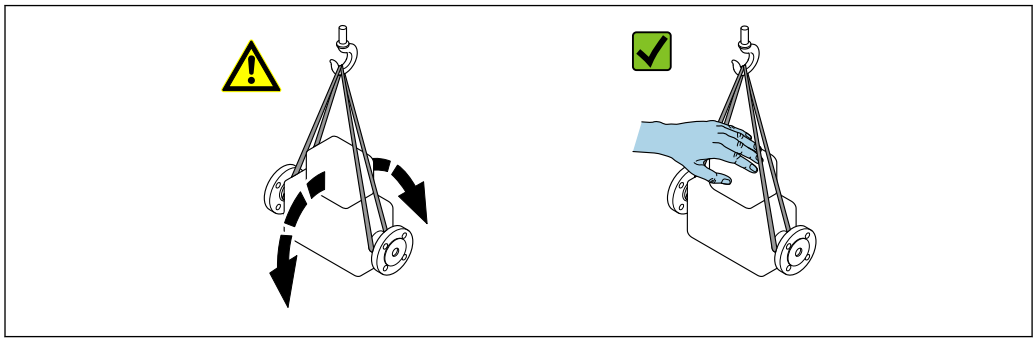

A0029214

5.2.2 Medidores com olhais de elevação

⚠ CUIDADO

Instruções especiais de transporte para equipamentos com olhais de elevação

- ▶ Ao transportar o equipamento, use somente os olhais de elevação instalados no equipamento ou as flanges.
- ▶ O equipamento deve sempre ser preso em, pelo menos, dois olhais de elevação.

5.2.3 Transporte com empilhadeira

Se transportar em engradados, a estrutura do piso permite que as caixas sejam elevadas horizontalmente ou através de ambos os lados usando uma empilhadeira.

5.3 Descarte de embalagem

Todos os materiais de embalagem são sustentáveis e 100 % recicláveis:

- Embalagem exterior do dispositivo
  Envoltório de polímero que está em conformidade com a diretriz EU 2002/95/EC (RoHS)
- Embalagem
  - Engradado de madeira tratado de acordo com o padrão ISPM 15, confirmado pelo logo IPPC
  - Caixa de papelão de acordo com a diretriz europeia de embalagens 94/62EC, reciclabilidade confirmada pelo símbolo Resy
- Transportando e protegendo materiais
  - Palete de plástico descartável
  - Tiras plásticas
  - Tiras adesivas de plástico
- Material de enchimento
  Almofadas de papel

6 Instalação

6.1 Condições de instalação

6.1.1 Posição de montagem

Local de instalação

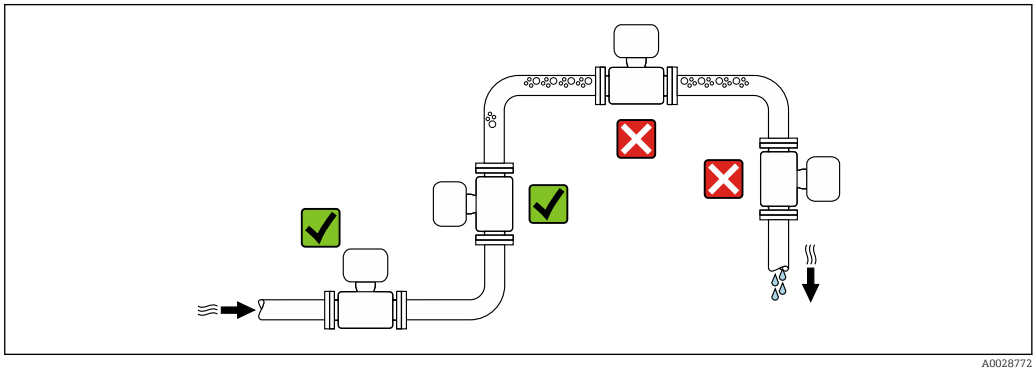

A0028772

Para evitar erros de medição resultantes do acúmulo de bolhas de gás no tubo de medição, evite os seguintes locais de instalação no tubo:
- O ponto mais alto de um tubo.
- Diretamente ascendente em uma saída de tubo livre em um tubo descendente.

Instalação em tubos descendentes

No entanto, a seguinte sugestão de instalação permite a instalação em um duto vertical aberto. As restrições de tubo ou o uso de um orifício com uma menor seção transversal do que o diâmetro nominal evita que o sensor execute vazio enquanto a medição está em andamento.

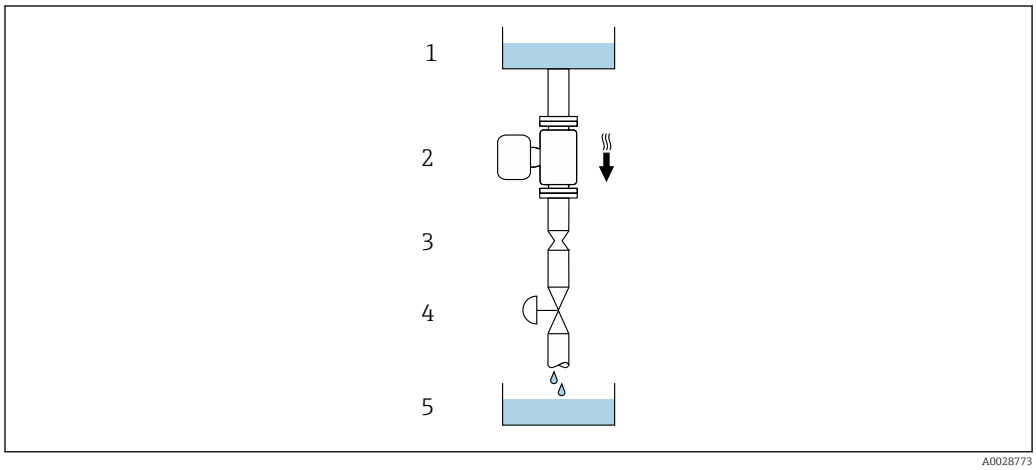

6 Instalação em um tudo descendente (por exemplo para aplicações de batelada)

1 Tanque de fornecimento
2 Sensor
3 Placa com orifícios, restrição do tubo
4 Válvula
5 Tanque de batelada

DN		Ø da placa com orifícios, restrição do tubo	
[mm]	[pol.]	[mm]	[pol.]
8	⅜	6	0.24
15	½	10	0.40
25	1	14	0.55
40	1½	22	0.87
50	2	28	1.10

Orientação

A direção da seta na etiqueta de identificação do sensor ajuda você a instalar o sensor de acordo com a direção da vazão (direção de vazão média pela tubulação).

Orientação			Recomendação
A	Orientação vertical	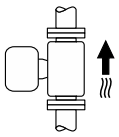 A0015591	✓✓ [1]
B	Orientação horizontal (transmissor na parte superior)	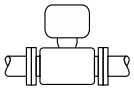 A0015589	✓✓ [2] Exceções: → 7, 25

Orientação			Recomendação
C	Orientação horizontal (transmissor na parte inferior)	A0015590	✓✓ 3) Exceções: → 7, 25
D	Direção horizontal, transmissor voltado para o lado	A0015592	✓✓

1) Essa orientação é recomendada para garantir a autodrenagem.
2) Aplicações com baixas temperaturas de processo podem diminuir a temperatura ambiente. Recomenda-se esta direção para manter a temperatura ambiente mínima para o transmissor.
3) Aplicações com altas temperaturas de processo podem aumentar a temperatura ambiente. Recomenda-se esta direção para manter a temperatura ambiente máxima para o transmissor.

Se um sensor for instalado horizontalmente com um tubo de medição curvado, corresponda a posição do sensor com as propriedades do fluido.

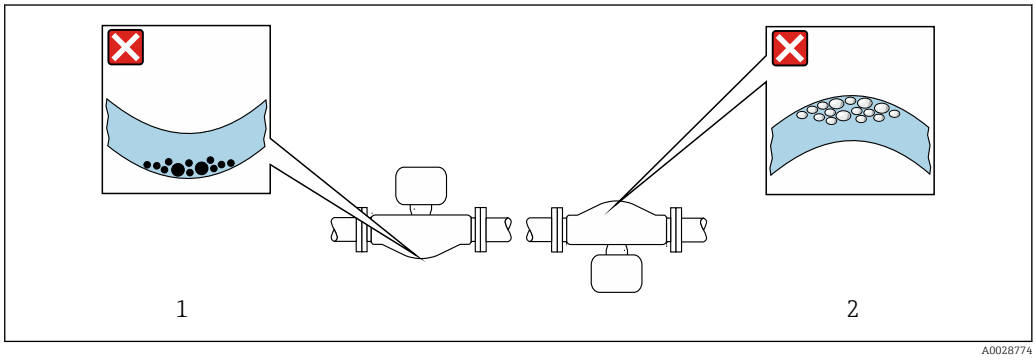

7 Direção do sensor com tubo de medição curvado

1 Evite esta posição para fluidos com sólidos em suspensão: Risco de acúmulo de sólidos.
2 Evite esta posição para fluidos que tendam a gaseificar: Risco de acúmulo de gás/bolhas.

Passagens de admissão e de saída

Não são necessárias precauções especiais para acessórios que criem turbulência, como válvulas, cotovelos ou Ts, contanto que não ocorram cavitações→ 26.

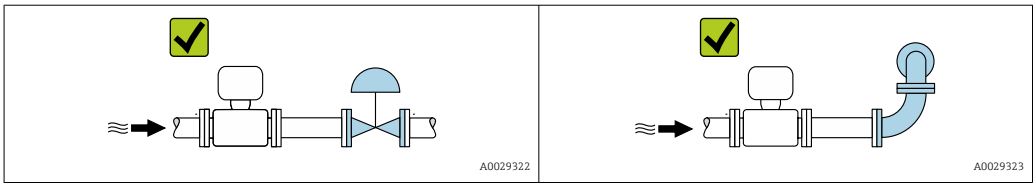

Dimensões de instalação

Para saber as dimensões e os comprimentos de instalação do equipamento, consulte o documento "Informações técnicas", seção "Construção mecânica".

6.1.2 Especificações ambientais e de processo

Faixa de temperatura ambiente

Medidor	▪ −40 para +60 °C (−40 para +140 °F) ▪ Código de pedido para "Teste, certificado", opção JP: −50 para +60 °C (−58 para +140 °F)
Leitura do display local	−20 para +60 °C (−4 para +140 °F) A leitura do display pode ser prejudicada em temperaturas fora da faixa de temperatura.

Depende da temperatura ambiente na temperatura da mídia→ 📄 261

▶ Se em operação em áreas externas:
Evite luz solar direta, particularmente em regiões de clima quente.

Você pode pedir um tampa de proteção contra tempo da Endress+Hauser. → 📄 242.

Pressão do sistema

É importante que não ocorra cavitação ou que o gás transportado nos líquidos não vaze.

A cavitação é causada se a pressão cai abaixo da pressão do vapor:
- Em líquidos que têm um baixo ponto de ebulição (por exemplo hidrocarbonos, solventes, gases liquefeitos)
- Em linhas de sucção

▶ Certifique-se de que a pressão do sistema seja suficientemente alta para evitar a cavitação e liberação de fluidos.

Por este motivo, os seguintes locais para instalação são recomendados:
- No ponto mais baixo em um tubo vertical
- Nos circuitos seguintes após as bombas (sem perigo de vácuo)

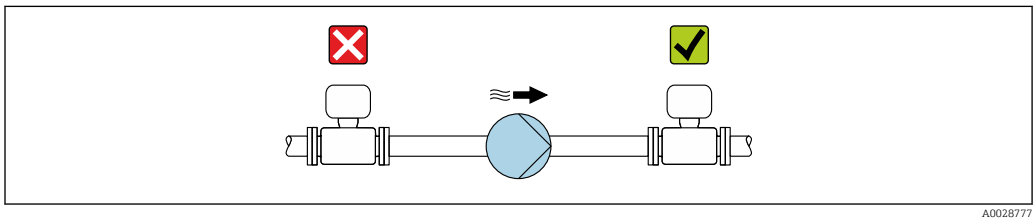

A0028777

Isolamento térmico

No caso de alguns fluidos, é importante manter o calor irradiado do sensor para o transmissor a um nível baixo. Uma ampla gama de materiais podem ser usados para o isolamento especificado.

As seguintes versões de equipamento são recomendadas para versões com isolamento térmico:
Versão com pescoço estendido para isolamento:
Código do pedido para "Opção de sensor", opção CG com um pescoço estendido com 105 mm (4.13 in)de comprimento.

AVISO

Superaquecimento dos componentes eletrônicos devido ao isolamento térmico!

- ▶ Orientação recomendada: orientação horizontal, invólucro de conexão do sensor voltado para baixo.
- ▶ Não isole o invólucro do transmissor.
- ▶ Temperatura máxima permitida na extremidade inferior do alojamento de conexão do sensor : 80 °C (176 °F)
- ▶ Isolação térmica com pescoço livre: Recomendamos que não isole o pescoço estendido a fim de assegurar a dissipação de calor ideal.

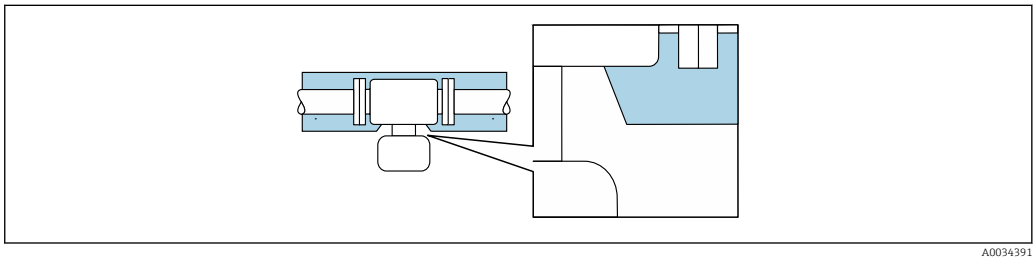

8 *Isolamento térmico com pescoço estendido livre*

Aquecimento

AVISO

Os componentes eletrônicos podem superaquecer devido à temperatura ambiente elevada!

- ▶ Observe a temperatura ambiente máxima permitida para o transmissor.
- ▶ Dependendo da temperatura do fluido, considere as especificações sobre a direção do equipamento .

AVISO

Perigo de superaquecimento quando aquecendo

- ▶ Certifique-se de que a temperatura na extremidade inferior do invólucro do transmissor não exceda 80 °C (176 °F).
- ▶ Certifique-se de que uma convecção suficiente seja efetuada no pescoço do transmissor.
- ▶ Certifique-se de que uma área suficientemente grande do pescoço do transmissor permaneça exposta. A peça descoberta serve como um dissipador e protege os componentes eletrônicos do superaquecimento e frio excessivo.
- ▶ Quando usado em atmosferas potencialmente explosivas, observe as informações na documentação EX específica para o equipamento. Para informações detalhadas sobre as tabelas de temperatura, consulte a documentação separada intitulada "Instruções de segurança" (XA) do equipamento.

Opções de aquecimento

Se um fluido necessitar que não ocorra perda de calor no sensor, os usuários dispõem das seguintes opções de aquecimento:

- Aquecimento elétrico, por exemplo com aquecedores de banda elétrica
- Através de canos que carreguem água quente ou vapor
- Através de invólucros de aquecimento

Vibrações

A alta frequência de oscilação dos tubos de medição garante que a operação correta do sistema de medição não seja influenciado pelas vibrações da fábrica.

6.1.3 Instruções especiais de instalação

Drenabilidade

Os tubos de medição podem ser completamente drenados e protegidos contra incrustação de sólidos na direção vertical.

Compatibilidade sanitária

Ao instalar em aplicações higiênicas, consulte as informações contidas na seção "Certificados e aprovações/compatibilidade higiênica → 271

Fixação com braçadeira de instalação no caso de conexões de higiene

Não é necessário fornecer suporte adicional para o sensor para fins de desempenho de operação. Se, no entanto, for necessário suporte adicional para fins de instalação, as dimensões a seguir devem ser observadas.

Use a braçadeira de instalação com o revestimento entre a braçadeira e o medidor.

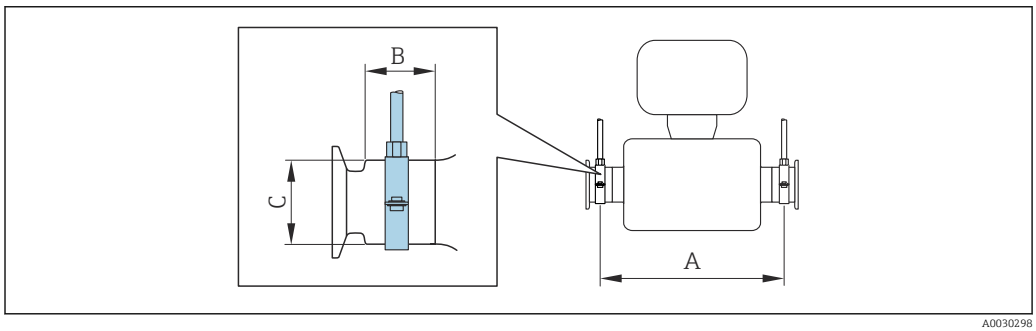

A0030298

DN		A		B		C	
[mm]	[pol.]	[mm]	[pol.]	[mm]	[pol.]	[mm]	[pol.]
8	⅜	298	11.73	33	1.3	28	1.1
15	½	402	15.83	33	1.3	28	1.1
25	1	542	21.34	33	1.3	38	1.5
40	1 ½	658	25.91	36.5	1.44	56	2.2
50	2	772	30.39	44.1	1.74	75	2.95

Ajuste de ponto zero

Todos os medidores são calibrados de acordo com tecnologia de última geração. A calibração é efetuada nas condições de referência . → 256Portanto, normalmente, não é necessário o ajuste de ponto zero no campo.

Por experiência, o ajuste de ponto zero é recomendado somente em casos especiais:
- Para obter a máxima precisão de medição mesmo com taxas de vazão de fluxo baixas.
- Em processos extremos ou condições de operação (ex.: temperatura de processo muito alta ou fluidos com viscosidade muito alta).

Tampa de proteção

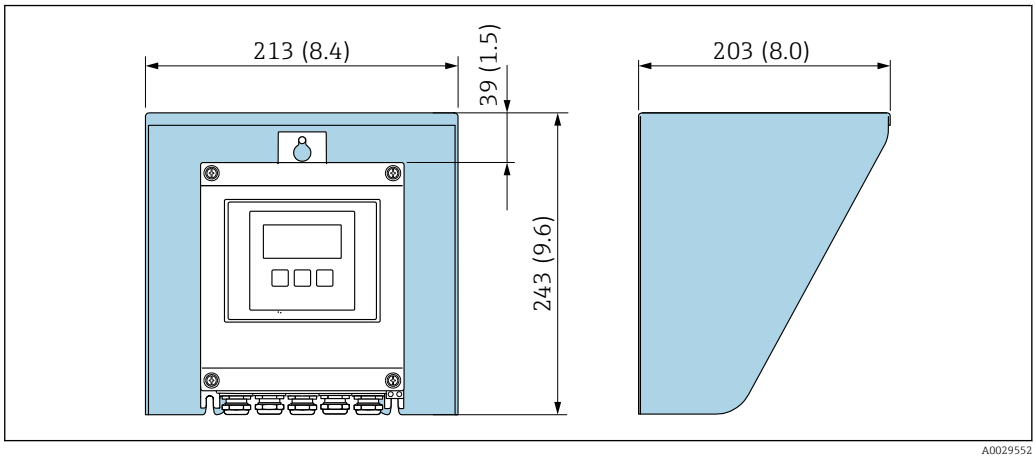

9 *Tampa de proteção para Proline 500 – digital; unidade de engenharia mm (pol)*

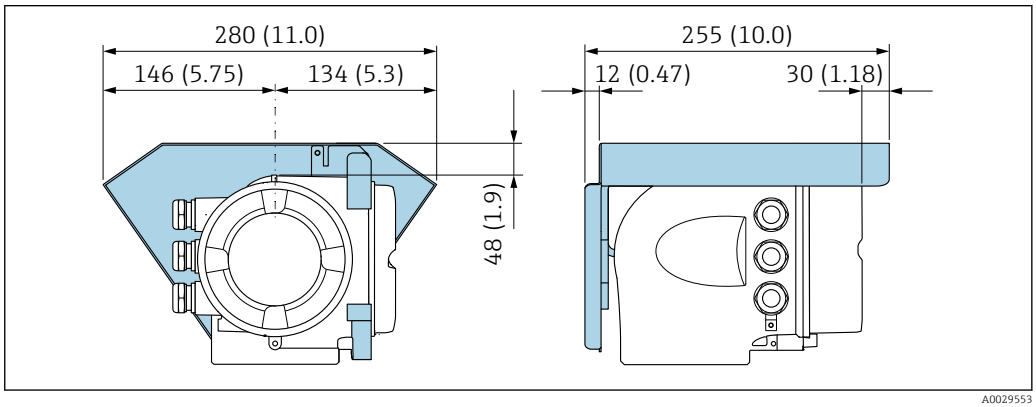

10 *Tampa de proteção para Proline 500; unidade de engenharia mm (pol)*

6.2 Instalação do medidor

6.2.1 Ferramentas necessárias

Para o transmissor

Para instalação em um poste:
- Proline 500 – transmissor digital
  - Chave de boca AF 10
  - Chave de fenda Torx TX 25
- Transmissor Proline 500
  Chave de boca AF 13

Para montagem em parede:
Perfurar com broca Ø6.0 mm

Para o sensor

Para flanges e outras conexões de processo: ferramentas de montagem correspondentes

6.2.2 Preparação do medidor

1. Remova toda a embalagem de transporte restante.
2. Remova qualquer cobertura ou tampa protetora presente no sensor.

3. Remova a etiqueta adesiva na tampa do compartimento de componentes eletrônicos.

6.2.3 Instalação do medidor

⚠ ATENÇÃO

Perigo devido à vedação incorreta do processo!

- ▶ Certifique-se de que os diâmetros internos das juntas sejam maiores ou iguais aos das conexões de processo e da tubulação.
- ▶ Certifique-se de que as vedações estejam limpas e não estejam danificadas.
- ▶ Prenda as vedações corretamente.

1. Certifique-se de que a direção da seta no sensor corresponda à direção da vazão do fluido.
2. Instale o medidor ou gire o invólucro do transmissor de tal forma que as entradas para cabo não fiquem voltadas para cima.

↳

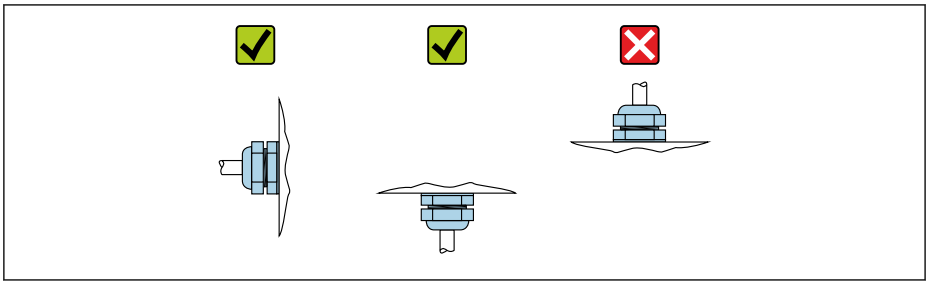

A0029263

6.2.4 Instalação do invólucro do transmissor: Proline 500 – digital

⚠ CUIDADO

Temperatura ambiente muito elevada!

Perigo de superaquecimento de eletrônicos e deformação do invólucro.

- ▶ Não exceda a temperatura ambiente máxima permitida .
- ▶ Ao operar em ambiente externo: Evite luz solar direta e exposição às condições atmosféricas, particularmente me regiões de clima quente.

⚠ CUIDADO

Força excessiva pode danificar o invólucro!

- ▶ Evite tensão mecânica excessiva.

O transmissor pode ser montado das seguintes maneiras:

- Pós-instalação
- Montagem na parede

Pós-instalação

⚠ ATENÇÃO

Torque de aperto excessivo aplicado aos parafusos de fixação!

Risco de dano ao transmissor plástico.

- ▶ Aperte os parafusos de fixação de acordo com o torque de aperto: 2 Nm (1.5 lbf ft)

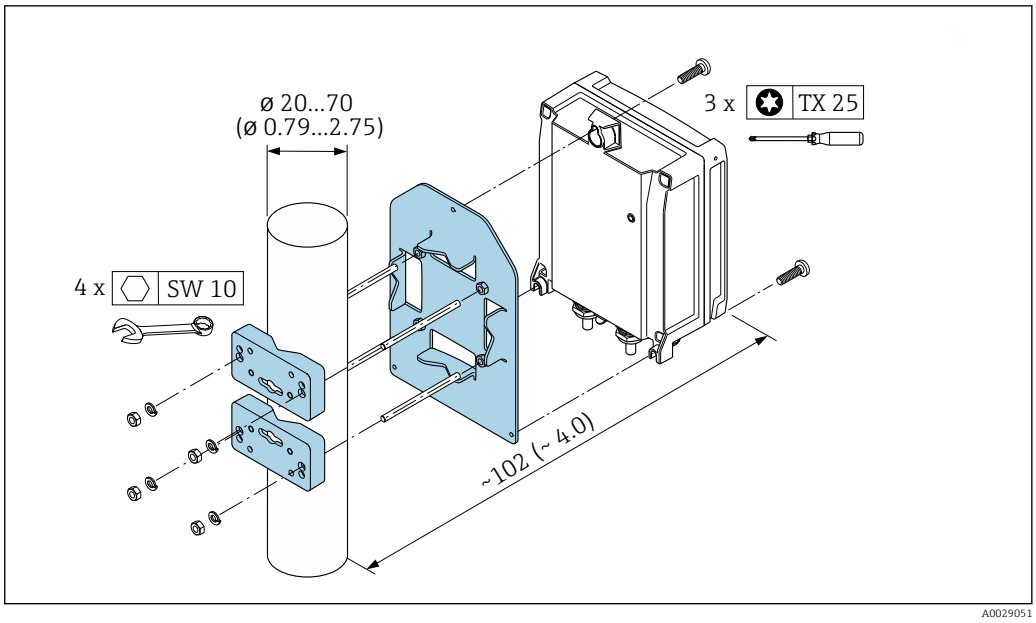

11 *Unidade de engenharia mm (pol.)*

Montagem em parede

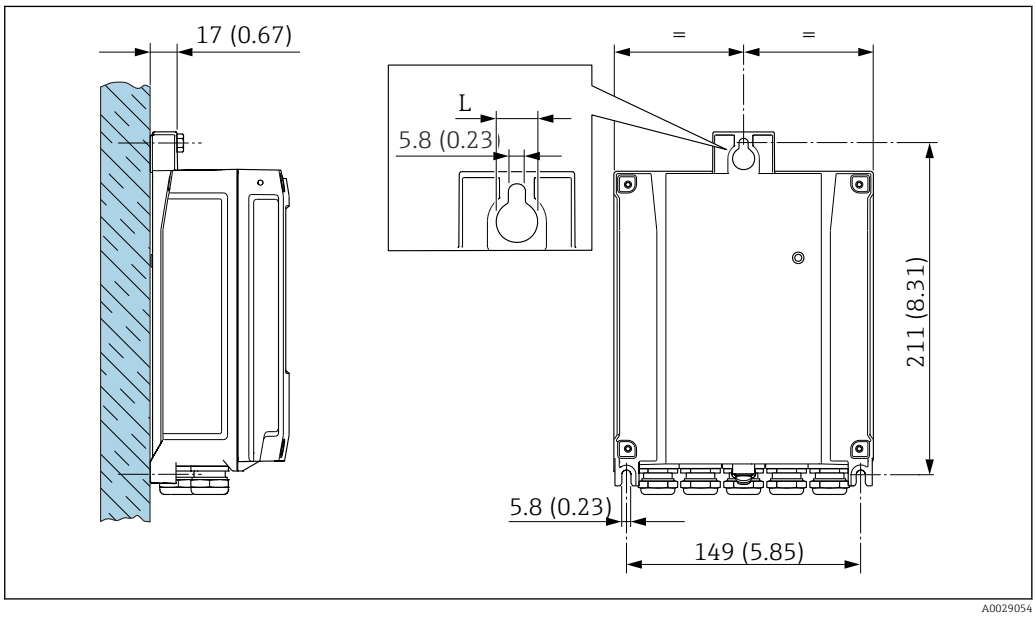

12 *Unidade de engenharia mm (pol)*

L Depende do código de pedido para "Invólucro do transmissor"

Código de pedido para "Invólucro do transmissor"
- Opção **A**, revestido com alumínio: L =14 mm (0.55 in)
- Opção **D**, policarbonato: L = 13 mm (0.51 in)

1. Faça os furos.
2. Insira os conectores da parede nos furos.
3. Primeiro aparafuse levemente os parafusos de fixação.
4. Encaixe o invólucro do transmissor sobre os parafusos de fixação e monte-o em posição.
5. Aperte os parafusos de fixação.

6.2.5 Montagem do invólucro do transmissor: Proline 500

⚠ CUIDADO

Temperatura ambiente muito elevada!

Perigo de superaquecimento de eletrônicos e deformação do invólucro.

- ▶ Não exceda a temperatura ambiente máxima permitida .
- ▶ Ao operar em ambiente externo: Evite luz solar direta e exposição às condições atmosféricas, particularmente me regiões de clima quente.

⚠ CUIDADO

Força excessiva pode danificar o invólucro!

- ▶ Evite tensão mecânica excessiva.

O transmissor pode ser montado das seguintes maneiras:

- Pós-instalação
- Montagem na parede

Montagem na parede

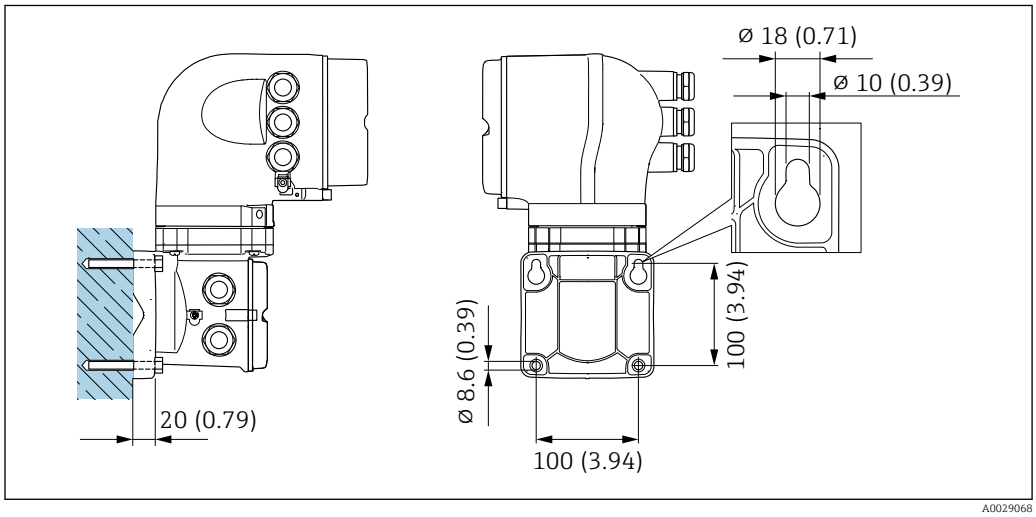

13 Unidade de engenharia mm (pol)

1. Faça os furos.
2. Insira os conectores da parede nos orifícios perfurados.
3. Primeiro aparafuse levemente os parafusos de fixação.
4. Encaixe a caixa do transmissor sobre os parafusos de fixação e monte-a.
5. Aperte os parafusos de fixação.

Pós-instalação

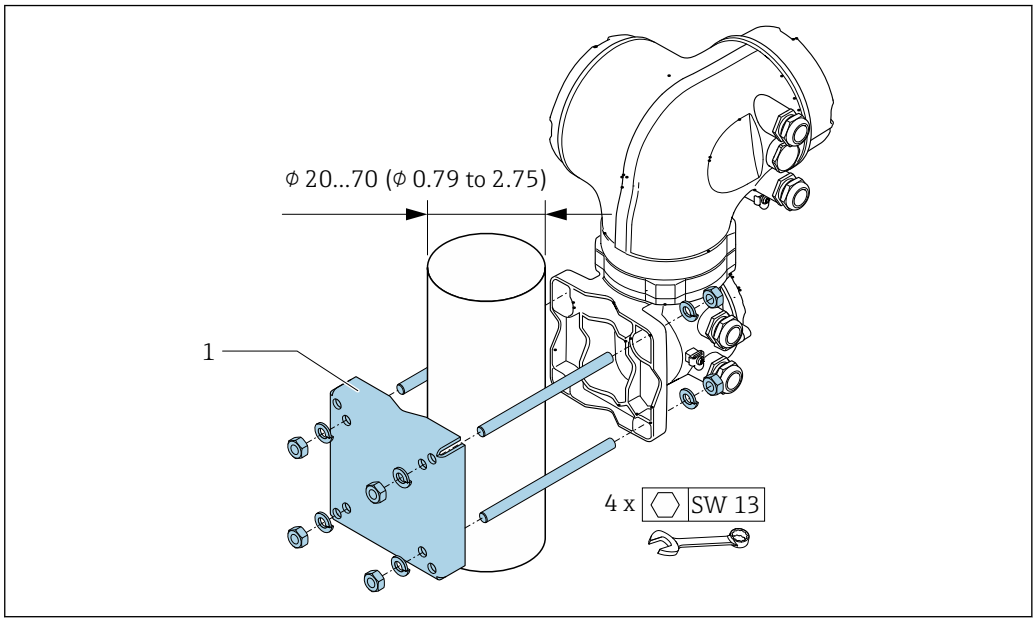

14 *Unidade de engenharia mm (pol.)*

6.2.6 Virando o invólucro do transmissor: Proline 500

Para proporcionar acesso mais fácil ao compartimento de conexão ou ao módulo do display, o invólucro do transmissor pode ser virado.

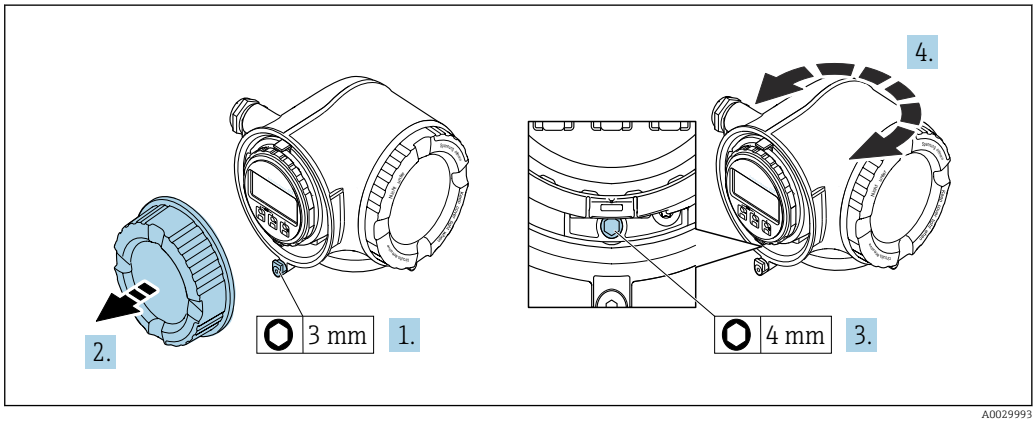

1. Dependendo da versão do equipamento: Solte a braçadeira de fixação da tampa do compartimento de conexão.
2. Desparafuse a tampa do compartimento de conexão.
3. Libere o parafuso de fixação.
4. Gire o invólucro para a posição desejada.
5. Aperte com firmeza o parafuso de fixação.
6. Aparafuse na tampa do compartimento de conexão.
7. Dependendo da versão do equipamento: Instale a braçadeira de fixação da tampa do compartimento de conexão.

6.2.7 Girando o módulo do display: Proline 500

O módulo do display pode ter a posição alterada para otimizar a leitura e capacidade de operação do display.

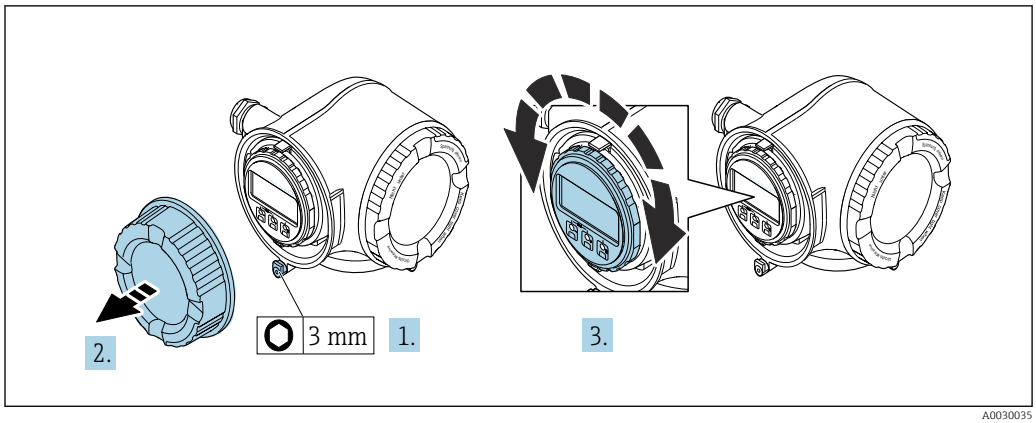

A0030035

1. Dependendo da versão do equipamento: Solte a braçadeira de fixação da tampa do compartimento de conexão.
2. Desparafuse a tampa do compartimento de conexão.
3. Gire o módulo do display para a posição desejada: máx. 8 × 45° em todas as direções.
4. Aparafuse na tampa do compartimento de conexão.
5. Dependendo da versão do equipamento: Instale a braçadeira de fixação da tampa do compartimento de conexão.

6.3 Verificação pós-instalação

O equipamento não está danificado (inspeção visual)?	❑
O medidor está de acordo com as especificações do ponto de medição? Por exemplo: ▪ Temperatura do processo → 🗎 261 ▪ Pressão do processo (consulte a seção sobre "Níveis de pressão-temperatura" no documento "Informações Técnicas") ▪ Temperatura ambiente ▪ Faixa de medição	❑
A orientação correta do sensor foi selecionada ? ▪ De acordo com o tipo de sensor ▪ De acordo com a temperatura do meio ▪ De acordo com as propriedades do meio (liberação de fluidos, com transporte de sólidos)	❑
A seta na etiqueta de identificação do sensor corresponde à direção da vazão do fluido pela tubulação → 🗎 24?	❑
O ponto de identificação e a rotulação estão corretos (inspeção visual)?	❑
O equipamento está devidamente protegido contra precipitação e luz solar direta?	❑
O parafuso de fixação e a braçadeira estão apertados de modo seguro?	❑

7 Conexão elétrica

AVISO

O medidor não tem um disjuntor interno.

- ▶ Por essa razão, atribua ao medidor um interruptor ou disjuntor elétrico de modo que a linha da fonte de alimentação possa ser facilmente desconectada da rede elétrica.
- ▶ Apesar do medidor ser equipado com um fusível, a proteção por excesso de corrente adicional (máximo 10 A) deve ser integrada à instalação do sistema.

7.1 Condições de conexão

7.1.1 Ferramentas necessárias

- Para entrada para cabo: use as ferramentas correspondentes
- Para braçadeiras de fixação: chave Allen3 mm
- Desencapador de fio
- Ao utilizar cabos trançados: grampeadora para o terminal ilhós
- Para remoção de cabos do terminal: chave de fenda chata ≤ 3 mm (0.12 in)

7.1.2 Especificações para cabo de conexão

Os cabos de conexão fornecidos pelo cliente devem atender as especificações a seguir.

Segurança elétrica

De acordo com as regulações federais/nacionais aplicáveis.

Cabo terra de proteção

Cabo ≥2.08 mm^2 (14 AWG)

A impedância de aterramento deve ser menor que 1 Ω.

Faixa de temperatura permitida

- As diretrizes de instalação que se aplicam no país de instalação devem ser observadas.
- Os cabos devem ser adequados para temperaturas mínimas e máximas a serem esperadas.

Cabo da fonte de alimentação

Cabo de instalação padrão é suficiente.

Cabo de sinal

PROFIBUS PA

Cabo de dois fios, blindado, trançado. É recomendado cabo tipo A .

Para mais informações sobre o planejamento e a instalação de redes PROFIBUS PA, consulte:

- Instruções de operação "PROFIBUS DP/PA: Diretrizes para planejamento e comissionamento" (BA00034S)
- Diretriz PNO 2.092 "Guia do usuário e de instalação do PROFIBUS PA"
- IEC 61158-2 (MBP)

Saída de corrente 0/4 a 20 mA

Cabo de instalação padrão é suficiente.

Pulso/frequência/saída comutada

Cabo de instalação padrão é suficiente.

Saída a relé

Cabo de instalação padrão é suficiente.

Entrada em corrente 0/4 a 20 mA

Cabo de instalação padrão é suficiente.

Entrada de status

Cabo de instalação padrão é suficiente.

Diâmetro do cabo

- Prensa-cabos fornecido:
  M20 × 1,5 com cabo Ø 6 para 12 mm (0.24 para 0.47 in)
- Terminais carregados com mola: Adequado para trançados e trançados com arruelas.
  Seção transversal do condutor0.2 para 2.5 mm^2 (24 para 12 AWG).

Opção de conexão do cabo entre o transmissor e o sensor

Depende do tipo de transmissor e das áreas de instalação

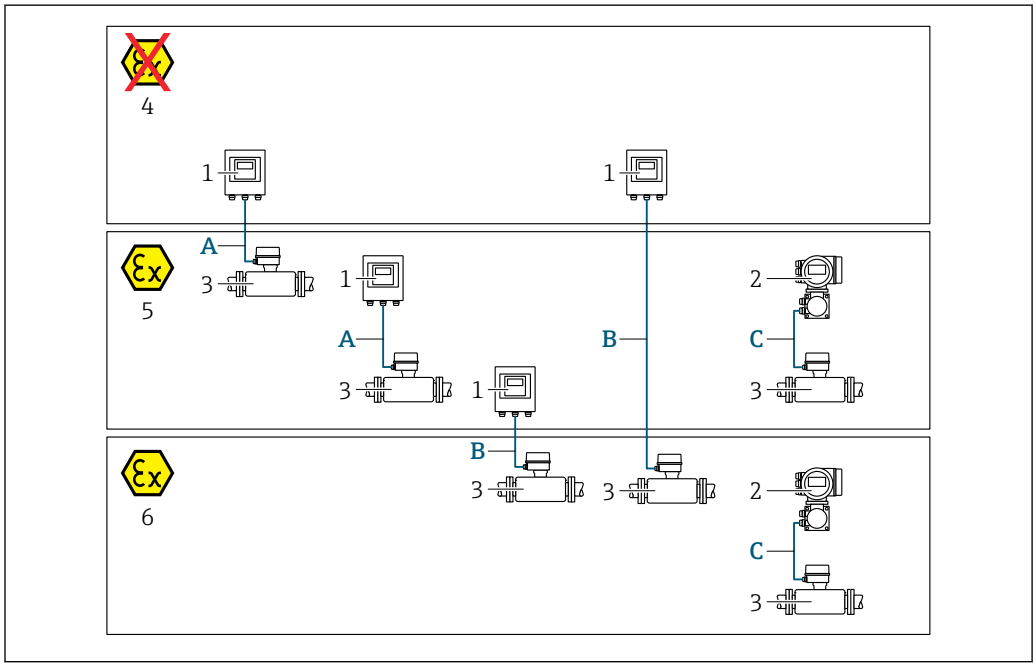

1 *Transmissor digital Proline 500*
2 *Transmissor Proline 500*
3 *Sensor Promass*
4 *Área não classificada*
5 *Área classificada: Zona 2; Classe I, Divisão 2*
6 *Área classificada: Zona 1; Classe I, Divisão 1*
A *Cabo padrão para transmissor digital 500 → 📄 37*
Transmissor instalado em uma área não classificada ou área classificada: Zona 2; Classe I, Divisão 2 / sensor instalado em uma área classificada: Zona 2; Classe I, Divisão 2
B *Cabo padrão para transmissor digital 500 → 📄 37*
Transmissor instalado em uma área classificada: Zona 2; Classe I, Divisão 2 / sensor instalado em uma área classificada: Zona 1; Classe I, Divisão 1
C *Cabo de sinal para transmissor 500→ 📄 39*
Transmissor e sensor instalados em uma área classificada: Zona 2; Classe I, Divisão 2 pedido Zona 1; Classe I, Divisão 1

A: Cabo de conexão entre o sensor e o transmissor: Proline 500 – digital

Cabo padrão

Um cabo padrão com as seguintes especificações pode ser utilizado como cabo de conexão.

Design	4 núcleos (2 pares); fios trançados CU não isolados, pares trançados com blindagem comum
Blindagem	Malha de cobre galvanizado, tampa ótica ≥ 85 %
Resistência da malha	Linha da fonte de alimentação (+, –): máximo 10 Ω
Comprimento do cabo	Máximo 300 m (1000 ft), consulte a tabela a seguir.

Seção transversal	Comprimento do cabo [máx.]
0.34 mm^2 (AWG 22)	80 m (270 ft)
0.50 mm^2 (AWG 20)	120 m (400 ft)
0.75 mm^2 (AWG 18)	180 m (600 ft)
1.00 mm^2 (AWG 17)	240 m (800 ft)
1.50 mm^2 (AWG 15)	300 m (1000 ft)

Cabo de conexão opcionalmente disponível

Design	2 × 2 × 0.34 mm^2 (AWG 22) Cabo PVC [1] com blindagem comum (2 pares, fios CU trançados não isolados; pares trançados)
Resistência a chamas	De acordo com DIN EN 60332-1-2
Resistência a óleo	De acordo com DIN EN 60811-2-1
Blindagem	Malha de cobre galvanizado, tampa ótica ≥ 85 %
Temperatura de operação	Quando montada em uma posição fixa: –50 para +105 °C (–58 para +221 °F); quando o cabo pode mover-se livremente: –25 para +105 °C (–13 para +221 °F)
Comprimento disponível do cabo	Fixo: 20 m (65 ft); variável: até o máximo 50 m (165 ft)

1) radiação UV pode prejudicar a capa externa do cabo. Proteja o cabo contra raios solares diretos, sempre que possível.

B: Conectando o cabo entre o sensor e o transmissor: Proline 500 - digital

Cabo padrão

Um cabo padrão com as seguintes especificações pode ser utilizado como cabo de conexão.

Design	4, 6, 8 núcleos (2, 3, 4 pares); fios CU trançados não isolados; de pares com blindagem comum
Blindagem	Malha de cobre galvanizado, tampa ótica ≥ 85 %
Capacitância C	Máximo 760 nF IIC, máximo 4.2 µF IIB
Indutância L	Máximo 26 µH IIC, máximo 104 µH IIB
Indutância/relação de resistência (L/R)	Máximo 8.9 µH/Ω IIC, máximo 35.6 µH/Ω IIB (ex. de acordo com IEC 60079-25)
Resistência da malha	Linha da fonte de alimentação (+, –): máximo 5 Ω
Comprimento do cabo	Máximo 150 m (500 ft), consulte a tabela a seguir.

Seção transversal	Comprimento do cabo [máx.]	On = Terminação
2 x 2 x 0.50 mm^2 (AWG 20)	50 m (165 ft)	2 x 2 x 0.50 mm^2 (AWG 20) 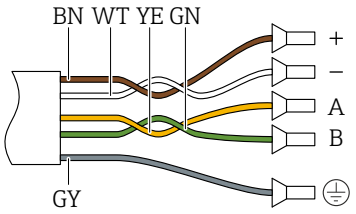 ▪ +, – = 0.5 mm^2 ▪ A, B = 0.5 mm^2
3 x 2 x 0.50 mm^2 (AWG 20)	100 m (330 ft)	3 x 2 x 0.50 mm^2 (AWG 20) 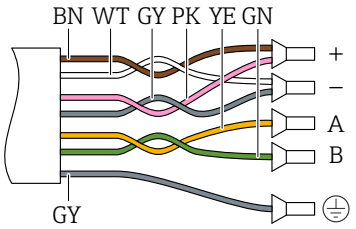 ▪ +, – = 1.0 mm^2 ▪ A, B = 0.5 mm^2
4 x 2 x 0.50 mm^2 (AWG 20)	150 m (500 ft)	4 x 2 x 0.50 mm^2 (AWG 20) 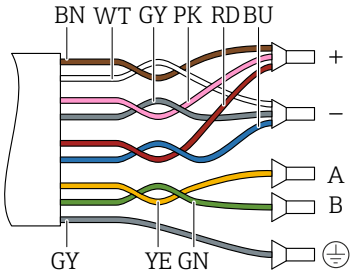 ▪ +, – = 1.5 mm^2 ▪ A, B = 0.5 mm^2

Cabo de conexão opcionalmente disponível

Cabo de conexão para	Zona 1; Classe I, Divisão 1
Cabo padrão	2 × 2 × 0.5 mm^2 (AWG 20) Cabo PVC [1] com blindagem comum (2 pares, par trançado)
Resistência a chamas	De acordo com DIN EN 60332-1-2
Resistência a óleo	De acordo com DIN EN 60811-2-1
Blindagem	Malha de cobre galvanizado, tampa ótica ≥ 85 %
Temperatura de operação	Quando montada em uma posição fixa: −50 para +105 °C (−58 para +221 °F); quando o cabo pode mover-se livremente: −25 para +105 °C (−13 para +221 °F)
Comprimento disponível do cabo	Fixo: 20 m (65 ft); variável: até o máximo 50 m (165 ft)

1) radiação UV pode prejudicar a capa externa do cabo. Proteja o cabo contra raios solares diretos, sempre que possível.

C: Cabo de conexão entre o sensor e o transmissor: Proline 500

Cabo padrão	6× 0.38 mm^2 cabo PVC [1] com uma blindagem comum e com núcleos individualmente blindados
Resistência do condutor	≤50 Ω/km (0.015 Ω/ft)
Capacitância: núcleo/blindagem	≤420 pF/m (128 pF/ft)
Comprimento do cabo (máx.)	20 m (65 ft)
Comprimentos de cabo (disponíveis para pedido)	5 m (15 ft), 10 m (32 ft), 20 m (65 ft)
Temperatura de operação	máx. 105 °C (221 °F)

1) radiação UV pode prejudicar a capa externa do cabo. Proteja o cabo da luz direta do sol sempre que possível.

7.1.3 Esquema de ligação elétrica

Transmissor: fonte de alimentação, entrada/saídas

O esquema de entradas e saídas de ligação elétrica depende da versão individual do pedido do equipamento. O esquema de ligação elétrica específico do equipamento está documentado em uma etiqueta adesiva na tampa do terminal.

Fonte de alimentação		Entrada/saída 1		Entrada/saída 2		Entrada/saída 3		Entrada/saída 4	
1 (+)	2 (–)	26 (B)	27 (A)	24 (+)	25 (–)	22 (+)	23 (–)	20 (+)	21 (–)
		Esquema de ligação elétrica específica do equipamento: etiqueta adesiva na tampa do terminal.							

Transmissor e invólucro de conexão do sensor: cabo de conexão

O sensor e o transmissor, que são montados em locais separados, são interconectados por um cabo de conexão. O cabo é conectado através do invólucro de conexão do sensor e do invólucro do transmissor.

Esquema de ligação elétrica e conexão do cabo de conexão:
- Proline 500 – digital→ 🗎 42
- Proline 500 → 🗎 49

7.1.4 Conectores do equipamento disponíveis

Os conectores do equipamento não podem ser utilizados em equipamento áreas classificadas!

Código do pedido para "Entrada; saída 1", opção GA "PROFIBUS PA"

Código de pedido para "Conexão elétrica"	Entrada para cabo/conexão	
	2	3
L, N, P, U	Conector M12 × 1	–

7.1.5 Atribuição do pino do plugue do equipamento

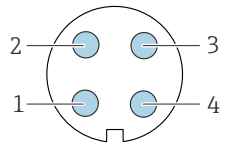

Pino	Atribuição		Codificado	Conector/soquete
1	+	PROFIBUS PA +	A	Conector
2		Aterramento		
3	-	PROFIBUS PA –		
4		Não especificado		

7.1.6 Blindagem e aterramento

Compatibilidade eletromagnética ideal (EMC) do sistema fieldbus somente pode ser garantida se os componentes de sistema e, em particular, as linhas estiverem blindadas e a blindagem forma uma cobertura o mais completa possível. O ideal é uma cobertura de blindagem de 90 %.

1. Para garantir a proteção EMC ideal, conecte a blindagem sempre que possível ao terra de referência.
2. Devido à proteção contra explosão, recomenda-se que o aterramento seja descartado.

Para estar em conformidade com as especificações, existem basicamente três tipos diferentes de blindagem no sistema fieldbus:
- Blindagem em ambas as extremidades
- Blindagem em uma extremidade na lateral de alimentação com terminação de capacitância no equipamento de campo
- Blindagem em uma extremidade do lado da alimentação

Por experiência, sabe-se que o melhor resultado com relação a EMC é obtido, na maioria das vezes, em instalações com blindagem unilateral, no lado da alimentação (sem terminação de capacitância no equipamento de campo). Deve-se tomar medidas apropriadas com relação à ligação elétrica de entrada para permitir a operação irrestrita quando houver interferência de EMC. Estas medidas foram levadas em consideração para este equipamento. A operação em casos de variáveis de turbulência de acordo com NAMUR NE21 fica garantida.

1. Observe os requisitos e as diretrizes nacionais de instalação durante a instalação.
2. Onde existem grandes diferenças de potencial entre os pontos individuais de aterramento,
   conecte apenas um ponto da blindagem diretamente ao terra de referência.
3. Em sistemas sem equalização potencial,
   a blindagem do cabo do sistema fieldbus deve estar aterrada em apenas um lado, por exemplo, na unidade de alimentação do fieldbus ou nas barreiras de segurança.

AVISO

Em sistemas sem adequação de potencial, o aterramento múltiplo da blindagem do cabo causa correntes de equalização de corrente!

Dano à blindagem do cabo do barramento.
- ▶ Somente terra à blindagem do cabo do barramento terra local ou no terra de proteção em uma extremidade.
- ▶ Isole a blindagem que não está conectada.

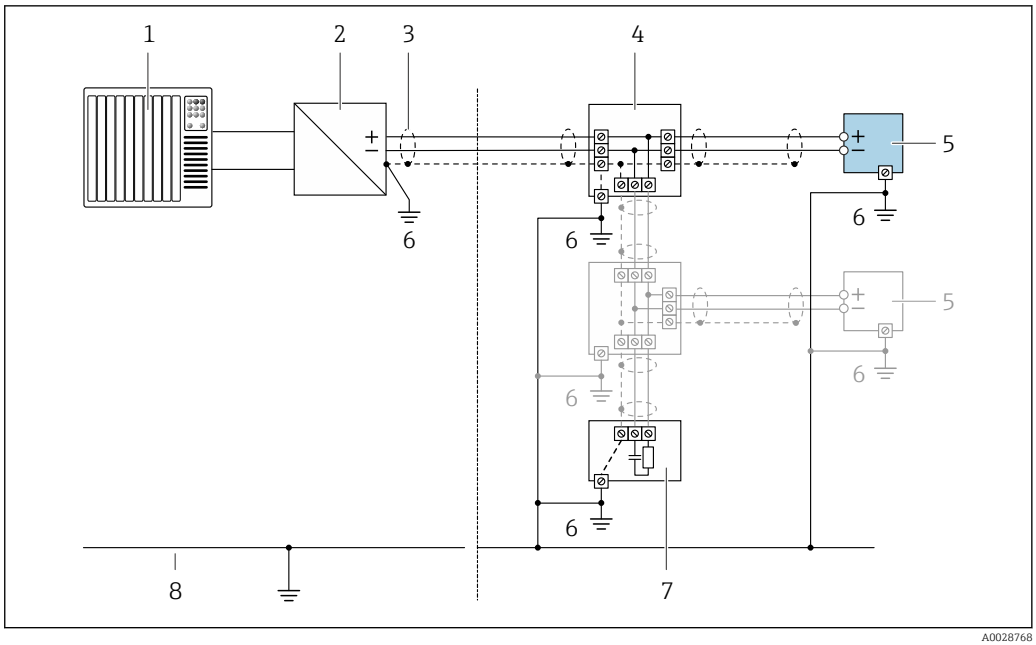

15 *Exemplo de conexão para PROFIBUS PA*

1 *Sistema de controle (por exemplo CLP)*
2 *acoplador de segmento PROFIBUS PA*
3 *Blindagem de cabo: a blindagem do cabo deve ser aterrada em ambas as extremidades para que estejam em conformidade com as exigências da EMC; observe as especificações do cabo*
4 *T-box*
5 *Medidor*
6 *Aterramento local*
7 *Terminador do barramento*
8 *Condutor de equalização potencial*

7.1.7 Preparação do medidor

Execute os passos na seguinte ordem:

1. Monte o sensor e o transmissor .
2. Invólucro de conexão, sensor: Conecte o cabo de conexão.
3. Transmissor: Conecte o cabo de conexão.
4. Transmissor: Conecte o cabo de sinal e o cabo para a fonte de alimentação.

AVISO

Vedação insuficiente do invólucro!
A confiabilidade operacional do medidor pode estar comprometida.
▶ Use prensa-cabos adequados correspondendo ao grau de proteção.

1. Remova o conector de falso, se houver.
2. Se o medidor for fornecido sem os prensa-cabos:
   Forneça um prensa-cabo adequado para o cabo de conexão correspondente.
3. Se o medidor for fornecido com os prensa-cabos:
   Observe as exigências para os cabos de conexão → 📄 35.

7.2 Conexão do medidor: Proline 500 - digital

AVISO

Limitação da segurança elétrica devido à conexão incorreta!

- ▶ O serviço de conexão elétrica somente deve ser executado por especialistas adequadamente treinados.
- ▶ Observe os códigos e regulações federais/nacionais aplicáveis.
- ▶ Atenda as regulações de segurança do local de trabalho.
- ▶ Sempre conecte o cabo terra de proteção ⏚ antes de conectar os cabos adicionais.
- ▶ Para uso em atmosferas potencialmente explosivas, observe as informações na documentação EX específica para o equipamento.

7.2.1 Conexão do cabo

⚠ ATENÇÃO

Risco de danificar componentes eletrônicos!

- ▶ Conecte o sensor e o transmissor na mesma equalização potencial.
- ▶ Apenas conecte o sensor ao transmissor com o mesmo número de série.
- ▶ Aterre o invólucro da conexão do sensor pelo terminal do parafuso externo.

Esquema de ligação elétrica do cabo de conexão

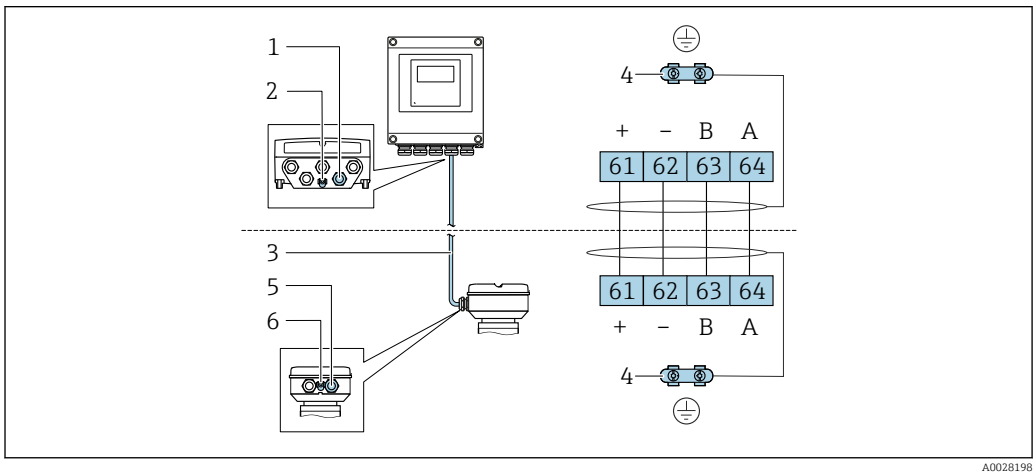

1 *Entrada para cabo no invólucro do transmissor*
2 *Aterramento de proteção (PE)*
3 *Conexão do cabo de comunicação ISEM*
4 *Aterramento através de conexão; nas versões do conector do equipamento, o aterramento é feito através do próprio conector*
5 *Entrada para cabo ou para conexão do conector do equipamento no invólucro de conexão do sensor*
6 *Aterramento de proteção (PE)*

Conexão do cabo de conexão para o invólucro de conexão do sensor

- Conexão através dos terminais com o código de pedido para "Invólucro de conexão do sensor":
  - Opção **A** "Alumínio, revestida"→ 📄 43
  - Opção **B** "Inoxidável"→ 📄 44
- Conexão através dos conectores com o código do pedido para "Invólucro de conexão do sensor":
  Opção **C** "Ultracompacto higiênico, inoxidável"→ 📄 45

Conexão do cabo de conexão para o transmissor

O cabo é conectado ao transmissor através dos terminais → 📄 46.

Conexão do invólucro de conexão do sensor através dos terminais

Para a versão do equipamento com código do pedido para "Invólucro de conexão do sensor": Opção **A** "Revestida em alumínio"

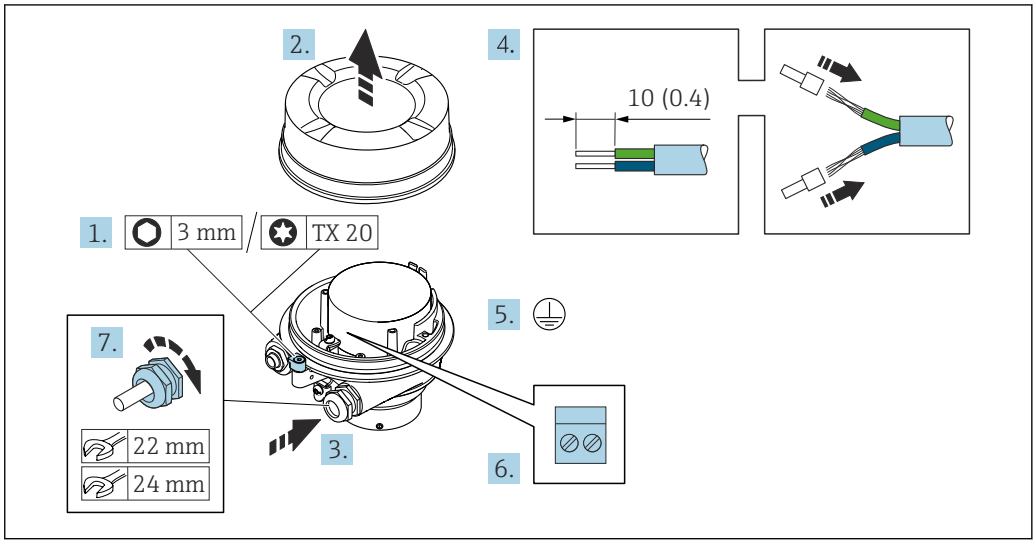

1. Solte as braçadeiras de fixação da tampa do invólucro.
2. Desaperte a tampa do invólucro.
3. Empurre o cabo através da entrada para cabo. Para assegurar total vedação, não remova o anel de vedação da entrada para cabo.
4. Desencape os cabos e as extremidades do cabo. No caso de cabos trançados, ajuste as arruelas.
5. Conecte o terra de proteção.
6. Conecte o cabo de acordo com o esquema de ligação elétrica do cabo de conexão.
7. Aperte os prensa-cabos com firmeza.
   ↳ Isso conclui o processo para a conexão do cabo de conexão.

⚠ ATENÇÃO

Grau de proteção do invólucro anulado devido à vedação insuficiente do invólucro.

- Aparafuse a rosca na tampa, sem utilizar qualquer lubrificante. A rosca na tampa está revestida com um lubrificante seco.

8. Aparafuse na tampa do invólucro.
9. Aperte a braçadeira de fixação da tampa do invólucro.

Conexão do invólucro de conexão do sensor através dos terminais

Para a versão do equipamento com código do pedido para "Invólucro de conexão do sensor": Opção **B** "Inoxidável"

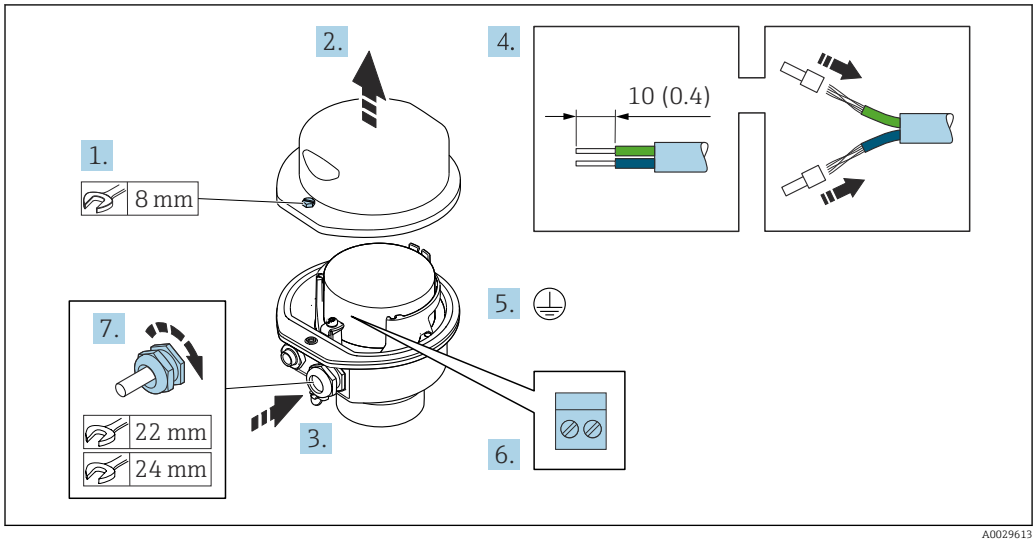

1. Libere o parafuso de fixação da tampa do invólucro.
2. Abra a tampa do invólucro.
3. Empurre o cabo através da entrada para cabo. Para assegurar total vedação, não remova o anel de vedação da entrada para cabo.
4. Desencape os cabos e as extremidades do cabo. No caso de cabos trançados, ajuste as arruelas.
5. Conecte o terra de proteção.
6. Conecte o cabo de acordo com o esquema de ligação elétrica do cabo de conexão.
7. Aperte os prensa-cabos com firmeza.
   ↳ Isso conclui o processo para a conexão do cabo de conexão.
8. Feche a tampa do invólucro.
9. Aperte o parafuso de fixação da tampa do invólucro.

Conexão do invólucro de conexão do sensor através do conector

Para a versão do equipamento com código do pedido para "Invólucro de conexão do sensor": Opção **C** "Ultracompacto higiênico, inoxidável"

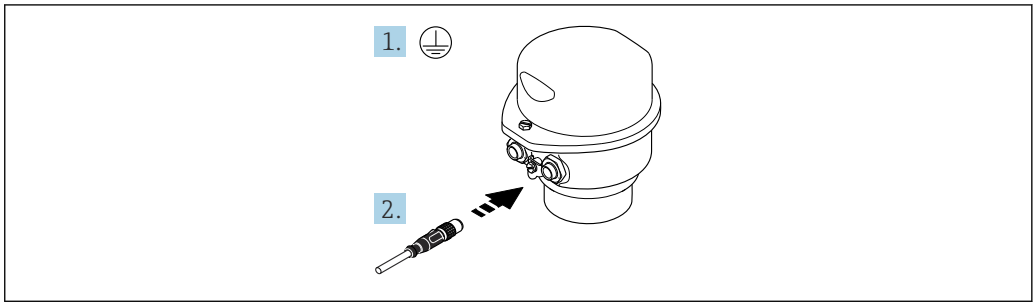

A0029615

1. Conecte o terra de proteção.
2. Conecte o conector.

Conexão do cabo de conexão para o transmissor

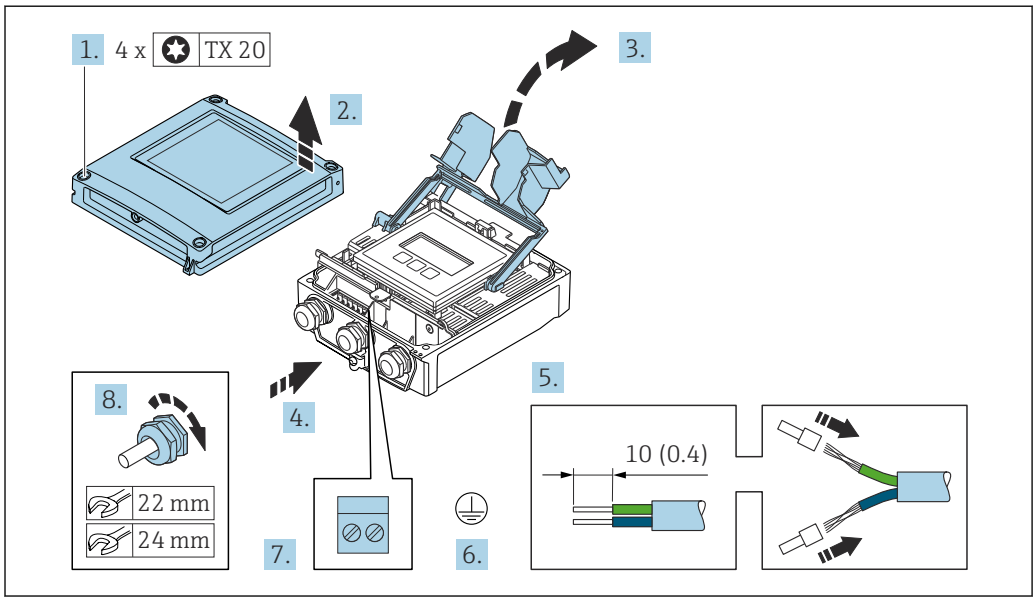

1. Solte os 4 parafusos de fixação da tampa do invólucro.
2. Abra a tampa do invólucro.
3. Dobre aberta a tampa do terminal.
4. Empurre o cabo através da entrada para cabo. Para assegurar total vedação, não remova o anel de vedação da entrada para cabo.
5. Desencape os cabos e as extremidades do cabo. No caso de cabos trançados, ajuste as arruelas.
6. Conecte o terra de proteção.
7. Conecte o cabo de acordo com o esquema de ligação elétrica do cabo de conexão → 📄 42.
8. Aperte os prensa-cabos com firmeza.
   ↳ Isso conclui o processo para a conexão do cabo de conexão.
9. Feche a tampa do invólucro.
10. Aperte o parafuso de fixação da tampa do invólucro.
11. Após a conexão do cabo de conexão:
    Conecte o cabo de sinal e o cabo da fonte de alimentação → 📄 47.

7.2.2 Conexão do cabo de sinal e do cabo da fonte de alimentação

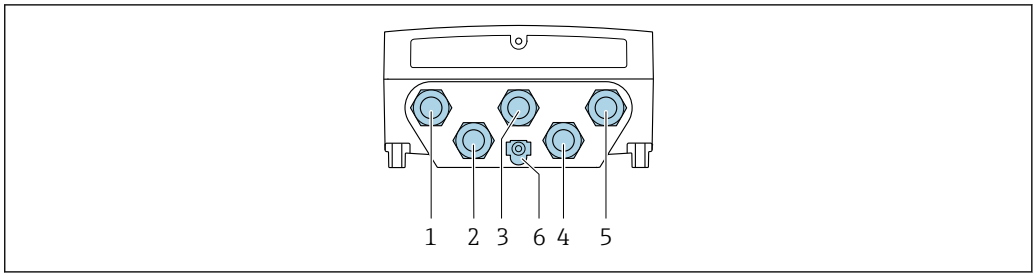

A0028200

1 *Conexão do terminal para a fonte de alimentação*
2 *Conexão do terminal para transmissão de sinal, estrada/saída*
3 *Conexão do terminal para transmissão de sinal, estrada/saída*
4 *Conexão do terminal para o cabo de conexão entre o sensor e o transmissor*
5 *Conexão do terminal para transmissão de sinal, entrada/saída; opcional: conexão para antena WLAN externa*
6 *Aterramento de proteção (PE)*

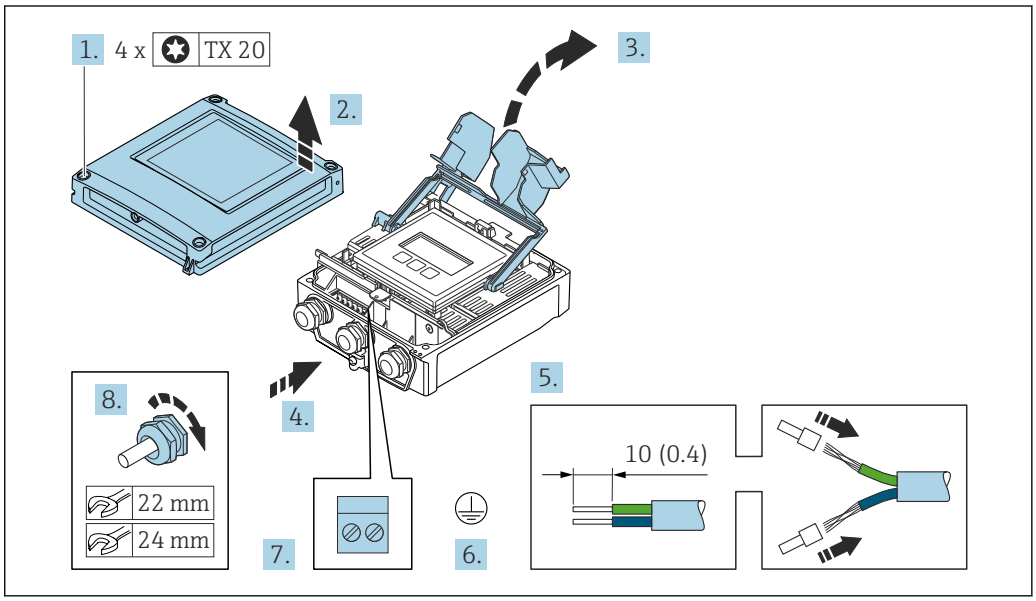

A0029597

1. Solte os 4 parafusos de fixação da tampa do invólucro.
2. Abra a tampa do invólucro.
3. Dobre aberta a tampa do terminal.
4. Empurre o cabo através da entrada para cabo. Para assegurar total vedação, não remova o anel de vedação da entrada para cabo.
5. Desencape os cabos e as extremidades do cabo. No caso de cabos trançados, ajuste as arruelas.
6. Conecte o terra de proteção.
7. Conecte o cabo de acordo com o esquema de ligação elétrica .
   ↳ **Esquema de ligação elétrica do cabo de sinal:** O esquema de ligação elétrica específico do equipamento é documentado em uma etiqueta adesiva na tampa do terminal.
   Esquema de ligação elétrica da fonte de alimentação: Etiqueta adesiva na tampa do terminal ou → 📖 39.
8. Aperte os prensa-cabos com firmeza.
   ↳ Isso conclui o processo de conexão do cabo.
9. Feche a tampa do terminal.

10. Feche a tampa do invólucro.

⚠ ATENÇÃO

Grau de proteção do invólucro anulado devido à vedação insuficiente do invólucro.

▶ Fixe o parafuso sem usar lubrificante.

⚠ ATENÇÃO

Torque de aperto excessivo aplicado aos parafusos de fixação!

Risco de dano ao transmissor plástico.

▶ Aperte os parafusos de fixação de acordo com o torque de aperto: 2 Nm (1.5 lbf ft)

11. Aperte os 4 parafusos de fixação na tampa do invólucro.

Remoção do cabo

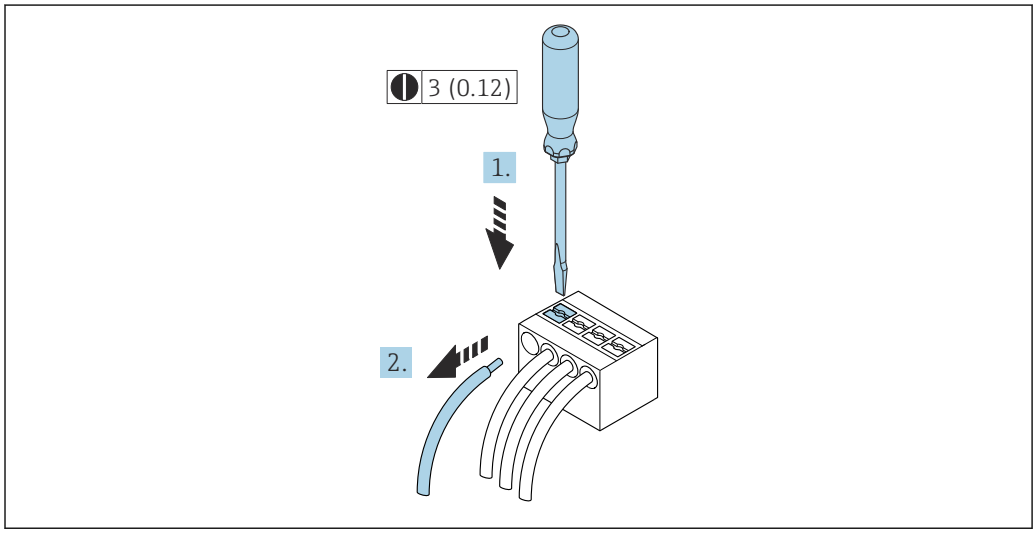

16 Unidade de engenharia mm (pol)

1. Para remover um cabo do terminal, utilize uma chave de fenda chata para empurrar o slot entre os dois furos do terminal
2. enquanto puxa simultaneamente a extremidade do cabo para fora do terminal.

7.3 Conexão do medidor: Proline 500

AVISO

Limitação da segurança elétrica devido à conexão incorreta!

- O serviço de conexão elétrica somente deve ser executado por especialistas adequadamente treinados.
- Observe os códigos e regulações federais/nacionais aplicáveis.
- Atenda as regulações de segurança do local de trabalho.
- Sempre conecte o cabo terra de proteção ⏚ antes de conectar os cabos adicionais.
- Para uso em atmosferas potencialmente explosivas, observe as informações na documentação EX específica para o equipamento.

7.3.1 Conexão do cabo

⚠ ATENÇÃO

Risco de danificar componentes eletrônicos!

- Conecte o sensor e o transmissor na mesma equalização potencial.
- Apenas conecte o sensor ao transmissor com o mesmo número de série.
- Aterre o invólucro da conexão do sensor pelo terminal do parafuso externo.

Esquema de ligação elétrica do cabo de conexão

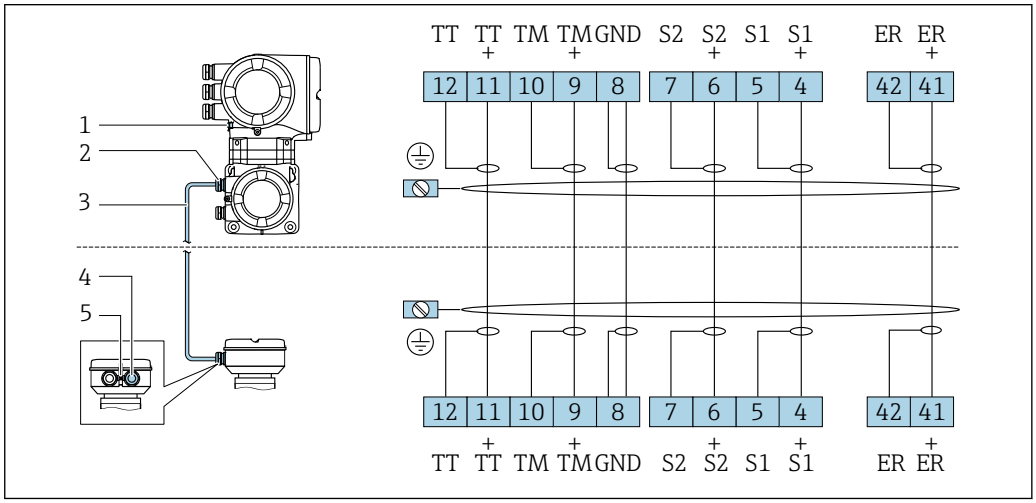

1 *Aterramento de proteção (PE)*
2 *Entrada para cabo para o cabo de conexão no invólucro de conexão do transmissor*
3 *Cabo de conexão*
4 *Entrada para cabo para o cabo de conexão no invólucro de conexão do sensor*
5 *Aterramento de proteção (PE)*

Conexão do cabo de conexão para o invólucro de conexão do sensor

Conexão através dos terminais com o código de pedido para "Invólucro": Opção **B** "Inoxidável"→ 📄 50

Conexão do cabo de conexão para o transmissor

O cabo é conectado ao transmissor através dos terminais → 📄 51.

Conexão do invólucro de conexão do sensor através dos terminais

Para a versão do equipamento com código do pedido para "Invólucro":
Opção **B** "Inoxidável"

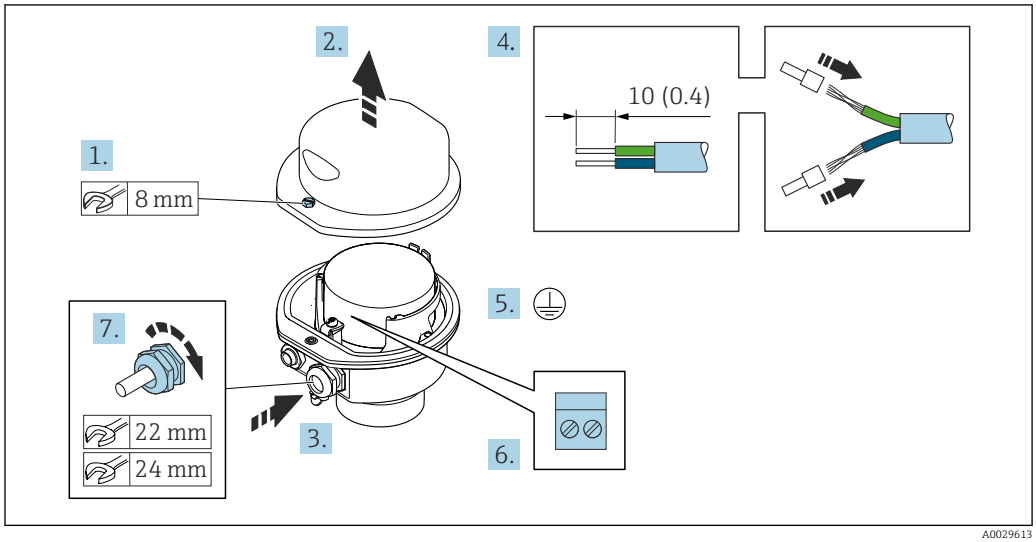

1. Libere o parafuso de fixação da tampa do invólucro.
2. Abra a tampa do invólucro.
3. Empurre o cabo através da entrada para cabo. Para assegurar total vedação, não remova o anel de vedação da entrada para cabo.
4. Desencape os cabos e as extremidades do cabo. No caso de cabos trançados, ajuste as arruelas.
5. Conecte o terra de proteção.
6. Conectar o cabo de acordo com o esquema de ligação elétrica do cabo de conexão.
7. Aperte os prensa-cabos com firmeza.
   ↳ Isso conclui o processo para a conexão do cabo de conexão.
8. Feche a tampa do invólucro.
9. Aperte o parafuso de fixação da tampa do invólucro.

Conexão do cabo de conexão para o transmissor

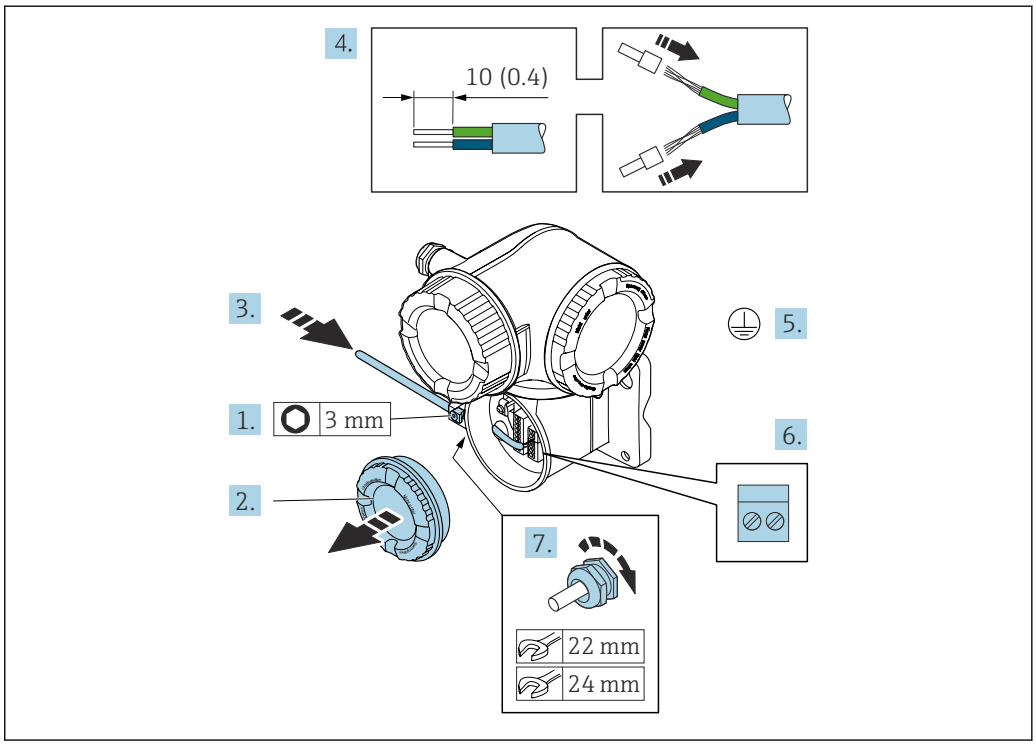

1. Solte a braçadeira de fixação da tampa do compartimento de conexão.
2. Desparafuse a tampa do compartimento de conexão.
3. Empurre o cabo através da entrada para cabo. Para assegurar total vedação, não remova o anel de vedação da entrada para cabo.
4. Desencape os cabos e as extremidades do cabo. No caso de cabos trançados, ajuste também as arruelas.
5. Conecte o terra de proteção.
6. Conecte o cabo de acordo com o esquema de ligação elétrica do cabo de conexão → 📄 49.
7. Aperte os prensa-cabos com firmeza.
   ↳ Isso conclui o processo para a conexão do cabo de conexão.
8. Aparafuse na tampa do compartimento de conexão.
9. Aperte a braçadeira de fixação da tampa do compartimento de conexão.
10. Após conectar o cabo de conexão: Após conectar os cabos de conexão:
    Conecte o cabo de sinal e o cabo da fonte de alimentação → 📄 52.

7.3.2 Conexão do cabo de sinal e do cabo da fonte de alimentação

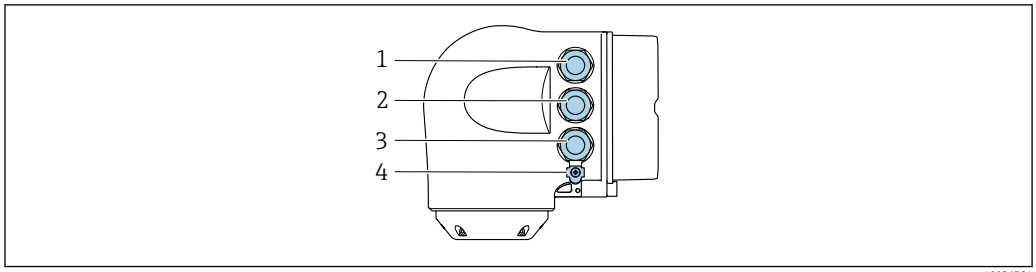

A0026781

1 *Conexão do terminal para fonte de alimentação*
2 *Conexão do terminal para transmissão de sinal, entrada/saída*
3 *Conexão do terminal para transmissão de sinal, entrada/saída ou conexão do terminal para conexão de rede através da interface de operação (CDI-RJ45)*
4 *Aterramento de proteção (PE)*

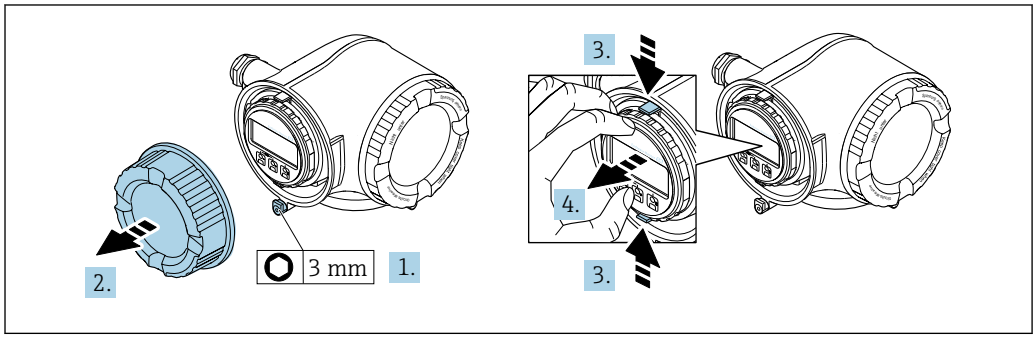

A0029813

1. Solte a braçadeira de fixação da tampa do compartimento de conexão.
2. Desparafuse a tampa do compartimento de conexão.
3. Aperte as abas do suporte do módulo de display juntas.
4. Remova o suporte do módulo do display.

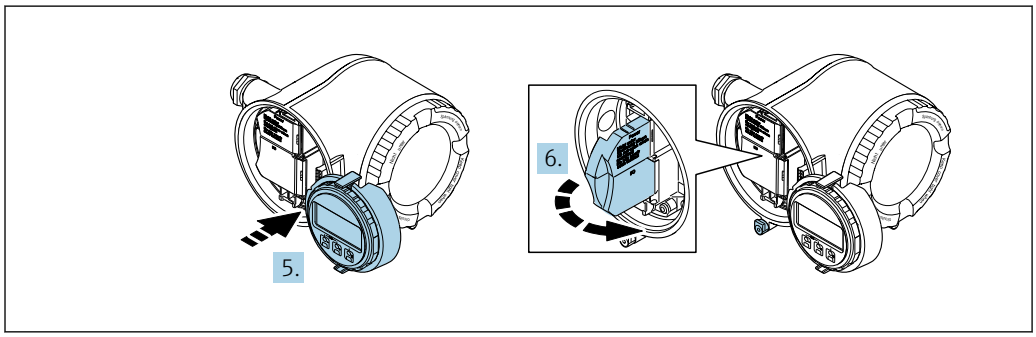

A0029814

5. Instale o suporte à borda do compartimento de componentes eletrônicos.
6. Abra a tampa do terminal.

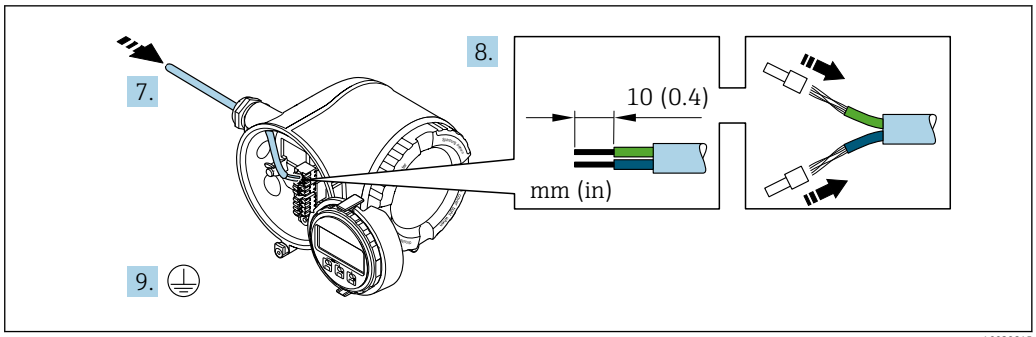

A0029815

7. Empurre o cabo através da entrada para cabo. Para assegurar total vedação, não remova o anel de vedação da entrada para cabo.
8. Desencape os cabos e as extremidades do cabo. No caso de cabos trançados, ajuste também as arruelas.
9. Conecte o terra de proteção.

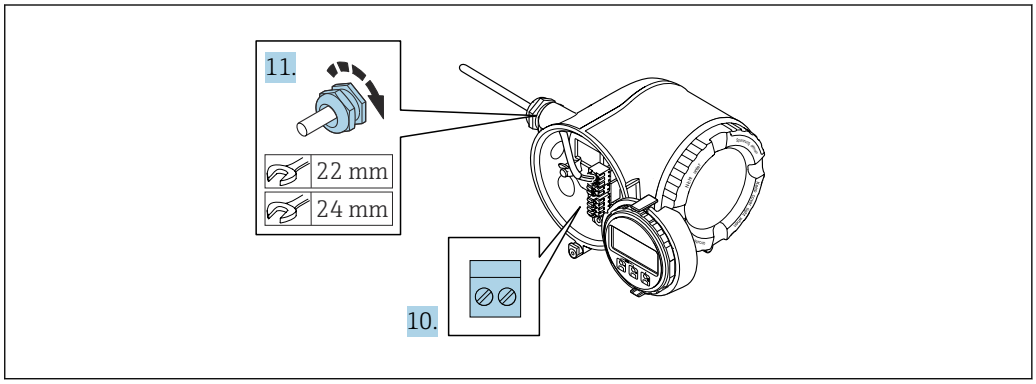

A0029816

10. Conecte o cabo de acordo com o esquema de ligação elétrica .
    ↳ **Esquema de ligação elétrica do cabo de sinal:** O esquema de ligação elétrica específico do equipamento é documentado em uma etiqueta adesiva na tampa do terminal.
    Esquema de ligação elétrica da fonte de alimentação: Etiqueta adesiva na tampa do terminal ou → 📖 39.
11. Aperte os prensa-cabos com firmeza.
    ↳ Isso conclui o processo de conexão do cabo.
12. Feche a tampa do terminal.
13. Ajuste o suporte do módulo do display no compartimento de componentes eletrônicos.
14. Aparafuse na tampa do compartimento de conexão.
15. Guarde a braçadeira de fixação da tampa do compartimento de conexão.

Remoção do cabo

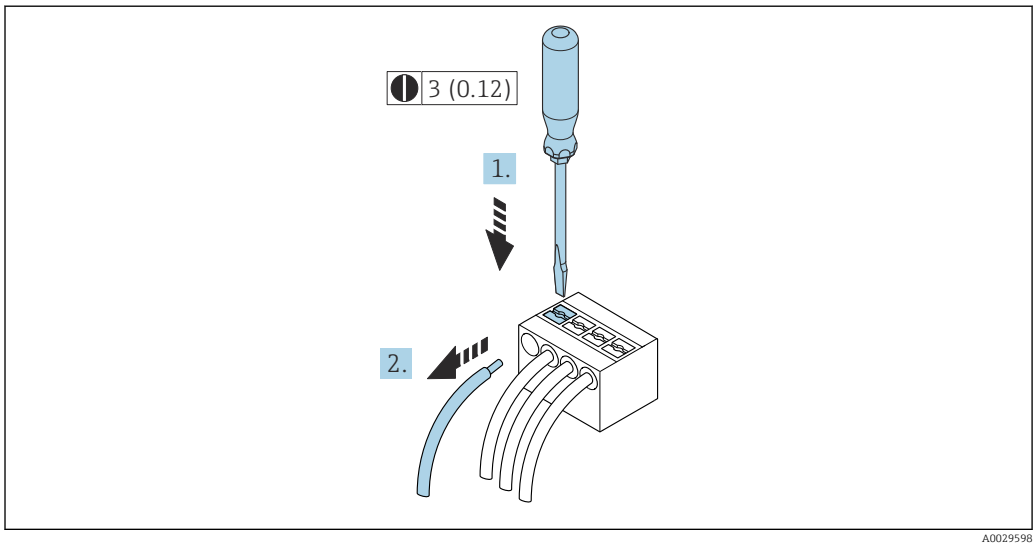

17 Unidade de engenharia mm (pol)

1. Para remover um cabo do terminal, utilize uma chave de fenda chata para empurrar o slot entre os dois furos do terminal
2. enquanto puxa simultaneamente a extremidade do cabo para fora do terminal.

7.4 Garantia da equalização potencial

7.4.1 Especificações

Não são necessárias medidas especiais para a equalização potencial.

7.5 Instruções especiais de conexão

7.5.1 Exemplos de conexão

PROFIBUS PA

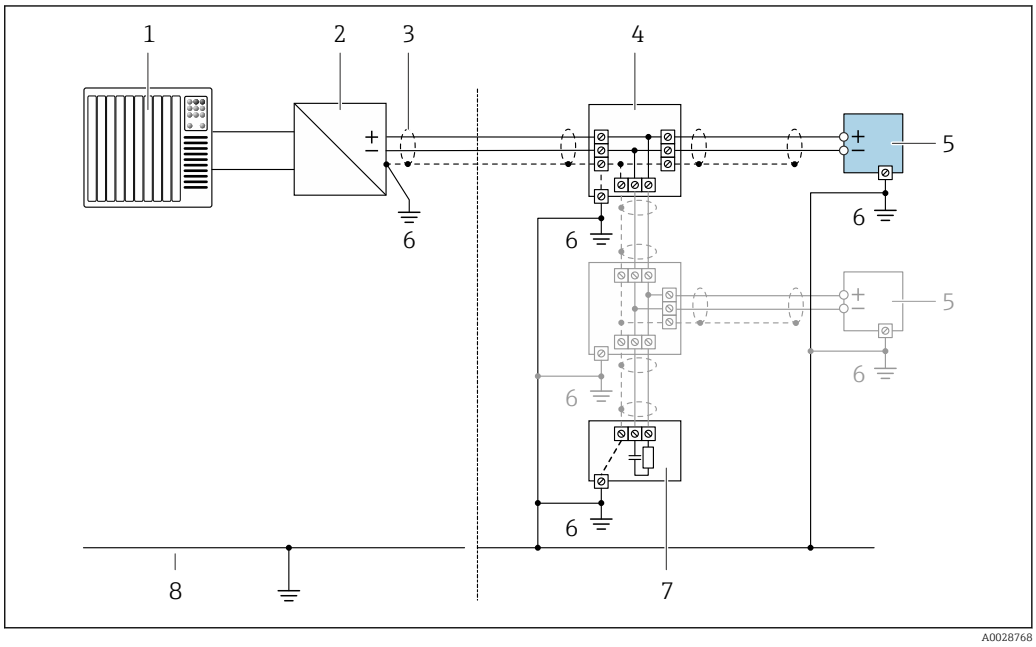

18 *Exemplo de conexão elétrica para PROFIBUS PA*

1 *Sistema de controle (por exemplo CLP)*
2 *Acoplador de segmento PROFIBUS PA*
3 *Blindagem do cabo fornecida em uma extremidade. A blindagem do cabo deve ser aterrada nas duas extremidades para atender as especificações EMC; observe as especificações do cabo*
4 *T-box*
5 *Medidor*
6 *Aterramento local*
7 *Terminador do barramento*
8 *Linha de adequação de potencial*

Saída de corrente 4-20 mA

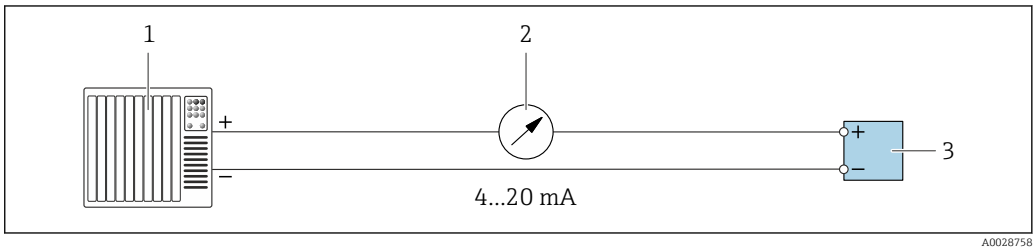

19 *Exemplo de conexão para saída de corrente 4-20 mA (ativa)*

1 *Sistema de automação com entrada em corrente (por exemplo, PLC)*
2 *Unidade de display analógico: observe a carga máxima*
3 *Transmissor*

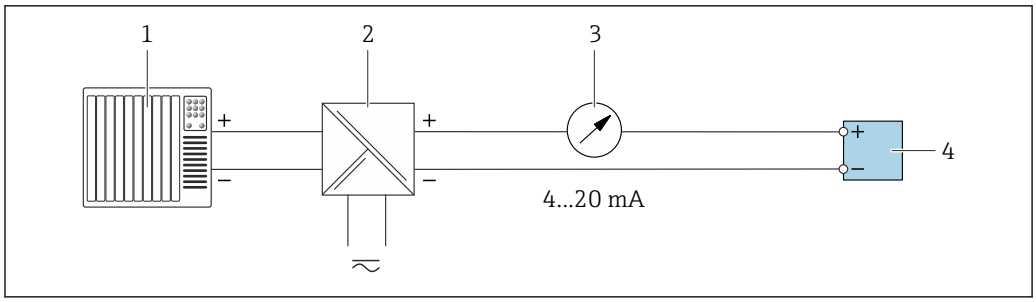

20 Exemplo de conexão para saída de corrente 4-20 mA (passiva)

1 *Sistema de automação com entrada em corrente (por exemplo, PLC)*
2 *Barreira ativa para fonte de alimentação (ex.: RN221N)*
3 *Unidade de display analógico: observe a carga máxima*
4 *Transmissor*

Pulso/saída de frequência

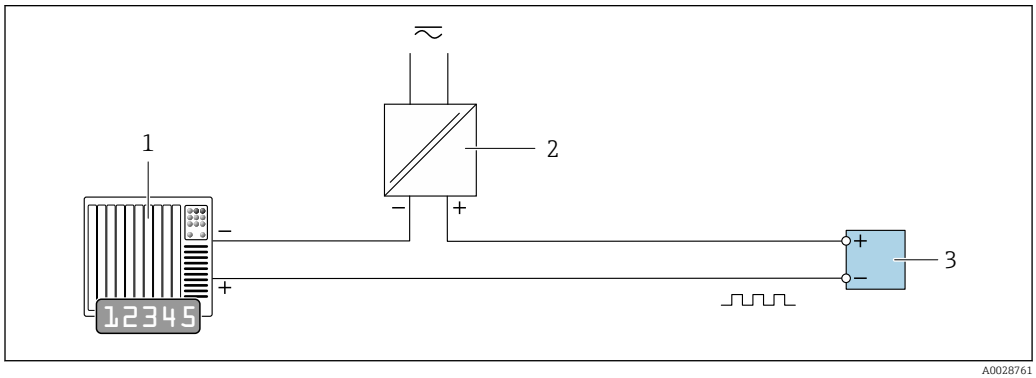

21 Exemplo de conexão para saída por pulso/frequência (passiva)

1 *Sistema de automação com entrada por pulso/frequência (ex*
2 *Fonte de alimentação*
3 *Transmissor: Observe os valores de entrada → 250*

Saída comutada

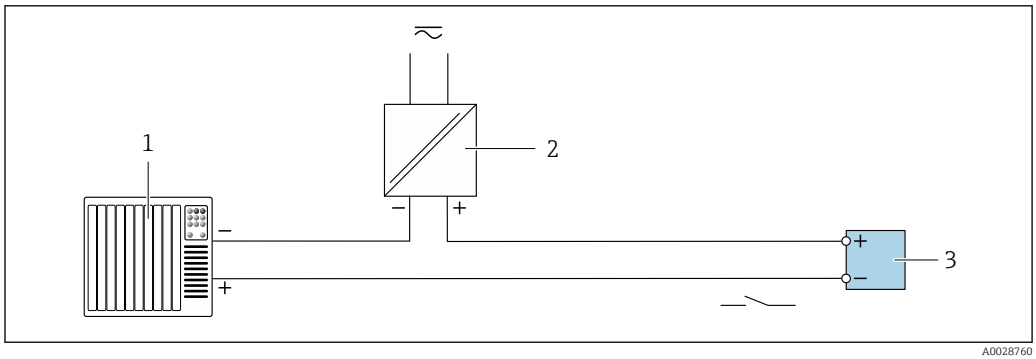

22 Exemplo de conexão para saída comutada (passiva)

1 *Sistema de automação com entrada comutada (ex.: PLC)*
2 *Fonte de alimentação*
3 *Transmissor: Observe os valores de entrada → 250*

Saída a relé

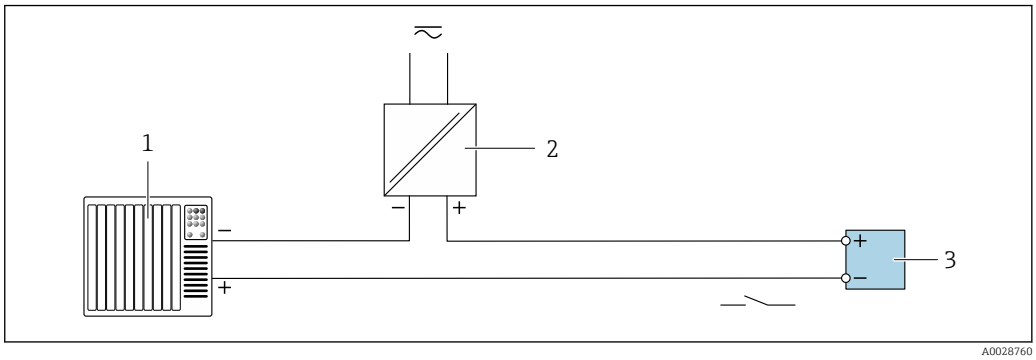

23 Exemplo de conexão para saída a relé (passiva)

1 *Sistema de automação com entrada de relê (por exemplo, PLC)*
2 *Fonte de alimentação*
3 *Transmissor: Observe os valores de entrada → 251*

Entrada em corrente

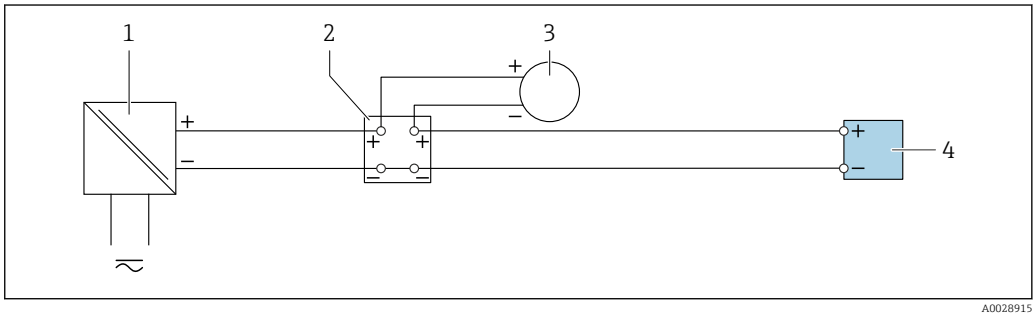

24 Exemplo de conexão para entrada em corrente de 4 a 20 mA

1 *Fonte de alimentação*
2 *Caixa do terminal*
3 *Medidor externo (para ler pressão ou temperatura, por exemplo)*
4 *Transmissor*

Entrada de status

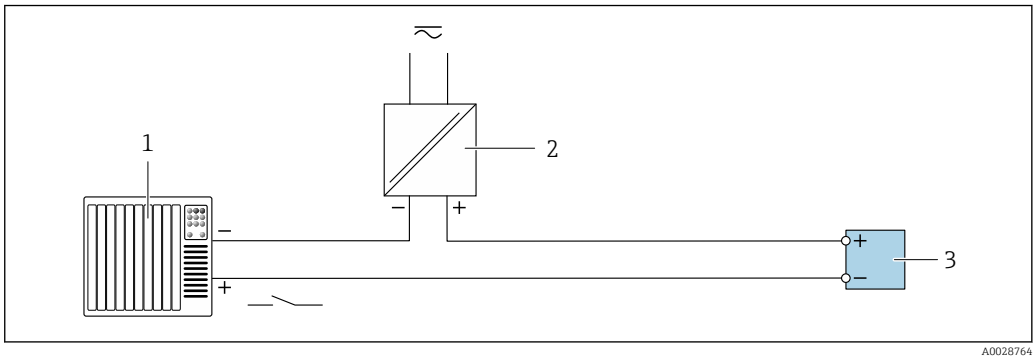

25 Exemplo de conexão para entrada de status

1 *Sistema de automação com saída de status (por exemplo, PLC)*
2 *Fonte de alimentação*
3 *Transmissor*

7.6 Configurações de hardware

7.6.1 Configuração do endereço do equipamento

O endereço deve sempre ser configurado para um equipamento PROFIBUS DP/PA. A faixa de endereço válida é entre 1 e 126. Em uma rede PROFIBUS DP/PA, cada endereço somente pode ser atribuído uma vez. Se um endereço não for configurado corretamente, o equipamento não é reconhecido pelo mestre. Todos os medidores são fornecidos de fábrica com o endereço 126 e o método de endereçamento do software.

Risco de choque elétrico ao abrir o invólucro do transmissor.
- ▶ Antes de abrir o invólucro do transmissor:
- ▶ Desconecte o equipamento da fonte de alimentação.

Proline 500 – transmissor digital

Endereçamento de hardware

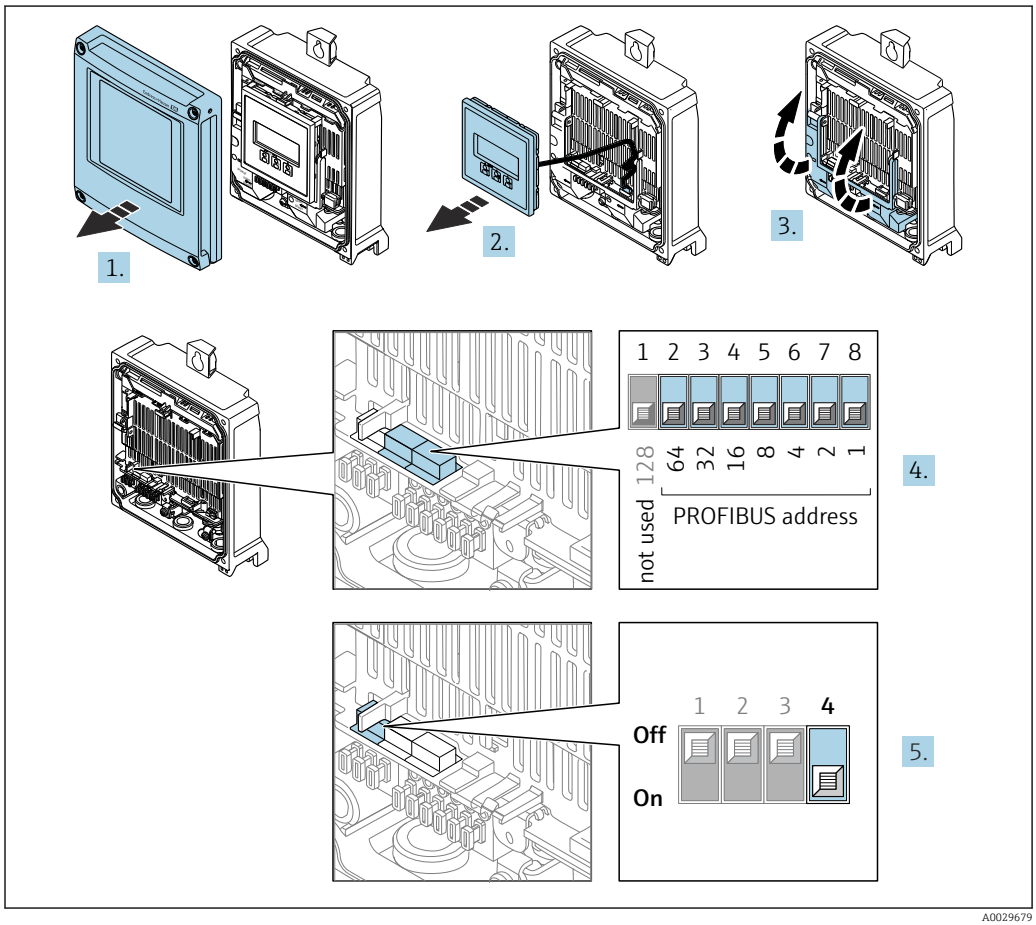

1. Abra a tampa do invólucro.
2. Remova o módulo do display.
3. Dobre aberta a tampa do terminal.
4. Ajuste o endereço do equipamento desejado usando minisseletoras.
5. Para comutar o endereçamento do endereçamento de software para o endereçamento de hardware: coloque a minisseletora em **On**.
   ↳ A mudança de endereço do equipamento tem efeito após 10 segundos. O equipamento é reiniciado.

Endereçamento do software

- Para comutar o endereçamento do endereçamento de hardware para o endereçamento de software: coloque a minisseletora No. 4 em **Off**.
  - ↳ O endereço do equipamento configurado no parâmetro **Endereço do aparelho** (→ 📄 110) tem efeito após 10 segundos. O equipamento é reiniciado.

Transmissor Proline 500

Endereçamento de hardware

1.

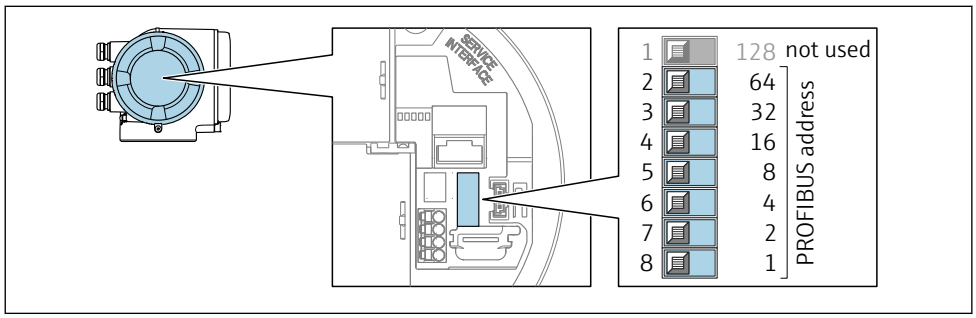

A0029637

Ajuste o endereço do equipamento desejado, utilizando as minisseletoras no compartimento de conexão.

2.

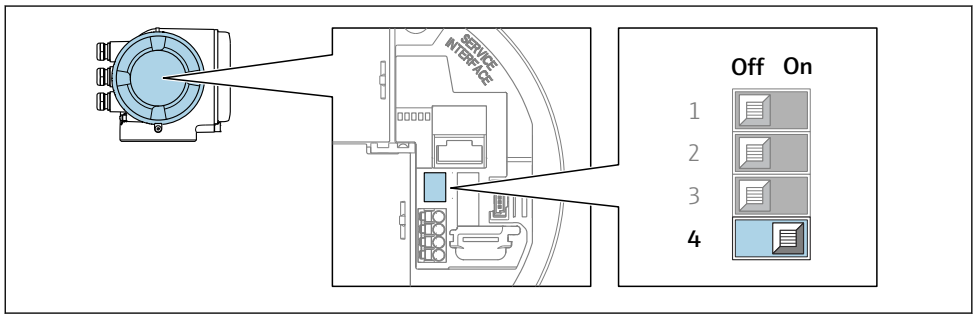

A0029633

Para comutar o endereçamento do endereçamento de software para o endereçamento de hardware: coloque a minisseletora em **On**.

- ↳ A mudança de endereço do equipamento tem efeito após 10 segundos. O equipamento é reiniciado.

Endereçamento do software

- Para comutar o endereçamento do endereçamento de hardware para o endereçamento de software: coloque a minisseletora No. 4 em**Off**.
  - ↳ O endereço do equipamento configurado no parâmetro **Endereço do aparelho** (→ 📄 110) tem efeito após 10 segundos. O equipamento é reiniciado.

7.6.2 Ativação do endereço IP padrão

O endereço IP padrão 192.168.1.212 pode ser ativado usando a minisseletora.

Ativação do endereço IP padrão através da minisseletora: Proline 500 - digital

Risco de choque elétrico ao abrir o invólucro do transmissor.

- Antes de abrir o invólucro do transmissor:
- Desconecte o equipamento da fonte de alimentação.

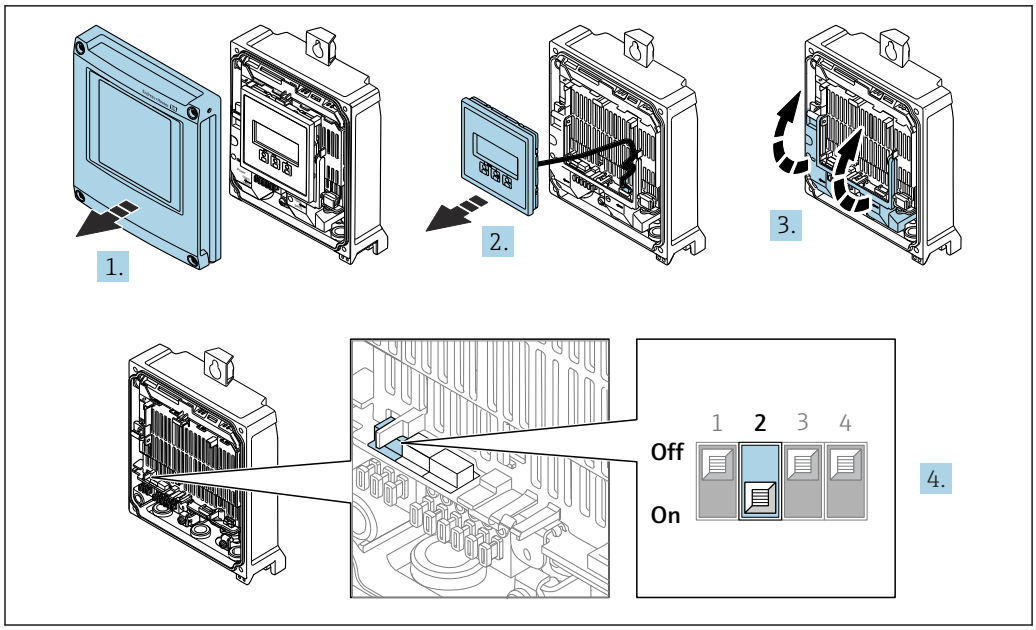

A0034500

1. Solte os 4 parafusos de fixação da tampa do invólucro.
2. Abra a tampa do invólucro.
3. Dobre aberta a tampa do terminal.
4. Ajuste a minisseletora nº 2 no módulo eletrônico de **OFF** → **ON**.
5. Para reinstalar o transmissor, faça o procedimento reverso à remoção.
6. Reconecte o equipamento à fonte de alimentação.
   ↳ O endereço IP padrão é usado uma vez que o equipamento é reiniciado.

Ativação do endereço IP padrão através da minisseletora: Proline 500

Risco de choque elétrico ao abrir o invólucro do transmissor.
- ▶ Antes de abrir o invólucro do transmissor:
- ▶ Desconecte o equipamento da fonte de alimentação.

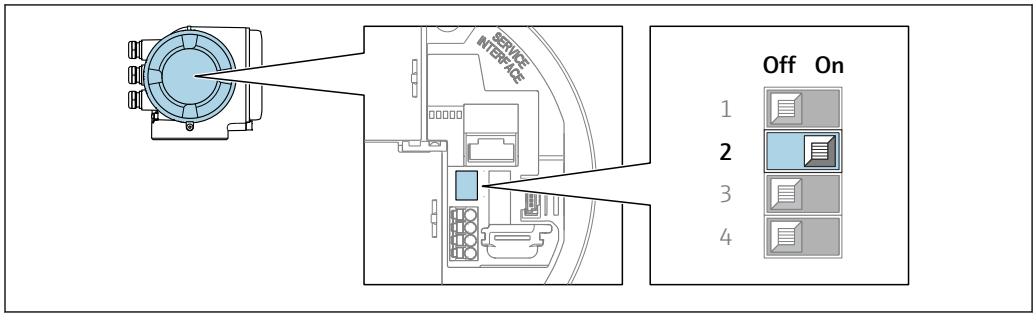

A0034499

1. Dependendo da versão do invólucro, solte a braçadeira de fixação ou o parafuso de fixação da tampa do invólucro.
2. Dependendo da versão do invólucro, desparafuse ou abra a tampa do invólucro e desconecte o display local do módulo da eletrônica principal quando necessário .
3. Ajuste a minisseletora nº 2 no módulo eletrônico de **OFF** → **ON**.
4. Para reinstalar o transmissor, faça o procedimento reverso à remoção.
5. Reconecte o equipamento à fonte de alimentação.
   ↳ O endereço IP padrão é usado uma vez que o equipamento é reiniciado.

7.7 Garantia do grau de proteção

O medidor atende as especificações gabinete tipo 4X, grau de proteção IP66/67.

Para garantir o grau de proteção IP66/67 do gabinete tipo 4X, execute as etapas a seguir após a conexão elétrica:

1. Verifique se as vedações do invólucro estão limpas e devidamente encaixadas.
2. Seque, limpe ou substitua as vedações, se necessário.
3. Aperte todos os parafusos do invólucro e as tampas dos parafusos.
4. Aperte os prensa-cabos com firmeza.
5. Para garantir que a umidade não penetre na entrada para cabo:
   Direcione o cabo de tal forma que ele faça uma volta para baixo antes da entrada para cabo ("coletor de água").
   ↳
   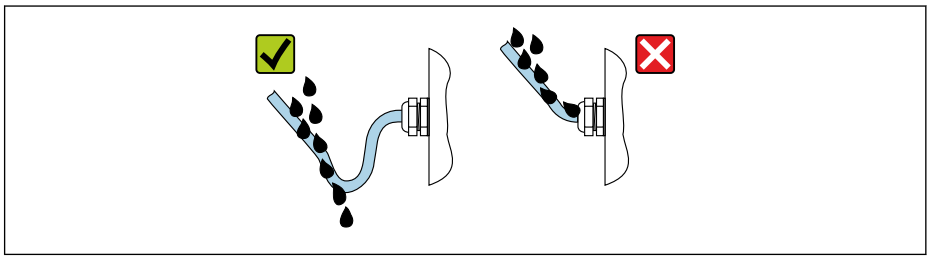
   A0029278
6. Insira conectores falsos nas entradas para cabo não usadas.

7.8 Verificação pós-conexão

Os cabos ou o equipamento estão sem danos (inspeção visual)?	❑
Os cabos utilizados atendem às exigências?	❑
Os cabos têm espaço adequado para deformação?	❑
Todos os prensa-cabos estão instalados, firmemente apertados e vedados? O cabo corre juntamente com o "coletor de água" → 🗎 61?	❑

8 Opções de operação

8.1 Visão geral das opções de operação

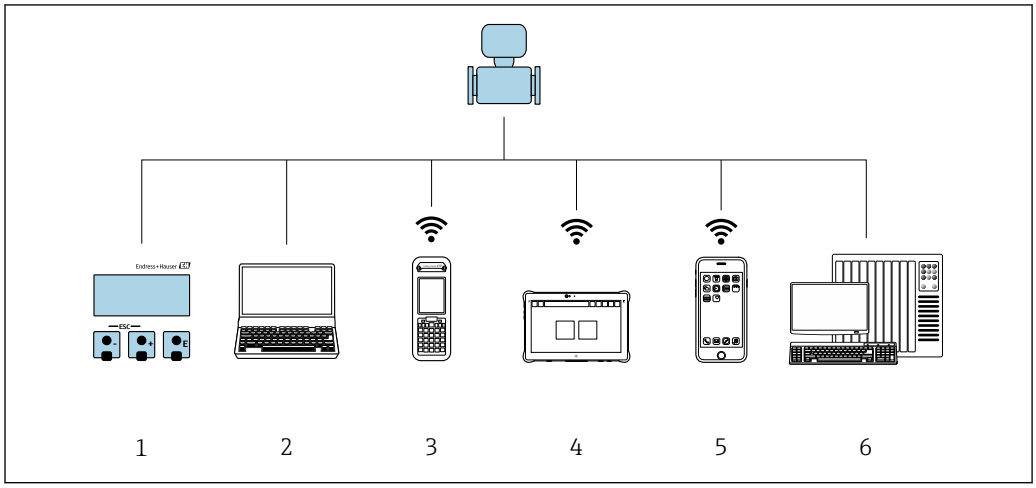

A0034513

1 *Operação local através do modulo do display*
2 *Computador com navegador Web (ex. Internet Explorer) ou com ferramenta de operação (ex. FieldCare, DeviceCare, AMS Device Manager, SIMATIC PDM)*
3 *Field Xpert SFX350 ou SFX370*
4 *Field Xpert SMT70*
5 *Terminal portátil móvel*
6 *Sistema de controle (por exemplo CLP)*

8.2 Estrutura e função do menu de operação

8.2.1 Estrutura geral do menu de operação

Para uma visão geral do menu de operação por especialistas: "Descrição dos Parâmetros do Equipamento", um documento fornecido com o equipamento→ 📄 274

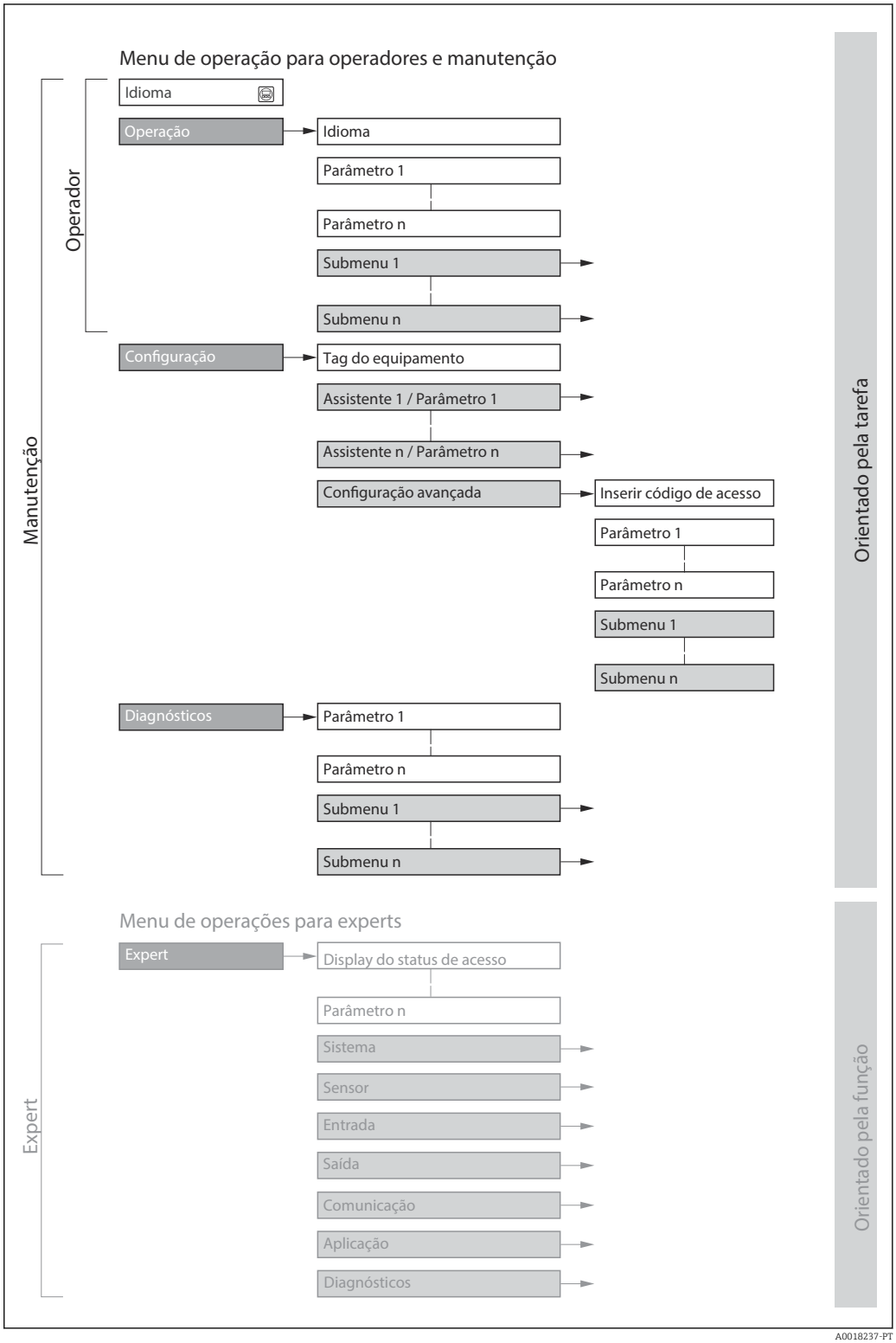

26 *Estrutura esquemática do menu de operação*

8.2.2 Conceito de operação

As peças individuais do menu de operação são especificadas para certas funções de usuário (operador, manutenção etc.). Cada função de usuário contém tarefas típicas junto à vida útil do equipamento.

Menu/parâmetro		Funções de usuário e ações	Conteúdo/Significado
Language	Orientado para ação	**Função "Operador", "Manutenção"** Tarefas durante a operação: ▪ Configuração do display operacional ▪ Leitura dos valores medidos	▪ Definir o idioma de operação ▪ Definição do idioma de operação do servidor de rede ▪ Restaurar e controlar totalizadores
Operação			▪ Configuração do display de operação (ex. formato do display, contraste do display) ▪ Restaurar e controlar totalizadores
Configuração		**Função "Manutenção"** Comissionamento: ▪ Configuração da medição ▪ Configuração das entradas e saídas ▪ Configuração da interface de comunicação	Assistente para comissionamento rápido: ▪ Configuração das unidades do sistema ▪ Configuração da interface de comunicação ▪ Definição do meio ▪ Exibição da configuração de E/S ▪ Configuração das entradas ▪ Configuração das saídas ▪ Configuração do display operacional ▪ Configuração do corte de vazão baixa ▪ Configuração da detecção de tubo vazio e parcial Configuração avançada ▪ Para mais customizações de configuração da medição (adaptação para condições especiais de medição) ▪ Configuração dos totalizadores ▪ Configuração das definições WLAN ▪ Administração (defina o código de acesso, reinicie o medidor)
Diagnóstico		**Função "Manutenção"** Eliminação de erro: ▪ Diagnósticos e eliminação de processos e erros do equipamento ▪ Simulação do valor medido	Contém todos os parâmetros para detectar e analisar processos e erros do equipamento: ▪ Lista de diagnóstico Contém até 5 mensagens de erro atualmente pendentes. ▪ Livro de registro de eventos Contém mensagens dos eventos ocorridos. ▪ Informações do equipamento Contém informações para identificar o equipamento. ▪ Valor medido Contém todos os valores correntes medidos. ▪ Analog inputs É usado para exibir a entrada analógica. ▪ Submenu **Registro de dados** com opção de ordem "HistoROM estendido" Armazenamento e visualização dos valores medidos ▪ Heartbeat A funcionalidade do equipamento é verificada conforme a solicitação e os resultados da verificação são registrados. ▪ Simulação Usado para simular valores medidos ou valores de saída.

Menu/parâmetro		Funções de usuário e ações	Conteúdo/Significado
Especialista	orientado para função	Tarefas que necessitam conhecimento detalhado da função do equipamento: ▪ Medições de comissionamento em condições difíceis ▪ Adaptação ideal da medição para condições difíceis ▪ Configuração detalhada da interface de comunicação ▪ Diagnósticos de erro em casos difíceis	Contém todos os parâmetros do equipamento e possibilita o acesso a esses parâmetros, diretamente, usando um código de acesso. A estrutura deste menu baseia-se nos blocos de função do equipamento: ▪ Sistema Contém todos os parâmetros prioritários do equipamento que não afetam a medição ou a interface de comunicação. ▪ Sensor Configuração da medição. ▪ Saída Configure o pulso/frequência/saída comutada. ▪ Entrada Configuração da entrada de status. ▪ Saída Configuração das saídas de corrente analógicas bem como do pulso/frequência e da saída comutada. ▪ Comunicação configuração da interface de comunicação digital e do servidor de rede. ▪ Submenus para blocos de função (ex. "Entradas analógicas") Configuração dos blocos de função. ▪ Aplicação Configuração das funções que vão além da medição efetiva (ex. totalizador). ▪ Diagnóstico Detecção de erro e análise de processo e erros de equipamento e para a simulação do equipamento e Heartbeat Technology.

8.3 Acesso ao menu de operação através do display local

8.3.1 Display de operação

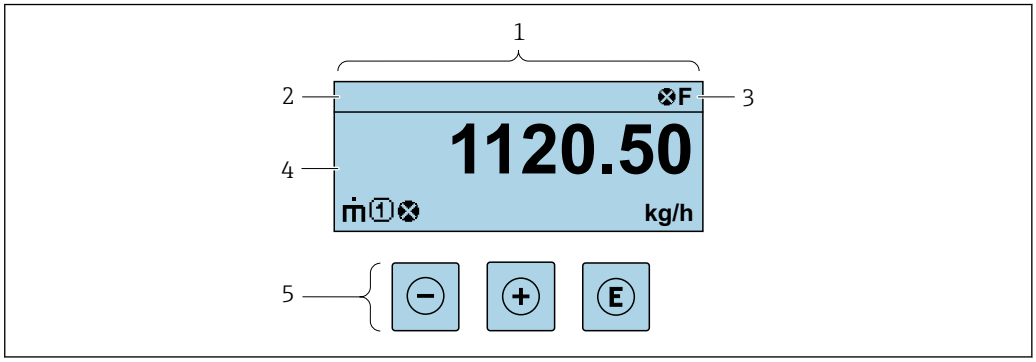

1 *Display de operação*
2 *Tag do equipamento*
3 *Área de status*
4 *Área de display para valores medidos (4 linhas)*
5 *Elementos de operação*→ 🗎 71

Área de status

Os seguintes símbolos aparecem na área de status o display de operação no canto superior direito:

- Sinais de status→ 168
  - **F**: Falha
  - **C**: Verificação da função
  - **S**: Fora da especificação
  - **M**: Manutenção necessária
- Comportamento de diagnóstico→ 169
  - ⊗: Alarme
  - ⚠: Aviso
- 🔒: Bloqueio (o equipamento é travado pelo hardware)
- ⇆: Comunicação (comunicação através da operação remota está ativa)

Área do display

Na área do display, cada valor medido é antecedido por determinados tipos de símbolos para uma descrição mais detalhada:

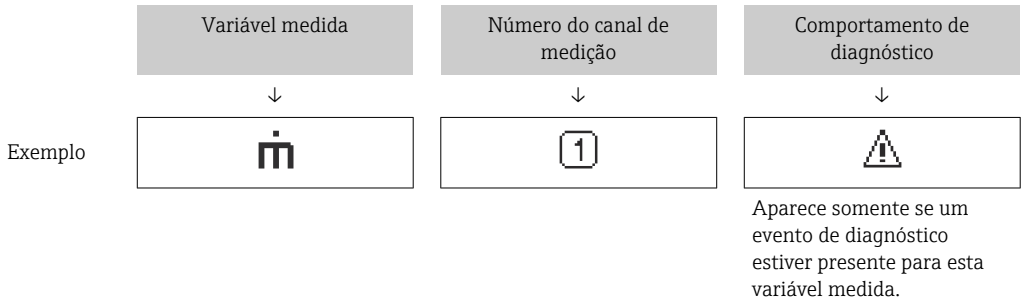

Valores medidos

Símbolo	Significado
ṁ	Vazão mássica
V̇	▪ Vazão volumétrica ▪ Vazão volumétrica corrigida
ρ	▪ Densidade ▪ Densidade de referência
🌡	Temperatura
Σ	Totalizador ℹ O número do canal de medição indica qual dos três totalizadores é exibido.
⊕	Entrada de status

Números do canal de medição

Símbolo	Significado
1 ... 4	Canal de medição 1 a 4
O número do canal de medição é exibido somente se mais de um canal estiver presente para o mesmo tipo de variável medida (por exemplo, Totalizador 1 a 3).	

Comportamento de diagnóstico

O comportamento de diagnóstico refere-se a um evento de diagnóstico que seja relevante à variável medida exibida. Para mais informações sobre os símbolos → 169

O formato de número e exibição dos valores medidos podem ser configurados através do parâmetro **Formato de exibição** (→ 128).

8.3.2 Visualização de navegação

No submenu	No assistente
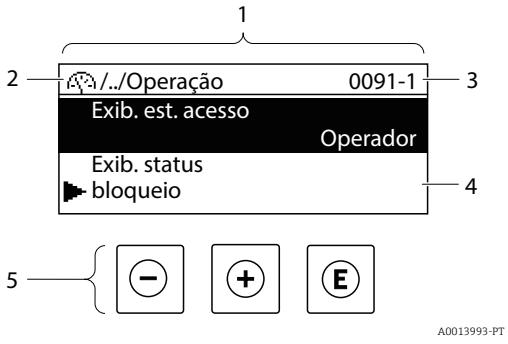	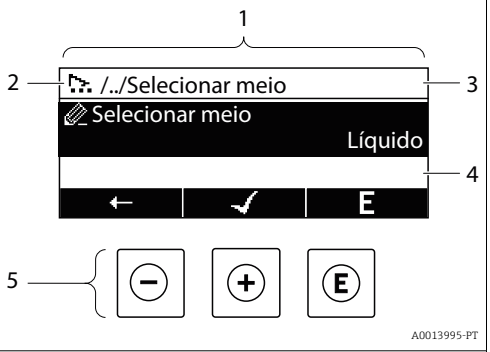

1	*Visualização de navegação*
2	*Caminho de navegação para a posição atual*
3	*Área de status*
4	*Área do display para navegação*
5	*Elementos de operação → 71*

Caminho de navegação

O caminho de navegação - exibido no canto superior esquerdo da visualização de navegação - é formado pelos seguintes elementos:

	▪ No submenu: Símbolo do display para menu ▪ No assistente: Símbolo do display para o assistente	Omissão do símbolo para os níveis de menu de operação intermediários	Nome atual de ▪ Submenu ▪ Assistente ▪ Parâmetros
	↓	↓	↓
Exemplos		/ ../	**Display**
		/ ../	**Display**

Para mais informações sobre os ícones de menu, consulte a seção "Área do Display" → 68

Área de status

O seguinte aparece na área de status da visualização de navegação no canto superior direito:

- No submenu
  - O código de acesso direto para o parâmetro no qual está navegando (por exemplo 0022-1)
  - Se um evento de diagnóstico estiver presente, o comportamento de diagnóstico e o sinal de status
- No assistente
  Se um evento de diagnóstico estiver presente, o comportamento de diagnóstico e o sinal de status

- Para informações sobre o comportamento de diagnóstico e o sinal de status → 📄 168
- Para informações sobre a função e a entrada do código de acesso direto → 📄 73

Área do display

Menus

Símbolo	Significado
	Operação Aparece: ▪ No menu próximo à seleção "Operação" ▪ À esquerda no caminho de navegação no menu **Operação**
	Configurar Aparece: ▪ No menu próximo à seleção "Configurar" ▪ À esquerda no caminho de navegação no menu **Configurar**
	Diagnóstico Aparece: ▪ No menu próximo à seleção "Diagnóstico" ▪ À esquerda no caminho de navegação no menu **Diagnósticos**
	Especialista Aparece: ▪ No menu próximo à seleção "Expert" ▪ À esquerda no caminho de navegação no menu **Expert**

Submenus, assistentes, parâmetros

Símbolo	Significado
	Submenu
	Assistente
	Parâmetros junto ao assistente Não há símbolo de display para parâmetros em submenus.

bloqueio

Símbolo	Significado
	Parâmetro bloqueado Quando exibido na frente de uma denominação do parâmetro, indica que o parâmetro está bloqueado. ▪ Para um código de acesso específico para o cliente ▪ Pela chave de proteção contra gravação de hardware

Operação do assistente

Símbolo	Significado
←	Alterna para o parâmetro anterior.
✓	Confirma o valor de parâmetro e alterna para o parâmetro seguinte.
E	Abre a visualização de edição do parâmetro.

8.3.3 Visualização de edição

Editor numérico

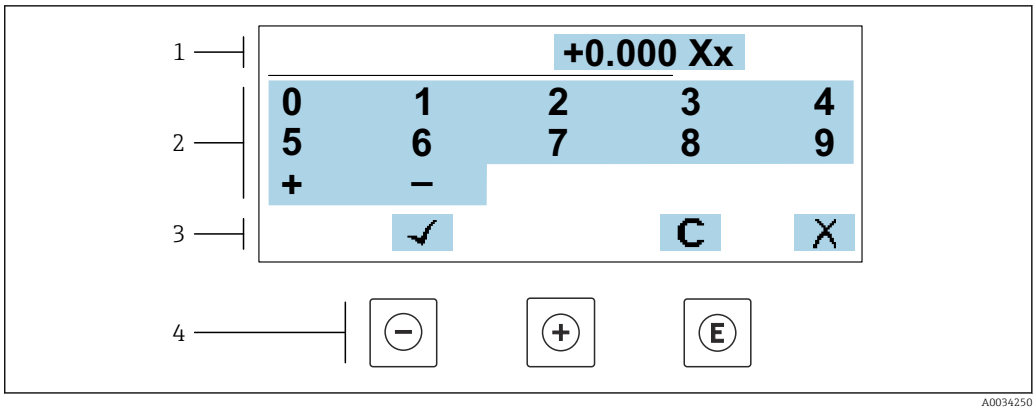

27 *Para inserir valores nos parâmetro (ex. valores limites)*

1 *Área de entrada do display*
2 *Tela de entrada*
3 *Confirmar, excluir ou rejeitar a entrada*
4 *Elementos de operação*

Editor de texto

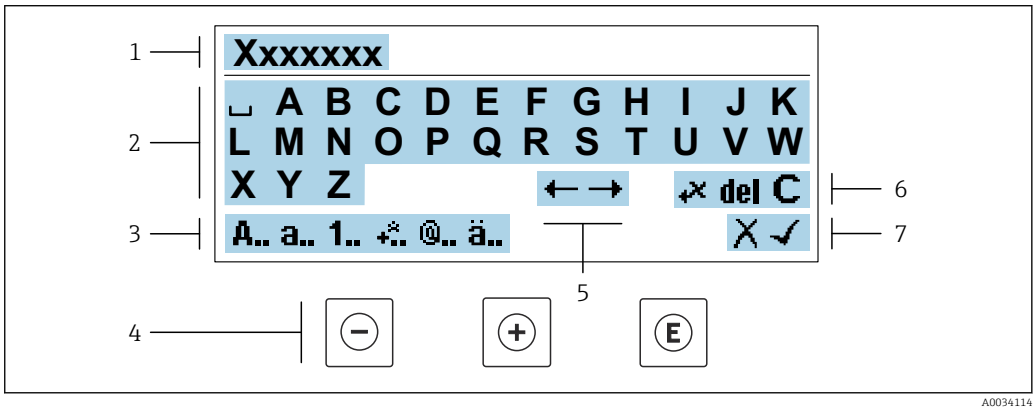

28 *Para entrada de texto nos parâmetros (ex. nome do tag)*

1 *Área de entrada do display*
2 *Tela de entrada em corrente*
3 *Alterar tela de entrada*
4 *Elementos de operação*
5 *Mover a posição de entrada*
6 *Excluir entrada*
7 *Rejeitar ou confirmar a entrada*

Uso dos elementos de operação na visualização da edição

Tecla(s) de operação	Significado
⊖	**Tecla "menos"** Mover a posição de entrada para a esquerda.
⊕	**Tecla mais** Mover a posição de entrada para a direita.
Ⓔ	**Tecla Enter** ▪ Pressionar a tecla rapidamente: confirma sua seleção. ▪ Pressionar a tecla por 2 s: confirmar a entrada.
⊖ + ⊕	**Combinação da tecla "Esc" (pressionar teclas simultaneamente)** Fechar a visualização de edição sem aceitar as alterações.

Telas de entrada

Símbolo	Significado
A..	Letras maiúsculas
a..	Letras minúsculas
1..	Números
+..	Sinais de pontuação e caracteres especiais: = + – * / ² ³ ¼ ½ ¾ ( ) [ ] < > { }
@..	Sinais de pontuação e caracteres especiais: ' " ` ^ . , ; : ? ! % µ ° € $ £ ¥ § @ # / \ I ~ & _
ä..	Tremas e acentos

Controle das entradas de dados

Símbolo	Significado
←→	Mover a posição de entrada
✗	Rejeitar entrada
✓	Confirma um registro
←✗	Excluir o caractere imediatamente à esquerda da posição de entrada
del	Excluir o caractere imediatamente à direita da posição de entrada
C	Limpar todos os caracteres inseridos

8.3.4 Elementos de operação

Tecla(s) de operação	Significado
⊖	**Tecla "menos"** *Em um menu, submenu* Move a barra de seleção para cima em uma lista de opções. *Com um assistente* Confirma o valor de parâmetro e vai para o parâmetro anterior. *Com um editor de texto e numérico* Mover a posição de entrada para a esquerda.
⊕	**Tecla mais** *Em um menu, submenu* Move a barra de seleção para baixo em uma lista de opções. *Com um assistente* Confirma o valor de parâmetro e vai para o parâmetro seguinte. *Com um editor de texto e numérico* Mover a posição de entrada para a direita.

E	**Tecla Enter**
	Para display de operação
	Pressione a tecla abre rapidamente o menu de operação.
	Em um menu, submenu
	▪ Pressionar a tecla:
	  ▪ Abre o menu, submenu ou o parâmetro selecionado.
	  ▪ Inicia o assistente.
	  ▪ Se o texto de ajuda estiver aberto, fecha o texto de ajuda do parâmetro.
	▪ Pressione a tecla para 2 s o parâmetro:
	  Se houver, abre o texto de ajuda para a função do parâmetro.
	Com um assistente
	Abre a visualização de edição do parâmetro.
	Com um editor de texto e numérico
	▪ Pressionar a tecla rapidamente: confirma sua seleção.
	▪ Pressionar a tecla por 2 s: confirma a entrada.

⊖ + ⊕	**Combinação da tecla "Esc" (pressionar teclas simultaneamente)**
	Em um menu, submenu
	▪ Pressionar a tecla:
	  ▪ Sai do nível de menu atual e vai para o próximo nível mais alto.
	  ▪ Se o texto de ajuda estiver aberto, fecha o texto de ajuda do parâmetro.
	▪ Pressione a tecla para 2 s retornar para o display de operação ("posição inicial").
	Com um assistente
	Sai do assistente e vai para o próximo nível mais alto.
	Com um editor de texto e numérico
	Fechar a visualização de edição sem aceitar as alterações.

⊖ + E	**Combinação da tecla Menos/Enter (pressionar teclas simultaneamente)**
	▪ Se o teclado estiver ativo:
	  Pressionar a tecla por 3 s: desativa o bloqueio do teclado.
	▪ Se o teclado estiver inativo:
	  Pressionar a tecla por 3 s: o menu de contexto se abre incluindo a opção para ativação do bloqueio do teclado.

8.3.5 Abertura do menu de contexto

Usando o menu de contexto, o usuário pode acessar os seguintes menus rápida e diretamente a partir do display operacional:

- Configurar
- Cópia de segurança dos dados
- Simulação

Acessar e fechar o menu de contexto

O usuário está no display operacional.

1. Pressione as teclas ⊟ e Ⓔ por mais de 3 segundos.
   ↳ O menu de contexto abre.

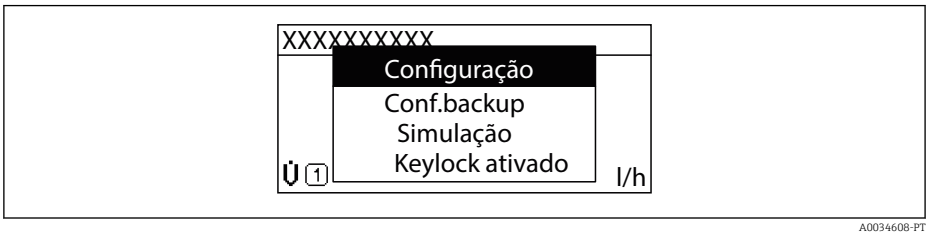

2. Pressione ⊟ + ⊞ simultaneamente.
   ↳ O menu de contexto é fechado e o display operacional aparece.

Acessando o menu por meio do menu de contexto

1. Abra o menu de contexto.
2. Pressione ⊞ para navegar no menu desejado.
3. Pressione Ⓔ para confirmar a seleção.
   ↳ O menu selecionado abre.

8.3.6 Navegar e selecionar a partir da lista

Elementos de operação diferentes são utilizados para navegar através do menu de operação. O caminho de navegação é exibido à esquerda no cabeçalho. Os ícones são exibidos na frente dos menus individuais. Esses ícone também são exibidos no cabeçalho durante a navegação.

Para uma explicação da visão de navegação com símbolos e elementos de operação → 67

Exemplo: Definir o número de valores medidos exibidos em "2 valores"

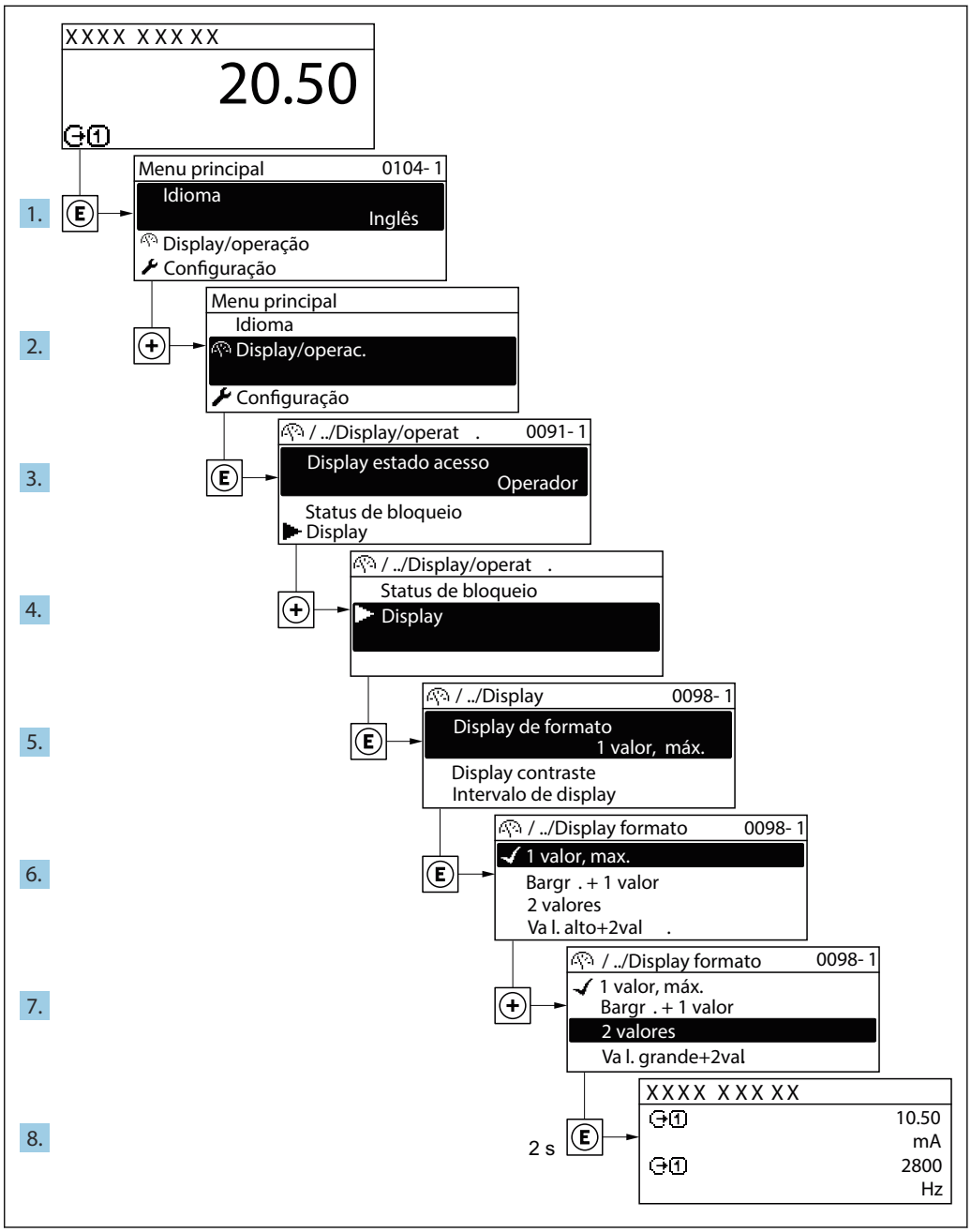

8.3.7 Chamada de parâmetro diretamente

Um número de parâmetro é atribuído a cada parâmetro para que possa acessar um parâmetro diretamente através do display local. Inserir este código de acesso no parâmetro **Acesso direto** chama o parâmetro desejado diretamente.

Caminho de navegação
Especialista → Acesso direto

O código de acesso direto é formado por um número de 5 dígitos (no máximo) e o número do canal, o qual identifica o canal de uma variável de processo: ex. 00914-2. Na visualização de navegação, ele aparece do lado direito do cabeçalho no parâmetro selecionado.

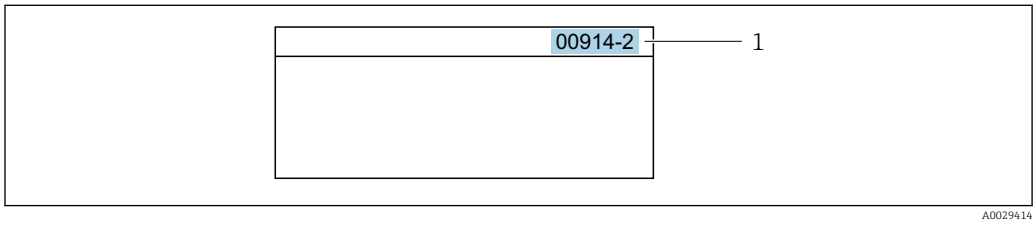

1 Código de acesso direto

Observe o seguinte ao inserir o código de acesso direto:
- Os zeros à esquerda no código de acesso direto não precisam ser inseridos.
  Exemplo: Insira **"914"** ao invés de **"00914"**
- Se não for inserido nenhum número do canal, o canal 1 é acessado automaticamente.
  Exemplo: Insira **00914** → parâmetro **Atribuir variável do processo**
- Se for acessado um canal diferente: Insira o código de acesso direto com o número do canal correspondente.
  Exemplo: Insira **00914-2** → parâmetro **Atribuir variável do processo**

Para o código de acesso direto dos parâmetros individuais, consulte o documento "Descrição dos parâmetros do equipamento" para o equipamento

8.3.8 Chamada de texto de ajuda

O texto de ajuda está disponível para alguns parâmetros e pode ser convocado na visualização do navegador. O texto de ajuda fornece uma breve explicação da função do parâmetro e fornecendo suporte para comissionamento rápido e seguro.

Chamada e fechamento de texto de ajuda

O usuário está na visualização de navegação e a barra de seleção está em um parâmetro.

1. Pressione E para 2 s.
   ↳ O texto de ajuda para o parâmetro selecionado abre.

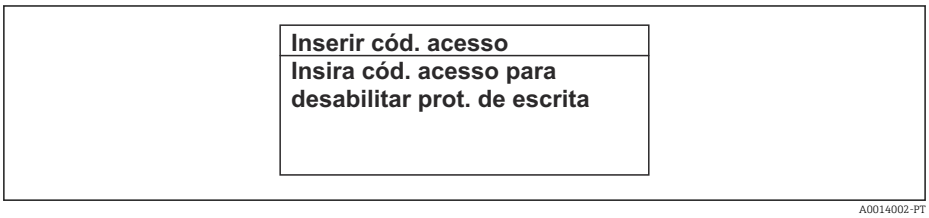

29 Exemplo: texto de ajuda para o parâmetro "Inserir código de acesso"

2. Pressione − + + simultaneamente.
   ↳ O texto de ajuda é fechado.

8.3.9 Alterar parâmetros

Os parâmetros podem ser alterados através do editor numérico ou do editor de texto.
- Editor numérico: Altera os valores em um parâmetro, ex. especificação de valores limites.
- Editor de texto: Insere o texto em um parâmetro, ex. nome do tag.

Uma mensagem é exibida se o valor inserido estiver fora da faixa permitida.

Ins. código de acesso
Ins. inválida ou fora de alcance valor Mín:0 Máx:9999

A0014049-PT

Para uma descrição da visualização de edição - que consiste em editor de texto e editor numérico - com símbolos → 69, para uma descrição dos elementos de operação → 71

8.3.10 Funções de usuário e autorização de acesso relacionada

As duas funções de usuário "Operador" e "Manutenção" possuem acesso de escrita diferentes aos parâmetros se o cliente definir um código de acesso específico para o usuário. Isso protege a configuração do equipamento por intermédio do display local contra acesso não autorizado→ 147 .

Definição da autorização de acesso para funções de usuário

Quando o equipamento é fornecido de fábrica, ainda não há um código de acesso definido . A autorização de acesso (acesso leitura e gravação) para o equipamento não é restrita e corresponde ao função do usuário "Manutenção" .

- Definir o código de acesso.
  - O função do usuário "Operador" é redefinido além do função do usuário "Manutenção". A autorização de acesso é diferente para as duas funções de usuário.

Autorização de acesso para parâmetros: função do usuário "Manutenção"

Status do código de acesso	Acesso para leitura	Acesso para escrita
Um código de acesso ainda não foi definido (Ajuste de fábrica).	✔	✔
Após a definição de um código de acesso.	✔	✔ [1]

1) O usuário tem apenas acesso de gravação após inserir o código de acesso.

Autorização de acesso para parâmetros: função do usuário "Operador"

Status do código de acesso	Acesso para leitura	Acesso para escrita
Após a definição de um código de acesso.	✔	–– [1]

1) Apesar do código de acesso definido, alguns parâmetros podem sempre ser modificados e, assim, não precisam de proteção contra gravação, pois eles não afetam a medição. Consulte a seção "Proteção contra escrita por meio de código de acesso"

A função na qual o usuário está atualmente conectado é indicada pelo Parâmetro **Direito de acesso**. Caminho de navegação: Operação → Direito de acesso

8.3.11 Desabilitação da proteção contra gravação através do código de acesso

Se o símbolo 🔒 aparece no display local em frente a um parâmetro, o parâmetro é protegido contra gravação por um código de acesso específico do usuário e seu valor não pode ser mudado no momento usando a operação local→ 147.

A proteção contra gravação do parâmetro através da operação local pode ser desabilitada inserindo o código de acesso específico para o usuário em parâmetro **Inserir código de acesso** através da respectiva opção de acesso.

1. Após pressionar E, o prompt de entrada para o código de acesso aparece.
2. Insira o código de acesso.
   ↳ O símbolo na frente dos parâmetros desaparece, todos os parâmetros previamente protegidos contra gravação tornam-se reabilitados.

8.3.12 Habilitação e desabilitação do bloqueio do teclado

O bloqueio do teclado permite bloquear o acesso a todo o menu de operação através de operação local. Como resultado, não se torna mais possível navegar pelo menu de operação ou mudar os valores dos parâmetros individuais. Os usuários podem somente ler os valores medidos no display de operação.

O bloqueio do teclado é ativado e desativado no menu de contexto.

Ativação do bloqueio do teclado

O bloqueio do teclado é ativado automaticamente:
- Se o equipamento não foi operado através do display por > 1 minuto.
- Sempre que o equipamento é reiniciado.

Para ativar o bloqueio manualmente:

1. O equipamento está no display do valor medido.
   Pressione as teclas − e E por 3 segundos.
   ↳ Aparece o menu de contexto.
2. No menu de contexto, selecione **Chave de bloqueio ativadaa opção** .
   ↳ O bloqueio do teclado está ativado.

Se o usuário tentar acessar o menu de operação enquanto o bloqueio estiver ativo, a **Chave de bloqueio ativada** mensagem aparece.

Desativação do bloqueio do teclado

- O bloqueio do teclado está ativado.
  Pressione as teclas − e E por 3 segundos.
  ↳ O bloqueio do teclado está desativado.

8.4 Acesso ao menu de operação através do navegador da web

8.4.1 Faixa de função

Graças ao servidor web integrado, o equipamento pode ser operador e configurado através de um navegador web e através de uma interface de operação (CDI-RJ45) ou através de uma interface WLAN. A estrutura do menu de operação é a mesma do display local. Além dos valores medidos, as informações de status no equipamento também são exibidas e permitem que o usuário monitore o status do equipamento. E mais, os dados do equipamento podem ser gerenciados e os parâmetros de rede podem ser configurados.

Um equipamento que tem uma interface WLAN (pode ser pedido como opção) é necessário para a conexão WLAN: código de pedido para "Display; operação", opção G "4 linhas, iluminado; controle touchscreen + WLAN". O equipamento atua como um

Ponto de acesso e permite a comunicação através de computador ou um terminal portátil móvel.

Para obter informações adicionais sobre o servidor Web, consulte a Documentação Especial para o equipamento → 275

8.4.2 Pré-requisitos

Hardware do computador

Hardware	Interface	
	CDI-RJ45	WLAN
Interface	O computador deve ter uma interface RJ45.	A unidade operacional deve ter uma interface WLAN.
Conexão	Cabo padrão Ethernet com conector RJ45.	Conexão através de Wireless LAN.
Blindagem	Tamanho recomendado: ≥12" (depende da resolução da tela)	

Software do computador

Software	Interface	
	CDI-RJ45	WLAN
Sistemas operacionais recomendados	▪ Microsoft Windows 7 ou superior. ▪ Sistemas operacionais móveis: ▪ iOS ▪ Android Microsoft Windows XP é compatível.	
Navegadores da web compatíveis	▪ Microsoft Internet Explorer 8 ou superior ▪ Microsoft Edge ▪ Mozilla Firefox ▪ Google Chrome ▪ Safari	

Configurações do computador

Ajuste de parâmetro	Interface	
	CDI-RJ45	WLAN
Direitos de usuário	São necessários direitos de usuário apropriados (por exemplo, direitos de administrador) para configurações de TCP / IP e servidor proxy (para ajustar o endereço IP, a máscara de sub-rede etc.).	
As configurações do servidor proxy do navegador de web	A configuração do navegador da web *Usar servidor de proxy para LAN* deve ser **desmarcada** .	
JavaScript	JavaScript deve estar habilitado. Se o JavaScript não puder ser habilitado: insira http://192.168.1.212/basic.html na linha de endereço do navegador da web. Uma versão totalmente funcional porém simplificada da estrutura do menu de operação é iniciada no navegador da web. Quando instalar uma nova versão de firmware: para habilitar a exibição correta de dados, apague a memória temporária (cachê) do navegador da web em **Opções de internet**.	

Ajuste de parâmetro	Interface	
	CDI-RJ45	WLAN
Conexões de rede	Apenas as conexões de rede ativas ao medidor devem ser usadas.	
	Desligar todas as outras conexões de rede, como WLAN.	Desligar todas as outras conexões de rede.

Em casos de problemas de conexão: → 163

Medidor: Através da interface de operação CDI-RJ45

Equipamento	Interface de operação CDI-RJ45
Medidor	O medidor possui uma interface RJ45.
Servidor da web	O servidor da web deve ser habilitado, ajuste de fábrica: ON Para mais informações sobre a habilitação do servidor da web → 82

Medidor: através da interface WLAN

Equipamento	Interface WLAN
Medidor	O medidor tem uma antena WLAN: ▪ Transmissor com antena WLAN integrada ▪ Transmissor com antena WLAN externa
Servidor da web	O servidor web e WLAN deve estar habilitado; ajuste de fábrica: ON Para mais informações sobre a habilitação do servidor da web → 82

8.4.3 Estabelecimento da conexão

Através da interface de operação (CDI-RJ45)

Preparação do medidor

Proline 500 – digital

1. Solte os 4 parafusos de fixação da tampa do invólucro.
2. Abra a tampa do invólucro.
3. A localização da tomada de conexão depende do medidor e do protocolo de comunicação:
   Conecte o computador ao conector RJ45 através do cabo de conexão Ethernet padrão .

Proline 500

1. Dependendo da versão do invólucro:
   Libere a braçadeira de fixação ou o parafuso de fixação da tampa do invólucro.
2. Dependendo da versão do invólucro:
   Desparafuse ou abra a tampa do invólucro.
3. A localização da tomada de conexão depende do medidor e do protocolo de comunicação:
   Conecte o computador ao conector RJ45 através do cabo de conexão Ethernet padrão .

Configuração do protocolo Internet do computador

As informações a seguir referem-se às configurações padrão Ethernet do equipamento.

Endereço IP do equipamento: 192.168.1.212 (Ajuste de fábrica)

1. Ligue o medidor.
2. Conectar ao computador utilizando um cabo → 83.
3. Se uma segunda placa de rede não for usada, feche todos os aplicativos no notebook.
   ↳ Aplicativos que exigem internet ou uma rede, como e-mail, aplicativos SAP, internet ou Windows Explorer.
4. Feche todos os navegadores de internet abertos.
5. Configure as propriedades do protocolo de internet (TCP/IP) como definido na tabela:

Endereço IP	192.168.1.XXX; para XXX todas as sequências numéricas, exceto: 0, 212 e 255 → por ex. 192.168.1.213
Máscara de sub-rede	255.255.255.0
Gateway predefinido	192.168.1.212 ou deixe as células vazias

Através de interface WLAN

Configuração do protocolo Internet do terminal móvel

AVISO

Se a conexão WLAN for perdida durante a configuração, as configurações definidas podem ser perdidas.

- Certifique-se de que a conexão WLAN não caia durante a configuração do equipamento.

AVISO

Em princípio, evite acesso simultâneo ao medidor através da interface de operação (CDI-RJ45) e da interface WLAN a partir do mesmo terminal móvel. Isso pode causar um conflito de rede.

- Ative apenas uma interface de operação (Interface de operação CDI-RJ45 ou interface WLAN).
- Se a comunicação simultânea for necessária: configure diferentes faixas de endereço IP, ex. 192.168.0.1 (interface WLAN) e 192.168.1.212 (interface de operação CDI-RJ45).

Preparação do terminal móvel

- Habilite a recepção WLAN no terminal móvel.

Estabelecimento de uma conexão do terminal móvel até o medidor

1. Nas configurações WLAN do terminal móvel:
   Selecione o medidor utilizando o SSID (ex. EH_Promass_500_A802000).
2. Se necessário, selecione o método de criptografia WPA2.
3. Insira a senha: número de série do medidor ex-works (ex. L100A802000).
   ↳ LED no módulo do display pisca: agora é possível operar o medidor com o navegador da web, FieldCare ou DeviceCare.

O número de série pode ser encontrado na etiqueta de identificação.

Para garantir a segurança e a rápida atribuição da rede WLAN a um ponto de medição, recomenda-se alterar o nome SSID. Deve ser possível atribuir claramente um novo nome SSID ao ponto de medição (ex. nome do tag) porque ele é exibido como uma rede WLAN.

Desconexão

- Após configuração do medidor:
  Termine a conexão WLAN entre a unidade de operação e o medidor.

Inicialização do navegador de internet

1. Inicie o navegador de internet no computador.
2. Insira o endereço IP do servidor da web na linha de endereço do navegador da web: 192.168.1.212
   ↳ A página de login aparece.

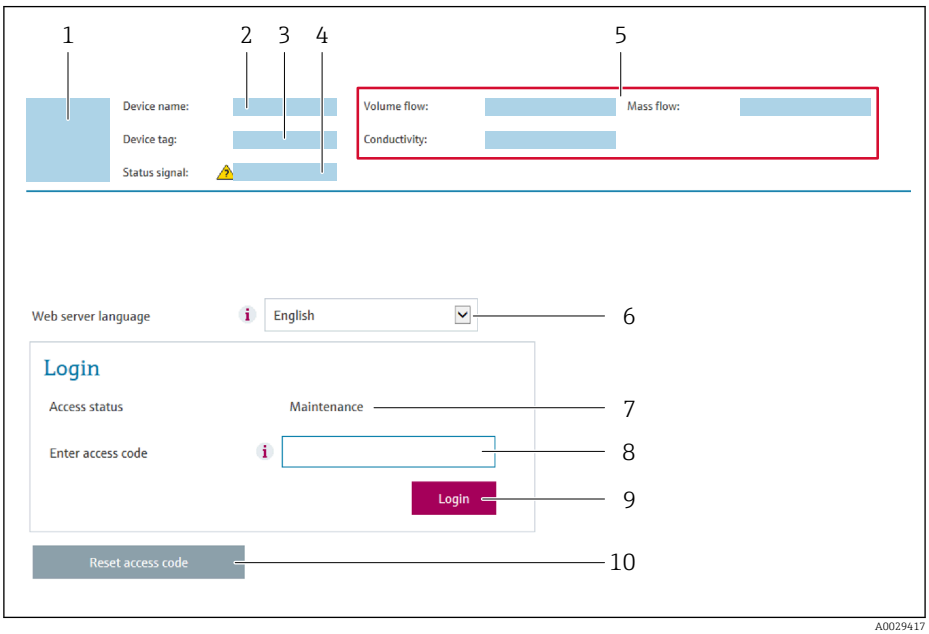

1 *Imagem do equipamento*
2 *Nome do equipamento*
3 *Tag do equipamento*
4 *Sinal de status*
5 *Valores de medição atuais*
6 *Idioma de operação*
7 *Função de usuário*
8 *Código de acesso*
9 *Login*
10 *Restaure código de acesso (→ 📄 144)*

Se não aparecer a página de login ou se a página estiver incompleta → 📄 163

8.4.4 Fazer o login

1. Selecione o idioma de operação preferencial para o navegador da web.
2. Insira o código de acesso específico do usuário.
3. Pressione **OK** para confirmar sua entrada.

Código de acesso	0000 (ajuste de fábrica); pode ser alterado pelo cliente

Se nenhuma ação for realizada por 10 minutos, o navegador da web retorna automaticamente à página de login.

8.4.5 Interface de usuário

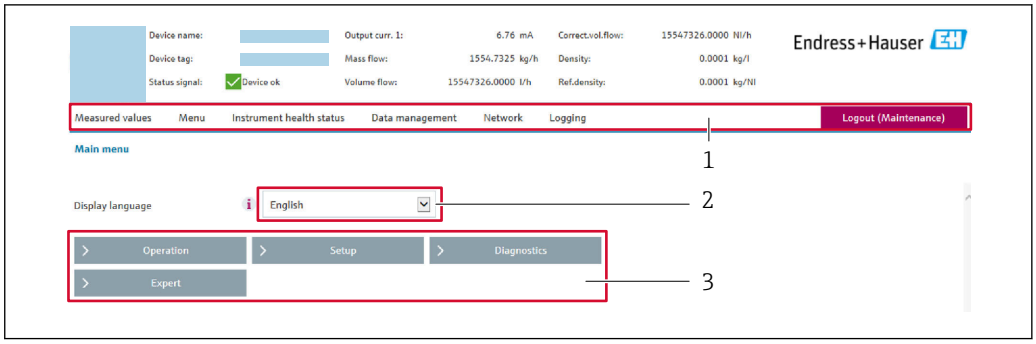

1 Sequência de função
2 Idioma do display local
3 Área de navegação

Cabeçalho

As informações a seguir aparecem no cabeçalho:
- Nome do equipamento
- Etiqueta de equipamento
- Status do equipamento com sinal de status → 📄 171
- Valores de medição atuais

Sequência de função

Funções	Significado
Valores medidos	Exibe os valores medidos do medidor
Menu	▪ Acesso ao menu de operação a partir do medidor ▪ A estrutura do menu de operação é a mesma que para o display local Para informações detalhadas sobre a estrutura do menu de operação, consulte as Instruções de operação para o medidor
Status do equipamento	Exibe as mensagens de diagnóstico atualmente pendentes, listadas na ordem de prioridade

Gestão de dados	Troca de dados entre o PC e o medidor:
	▪ Configuração do equipamento:
	  ▪ Carregue as configurações a partir do equipamento (formato XML, salve a configuração)
	  ▪ Salve as configurações no equipamento (formato XML, restaure a configuração)
	▪ Registro - Registro de evento exportado (arquivo .csv)
	▪ Documentos - Exportar documentos:
	  ▪ Exportar o registro de dados backup (aquivo.csv, crie a documentação do ponto de medição)
	  ▪ Relatório de verificação (arquivo pdf., somente disponível com a "Verificação Heartbeat"
	▪ Arquivo para integração do sistema - Se estiver usando fieldbuses, carregue os drivers do equipamento para a integração do sistema a partir do medidor: PROFIBUS PA: arquivo GSD
	▪ Atualização do firmware - Programar a versão do firmware

Configuração da rede	Configuração e verificação de todos os parâmetros necessários para estabelecer a conexão com o medidor: ▪ Ajustes de rede (por exemplo Endereço IP, MAC Address) ▪ Informações do equipamento (por exemplo, número de série, versão do firmware)
Logout	Fim da operação e chamada da página de login

Área de navegação

Se uma função estiver selecionada na barra de funções, os submenus da função abrem na área de navegação. Agora, o usuário pode navegar pela estrutura do menu.

Área de trabalho

Dependendo da função selecionada e os submenus relacionados, várias ações podem ser executadas nessa área:
- Configuração dos parâmetros
- Leitura dos valores medidos
- Chamada de texto de ajuda
- Início de um upload/download

8.4.6 Desabilitar o servidor de internet

O servidor de internet do medidor pode ser ligado e desligado conforme necessário, usando parâmetro **Função Web Server**.

Navegação

Menu "Especialista" → Comunicação → Web server

Visão geral dos parâmetros com breve descrição

Parâmetro	Descrição	Seleção
Função Web Server	Ligue e desligue o servidor de internet.	▪ Desl. ▪ HTML Off ▪ Ligado

Escopo de função de parâmetro "Função Web Server"

Opção	Descrição
Desl.	▪ O servidor web está totalmente desabilitado. ▪ A porta 80 está bloqueada.
HTML Off	A versão HTML do servidor web não está disponível.
Ligado	▪ A funcionalidade completa do servidor web está disponível. ▪ JavaScript é usado. ▪ A senha é transferida em um estado criptografado. ▪ Qualquer alteração na senha também é transferida em um estado criptografado.

Habilitar o servidor de internet

Se o servidor de internet estiver desabilitado, pode apenas ser reabilitado com a parâmetro **Função Web Server**, através das seguintes opções de operação:
- Através do display local
- Através da Bedientool "FieldCare"
- Através da ferramenta de operação "DeviceCare"

8.4.7 Desconexão

Antes de desconectar-se, execute um backup de dados através da função **Data management** (configuração de upload do equipamento) se necessário.

1. Selecione a entrada **Logout** na linha de funções.
   ↳ A página inicial com a caixa de login aparece.
2. Feche o navegador de internet.

3. Se não for mais necessário:
   Redefinir propriedades modificadas do protocolo internet (TCP/IP) → 📖 78.

8.5 Acesso ao menu de operação através da ferramenta de operação

A estrutura do menu operacional nas ferramentas de operação é a mesma para operação através do display local.

8.5.1 Conexão da ferramenta de operação

Através da rede PROFIBUS PA

Essa interface de comunicação está disponível em versões do equipamento com PROFIBUS PA.

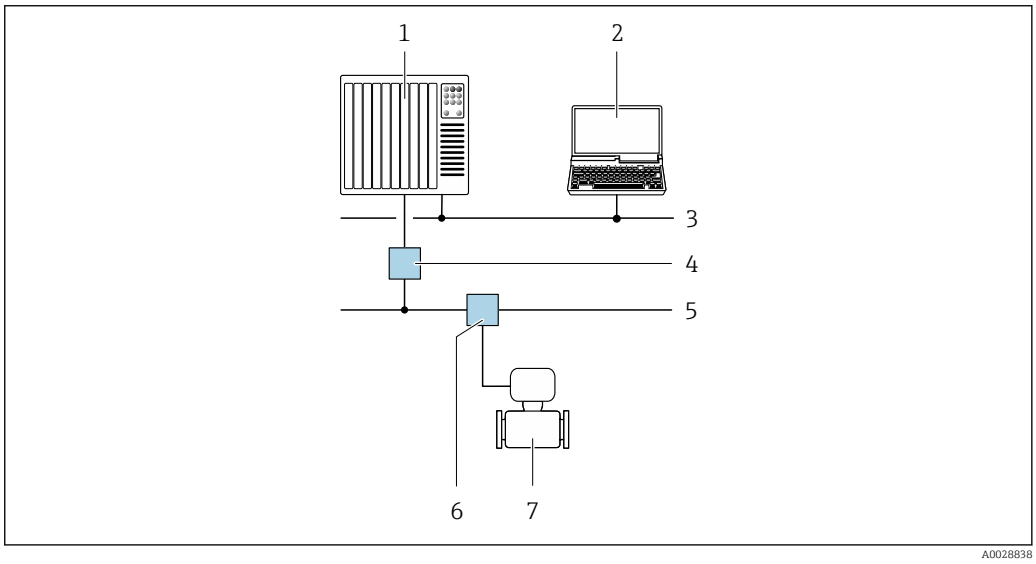

30 Opções para operação remota através da rede PROFIBUS PA

1 *Sistema de automação*
2 *Computador com cartão de rede PROFIBUS*
3 *Rede PROFIBUS DP*
4 *Acoplador de segmento PROFIBUS DP/PA*
5 *Rede PROFIBUS PA*
6 *T-box*
7 *Medidor*

Interface de operação

Através da interface de operação (CDI-RJ45)

É possível estabelecer uma conexão ponto a ponto para configurar o equipamento no local. Com o invólucro aberto, a conexão é estabelecida diretamente através da interface de operação (CDI-RJ45) do equipamento.

Um adaptador para RJ45 e o conector M12 são disponibilizados de forma opcional: Código do pedido para "Acessórios", opção **NB**: "Adaptador RJ45 M12 (Interface de operação)"

O adaptador conecta a interface de operação (CDI-RJ45) a um conector M12 montado na entrada do cabo. Portanto, a conexão com a interface de operação pode ser estabelecida através do conector M12 sem abrir o equipamento.

Proline 500 – transmissor digital

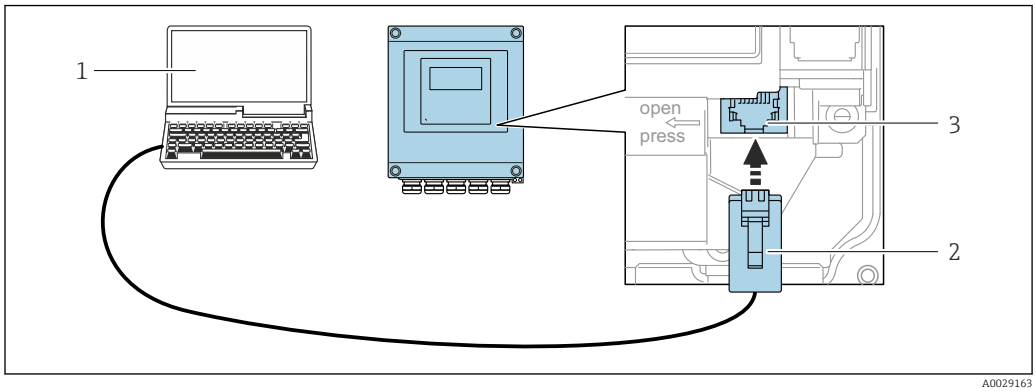

31 Conexão através de Interface de operação (CDI-RJ45)

1. *com navegador de internet (por ex. Internet Explorer) para acesso ao servidor de internet integrado do equipamento ou com "FieldCare", ferramenta operacional "DeviceCare" com COM DTM "CDI Comunicação TCP/IP"*
2. *Cabo de conexão Ethernet padrão com conector RJ45*
3. *Interface de operação (CDI-RJ45) do medidor com acesso ao servidor Web integrado*

Transmissor Proline 500

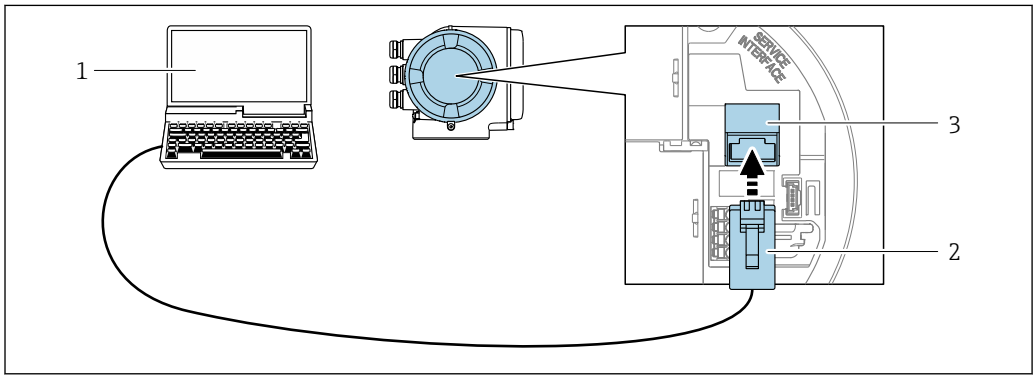

32 Conexão através de Interface de operação (CDI-RJ45)

1. *com navegador de internet (por ex. Internet Explorer) para acesso ao servidor de internet integrado do equipamento ou com "FieldCare", ferramenta operacional "DeviceCare" com COM DTM "CDI Comunicação TCP/IP"*
2. *Cabo de conexão Ethernet padrão com conector RJ45*
3. *Interface de operação (CDI-RJ45) do medidor com acesso ao servidor Web integrado*

Através de interface WLAN

A interface WLAN opcional está disponível na seguinte versão do equipamento:
Código de pedido para "Display; operação", opção G "4 linhas, iluminado; controle touchscreen + WLAN"

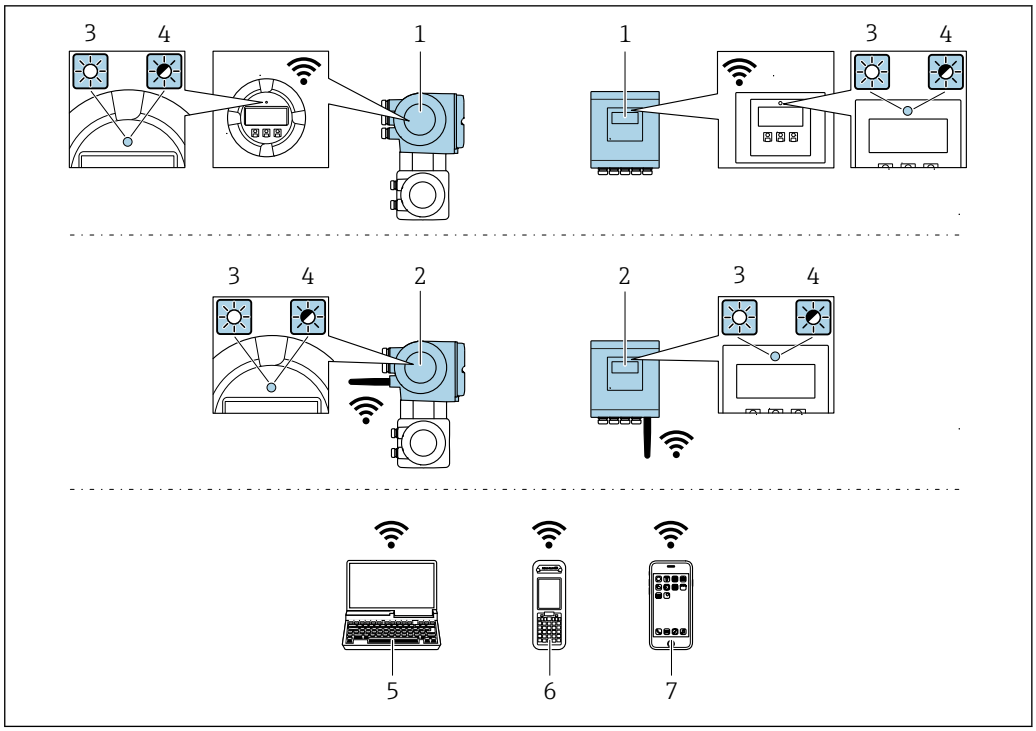

1 *Transmissor com antena WLAN integrada*
2 *Transmissor com antena WLAN externa*
3 *LED aceso constantemente: a recepção da WLAN é habilitada no medidor*
4 *LED piscando: conexão WLAN estabelecida entre a unidade de operação e o medidor*
5 *Computador com interface WLAN e navegador da web (ex. Microsoft Internet Explorer, Microsoft Edge) para acessar o servidor de rede integrado ao equipamento ou com ferramenta operacional (ex. FieldCare, DeviceCare)*
6 *Terminal portátil móvel com interface WLAN e navegador da web (ex. Microsoft Internet Explorer, Microsoft Edge) para acessar o servidor de rede integrado ao equipamento ou ferramenta operacional (ex. FieldCare, DeviceCare)*
7 *Smartphone ou tablet (por ex., Field Xpert SMT70)*

Função	WLAN: IEEE 802.11 b/g (2.4 GHz)
Criptografia	WPA2-PSK AES-128 (em conformidade com IEEE 802.11i)
Canais WLAN configuráveis	1 a 11
Grau de proteção	IP67
Antenas disponíveis	▪ Antena interna ▪ Antena externa (opcional) Em casos de condições insuficientes de transmissão/recebimento no local da instalação. Somente uma antena ativa por vez!
Faixa	▪ Antena interna: normalmente 10 m (32 ft) ▪ Antena externa: normalmente 50 m (164 ft)
Materiais (antena externa)	▪ Antena: Plástico ASA (éster acrílico-estireno-acrilonitrilo) e latão niquelado ▪ Adaptador: Aço inoxidável e latão niquelado ▪ Cabo: Polietileno ▪ Conector: Latão niquelado ▪ Suporte em ângulo: Aço inoxidável

Configuração do protocolo Internet do terminal móvel

AVISO

Se a conexão WLAN for perdida durante a configuração, as configurações definidas podem ser perdidas.

- Certifique-se de que a conexão WLAN não caia durante a configuração do equipamento.

AVISO

Em princípio, evite acesso simultâneo ao medidor através da interface de operação (CDI-RJ45) e da interface WLAN a partir do mesmo terminal móvel. Isso pode causar um conflito de rede.

- Ative apenas uma interface de operação (Interface de operação CDI-RJ45 ou interface WLAN).
- Se a comunicação simultânea for necessária: configure diferentes faixas de endereço IP, ex. 192.168.0.1 (interface WLAN) e 192.168.1.212 (interface de operação CDI-RJ45).

Preparação do terminal móvel

- Habilite a recepção WLAN no terminal móvel.

Estabelecimento de uma conexão do terminal móvel até o medidor

1. Nas configurações WLAN do terminal móvel:
   Selecione o medidor utilizando o SSID (ex. EH_Promass_500_A802000).
2. Se necessário, selecione o método de criptografia WPA2.
3. Insira a senha: número de série do medidor ex-works (ex. L100A802000).
   ↳ LED no módulo do display pisca: agora é possível operar o medidor com o navegador da web, FieldCare ou DeviceCare.

O número de série pode ser encontrado na etiqueta de identificação.

Para garantir a segurança e a rápida atribuição da rede WLAN a um ponto de medição, recomenda-se alterar o nome SSID. Deve ser possível atribuir claramente um novo nome SSID ao ponto de medição (ex. nome do tag) porque ele é exibido como uma rede WLAN.

Desconexão

- Após configuração do medidor:
  Termine a conexão WLAN entre a unidade de operação e o medidor.

8.5.2 FieldCare

Escopo de funções

Ferramenta de gerenciamento de ativos da planta baseado em FDT da Endress+Hauser. É possível configurar todos os equipamentos de campo inteligentes em um sistema e ajudá-lo a gerenciá-las. Através do uso das informações de status, é também um modo simples e eficaz de verificar o status e a condição deles.

Acesso através de:
- Protocolo PROFIBUS PA → 📄 83
- Interface de operação CDI-RJ45 → 📄 83
- Interface WLAN→ 📄 84

Funções típicas:
- Configuração de parâmetros dos transmissores
- Carregamento e armazenamento de dados do equipamento (carregar / baixar)
- Documentação do ponto de medição
- Visualização da memória de valor medido (registrador de linha) e registro de eventos

Para informações adicionais sobre FieldCare, consulte as Instruções de operação BA00027S e BA00059S

Fonte para arquivos de descrição do equipamento

Consulte informação → 90

Estabelecimento da conexão

1. Inicie o FieldCare e lance o projeto.
2. Na rede: adicione um equipamento.
   ↳ A janela **Add device** é aberta.
3. Selecione a opção **CDI Comunicação TCP/IP** a partir da lista e pressione **OK** para confirmar.
4. Clique com o botão direito do mouse em **CDI Comunicação TCP/IP** e selecione a opção **Add device** no menu de contexto que se abre.
5. Selecione o equipamento desejado a partir da lista e pressione **OK** para confirmar.
   ↳ A janela **CDI Comunicação TCP/IP (Configuration)** é aberta.
6. Insira o endereço do equipamento no campo **IP address**: 192.168.1.212 e pressione **Enter** para confirmar.
7. Estabeleça a conexão com o equipamento.

Para informações adicionais, consulte as Instruções de operação BA00027S e BA00059S

Interface de usuário

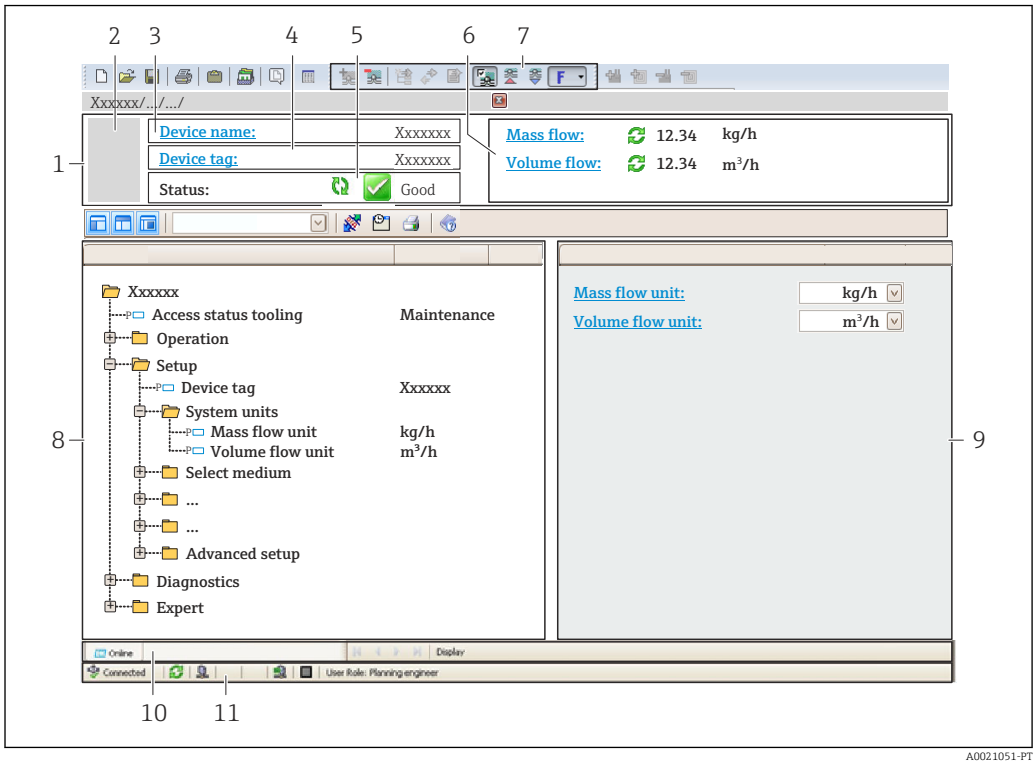

1 *Cabeçalho*
2 *Imagem do equipamento*
3 *Nome do equipamento*
4 *Tag do equipamento*
5 *Área de status com sinal de status* → 📄 *171*
6 *Área de display para os valores de medidos atuais*
7 *Edite a barra de ferramentas com funções adicionais, tais como salvar/restaurar, lista de eventos e criar documentação*
8 *Área de navegação com estrutura do menu de operação*
9 *Área de trabalho*
10 *Faixa de ação*
11 *Área de status*

8.5.3 DeviceCare

Escopo de funções

Ferramenta para conectar e configurar equipamentos de campo Endress+Hauser.

O modo mais rápido de configurar equipamentos de campo Endress+Hauser é com a ferramenta dedicada "DeviceCare". Junto com os gerenciadores de tipo de equipamento (DTMs), ele apresenta uma solução conveniente e abrangente.

Para detalhes, consulte o Catálogo de inovações IN01047S

Fonte para arquivos de descrição do equipamento

Consulte informação → 📄 90

8.5.4 SIMATIC PDM

Escopo de funções

SIMATIC PDM é um programa padronizado, independente do fabricante da Siemens para operação, configuração, manutenção e diagnóstico de equipamentos de campo inteligentes através do protocolo PROFIBUS PA.

Fonte para arquivos de descrição do equipamento

Consulte dados → 📄 90

9 Integração do sistema

9.1 Visão geral dos arquivos de descrição do equipamento (DD)

9.1.1 Dados da versão atual para o equipamento

Versão do firmware	01.01.zz	▪ Na página de título das Instruções de operação ▪ Na placa de identificação do transmissor ▪ Versão do firmware Diagnóstico → Informações do equipamento → Versão do firmware
Data de lançamento da versão do firmware	11.2018	---
ID do fabricante	0x11	ID do fabricante Diagnóstico → Informações do equipamento → ID do fabricante
ID do tipo de equipamento	0x156D	Tipo de equipamento Diagnóstico → Informações do equipamento → Tipo de equipamento
Versão do perfil	3,02	---

Para uma visão geral das diferentes versões de firmware para o equipamento → 🗎 237

9.1.2 Ferramentas de operação

O arquivo de descrição do equipamento adequado para as ferramentas de operação individuais está listado abaixo, juntamente com a informação sobre onde o arquivo pode ser adquirido.

Ferramenta de operação através de Protocolo PROFIBUS	Fontes para obtenção dos arquivos de descrição do equipamento (DD)
FieldCare	▪ www.endress.com → Área de download ▪ CD-ROM (contate a Endress+Hauser) ▪ DVD (contate a Endress+Hauser)
DeviceCare	▪ www.endress.com → Área de download ▪ CD-ROM (contate a Endress+Hauser) ▪ DVD (contate a Endress+Hauser)
SIMATIC PDM (Siemens)	www.endress.com → Área de download

9.2 Arquivo de equipamento master (GSD)

A fim de integrar equipamentos de campo em um sistema de barramento, o sistema PROFIBUS necessita de uma descrição dos parâmetros do equipamento, tais como saída e entrada de dados, formato dos dados, volume de dados e taxa de transmissão compatível.

Esses dados estão disponíveis no arquivo master do equipamento (GSD) que é fornecido para PROFIBUS Master quando o sistema de comunicação é comissionado. Além disso, mapas de bits do equipamento que aparecem como ícones na estrutura de rede também podem ser integrados.

Com o arquivo do equipamento master Profile 3.02 (GSD), é possível a troca de equipamentos de campo de diferentes fabricantes sem precisar reconfigurar.

De um modo geral, é possível usar dois GSDs diferentes com o Profile 3.02 e maiores: o GSD específico do fabricante e o Profile GSD.

- Antes de configurar, o usuário deve decidir qual GSD deveria ser usado para operar o sistema.
- A configuração pode ser alterada através de um Class 2 master.

9.2.1 GSD específico do fabricante

Esse GSD assegura a funcionalidade irrestrita do medidor. Portanto, funções e parâmetros de processo específico do equipamento estão disponíveis.

GSD específico do fabricante	Número de ID	Nome do arquivo
PROFIBUS PA	0x156D	EH3x156D.gsd

Use o GSD específico do fabricante

A atribuição é desempenhada no parâmetro **Ident number selector** via opção **Fabricante**.

Fontes de recursos para o GSD específico do fabricante:
- Exporte diretamente do equipamento via web server integrado:
  Gerenciamento de dados→ Documentos→ Exportar arquivo GSD
- Download pelo website da Endress+Hauser:
  www.endress.com → Área de download

9.2.2 Profile GSD

Difere em termos de número de blocos de entradas analógicas (AI) e valores medidos. Se um sistema for configurado com um Profile GSD, é possível trocar os equipamentos feitos por fabricantes diferentes. Contudo, é essencial assegurar que a ordem dos valores de processo cíclico seja corrigida.

Número de ID	Blocos compatíveis	Canais compatíveis
0x9740	▪ Entrada analógica 1 ▪ 1 Totalizador	▪ Canal de entrada analógica: vazão volumétrica ▪ Canal totalizador: vazão volumétrica
0x9741	▪ Entrada analógica 2 ▪ 1 Totalizador	▪ Canal da entrada analógica 1: vazão volumétrica ▪ Canal da entrada analógica 2: vazão mássica ▪ Canal totalizador: vazão volumétrica
0x9742	▪ Entrada analógica 3 ▪ 1 Totalizador	▪ Canal da entrada analógica 1: vazão volumétrica ▪ Canal da entrada analógica 2: vazão mássica ▪ Canal da entrada analógica 3: vazão volumétrica corrigida ▪ Canal totalizador: vazão volumétrica

Use o profile GSD

A atribuição é desempenhada no parâmetro **Ident number selector**:
- Número de ID 0x9740: opção **1 AI, 1 Totalizer (0x9740)**
- Número de ID 0x9741: opção **2 AI, 1 Totalizer (0x9741)**
- Número de ID 0x9742: opção **Profile**

9.3 Compatibilidade com o modelo anterior

Se o equipamento for substituído, o medidor Promass 500 suporta a compatibilidade dos dados cíclicos com os modelos anteriores. Não é necessário ajustar os parâmetros de engenharia da rede PROFIBUS com o arquivo GSD Promass 500.

Modelos anteriores:
- Promass 80PROFIBUS PA
  - Nº de identificação: 1528 (hex)
  - Arquivo GSD estendido: EH3x1528.gsd
  - Arquivo GSD padrão: EH3_1528.gsd
- Promass 83PROFIBUS PA
  - Nº de identificação: 152A (hex)
  - Arquivo GSD estendido: EH3x152A.gsd
  - Arquivo GSD padrão: EH3_152A.gsd

9.3.1 Identificação automática (ajuste de fábrica)

O Promass 500 PROFIBUS PA reconhece automaticamente o medidor configurado no sistema de automação (Promass 80 PROFIBUS PA ou Promass 83 PROFIBUS PA) e torna a mesma entrada e saída de dados e a informação do status de valor medido disponíveis para troca de dados cíclicos.

Identificação automática é definida no parâmetro **Ident number selector** usando o opção **Automatic mode** (ajuste de fábrica).

9.3.2 Configuração manual

A configuração manual é feita no parâmetro **Ident number selector** através do opção **Promass 80 (0x1528)** ou opção **Promass 83 (0x152A)**.

Em seguida, o Promass 500 PROFIBUS PA torna os mesmos dados de entrada e de saída e a informação do valor de status medido disponíveis para troca de dados cíclicos.

- Se o Promass 500 PROFIBUS PA for configurado de modo acíclico através de um programa de operação (Class 2 master), o acesso será feito diretamente através da estrutura de bloco ou dos parâmetros do medidor.
- Se os parâmetros tiverem sido alterados no equipamento a ser substituído (Promass 80 PROFIBUS PA ou Promass 83 PROFIBUS PA) (a configuração de parâmetros não corresponde mais aos ajustes de fábrica originais), esses parâmetros devem ser devidamente alterados na nova substituição Promass 500 PROFIBUS PA através de um programa operacional (Class 2 master).

Exemplo

A configuração para interromper a baixa vazão foi alterada de vazão mássica (ajuste de fábrica) para vazão volumétrica corrigida em um Promass 80 PROFIBUS PA atualmente em funcionamento. Este equipamento agora será substituído por um equipamento Promass 500 PROFIBUS PA.

Depois de substituir o equipamento, a atribuição para interromper a baixa vazão também deve ser alterada manualmente no Promass 500 PROFIBUS, isto é, para a vazão volumétrica corrigida, para assegurar que o medidor se comporte de modo idêntico.

9.3.3 Substituição dos medidores sem alterar o arquivo GSD ou reiniciar o controlador

No procedimento descrito abaixo, o equipamento pode ser substituído sem interromper a operação em andamento ou reiniciar o controlador. Contudo, com esse procedimento, o medidor não está completamente integrado!

1. Substitua o medidor Promass 80 PROFIBUS PA ou Promass 83 PROFIBUS PA por um Promass 500 PROFIBUS PA.
2. Defina o endereço do equipamento: o mesmo endereço que foi definido para o Promass 80 ou Promass 83 PROFIBUS PA deve ser utilizado.
3. Ligue o medidor Promass 500 PROFIBUS PA.

Se o ajuste de fábrica foi alterado ou substituído no equipamento (Promass 80 PROFIBUS PA ou Promass 83 PROFIBUS PA), pode ser necessário alterar os ajustes a seguir:

1. Configuração dos parâmetros específicos de aplicação.
2. Escolha das variáveis do processo para serem transmitidas através doparâmetro **Channel** na entrada analógica ou no bloco de função do totalizador.
3. Configuração das unidades para variáveis de processo.

9.4 Usando os módulos GSD do modelo anterior

No modo de compatibilidade, todos os módulos já configurados no sistema de automação são geralmente compatíveis durante a transmissão cíclica de dados. Porém, o Promass 500 não executa mais processamentos para os módulos a seguir, isto é, a função não é executada:
- DISPLAY_VALUE
- BATCHING_QUANTITY
- BATCHING_FIX_COMP_QUANTITY

Se o equipamento for substituído, o equipamento Promass 500 suporta a compatibilidade dos dados cíclicos com modelos anteriores. Não é necessário ajustar os parâmetros de engenharia da rede PROFIBUS com o arquivo GSD Promass 500.

As mensagens de diagnóstico transmitidas ao sistema de controle distribuído com o GSD do modelo anterior pode diferir das mensagens de diagnóstico do equipamento. As mensagens de diagnóstico do equipamento são críticas.

9.4.1 Utilizando o módulo CONTROL_BLOCK no modelo anterior

Se o módulo CONTROL_BLOCK é utilizado no modelo anterior, as variáveis de controle são processadas posteriormente se as funcionalidades relevantes puderem ser especificadas para Promass 500.

As funções são compatíveis como descrito abaixo, dependendo do modelo anterior:

Modelo anterior: Promass 80 PROFIBUS PA

Variável de controle	Função	Suporte
0 → 2	Retorno positivo zero: Ligado	Sim
0 → 3	Retorno positivo zero: Desligado	Sim
0 → 4	Ajuste de ponto zero: Iniciar	Sim
0 → 8	Modo de medição: Unidirecional	Não **Causa:** O perfil de vazão de bloco do transdutor não é mais compatível. **Para continuar a utilizar a funcionalidade:** Use o parâmetro **Modo de operação do totalizador** no bloco de função do totalizador.

Variável de controle	Função	Suporte
0 → 9	Modo de medição: Bidirecional	
0 → 24	Unidade para barramento	Não **Causa:** A funcionalidade não é mais necessária à medida que a unidade é adotada automaticamente.

Modelo anterior: Promass 83 PROFIBUS PA

Variável de controle	Função	Suporte
0 → 2	Retorno positivo zero: Ligado	Sim
0 → 3	Retorno positivo zero: Desligado	Sim
0 → 4	Ajuste de ponto zero: Iniciar	Sim
0 → 8	Modo de medição: Unidirecional	Não **Causa:** O Perfil de vazão de bloco do transdutor não é mais compatível. **Para continuar a utilizar a funcionalidade:** Use o parâmetro **Modo de operação do totalizador** no bloco de função do totalizador.
0 → 9	Modo de medição: Bidirecional	
0 → 24	Unidade para barramento	Não **Causa:** A funcionalidade não é mais necessária à medida que a unidade é adotada automaticamente.
0 → 25	Diagnósticos avançados – Modo de aviso: Ligado	Não **Para continuar a utilizar a funcionalidade:** As funcionalidades são oferecidas no pacote de aplicativos "Heartbeat Technology".
0 → 26	Diagnósticos avançados – Modo de aviso: Desligado	
0 → 70 a 78	Funções adicionais: Diagnósticos avançados	

9.5 Dados de transmissão cíclica

Dados de transmissão cíclica quando usando o arquivo master do equipamento (GSD).

9.5.1 Modelo do bloco

O modelo do bloco mostra quais dados de entrada e saída o medidor torna disponível para troca de dados cíclica. A troca de dados cíclica acontece com um PROFIBUS principal (Classe 1), por exemplo um sistema de controle etc.

Medidor					Sistema de controle
Vazão Bloco	Bloco da entrada analógica 1 a 8	→ 🗎 96	Valor de saída AI	→	**PROFIBUS PA**
	Bloco do totalizador 1 a 3	→ 🗎 97	Valor de saída TOTAL	→	
			Controlador SETTOT	←	
			Configuração MODETOT	←	
	Bloco da saída analógica 1 a 3	→ 🗎 99	Valores de entrada AO	←	
	Bloco da entrada discreta 1 a 2	→ 🗎 100	Valores de saída DI	→	
	Bloco da saída discreta 1 a 4	→ 🗎 100	Valores de entrada DO	←	

Ordem definida de módulos

O medidor funciona como um PROFIBUS escravo modular. Em contraste com um escravo compacto, um escravo modular tem um desenho variável e consiste em módulos individuais diversos. O arquivo master do equipamento (GSD) contém uma descrição dos módulos individuais (dados de entrada e saída) juntamente com suas propriedades individuais.

Os módulos são permanentemente especificados nos slots, isto é, quando configurar os módulos, a ordem e a disposição dos módulos devem ser respeitados.

Slot	Módulo	Bloco de função
1 a 8	AI	Bloco da entrada analógica 1 a 8
9	TOTAL ou SETTOT_TOTAL ou SETOT_MODETOT_TOTAL	Bloco do totalizador 1
10		Bloco do totalizador 2
11		Bloco do totalizador 3
12…14	AO	Bloco da saída analógica 1 a 3
15…16	DI	Bloco da entrada discreta 1 a 2
17…21	DO	Bloco da saída discreta 1 a 5
22…23	AO	Bloco da saída analógica 4 a 5

Para otimizar a taxa de produtividade dos dados da rede PROFIBUS, é aconselhável apenas configurar módulos que sejam processados no sistema PROFIBUS principal. Se isso resultar nas aberturas entre os módulos configurados, essas aberturas devem ser especificadas para o EMPTY_MODULE..

9.5.2 Descrição dos módulos

A estrutura de dados é descrita a partir da perspectiva do PROFIBUS principal:
- Dados de entrada: São enviados a partir do medidor para o PROFIBUS principal.
- Dados de saída: São enviados a partir PROFIBUS principal para o do medidor .

Módulo AI (Entrada analógica)

Transmite uma variável de entrada a partir do medidor para o PROFIBUS principal (classe 1).

A variável de entrada selecionada, juntamente com o status, é ciclicamente transmitido ao PROFIBUS principal (classe 1) pelo módulo AI. A variável de entrada é descrita nos primeiros quatro bytes na forma de um número de ponto de flutuação de acordo com a norma IEEE 754. O quinto byte contém a informação de status padronizada pertencente à variável de entrada.

Oito blocos de entrada analógica estão disponíveis (slot 1 a 8).

Seleção: variável de entrada

Variável de entrada
Vazão mássica
Vazão volumétrica
Vazão volumétrica corrigida
Densidade
Densidade de referência
Temperatura
Temperatura eletrônica
Frequência de oscilação 0
Flutuação de frequência 0
Amortecimento de oscilação 0
Flutuação de tubo de amortecimento 0
Assimetria do sinal
Excitador de corrente 0
Concentração [1)]
Vazão mássica desejada [1)]
Vazão mássica da portadora [1)]
Meta de vazão volumétrica [1)]
Portadora de vazão volumétrica [1)]
Meta de vazão volumétrica corrigida [1)]
Portadora de vazão volumétrica corrigida [1)]
Temperatura do tubo da portadora [2)]
Frequência de oscilação 1 [2)]
Amplitude de oscilação 0 [2)]
Amplitude de oscilação 1 [2)]
Flutuação de frequência 1 [2)]
Amortecimento de oscilação 1 [2)]
Flutuação de tubo de amortecimento 1 [2)]
Corrente de excitação 1 [2)]
HBSI [2)]

Variável de entrada
Corrente de entrada 1
Corrente de entrada 2
Corrente de entrada 3

1) Apenas disponível com o pacote de aplicação Concentração
2) Apenas disponível com o pacote de aplicação "Heartbeat Verification"

Ajuste de fábrica

Bloco de função	Ajuste de fábrica
AI 1	Vazão mássica
AI 2	Vazão volumétrica
AI 3	Vazão volumétrica corrigida
AI 4	Densidade
AI 5	Vazão mássica
AI 6	Temperatura
AI 7	Vazão mássica
AI 8	Vazão mássica

Estrutura de dados

Dados de entrada da entrada analógica

Byte 1	Byte 2	Byte 3	Byte 4	Byte 5
Valor medido: número de ponto de flutuação (IEEE 754)				Status

Módulo TOTAL

Transmite um valor do totalizador do medidor para o PROFIBUS principal (classe 1).

Pelo módulo TOTAL, um valor do totalizador selecionado juntamente com o status é ciclicamente transmitido a um PROFIBUS principal (classe 1). O valor do totalizador é descrito nos primeiros quatro bytes na forma de um número de ponto de flutuação de acordo com a norma IEEE 754. O quinto byte contém a informação de status padronizada pertencente ao valor do totalizador.

Três blocos do totalizador estão disponíveis (slot 9 a 11).

Seleção: valor do totalizador

Variável de entrada
Vazão mássica
Vazão volumétrica
Vazão volumétrica corrigida
Vazão mássica fluida alvo [1]
Vazão mássica da portadora [1]

1) Apenas disponível com o pacote de aplicação "Concentração"

Ajuste de fábrica

Bloco de função	Ajuste de fábrica: TOTAL
Totalizador 1, 2 e 3	Vazão mássica

Estrutura de dados

Dados de entrada do TOTAL

Byte 1	Byte 2	Byte 3	Byte 4	Byte 5
Valor medido: número de ponto de flutuação (IEEE 754)				Status

Módulo SETTOT_TOTAL

A combinação do módulo consiste nas funções SETTOT e TOTAL:
- SETTOT: Controla os totalizadores pelo PROFIBUS principal.
- TOTAL: Transmite o valor do totalizador junto com o status, ao PROFIBUS principal.

Três blocos do totalizador estão disponíveis (slot 9 a 11).

Seleção: controla o totalizador

Valor SETTOT	Controla o totalizador
0	Totalizar
1	Reinicialização
2	Adota a configuração inicial do totalizador

Ajuste de fábrica

Bloco de função	Ajuste de fábrica: Valor SETTOT (significado)
Totalizador 1, 2 e 3	0 (totalização)

Estrutura de dados

Dados de saída do SETTOT

Byte 1
Variável de controle 1

Dados de entrada do TOTAL

Byte 1	Byte 2	Byte 3	Byte 4	Byte 5
Valor medido: número de ponto de flutuação (IEEE 754)				Status

Módulo SETTOT_MODETOT_TOTAL

A combinação do módulo consiste nas funções SETTOT, MODETOT e TOTAL:
- SETTOT: Controla os totalizadores pelo PROFIBUS principal.
- MODETOT: Configura os totalizadores pelo PROFIBUS principal.
- TOTAL: Transmite o valor do totalizador junto com o status, ao PROFIBUS principal.

Três blocos do totalizador estão disponíveis (slot 9 a 11).

Seleção: configuração do totalizador

Valor MODETOT	Configuração do totalizador
0	Balanceamento
1	Equilibre a vazão positiva
2	Equilibre a vazão negativa
3	Parar a totalização

Ajuste de fábrica

Bloco de função	Ajuste de fábrica: Valor MODETOT (significado)
Totalizador 1, 2 e 3	0 (balanceamento)

Estrutura de dados

Dados de saída do SETTOT e MODETOT

Byte 1	Byte 2
Variável de controle 1: SETTOT	Variável de controle 2: MODETOT

Dados de entrada do TOTAL

Byte 1	Byte 2	Byte 3	Byte 4	Byte 5
Valor medido: número de ponto de flutuação (IEEE 754)				Status

Módulo AO (saída analógica)

Transmite um valor de compensação do PROFIBUS principal (classe 1) para o medidor.

Pelo módulo AO, um valor de compensação juntamente com o status é ciclicamente transmitido a partir do PROFIBUS principal (classe 1) para o medidor. O valor de compensação é descrito nos primeiros quatro bytes na forma de um número de ponto de flutuação de acordo com a norma IEEE 754. O quinto byte contém a informação de status padronizada pertencente ao valor de compensação.

Cinco blocos de saída analógica estão disponíveis (slot 12 a 14, 22 a 23).

Valores de compensação especificados

Um valor de compensação está permanentemente especificado para os blocos de saída analógica individuais.

Bloco de função	Valor de compensação
AO 1	Pressão externa [1)]
AO 2	Temperatura externa [1)]
AO 3	Densidade de referência externa
AO 4	–
AO 5	–

1) As variáveis de compensação devem ser transmitidas para o equipamento na unidade básica da SI

A seleção é feita pelo: Especialista → Sensor → Compensação externa

Estrutura de dados

Dados de saída da saída analógica

Byte 1	Byte 2	Byte 3	Byte 4	Byte 5
Valor medido: número de ponto de flutuação (IEEE 754)				Status

Módulo DI (Entrada discreta)

Transmite valores de entrada discretas a partir do medidor para o PROFIBUS principal (classe 1) . Transmite valores de entrada discretas são usado pelo medidor para transmitir o estado das funções do equipamento para o PROFIBUS principal (classe 1) .

O módulo DI ciclicamente transmite o valor de entrada discreta, juntamente com o status, para o PROFIBUS principal (classe 1). O valor de entrada discreta é descrito no primeiro byte. O segundo byte contém a informação de status padronizada pertencente ao valor de entrada.

Dois blocos de entrada discreta estão disponíveis (slot 15 a 16).

Seleção: função do equipamento

Função do equipamento	Ajuste de fábrica: estado (significado)
Detecção de tubo vazio	▪ 0 (função do equipamento inativa) ▪ 1 (função do equipamento ativa)
Corte vazão baixo	
Verificação de status [1]	▪ Bit 0: Verificação do status - Verificação não realizada ▪ Bit 1: Verificação do status - Falha ▪ Bit 2: Verificação do status - Ocupado ▪ Bit 3: Verificação do status - Pronto ▪ Bit 4: Resultado geral da verificação - Falha ▪ Bit 5: Resultado geral da verificação - Passado ▪ Bit 6: Resultado geral da verificação - Verificação não realizada ▪ Bit 7: não usado

1) Disponível apenas com o pacote de aplicação "Heartbeat Verification"

Ajuste de fábrica

Bloco de função	Ajuste de fábrica
DI 1	Detecção de tubo vazio
DI 2	Corte vazão baixo

Estrutura de dados

Dados de entrada da entrada discreta

Byte 1	Byte 2
Discreta	Status

Módulo DO (saída discreta)

Transmite valores de saída discretas do PROFIBUS principal (classe 1) para o medidor. Valores de saída discreta são usados pelo PROFIBUS principal (classe 1) para habilitar e desabilitar as funções do equipamento.

O módulo DO transmite ciclicamente o valor de saída discreta, juntamente com o status, para o medidor. O valor de saída discreta é descrito no primeiro byte. O segundo byte contém a informação de status padronizada pertencente ao valor de saída.

Cinco blocos de saída discreta estão disponíveis (slot 17 a 21).

Funções especificadas do equipamento

Uma função do equipamento está permanentemente especificado para os blocos de saída discreta individuais.

Bloco de função	Função do equipamento	Valores: controle (significado)
DO 1	Excesso de vazão	▪ 0 (desabilita a função do equipamento) ▪ 1 (habilita a função do equipamento)
DO 2	Ajuste de ponto zero	
DO 3	Iniciar verificação [1]	
DO 4	Saída a relé	▪ 0 (não-condutivo) ▪ 1 (condutivo)
DO 5	Concentração [2]	Atribuição do tipo de meio (veja a tabela a seguir)

1) Apenas disponível com o pacote de aplicação "Heartbeat Verification"
2) Apenas disponível com o pacote de aplicação Concentração

Atribuição do tipo médio: bloco de função DO 5	
101	Frutose na água
102	Glicose na água
104	Peróxido de hidrogênio na água
105	Sacarose na água
106	Açúcar invertido na água
107	Ácido nítrico
108	Ácido fosfórico
109	Hidróxido de potássio
100	Desligado
110	Hidróxido de sódio
111	Etanol na água
112	Metanol na água
113	Nitrato de amônia na água
114	Cloreto de ferro (III) na água
115	HFCS42
116	HFCS55
117	HFCS90
118	Vocabulário original
119	% massa / % volume
121	Coef Set Nº 1
122	Coef Set Nº 2
123	Coef Set Nº 3
124	Ácido clorídrico
125	Ácido sulfúrico

Estrutura de dados

Dados de saída da saída discreta

Byte 1	Byte 2
Discreta	Status

Módulo EMPTY_MODULE

Esse módulo é usado para especificar espaços vazios surgindo de módulos que não são usados nos slots.

O medidor funciona como um PROFIBUS escravo modular. Em contraste com um escravo compacto, um escravo modular PROFIBUS tem um desenho variável e consiste em módulos individuais diversos. O arquivo GSD contém uma descrição dos módulos individuais juntamente com suas propriedades individuais.

Os módulos estão permanentemente especificados aos slots. Ao configurar os módulos, é absolutamente essencial observar a sequência/disposição dos módulos. Quaisquer aberturas entre os módulos configurados devem ser preenchidas com o EMPTY_MODULE.

10 Comissionamento

10.1 Verificação da função

Antes do comissionamento do medidor:

- Certifique-se de que as verificações da pós-instalação e pós-conexão tenham sido executadas.

- "Verificação pós-instalação" lista de verificação→ 📄 34
- "Verificação pós-conexão" lista de verificação→ 📄 61

10.2 Ativação do medidor

- Após uma verificação de função bem-sucedida, acione o medidor.
  - ↳ Após uma inicialização correta, o display local alterna automaticamente do display de inicialização para o display operacional.

Se não aparecer nada no display local ou se for exibida uma mensagem de diagnóstico, consulte a seção "Diagnóstico e localização de falhas" → 📄 162.

10.3 Conectando através de FieldCare

- Para a conexão FieldCare → 📄 83
- Para conexão através de FieldCare → 📄 87
- Para a interface do usuário FieldCare → 📄 88

10.4 Configuração do endereço do equipamento através do software

Em **submenu "Comunicação"**, o endereço do equipamento pode ser configurado.

Navegação
Menu "Configuração" → Comunicação → Endereço do aparelho

10.4.1 Rede PROFIBUS

Na hora da entrega, o medidor tem os seguintes ajustes de fábrica:

Endereço do equipamento	126

- Para exibir o endereço do equipamento de corrente: parâmetro **Endereço do aparelho** → 📄 109
- Se o endereçamento de hardware estiver ativo, o endereçamento de software estará bloqueado→ 📄 58

10.5 Configuração do idioma de operação

Ajuste de fábrica: inglês ou solicitado com o idioma local

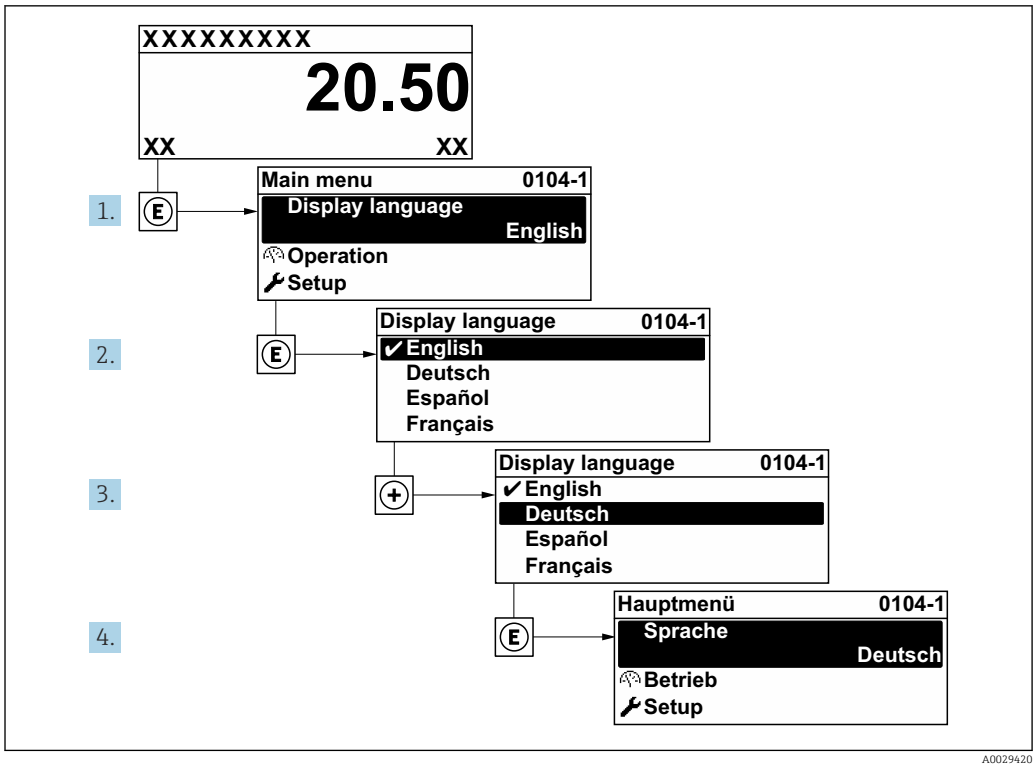

33 *Uso do display local como exemplo*

10.6 Configuração do medidor

- A menu **Configuração** com seus assistentes contém todos os parâmetros necessários para a operação padrão.
- Navegação até a menu **Configuração**

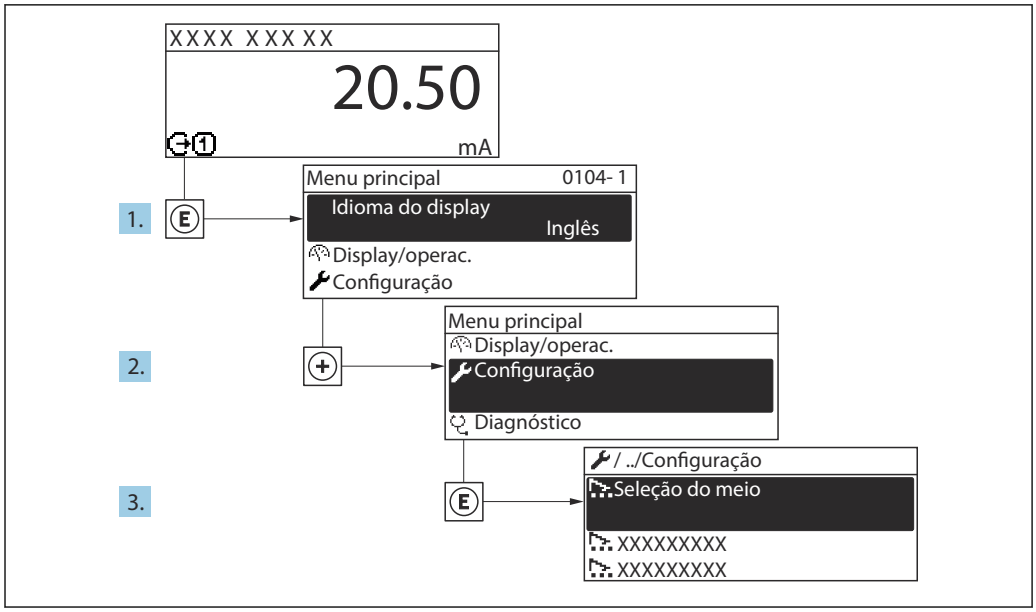

34 *Uso do display local como exemplo*

Dependendo da versão do equipamento, nem todos os submenus e parâmetros estão disponíveis. A seleção pode variar, dependendo do código do pedido.

Navegação
Menu "Configuração"

Configuração	
Tag do equipamento	→ 106
▶ Unidades do sistema	→ 106
▶ Selecionar o meio	→ 109
▶ Comunicação	→ 109
▶ Analog inputs	→ 111
▶ Configuração I/O	→ 112
▶ Entrada de currente 1 para n	→ 113
▶ Entrada de Status 1 para n	
▶ Saída de corrente 1 para n	→ 115
▶ Saída de pulso/frequência/chave 1 para n	→ 118
▶ Saida Rele 1 para n	→ 125
▶ Exibir	→ 127
▶ Corte de vazão baixa	→ 130
▶ Detecção de tubo parcialmente cheio	→ 131
▶ Configuração avançada	→ 132

10.6.1 Definição do nome de tag

Para habilitar a rápida identificação do ponto de medição junto ao sistema, é possível inserir uma designação exclusiva usando o parâmetro **Tag do equipamento** para mudar o ajuste de fábrica.

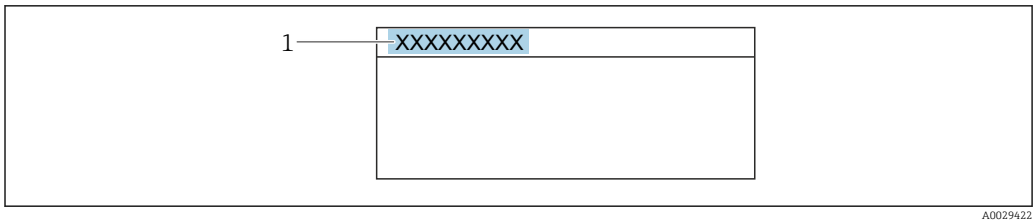

35 Cabeçalho do display de operação com nome de tag

1 Nome de identificação

Insira o nome do tag na ferramenta de operação "FieldCare" → 88

Navegação
Menu "Configuração" → Tag do equipamento

Visão geral dos parâmetros com breve descrição

Parâmetro	Descrição	Entrada do usuário	Ajuste de fábrica
Tag do equipamento	Insira o nome do ponto de medição.	Máx. de 32 caracteres, tais como letras, números ou caracteres especiais (por exemplo @, %, /).	Promass 500 PA

10.6.2 Configuração das unidades do sistema

Em submenu **Unidades do sistema** as unidades de todos os valores medidos podem ser ajustadas.

Dependendo da versão do equipamento, nem todos os submenus e parâmetros estão disponíveis. A seleção pode variar, dependendo do código do pedido.

Navegação
Menu "Configuração" → Unidades do sistema

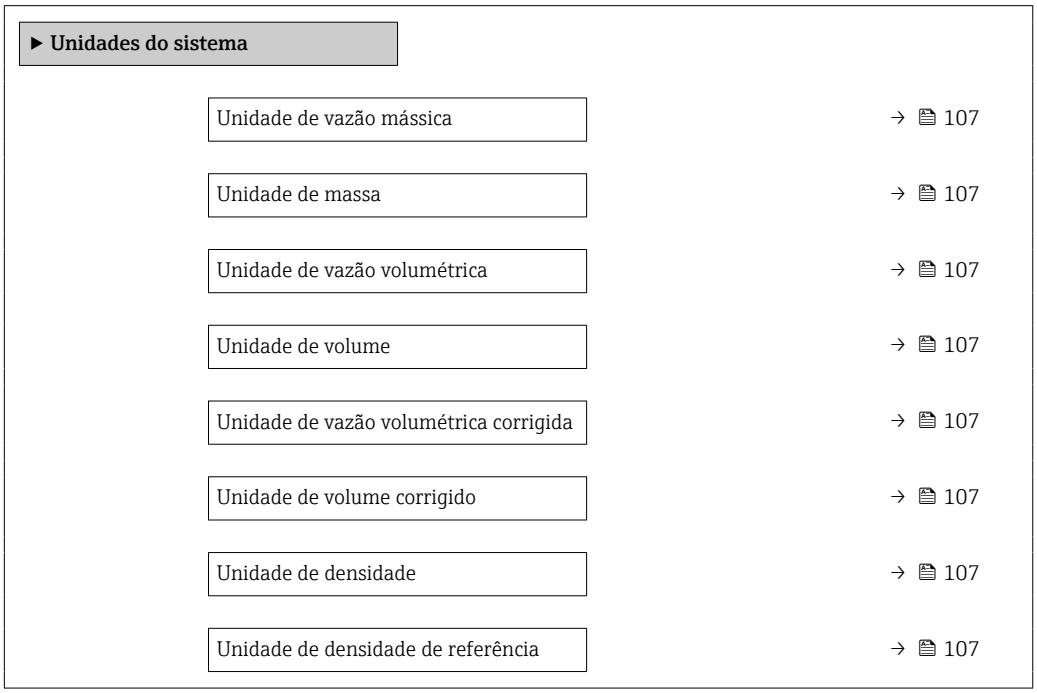

Unidade de temperatura	→ 📄 108
Unidade de pressão	→ 📄 108

Visão geral dos parâmetros com breve descrição

Parâmetro	Descrição	Seleção	Ajuste de fábrica
Unidade de vazão mássica	Selecionar unidade de vazão mássica. *Resultado* A unidade selecionada se aplica a: ▪ Saída ▪ Corte vazão baixo ▪ Variável do processo de simulação	Lista de seleção da unidade	Específico do país: ▪ kg/h ▪ lb/min
Unidade de massa	Selecionar unidade de massa.	Lista de seleção da unidade	Específico do país: ▪ kg ▪ lb
Unidade de vazão volumétrica	Selecionar unidade de vazão volumétrica. *Resultado* A unidade selecionada se aplica a: ▪ Saída ▪ Corte vazão baixo ▪ Variável do processo de simulação	Lista de seleção da unidade	Específico do país: ▪ l/h ▪ gal/min (us)
Unidade de volume	Selecionar unidade de volume.	Lista de seleção da unidade	Específico do país: ▪ l (DN > 150 (6"): opção **m³**) ▪ gal (us)
Unidade de vazão volumétrica corrigida	Selecionar unidade de vazão volumétrica corrigida. *Resultado* A unidade selecionada se aplica a: Parâmetro **Vazão volumétrica corrigida** (→ 📄 152)	Lista de seleção da unidade	Específico do país: ▪ Nl/h ▪ Sft³/min
Unidade de volume corrigido	Selecionar unidade de vazão volumétrica corrigido.	Lista de seleção da unidade	Específico do país: ▪ Nl ▪ Sft³
Unidade de densidade	Selecionar unidade de densidade. *Resultado* A unidade selecionada se aplica a: ▪ Saída ▪ Variável do processo de simulação ▪ Ajuste da densidade (menu **Especialista**)	Lista de seleção da unidade	Específico do país: ▪ kg/l ▪ lb/ft³
Unidade de densidade de referência	Selecionar unidade da densidade de referência.	Lista de seleção da unidade	Dependente do país ▪ kg/Nl ▪ lb/Sft³

Parâmetro	Descrição	Seleção	Ajuste de fábrica
Unidade de temperatura	Selecionar a unidade de temperatura. *Resultado* A unidade selecionada se aplica a: ▪ Parâmetro **Temperatura da eletrônica** (6053) ▪ Parâmetro **Valor máximo** (6051) ▪ Parâmetro **Valor mínimo** (6052) ▪ Parâmetro **Valor máximo** (6108) ▪ Parâmetro **Valor mínimo** (6109) ▪ Parâmetro **Temperatura do tubo** (6027) ▪ Parâmetro **Valor máximo** (6029) ▪ Parâmetro **Valor mínimo** (6030) ▪ Parâmetro **Temperatura de referência** (1816) ▪ Parâmetro **Temperatura**	Lista de seleção da unidade	Específico do país: ▪ °C ▪ °F
Unidade de pressão	Selecionar a unidade de pressão do processo. *Resultado* A unidade foi obtida de: ▪ Parâmetro **Valor da pressão** (→ 🗎 109) ▪ Parâmetro **Pressão externa** (→ 🗎 109) ▪ Valor da pressão	Lista de seleção da unidade	Específico do país: ▪ bar a ▪ psi a

10.6.3 Selecione e configuração da mídia

O submenu assistente **Selecionar meio** contém os parâmetros que devem ser configurados a fim de selecionar e ajustar a mídia.

Navegação
Menu "Configuração" → Selecionar meio

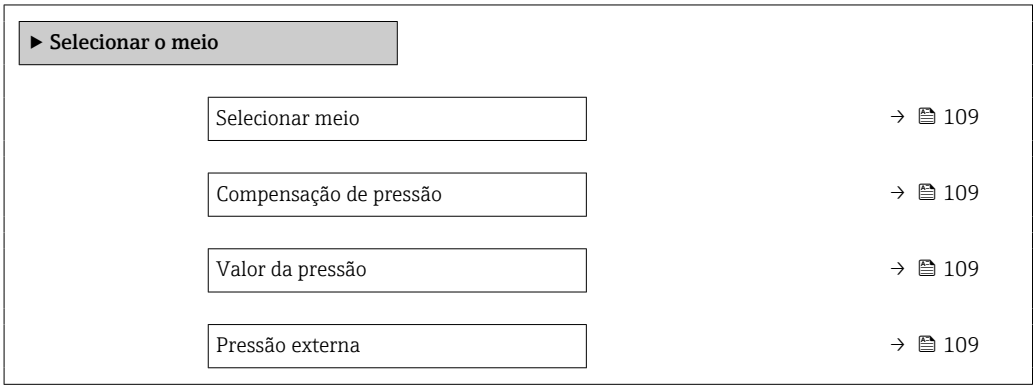

Visão geral dos parâmetros com breve descrição

Parâmetro	Pré-requisitos	Descrição	Seleção / Entrada do usuário / Interface do usuário
Selecionar meio	–	Selecionar tipo de produto.	Líquido
Compensação de pressão	–	Selecionar o tipo de compensação de pressão.	▪ Desl. ▪ Valor Fixo ▪ Valor externo ▪ Entrada de corrente 1 * ▪ Entrada de corrente 3 *
Valor da pressão	O opção **Valor Fixo** ou opção **Entrada de corrente 1...n** é selecionado em parâmetro **Compensação de pressão**.	Inserir pressão do processo a ser usada para correção de pressão.	Número do ponto flutuante positivo
Pressão externa	O opção **Valor Fixo** ou opção **Entrada de corrente 1...n** é selecionado em parâmetro **Compensação de pressão**.	Mostra o valor externo de pressão de processo.	Número do ponto flutuante positivo

* Visibilidade depende das opções ou configurações do equipamento.

10.6.4 Configurando a interface de comunicação

E submenu **Comunicação** orienta você sistematicamente por todos os parâmetros que precisam ser configurados para seleção e ajuste da interface de comunicação.

Navegação
Menu "Configuração" → Comunicação

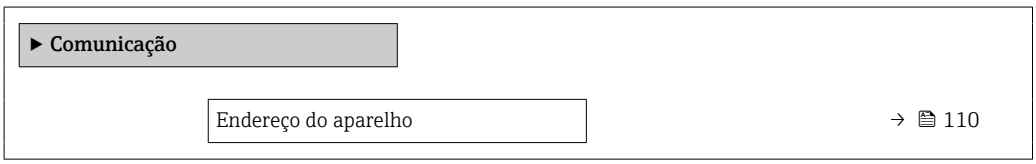

Visão geral dos parâmetros com breve descrição

Parâmetro	Descrição	Entrada do usuário
Endereço do aparelho	Inserir o endereço do equipamento.	0 para 126

10.6.5 Configurando as entradas analógicas

O submenu **Analog inputs** guia o usuário sistematicamente para o submenu **Analog input 1 para n**individual. A partir daqui você consegue os parâmetros da entrada analógica individual.

Navegação
Menu "Configuração" → Analog inputs

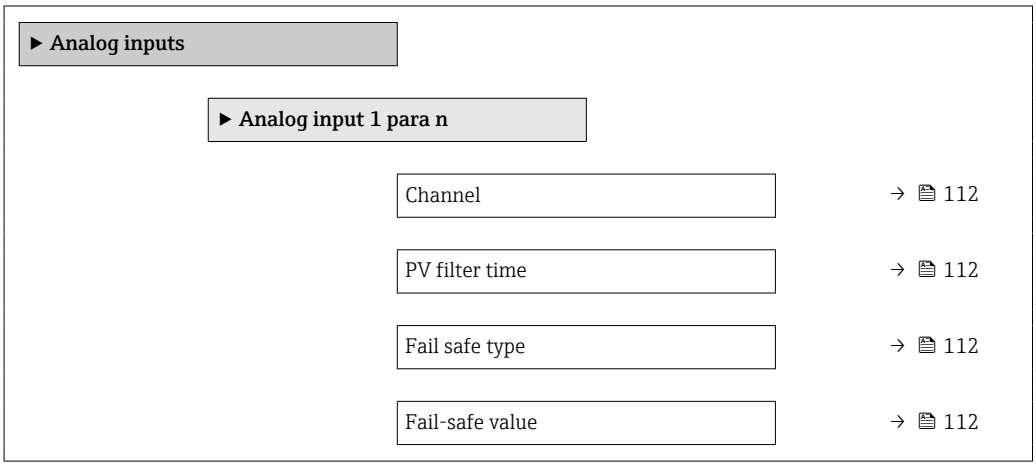

Visão geral dos parâmetros com breve descrição

Parâmetro	Pré-requisitos	Descrição	Seleção / Entrada do usuário
Channel	–	Selecione a variável do processo.	▪ Vazão mássica ▪ Vazão volumétrica ▪ Vazão volumétrica corrigida * ▪ Densidade ▪ Densidade de referência * ▪ Vazão mássica Target * ▪ Vazão mássica Carrier * ▪ Concentração * ▪ Vazão volumétrica target * ▪ Vazão volumétrica Carrier * ▪ Vazão volumetrica corrigida target * ▪ Vazão Volumétrica corrigida carrier * ▪ Temperatura ▪ Temperatura do tubo * ▪ Temperatura da eletrônica ▪ Frequência de oscilação 0 ▪ Flutuação frequência 0 * ▪ Damping de oscilação 0 * ▪ Flutuação de oscilação de damping 0 * ▪ Flutuação de oscilação de damping 1 * ▪ Assimetria do sinal * ▪ Corrente de excitação 0 * ▪ Entrada de currente 1 *
PV filter time	–	Especifique o tempo para impedir os picos de sinais. Durante o tempo especificado a entrada analógica não responde a um aumento errôneo na variável do processo.	Número do ponto flutuante positivo
Fail safe type	–	Selecione o modo de medição.	▪ Fail-safe value ▪ Fallback value ▪ Off
Fail-safe value	No parâmetro **Fail safe type**, a opção **Fail-safe value** é selecionada.	Especifique os valores a serem inseridos quando ocorrer um erro.	Número do ponto flutuante assinado

* Visibilidade depende das opções ou configurações do equipamento.

10.6.6 Exibição da configuração de E/S

A submenu **Configuração I/O** guia o usuário sistematicamente por todos os parâmetros nos quais a configuração dos módulos de E/S são exibidos.

Navegação
Menu "Configuração" → Configuração I/O

▶ **Configuração I/O**

Modulo I/O 1 para n numeros dos terminais	→ 📄 113

Modulo I/O 1 para n informação	→ 📄 113
Modulo I/O 1 para n Tipo	→ 📄 113
Aplicar configuração I/O	→ 📄 113
Código de conversão	→ 📄 113

Visão geral dos parâmetros com breve descrição

Parâmetro	Descrição	Interface do usuário / Seleção / Entrada do usuário
Modulo I/O 1 para n numeros dos terminais	Exibe os numeros dos terminais usados pelo modulo I/O.	▪ Não usado ▪ 26-27 (I/O 1) ▪ 24-25 (I/O 2)
Modulo I/O 1 para n informação	Exibe informação do modulo I/O conectado.	▪ Não conectado ▪ Inválido ▪ Não configuravel ▪ Configurável ▪ Profibus PA
Modulo I/O 1 para n Tipo	Exibe o tipo do modulo I/O.	▪ Desl. ▪ Saída de corrente * ▪ Entrada de currente * ▪ Entrada de Status * ▪ Saída de pulso/frequência/chave *
Aplicar configuração I/O	Aplicar parametrização do módulo I/O de configuração flexível.	▪ Não ▪ Sim
Código de conversão	Insira o código para alterar a configuração de I/O.	Inteiro positivo

* Visibilidade depende das opções ou configurações do equipamento.

10.6.7 Configuração da entrada em corrente

A**assistente "Entrada de currente"** orienta o usuário sistematicamente por todos os parâmetros que precisam ser ajustados para a configuração da entrada em corrente.

Navegação
Menu "Configuração" → Entrada de currente

▶ **Entrada de currente 1 para n**	
Numero dos terminais	→ 📄 114
Modo do sinal	→ 📄 114
Valor 0/4 mA	→ 📄 114
Valor 20 mA	→ 📄 114
Span de corrente	→ 📄 114

Modo de falha	→ 📄 114
Valor de falha	→ 📄 114

Visão geral dos parâmetros com breve descrição

Parâmetro	Pré-requisitos	Descrição	Interface do usuário / Seleção / Entrada do usuário	Ajuste de fábrica
Numero dos terminais	–	Exibe o número dos terminais usados pelo módulo de entrada de corrente.	▪ Não usado ▪ 24-25 (I/O 2)	–
Modo do sinal	O medidor **não** é aprovado para uso em área classificada com o tipo de proteção Ex-i.	Seleciona o modo do sinal para a entrada de corrente.	▪ Passivo ▪ Ativo *	Ativo
Valor 0/4 mA	–	Inserir valor 4 mA.	Número do ponto flutuante assinado	–
Valor 20 mA	–	Inserir valor 20 mA.	Número do ponto flutuante assinado	Depende do país e do diâmetro nominal
Span de corrente	–	Selecionar o range de corrente para a saída e o nível superior/ inferior para o sinal de alarme.	▪ 4...20 mA ▪ 4...20 mA NAMUR ▪ 4...20 mA US ▪ 0...20 mA	Específico do país: ▪ 4...20 mA NAMUR ▪ 4...20 mA US
Modo de falha	–	Definir o comportamento de entrada em condição de alarme.	▪ Alarme ▪ Último valor válido ▪ Valor definido	–
Valor de falha	No parâmetro **Modo de falha**, a opção **Valor definido** é selecionada.	Entre com o valor a ser usado pelo equipamento se caso falte um valor de entrada de um equipamento externo.	Número do ponto flutuante assinado	–

* Visibilidade depende das opções ou configurações do equipamento.

10.6.8 Configuração da entrada de status

A submenu **Entrada de Status** orienta o usuário sistematicamente por todos os parâmetros que precisam ser ajustados para a configuração da entrada de status.

Navegação
Menu "Configuração" → Entrada de Status

▶ **Entrada de Status 1 para n**	
Configurar entrada de status	→ 📄 115
Numero dos terminais	→ 📄 115
Nível ativo	→ 📄 115
Numero dos terminais	→ 📄 115

Tempo de resposta	→ 🗎 115
Numero dos terminais	→ 🗎 115

Visão geral dos parâmetros com breve descrição

Parâmetro	Descrição	Interface do usuário / Seleção / Entrada do usuário
Numero dos terminais	Mostra os números dos terminais utilizados pelo módulo de entrada de status.	▪ Não usado ▪ 24-25 (I/O 2)
Configurar entrada de status	Selecione a função para a entrada digital.	▪ Desl. ▪ Resetar o totalizador 1 ▪ Resetar o totalizador 2 ▪ Resetar o totalizador 3 ▪ Resetar todos os totalizadores ▪ Override de vazão
Nível ativo	Definir o nível de sinal de entrada em que a função atribuída é acionada.	▪ Alto ▪ Baixo
Tempo de resposta	Define a minima quantidade de tempo que o sinal de entrada deve permanecer antes da função selecionada seja acionada.	5 para 200 ms

10.6.9 Configuração da saída em corrente

A assistente **Saída de corrente** orienta você sistematicamente por todos os parâmetros que precisam ser ajustados para a configuração da saída em corrente.

Navegação
Menu "Configuração" → Saída de corrente

▶ **Saída de corrente 1 para n**	
Numero dos terminais	→ 🗎 116
Modo do sinal	→ 🗎 116
Atribuir saída de corrente 1 para n	→ 🗎 116
Span de corrente	→ 🗎 116
Valor 0/4 mA	→ 🗎 116
Valor 20 mA	→ 🗎 117
Corrente fixa	→ 🗎 117
Amortecimento de saída 1 para n	→ 🗎 117
Modo de falha	→ 🗎 117
Corrente de falha	→ 🗎 117

Visão geral dos parâmetros com breve descrição

Parâmetro	Pré-requisitos	Descrição	Interface do usuário / Seleção / Entrada do usuário	Ajuste de fábrica
Numero dos terminais	–	Exibe o número dos terminais utilizados pelo módulo de saída de corrente.	▪ Não usado ▪ 24-25 (I/O 2)	–
Modo do sinal	–	Selecione o modo de sinal para a saída de corrente.	▪ Passivo * ▪ Ativo *	Ativo
Atribuir saída de corrente 1 para n	–	Selecionar variável do processo para saída de corrente.	▪ Desl. * ▪ Vazão mássica ▪ Vazão volumétrica ▪ Vazão volumétrica corrigida * ▪ Vazão mássica Target * ▪ Vazão mássica Carrier * ▪ Vazão volumétrica target * ▪ Vazão volumétrica Carrier * ▪ Vazão volumetrica corrigida target * ▪ Vazão Volumétrica corrigida carrier * ▪ Densidade ▪ Densidade de referência * ▪ Concentração * ▪ Temperatura ▪ Temperatura do tubo * ▪ Temperatura da eletrônica ▪ Frequência de oscilação 0 ▪ Amplitude de oscilação 0 * ▪ Flutuação frequência 0 * ▪ Damping de oscilação 0 * ▪ Flutuação de oscilação de damping 0 * ▪ Assimetria do sinal * ▪ Corrente de excitação 0 * ▪ HBSI * ▪ Pressão *	–
Span de corrente	–	Selecionar o range de corrente para a saída e o nível superior/ inferior para o sinal de alarme.	▪ 4...20 mA NAMUR ▪ 4...20 mA US ▪ 4...20 mA ▪ 0...20 mA ▪ Corrente fixa	Específico do país: ▪ 4...20 mA NAMUR ▪ 4...20 mA US
Valor 0/4 mA	Uma das opções a seguir está selecionada em parâmetro **Span de corrente** (→ 🗎 116): ▪ 4...20 mA NAMUR ▪ 4...20 mA US ▪ 4...20 mA ▪ 0...20 mA	Inserir valor 4 mA.	Número do ponto flutuante assinado	Específico do país: ▪ 0 kg/h ▪ 0 lb/min

Parâmetro	Pré-requisitos	Descrição	Interface do usuário / Seleção / Entrada do usuário	Ajuste de fábrica
Valor 20 mA	Uma das opções a seguir está selecionada em parâmetro **Span de corrente** (→ 🗎 116): ▪ 4...20 mA NAMUR ▪ 4...20 mA US ▪ 4...20 mA ▪ 0...20 mA	Inserir valor 20 mA.	Número do ponto flutuante assinado	Depende do país e do diâmetro nominal
Corrente fixa	A opção **Corrente fixa** é selecionada em parâmetro **Span de corrente** (→ 🗎 116).	Define o valor fixado para saída de corrente.	0 para 22.5 mA	22.5 mA
Amortecimento de saída 1 para n	Uma variável de processo é selecionada no parâmetro **Atribuir saída de corrente** (→ 🗎 116) e uma das seguintes opções é selecionada no parâmetro **Span de corrente** (→ 🗎 116): ▪ 4...20 mA NAMUR ▪ 4...20 mA US ▪ 4...20 mA ▪ 0...20 mA	Ajustar tempo de reação (damping) para sinal de saída de corrente contra futuações no valor medido.	0.0 para 999.9 s	–
Modo de falha	Uma variável de processo é selecionada no parâmetro **Atribuir saída de corrente** (→ 🗎 116) e uma das seguintes opções é selecionada no parâmetro **Span de corrente** (→ 🗎 116): ▪ 4...20 mA NAMUR ▪ 4...20 mA US ▪ 4...20 mA ▪ 0...20 mA	Defina o comportamento da saída em condição de alarme.	▪ Mín. ▪ Máx. ▪ Último valor válido ▪ Valor atual ▪ Valor definido	–
Corrente de falha	A opção **Valor definido** é selecionada em parâmetro **Modo de falha**.	Definir valor de saída de corrente para condição de alarme.	0 para 22.5 mA	22.5 mA

* Visibilidade depende das opções ou configurações do equipamento.

10.6.10 Configuração do pulso/frequência/saída comutada

A assistente **Saída de pulso/frequência/chave** orienta você sistematicamente por todos os parâmetros que podem ser ajustados para a configuração do tipo de saída selecionado.

Navegação
Menu "Configuração" → Configuração avançada → Saída de pulso/frequência/chave

▶ **Saída de pulso/frequência/chave 1 para n**		
	Modo de operação	→ 📄 118

Visão geral dos parâmetros com breve descrição

Parâmetro	Descrição	Seleção
Modo de operação	Defina a saída como pulso, frequência ou chave.	▪ Impulso ▪ Frequência ▪ Chave

Configuração da saída em pulso

Navegação
Menu "Configuração" → Saída de pulso/frequência/chave

▶ **Saída de pulso/frequência/chave 1 para n**		
	Modo de operação	→ 📄 119
	Numero dos terminais	→ 📄 119
	Modo do sinal	→ 📄 119
	Atribuir saída de pulso	→ 📄 119
	Valor por pulso	→ 📄 119
	Largura de pulso	→ 📄 119
	Modo de falha	→ 📄 119
	Inverter sinal de saída	→ 📄 119

Visão geral dos parâmetros com breve descrição

Parâmetro	Pré-requisitos	Descrição	Seleção / Interface do usuário / Entrada do usuário	Ajuste de fábrica
Modo de operação	–	Defina a saída como pulso, frequência ou chave.	▪ Impulso ▪ Frequência ▪ Chave	–
Numero dos terminais	–	Exibe os numeros dos terminais usados pelo modulo de saida PFS.	▪ Não usado ▪ 24-25 (I/O 2)	–
Modo do sinal	–	Selecione o modo de sinal para a saída PFS.	▪ Passivo ▪ Ativo	–
Atribuir saída de pulso 1 para n	O opção **Impulso** é selecionado no parâmetro parâmetro **Modo de operação**.	Selecione a variável de processo para a saída de pulso.	▪ Desl. ▪ Vazão mássica ▪ Vazão volumétrica ▪ Vazão volumétrica corrigida * ▪ Vazão mássica Target * ▪ Vazão mássica Carrier * ▪ Vazão volumétrica target * ▪ Vazão volumétrica Carrier * ▪ Vazão volumetrica corrigida target * ▪ Vazão Volumétrica corrigida carrier *	–
Valor por pulso	O opção **Impulso** é selecionado no parâmetro **Modo de operação** (→ 🗎 118) e uma variável de processo é selecionada em parâmetro **Atribuir saída de pulso** (→ 🗎 119).	Entre com o valor de medição no qual um pulso é enviado.	Número do ponto flutuante assinado	Depende do país e do diâmetro nominal
Largura de pulso	O opção **Impulso** é selecionado em parâmetro **Modo de operação** (→ 🗎 118) e uma variável de processo é selecionada em parâmetro **Atribuir saída de pulso** (→ 🗎 119).	Defina a largura de pulso de saída.	0.05 para 2 000 ms	–
Modo de falha	O opção **Impulso** é selecionado em parâmetro **Modo de operação** (→ 🗎 118) e uma variável de processo é selecionada em parâmetro **Atribuir saída de pulso** (→ 🗎 119).	Defina o comportamento da saída em condição de alarme.	▪ Valor atual ▪ Sem pulsos	–
Inverter sinal de saída	–	Inverter o sinal de saída.	▪ Não ▪ Sim	–

* Visibilidade depende das opções ou configurações do equipamento.

Configuração da saída em frequência

Navegação
Menu "Configuração" → Saída de pulso/frequência/chave

▶ **Saída de pulso/frequência/chave 1 para n**		
	Modo de operação	→ 📄 120
	Numero dos terminais	→ 📄 120
	Modo do sinal	→ 📄 120
	Atribuir saída de frequência	→ 📄 121
	Valor de frequência mínima	→ 📄 121
	Valor de frequência máxima	→ 📄 121
	Valor de medição na frequência mínima	→ 📄 121
	Valor de medição na frequência máxima	→ 📄 122
	Modo de falha	→ 📄 122
	Frequência de falha	→ 📄 122
	Inverter sinal de saída	→ 📄 122

Visão geral dos parâmetros com breve descrição

Parâmetro	Pré-requisitos	Descrição	Seleção / Interface do usuário / Entrada do usuário	Ajuste de fábrica
Modo de operação	–	Defina a saída como pulso, frequência ou chave.	▪ Impulso ▪ Frequência ▪ Chave	–
Numero dos terminais	–	Exibe os numeros dos terminais usados pelo modulo de saida PFS.	▪ Não usado ▪ 24-25 (I/O 2)	–
Modo do sinal	–	Selecione o modo de sinal para a saída PFS.	▪ Passivo ▪ Ativo	–

Parâmetro	Pré-requisitos	Descrição	Seleção / Interface do usuário / Entrada do usuário	Ajuste de fábrica
Atribuir saída de frequência	A opção **Frequência** é selecionada no parâmetro parâmetro **Modo de operação** (→ 🗎 118).	Selecione a variável de processo para a frequencia de saída.	▪ Desl. ▪ Vazão mássica ▪ Vazão volumétrica ▪ Vazão volumétrica corrigida ▪ Vazão mássica Target * ▪ Vazão mássica Carrier * ▪ Vazão volumétrica target * ▪ Vazão volumétrica Carrier * ▪ Vazão volumetrica corrigida target * ▪ Vazão Volumétrica corrigida carrier * ▪ Densidade ▪ Densidade de referência ▪ Concentração * ▪ Temperatura ▪ Temperatura do tubo * ▪ Temperatura da eletrônica ▪ Frequência de oscilação 0 ▪ Amplitude de oscilação 0 * ▪ Flutuação frequência 0 * ▪ Damping de oscilação 0 * ▪ Flutuação de oscilação de damping 0 * ▪ Assimetria do sinal * ▪ Corrente de excitação 0 * ▪ HBSI * ▪ Pressão	–
Valor de frequência mínima	O opção **Frequência** é selecionado em parâmetro **Modo de operação** (→ 🗎 118) e uma variável de processo é selecionada em parâmetro **Atribuir saída de frequência** (→ 🗎 121).	Entre com a frequência mínima.	0.0 para 10 000.0 Hz	–
Valor de frequência máxima	O opção **Frequência** é selecionado em parâmetro **Modo de operação** (→ 🗎 118) e uma variável de processo é selecionada em parâmetro **Atribuir saída de frequência** (→ 🗎 121).	Entre com a frequência máxima.	0.0 para 10 000.0 Hz	–
Valor de medição na frequência mínima	O opção **Frequência** é selecionado em parâmetro **Modo de operação** (→ 🗎 118) e uma variável de processo é selecionada em parâmetro **Atribuir saída de frequência** (→ 🗎 121).	Entre com o valor medido para a frequência mínima.	Número do ponto flutuante assinado	Depende do país e do diâmetro nominal

Parâmetro	Pré-requisitos	Descrição	Seleção / Interface do usuário / Entrada do usuário	Ajuste de fábrica
Valor de medição na frequência máxima	A opção **Frequência** é selecionada em parâmetro **Modo de operação** (→ 🗎 118) e uma variável de processo é selecionada em parâmetro **Atribuir saída de frequência** (→ 🗎 121).	Entre com o valor de medição para a frequência máxima.	Número do ponto flutuante assinado	Depende do país e do diâmetro nominal
Modo de falha	A opção **Frequência** é selecionada em parâmetro **Modo de operação** (→ 🗎 118) e uma variável de processo é selecionada em parâmetro **Atribuir saída de frequência** (→ 🗎 121).	Defina o comportamento da saída em condição de alarme.	▪ Valor atual ▪ Valor definido ▪ 0 Hz	–
Frequência de falha	A opção **Frequência** é selecionada em parâmetro **Modo de operação** (→ 🗎 118) e uma variável de processo é selecionada em parâmetro **Atribuir saída de frequência** (→ 🗎 121).	Entre com o valor da saída de frequência em condição de alarme.	0.0 para 12 500.0 Hz	–
Inverter sinal de saída	–	Inverter o sinal de saída.	▪ Não ▪ Sim	–

* Visibilidade depende das opções ou configurações do equipamento.

Configuração da saída comutada

Navegação
Menu "Configuração" → Saída de pulso/frequência/chave

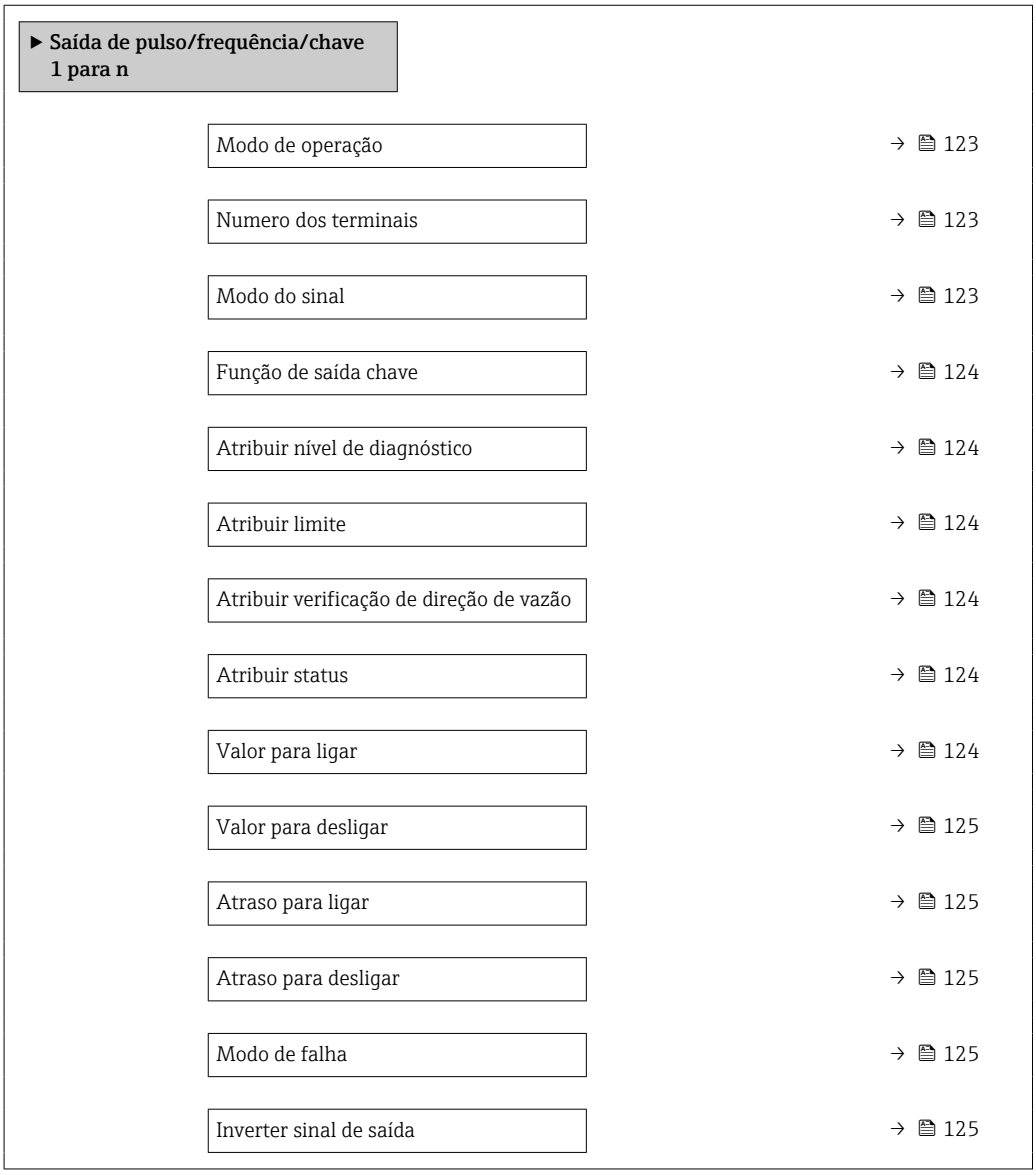

Visão geral dos parâmetros com breve descrição

Parâmetro	Pré-requisitos	Descrição	Seleção / Interface do usuário / Entrada do usuário	Ajuste de fábrica
Modo de operação	–	Defina a saída como pulso, frequência ou chave.	▪ Impulso ▪ Frequência ▪ Chave	–
Numero dos terminais	–	Exibe os numeros dos terminais usados pelo modulo de saida PFS.	▪ Não usado ▪ 24-25 (I/O 2)	–
Modo do sinal	–	Selecione o modo de sinal para a saída PFS.	▪ Passivo ▪ Ativo	–

Parâmetro	Pré-requisitos	Descrição	Seleção / Interface do usuário / Entrada do usuário	Ajuste de fábrica
Função de saída chave	A opção **Chave** é selecionada em parâmetro **Modo de operação**.	Selecione a função para saída como chave.	▪ Desl. ▪ Ligado ▪ Perfil do Diagnostico ▪ Limite ▪ Verificação de direção de vazão ▪ Status	–
Atribuir nível de diagnóstico	▪ No parâmetro **Modo de operação**, a opção **Chave** é selecionada. ▪ No parâmetro **Função de saída chave**, a opção **Perfil do Diagnostico** é selecionada.	Selecionar o diagnostico para a saída.	▪ Alarme ▪ Alarme ou aviso ▪ Advertência	–
Atribuir limite	▪ A opção **Chave** é selecionada no parâmetro parâmetro **Modo de operação**. ▪ A opção **Limite** é selecionada no parâmetro parâmetro **Função de saída chave**.	Selecione a variável de processo para função limite.	▪ Vazão mássica ▪ Vazão volumétrica ▪ Vazão volumétrica corrigida * ▪ Vazão mássica Target * ▪ Vazão mássica Carrier * ▪ Vazão volumétrica target * ▪ Vazão volumétrica Carrier * ▪ Vazão volumetrica corrigida target * ▪ Vazão Volumétrica corrigida carrier * ▪ Densidade ▪ Densidade de referência * ▪ Concentração * ▪ Temperatura ▪ Damping de oscilação ▪ Pressão ▪ Totalizador 1 ▪ Totalizador 2 ▪ Totalizador 3	–
Atribuir verificação de direção de vazão	▪ A opção **Chave** é selecionada em parâmetro **Modo de operação**. ▪ A opção **Verificação de direção de vazão** é selecionada em parâmetro **Função de saída chave**.	Selecionar variável para monitoramento de direção de fluxo.	▪ Desl. ▪ Vazão volumétrica ▪ Vazão mássica ▪ Vazão volumétrica corrigida *	–
Atribuir status	▪ A opção **Chave** é selecionada em parâmetro **Modo de operação**. ▪ A opção **Status** é selecionada em parâmetro **Função de saída chave**.	Selecionar status do equipamento para a saída de chave.	▪ Detecção de tubo parcialmente cheio ▪ Corte de vazão baixa ▪ Saída digital 4 *	–
Valor para ligar	▪ No parâmetro **Modo de operação**, a opção **Chave** é selecionada. ▪ No parâmetro **Função de saída chave**, a opção **Limite** é selecionada.	Inserir valor medido para o ponto de comutação (ligar).	Número do ponto flutuante assinado	Específico do país: ▪ 0 kg/h ▪ 0 lb/min

Parâmetro	Pré-requisitos	Descrição	Seleção / Interface do usuário / Entrada do usuário	Ajuste de fábrica
Valor para desligar	▪ No parâmetro **Modo de operação**, a opção **Chave** é selecionada. ▪ No parâmetro **Função de saída chave**, a opção **Limite** é selecionada.	Inserir valor medido para o ponto de comutação (desligar).	Número do ponto flutuante assinado	Específico do país: ▪ 0 kg/h ▪ 0 lb/min
Atraso para ligar	▪ A opção **Chave** é selecionada em parâmetro **Modo de operação**. ▪ A opção **Limite** é selecionada em parâmetro **Função de saída chave**.	Defina o atraso para ligar o status de saída.	0.0 para 100.0 s	–
Atraso para desligar	▪ A opção **Chave** é selecionada em parâmetro **Modo de operação**. ▪ A opção **Limite** é selecionada em parâmetro **Função de saída chave**.	Defina o tempo de atraso para desligamento da saída de status.	0.0 para 100.0 s	–
Modo de falha	–	Defina o comportamento da saída em condição de alarme.	▪ Status atual ▪ Abrir ▪ Fechado	–
Inverter sinal de saída	–	Inverter o sinal de saída.	▪ Não ▪ Sim	–

* Visibilidade depende das opções ou configurações do equipamento.

10.6.11 Configuração da saída a relé

A assistente **Saida Rele** orienta o usuário sistematicamente por todos os parâmetros que precisam ser ajustados para a configuração da saída a relé.

Navegação
Menu "Configuração" → Saida Rele 1 para n

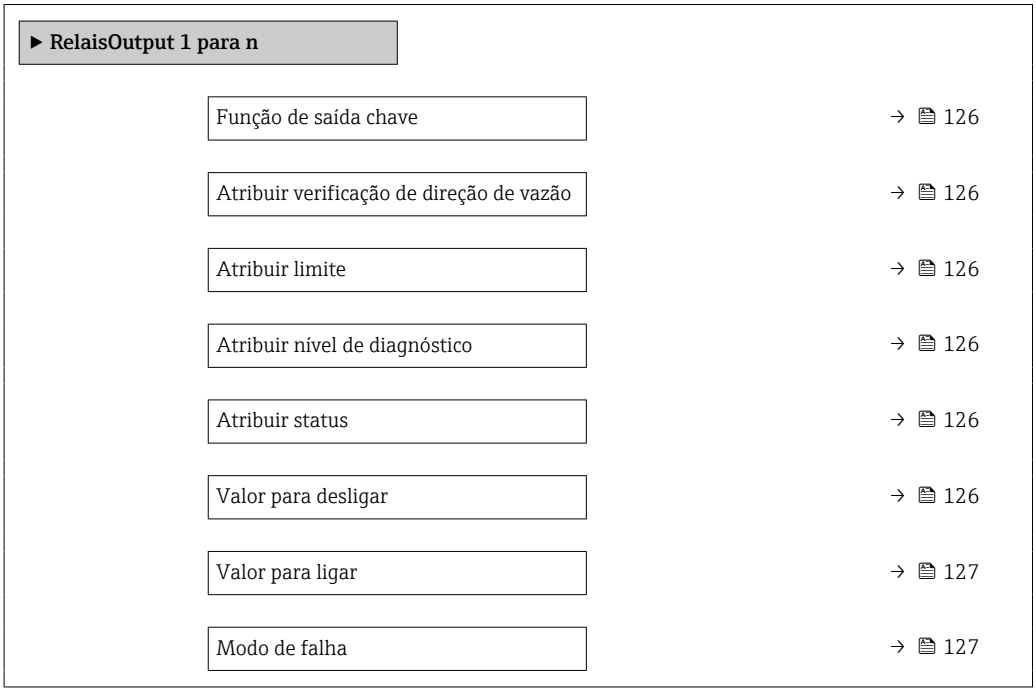

Visão geral dos parâmetros com breve descrição

Parâmetro	Pré-requisitos	Descrição	Seleção / Interface do usuário / Entrada do usuário	Ajuste de fábrica
Função de saída de relé	–	Selecione a função para a saída de rele.	▪ Fechado ▪ Abrir ▪ Perfil do Diagnostico ▪ Limite ▪ Verificação de direção de vazão ▪ Saída Digital	–
Numero dos terminais	–	Exibe os numeros dos terminais usados pelo modulo de saida rele.	▪ Não usado ▪ 24-25 (I/O 2)	–
Atribuir verificação de direção de vazão	No parâmetro **Função de saída de relé**, a opção **Verificação de direção de vazão** é selecionada.	Selecionar variável para monitoramento de direção de fluxo.	▪ Desl. ▪ Vazão volumétrica ▪ Vazão mássica ▪ Vazão volumétrica corrigida *	–
Atribuir limite	A opção **Limite** é selecionada no parâmetro parâmetro **Função de saída de relé**.	Selecione a variável de processo para função limite.	▪ Vazão mássica ▪ Vazão volumétrica ▪ Vazão volumétrica corrigida * ▪ Vazão mássica Target * ▪ Vazão mássica Carrier * ▪ Vazão volumétrica target * ▪ Vazão volumétrica Carrier * ▪ Vazão volumetrica corrigida target * ▪ Vazão Volumétrica corrigida carrier * ▪ Densidade ▪ Densidade de referência * ▪ Concentração * ▪ Temperatura ▪ Damping de oscilação ▪ Pressão ▪ Totalizador 1 ▪ Totalizador 2 ▪ Totalizador 3	–
Atribuir nível de diagnóstico	No parâmetro **Função de saída de relé**, a opção **Perfil do Diagnostico** é selecionada.	Selecionar o diagnostico para a saída.	▪ Alarme ▪ Alarme ou aviso ▪ Advertência	–
Atribuir status	No parâmetro **Função de saída de relé**, a opção **Saída Digital** é selecionada.	Selecionar status do equipamento para a saída de chave.	▪ Detecção de tubo parcialmente cheio ▪ Corte de vazão baixa ▪ Saída digital 4 *	–
Valor para desligar	No parâmetro **Função de saída de relé**, a opção **Limite** é selecionada.	Inserir valor medido para o ponto de comutação (desligar).	Número do ponto flutuante assinado	Específico do país: ▪ 0 kg/h ▪ 0 lb/min
Atraso para desligar	No parâmetro **Função de saída de relé**, a opção **Limite** é selecionada.	Defina o tempo de atraso para desligamento da saída de status.	0.0 para 100.0 s	–

Parâmetro	Pré-requisitos	Descrição	Seleção / Interface do usuário / Entrada do usuário	Ajuste de fábrica
Valor para ligar	No parâmetro **Função de saída de relé**, a opção **Limite** é selecionada.	Inserir valor medido para o ponto de comutação (ligar).	Número do ponto flutuante assinado	Específico do país: ▪ 0 kg/h ▪ 0 lb/min
Atraso para ligar	No parâmetro **Função de saída de relé**, a opção **Limite** é selecionada.	Defina o atraso para ligar o status de saída.	0.0 para 100.0 s	–
Modo de falha	–	Defina o comportamento da saída em condição de alarme.	▪ Status atual ▪ Abrir ▪ Fechado	–

* Visibilidade depende das opções ou configurações do equipamento.

10.6.12 Configurando o display local

Assistente **Exibir** orienta você sistematicamente por todos os parâmetros que podem ser ajustados para a configuração do display local.

Navegação
Menu "Configuração" → Exibir

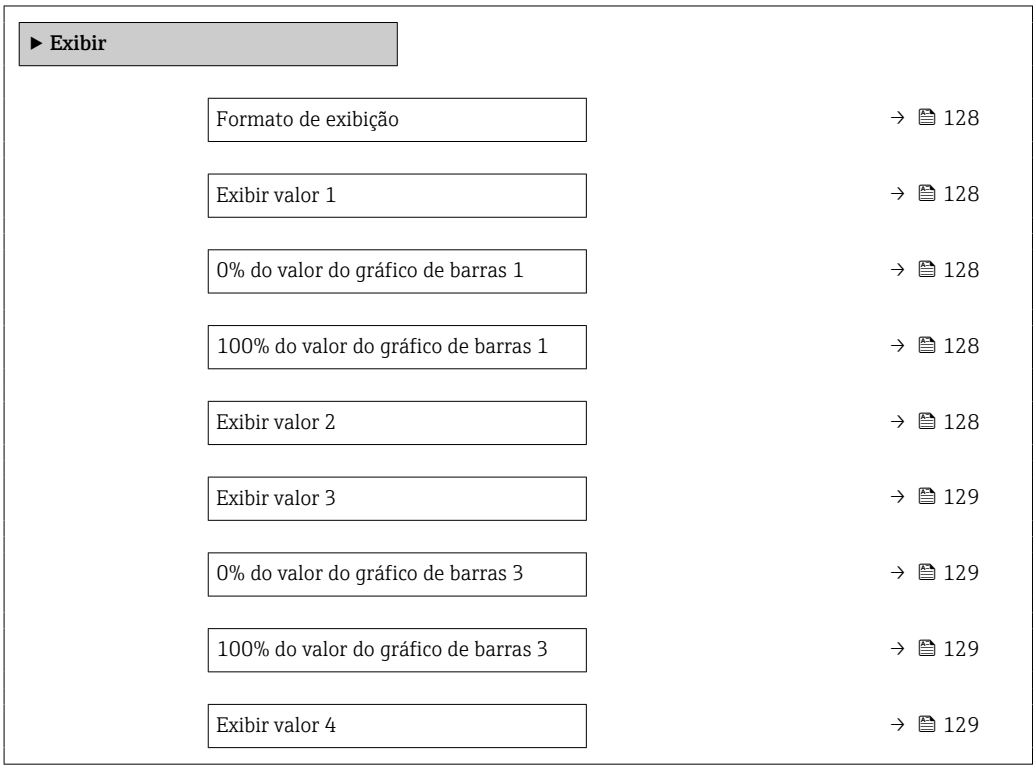

Visão geral dos parâmetros com breve descrição

Parâmetro	Pré-requisitos	Descrição	Seleção / Entrada do usuário	Ajuste de fábrica
Formato de exibição	É fornecido um display local.	Selecionar como os valores medidos são exibidos no display.	▪ 1 valor, tamanho máx. ▪ 1 gráfico de barras + 1 valor ▪ 2 valores ▪ 1 valor grande + 2 valores ▪ 4 valores	–
Exibir valor 1	É fornecido um display local.	Selecionar o valor medido que é mostrado no display local.	▪ Vazão mássica ▪ Vazão volumétrica ▪ Vazão volumétrica corrigida * ▪ Vazão mássica Target * ▪ Vazão mássica Carrier * ▪ Vazão volumétrica target * ▪ Vazão volumétrica Carrier * ▪ Vazão volumetrica corrigida target * ▪ Vazão Volumétrica corrigida carrier * ▪ Densidade ▪ Densidade de referência * ▪ Concentração * ▪ Temperatura ▪ Temperatura do tubo * ▪ Temperatura da eletrônica ▪ Frequência de oscilação 0 ▪ Amplitude de oscilação 0 * ▪ Flutuação frequência 0 * ▪ Damping de oscilação 0 * ▪ Flutuação de oscilação de damping 0 * ▪ Assimetria do sinal * ▪ Corrente de excitação 0 * ▪ Totalizador 1 ▪ Totalizador 2 ▪ Totalizador 3 ▪ Saída de corrente 1 * ▪ Pressão	–
0% do valor do gráfico de barras 1	É fornecido um display local.	Inserir valor 0% para gráfico de barra do display.	Número do ponto flutuante assinado	Específico do país: ▪ 0 kg/h ▪ 0 lb/min
100% do valor do gráfico de barras 1	É fornecido um display local.	Inserir valor 100% para o gráfico de barras.	Número do ponto flutuante assinado	Depende do país e do diâmetro nominal
Exibir valor 2	É fornecido um display local.	Selecionar o valor medido que é mostrado no display local.	Para a lista de opções, consulte parâmetro **Exibir valor 1** (→ 🗎 128)	–

Parâmetro	Pré-requisitos	Descrição	Seleção / Entrada do usuário	Ajuste de fábrica
Exibir valor 3	É fornecido um display local.	Selecionar o valor medido que é mostrado no display local.	Para a lista de opções, consulte parâmetro **Exibir valor 1** (→ 🗎 128)	–
0% do valor do gráfico de barras 3	Foi feita uma seleção em parâmetro **Exibir valor 3**.	Inserir valor 0% para gráfico de barra do display.	Número do ponto flutuante assinado	Específico do país: ▪ 0 kg/h ▪ 0 lb/min
100% do valor do gráfico de barras 3	Foi feita uma seleção em parâmetro **Exibir valor 3**.	Inserir valor 100% para o gráfico de barras.	Número do ponto flutuante assinado	–
Exibir valor 4	É fornecido um display local.	Selecionar o valor medido que é mostrado no display local.	Para a lista de opções, consulte parâmetro **Exibir valor 1** (→ 🗎 128)	–

* Visibilidade depende das opções ou configurações do equipamento.

10.6.13 Configurar o corte de vazão baixa

O assistente **Corte de vazão baixa** guia o usuário sistematicamente por todos os parâmetros que devem ser definidos para configurar o corte de vazão baixa.

Navegação
Menu "Configuração" → Corte de vazão baixa

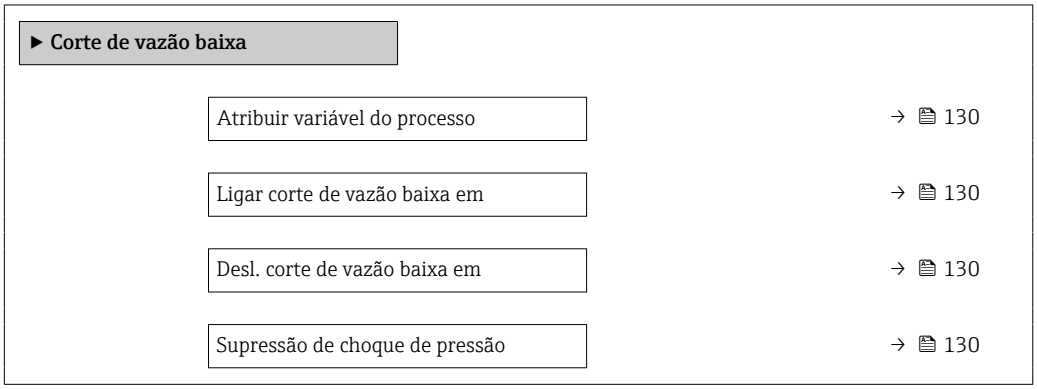

Visão geral dos parâmetros com breve descrição

Parâmetro	Pré-requisitos	Descrição	Seleção / Entrada do usuário	Ajuste de fábrica
Atribuir variável do processo	–	Selecionar variável do processo para corte de vazão baixa.	▪ Desl. ▪ Vazão mássica ▪ Vazão volumétrica ▪ Vazão volumétrica corrigida *	–
Ligar corte de vazão baixa em	Uma variável de processo é selecionada em parâmetro **Atribuir variável do processo** (→ 130).	Inserir valor para ativar o corte de vazão baixa.	Número do ponto flutuante positivo	Depende do país e do diâmetro nominal
Desl. corte de vazão baixa em	Uma variável de processo é selecionada em parâmetro **Atribuir variável do processo** (→ 130).	Inserir valor para desligar o corte de vazão baixa.	0 para 100.0 %	–
Supressão de choque de pressão	Uma variável de processo é selecionada em parâmetro **Atribuir variável do processo** (→ 130).	Inserir período para supressão do sinal (= ativar supressão de choque de pressão).	0 para 100 s	–

* Visibilidade depende das opções ou configurações do equipamento.

10.6.14 Configuração da detecção do tubo parcialmente preenchido

O assistente **Detecção de tubo parcialmente cheio** orienta você sistematicamente por todos os parâmetros que podem ser ajustados para a configuração do monitoramento do enchimento da tubulação.

Navegação
Menu "Configuração" → Detecção de tubo parcialmente cheio

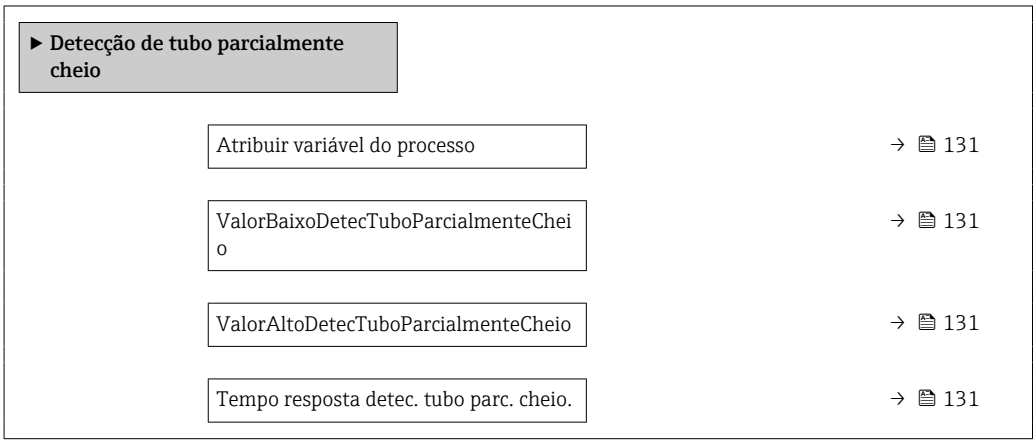

Visão geral dos parâmetros com breve descrição

Parâmetro	Pré-requisitos	Descrição	Seleção / Entrada do usuário
Atribuir variável do processo	–	Selecionar variável do processo para detecção de tubo parcialmente cheio.	▪ Desl. ▪ Densidade ▪ Densidade de referência
ValorBaixoDetecTuboParcialmenteCheio	Uma variável de processo é selecionada em parâmetro **Atribuir variável do processo** (→ 131).	Inserir valor de limite inferior para desativar a detecção de tubo parcialmente cheio.	Número do ponto flutuante assinado
ValorAltoDetecTuboParcialmenteCheio	Uma variável de processo é selecionada em parâmetro **Atribuir variável do processo** (→ 131).	Inserir valor de limite superior para desativar a detecção de tubo parcialmente cheio.	Número do ponto flutuante assinado
Tempo resposta detec. tubo parc. cheio.	Uma variável de processo é selecionada em parâmetro **Atribuir variável do processo** (→ 131).	Inserir o tempo antes da mensagem de diagnóstico ser exibido para detecção de tubo parcialmente cheio.	0 para 100 s

10.7 Configurações avançadas

A submenu **Configuração avançada** juntamente com seus submenus contém parâmetros para configurações específicas.

Navegação até a submenu "Configuração avançada"

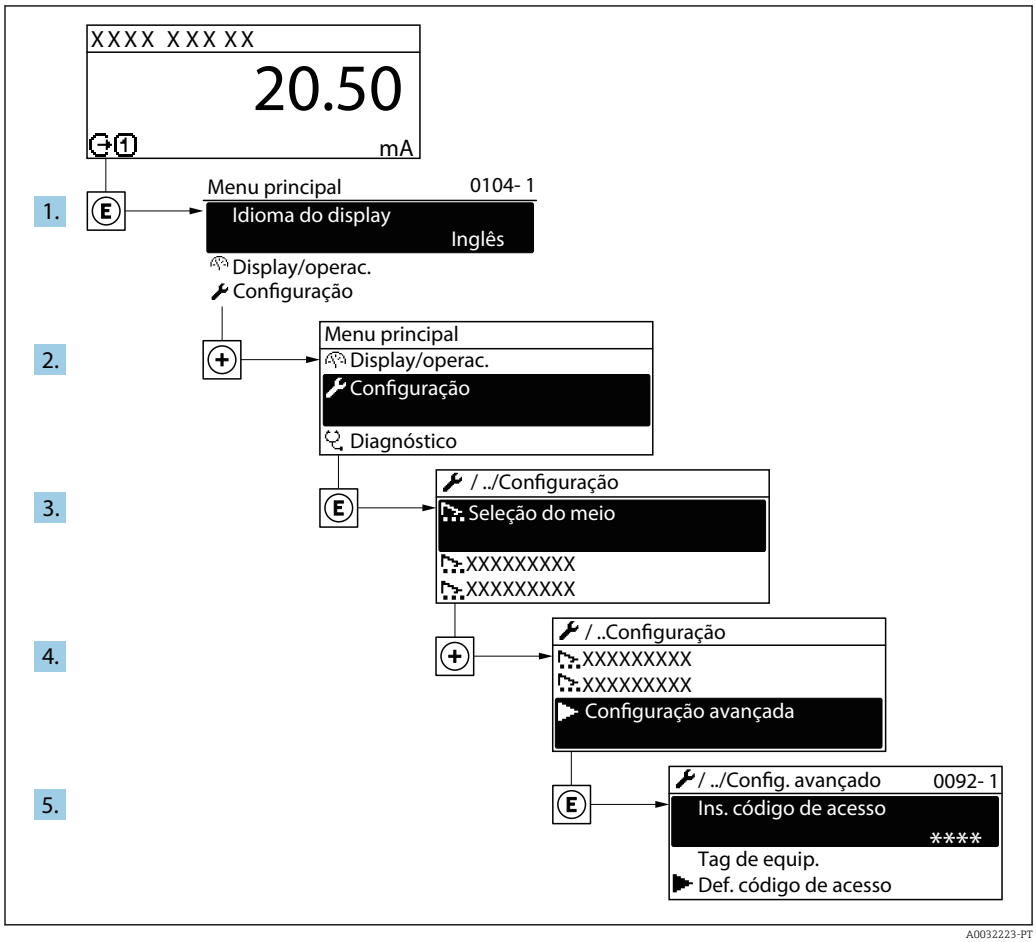

O número de submenus pode variar dependendo da versão do equipamento. Alguns submenus não são abordados nas Instruções de operação. Eles e os parâmetros neles contidos são explicados na Documentação especial para o equipamento.

Navegação
Menu "Configuração" → Configuração avançada

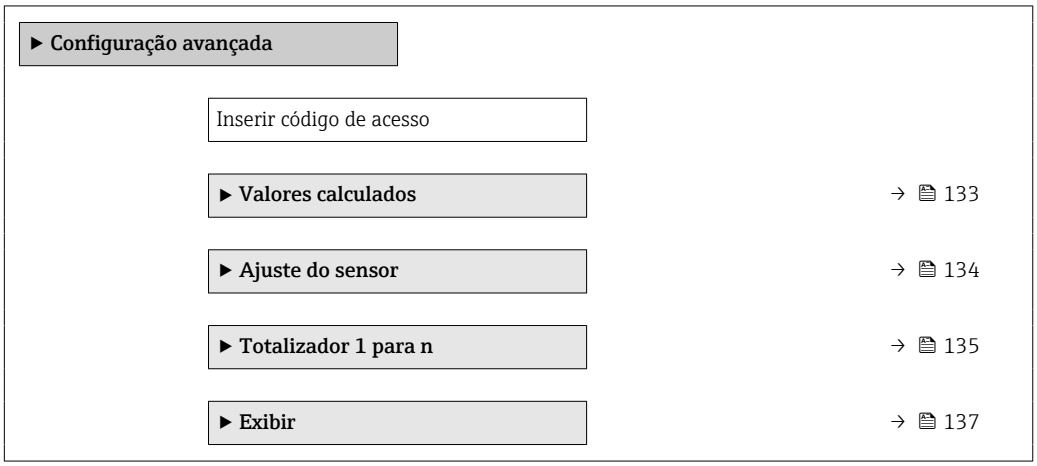

▶ configuração WLAN	→ 📄 140
▶ Concentração	
▶ Setup do Heartbeat	
▶ Backup de configuração	→ 📄 141
▶ Administração	→ 📄 143

10.7.1 Valores calculados

O submenu **Valores calculados** contém os parâmetros para o cálculo da vazão volumétrica corrigida.

Navegação
Menu "Configuração" → Configuração avançada → Valores calculados

▶ Valores calculados	
▶ Cálculo de vazão volumétrica corrigida	
Cálculo de vazão volumétrica corrigida	→ 📄 134
Densidade de referência externa	→ 📄 134
Densidade de referência fixa	→ 📄 134
Temperatura de referência	→ 📄 134
Coeficiente de expansão linear	→ 📄 134
Coeficiente de expansão quadrático	→ 📄 134

Visão geral dos parâmetros com breve descrição

Parâmetro	Pré-requisitos	Descrição	Seleção / Interface do usuário / Entrada do usuário	Ajuste de fábrica
Cálculo de vazão volumétrica corrigida	–	Selecionar densidade de referência para calcular a vazão volumétrica corrigida.	▪ Densidade de referência fixa ▪ Densidade de referência calculada ▪ Densidade de referência externa ▪ Entrada de currente 1 * ▪ Entrada de currente 3 *	–
Densidade de referência externa	–	Mostrar a densidade de referência externa.	Número de ponto flutuante com sinal	–
Densidade de referência fixa	A opção **Densidade de referência fixa** é selecionada no parâmetro parâmetro **Cálculo de vazão volumétrica corrigida**.	Inserir valor fixo para densidade de referência.	Número do ponto flutuante positivo	–
Temperatura de referência	O opção **Densidade de referência calculada** é selecionado no parâmetro parâmetro **Cálculo de vazão volumétrica corrigida**.	Inserir temperatura de referência para calcular a densidade de referência.	– 273.15 para 99 999 °C	Específico do país: ▪ +20 °C ▪ +68 °F
Coeficiente de expansão linear	A opção **Densidade de referência calculada** é selecionada no parâmetro parâmetro **Cálculo de vazão volumétrica corrigida**.	Entre com o coeficiente de expensão linear do meio para calculo da densidade de referência.	Número do ponto flutuante assinado	–
Coeficiente de expansão quadrático	A opção **Densidade de referência calculada** é selecionada no parâmetro parâmetro **Cálculo de vazão volumétrica corrigida**.	Para produtos com padrão de expansão não linear: inserir coeficiente quadrático, específico para o produto, para calcular a densidade de referência.	Número do ponto flutuante assinado	–

* Visibilidade depende das opções ou configurações do equipamento.

10.7.2 Execução do ajuste do sensor

O submenu **Ajuste do sensor** contém parâmetros que pertencem à funcionalidade do sensor.

Navegação

Menu "Configuração" → Configuração avançada → Ajuste do sensor

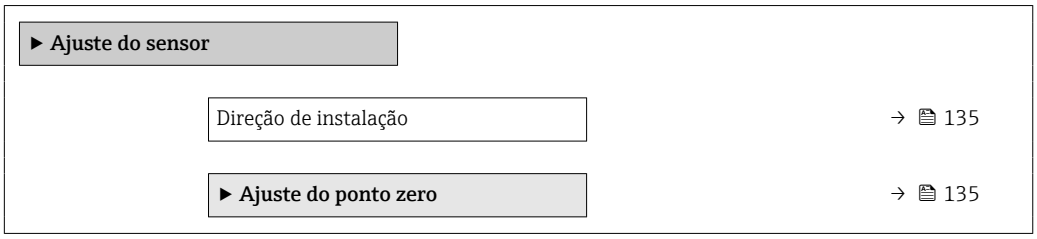

Visão geral dos parâmetros com breve descrição

Parâmetro	Descrição	Seleção
Direção de instalação	Ajustar a direção do fluxo para combinar com a direção da seta no sensor.	▪ Vazão na direção da seta ▪ Vazão contra direção da seta

Ajuste de ponto zero

Todos os medidores são calibrados de acordo com tecnologia de última geração. A calibração é efetuada nas condições de referência . → 📄 256Portanto, normalmente, não é necessário o ajuste de ponto zero no campo.

Por experiência, o ajuste de ponto zero é recomendado somente em casos especiais:
- Para obter a máxima precisão de medição mesmo com taxas de vazão de fluxo baixas.
- Em processos extremos ou condições de operação (ex.: temperatura de processo muito alta ou fluidos com viscosidade muito alta).

Navegação
Menu "Configuração" → Configuração avançada → Ajuste do sensor → Ajuste do ponto zero

▶ Ajuste do ponto zero	
Controle de ajuste do ponto zero	→ 📄 135
Andamento	→ 📄 135

Visão geral dos parâmetros com breve descrição

Parâmetro	Descrição	Seleção / Interface do usuário	Ajuste de fábrica
Controle de ajuste do ponto zero	Iniciar ajuste do ponto zero.	▪ Cancelar ▪ Ocupado * ▪ Falha no ajuste do ponto zero * ▪ Iniciar *	–
Andamento	Mostrar o progresso do processo.	0 para 100 %	–

* Visibilidade depende das opções ou configurações do equipamento.

10.7.3 Configuração do totalizador

Em**submenu "Totalizador 1 para n"** é possível configurar o totalizador individual.

Navegação
Menu "Configuração" → Configuração avançada → Totalizador 1 para n

▶ Totalizador 1 para n	
Atribuir variável do processo	→ 📄 136
Unidade totalizador	→ 📄 136
Modo de operação do totalizador	→ 📄 136

Controlar totalizador 1 para n	→ 📄 136
Modo de falha	→ 📄 136

Visão geral dos parâmetros com breve descrição

Parâmetro	Descrição	Seleção	Ajuste de fábrica
Atribuir variável do processo	Selecione a variável de processo para o totalizador.	▪ Vazão mássica ▪ Vazão volumétrica ▪ Vazão volumétrica corrigida * ▪ Vazão mássica Target * ▪ Vazão mássica Carrier * ▪ Vazão volumétrica target * ▪ Vazão volumétrica Carrier * ▪ Vazão volumetrica corrigida target * ▪ Vazão Volumétrica corrigida carrier *	–
Unidade totalizador	Selecione a unidade para a variável de processo do totalizador.	Lista de seleção da unidade	Específico do país: ▪ kg ▪ lb
Controlar totalizador 1 para n	Controle o valor do totalizador.	▪ Totalizar ▪ Reset + Reter ▪ Predefinir + reter	–
Modo de operação do totalizador	Selecione o modo de cálculo do totalizador.	▪ Total líquido (NET) de Vazão ▪ Vazão direta total ▪ Vazão reversa total ▪ Último valor válido	–
Modo de falha	Defina o comportamento do totalizador em casos de alarme do equipamento.	▪ Parar ▪ Valor atual ▪ Último valor válido	–

* Visibilidade depende das opções ou configurações do equipamento.

10.7.4 Execução de configurações de display adicionais

Em submenu **Exibir** é possível ajustar todos os parâmetros associados à configuração do display local.

Navegação
Menu "Configuração" → Configuração avançada → Exibir

▶ Exibir	
Formato de exibição	→ 138
Exibir valor 1	→ 138
0% do valor do gráfico de barras 1	→ 138
100% do valor do gráfico de barras 1	→ 138
ponto decimal em 1	→ 139
Exibir valor 2	→ 139
ponto decimal em 2	→ 139
Exibir valor 3	→ 139
0% do valor do gráfico de barras 3	→ 139
100% do valor do gráfico de barras 3	→ 139
ponto decimal em 3	→ 139
Exibir valor 4	→ 139
ponto decimal em 4	→ 139
Display language	→ 139
Intervalo exibição	→ 139
Amortecimento display	→ 140
Cabeçalho	→ 140
Texto do cabeçalho	→ 140
Separador	→ 140
Luz de fundo	→ 140

Visão geral dos parâmetros com breve descrição

Parâmetro	Pré-requisitos	Descrição	Seleção / Entrada do usuário	Ajuste de fábrica
Formato de exibição	É fornecido um display local.	Selecionar como os valores medidos são exibidos no display.	▪ 1 valor, tamanho máx. ▪ 1 gráfico de barras + 1 valor ▪ 2 valores ▪ 1 valor grande + 2 valores ▪ 4 valores	–
Exibir valor 1	É fornecido um display local.	Selecionar o valor medido que é mostrado no display local.	▪ Vazão mássica ▪ Vazão volumétrica ▪ Vazão volumétrica corrigida * ▪ Vazão mássica Target * ▪ Vazão mássica Carrier * ▪ Vazão volumétrica target * ▪ Vazão volumétrica Carrier * ▪ Vazão volumetrica corrigida target * ▪ Vazão Volumétrica corrigida carrier * ▪ Densidade ▪ Densidade de referência * ▪ Concentração * ▪ Temperatura ▪ Temperatura do tubo * ▪ Temperatura da eletrônica ▪ Frequência de oscilação 0 ▪ Amplitude de oscilação 0 * ▪ Flutuação frequência 0 * ▪ Damping de oscilação 0 * ▪ Flutuação de oscilação de damping 0 * ▪ Assimetria do sinal * ▪ Corrente de excitação 0 * ▪ Totalizador 1 ▪ Totalizador 2 ▪ Totalizador 3 ▪ Saída de corrente 1 * ▪ Pressão	–
0% do valor do gráfico de barras 1	É fornecido um display local.	Inserir valor 0% para gráfico de barra do display.	Número do ponto flutuante assinado	Específico do país: ▪ 0 kg/h ▪ 0 lb/min
100% do valor do gráfico de barras 1	É fornecido um display local.	Inserir valor 100% para o gráfico de barras.	Número do ponto flutuante assinado	Depende do país e do diâmetro nominal

Parâmetro	Pré-requisitos	Descrição	Seleção / Entrada do usuário	Ajuste de fábrica
ponto decimal em 1	Um valor medido é especificado em parâmetro **Exibir valor 1**.	Selecionar o número de casas decimais para o valor do display.	▪ x ▪ x.x ▪ x.xx ▪ x.xxx ▪ x.xxxx	–
Exibir valor 2	É fornecido um display local.	Selecionar o valor medido que é mostrado no display local.	Para a lista de opções, consulte parâmetro **Exibir valor 1** (→ 🗎 128)	–
ponto decimal em 2	Um valor medido é especificado em parâmetro **Exibir valor 2**.	Selecionar o número de casas decimais para o valor do display.	▪ x ▪ x.x ▪ x.xx ▪ x.xxx ▪ x.xxxx	–
Exibir valor 3	É fornecido um display local.	Selecionar o valor medido que é mostrado no display local.	Para a lista de opções, consulte parâmetro **Exibir valor 1** (→ 🗎 128)	–
0% do valor do gráfico de barras 3	Foi feita uma seleção em parâmetro **Exibir valor 3**.	Inserir valor 0% para gráfico de barra do display.	Número do ponto flutuante assinado	Específico do país: ▪ 0 kg/h ▪ 0 lb/min
100% do valor do gráfico de barras 3	Foi feita uma seleção em parâmetro **Exibir valor 3**.	Inserir valor 100% para o gráfico de barras.	Número do ponto flutuante assinado	–
ponto decimal em 3	Um valor medido é especificado em parâmetro **Exibir valor 3**.	Selecionar o número de casas decimais para o valor do display.	▪ x ▪ x.x ▪ x.xx ▪ x.xxx ▪ x.xxxx	–
Exibir valor 4	É fornecido um display local.	Selecionar o valor medido que é mostrado no display local.	Para a lista de opções, consulte parâmetro **Exibir valor 1** (→ 🗎 128)	–
ponto decimal em 4	Um valor medido é especificado em parâmetro **Exibir valor 4**.	Selecionar o número de casas decimais para o valor do display.	▪ x ▪ x.x ▪ x.xx ▪ x.xxx ▪ x.xxxx	–
Display language	É fornecido um display local.	Definir idioma do display.	▪ English ▪ Deutsch ▪ Français ▪ Español ▪ Italiano ▪ Nederlands ▪ Portuguesa ▪ Polski ▪ русский язык (Russian) ▪ Svenska ▪ Türkçe ▪ 中文 (Chinese) ▪ 日本語 (Japanese) ▪ 한국어 (Korean) ▪ Bahasa Indonesia ▪ tiếng Việt (Vietnamese) ▪ čeština (Czech)	English (como alternativa, o idioma solicitado está presente no equipamento)
Intervalo exibição	É fornecido um display local.	Determina o tempo que as variaveis são mostradas no display, se o display altera entre diferentes valores.	1 para 10 s	–

Parâmetro	Pré-requisitos	Descrição	Seleção / Entrada do usuário	Ajuste de fábrica
Amortecimento display	É fornecido um display local.	Ajustar tempo de reação do display para flutuações no valor medido.	0.0 para 999.9 s	–
Cabeçalho	É fornecido um display local.	Selecionar conteúdo do cabeçalho no display local.	▪ Tag do equipamento ▪ Texto livre	–
Texto do cabeçalho	No parâmetro **Cabeçalho**, a opção **Texto livre** é selecionada.	Inserir texto do cabeçalho do display.	Máx. de 12 caracteres, tais como letras, números ou caracteres especiais (por exemplo @, %, /)	–
Separador	É fornecido um display local.	Selecionar separador decimal para exibição de valores numéricos.	▪ . (ponto) ▪ , (vírgula)	. (ponto)
Luz de fundo	Uma das condições a seguir é atendida: ▪ Código do produto para "Display; operação", opção **F** "4 linhas, ilum.; controle touchscreen" ▪ Código do produto para "Display; operação", opção **F** "4 linhas, ilum.; controle touchscreen +WLAN"	Ligar/Desligar a luz de fundo do display.	▪ Desabilitar ▪ Habilitar	–

* Visibilidade depende das opções ou configurações do equipamento.

10.7.5 Configuração WLAN

A submenu **WLAN Settings** orienta o usuário sistematicamente por todos os parâmetros que precisam ser ajustados para a configuração WLAN.

Navegação
Menu "Configuração" → Configuração avançada → WLAN Settings

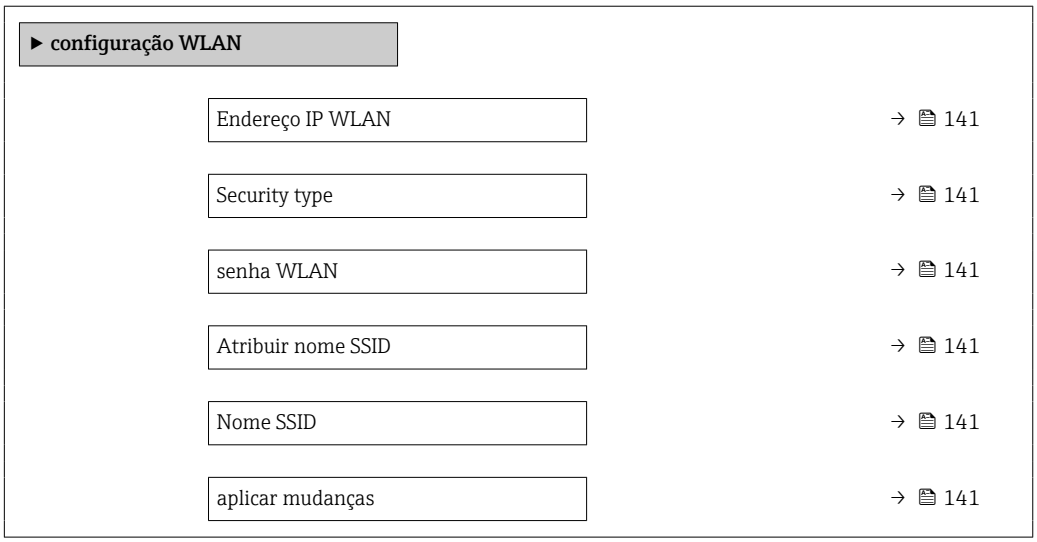

Visão geral dos parâmetros com breve descrição

Parâmetro	Pré-requisitos	Descrição	Entrada do usuário / Seleção	Ajuste de fábrica
Endereço IP WLAN	–	Insira o endereço IP da interface WLAN do medidor.	4º octeto: 0 a 255 (no octeto em questão)	–
Segurança da Rede	–	Selecione o tipo de segurança para a rede WLAN.	▪ inseguro ▪ WPA2-PSK ▪ EAP-PEAP with MSCHAPv2 * ▪ EAP-PEAP MSCHAPv2 no server authentic. * ▪ EAP-TLS *	–
senha WLAN	A opção **WPA2-PSK** é selecionada em parâmetro **Security type**.	Insira a chave de rede (8 a 32 caracteres). Por motivos de segurança, a chave de rede fornecida com o equipamento deverá ser alterada durante o comissionamento.	8 a 32 caracteres formados por letras, números e caracteres especiais	Número de série do medidor (ex.: L100A802000)
Atribuir nome SSID	–	Selecionar qual nome será usado para SSID: tag do dispositivo ou nome definido pelo usuário.	▪ Tag do equipamento ▪ Definido pelo usuário	–
Nome SSID	▪ A opção **Definido pelo usuário** é selecionada no parâmetro parâmetro **Atribuir nome SSID**. ▪ A opção **Ponto de acesso WLAN** é selecionada no parâmetro parâmetro **Modo WLAN**.	Insira o nome SSID definido pelo usuário (máx. 32 caracteres). O nome SSID definido pelo usuário somente pode ser especificado uma única vez. Se o nome SSID for especificado mais de uma vez, os equipamentos podem causas interferência entre si.	Máx. de 32 caracteres formados por letras, números e caracteres especiais	EH_device designation_last 7 dígitos do número de série (ex.: EH_Promass_500_A802000)
aplicar mudanças	–	Usuário modificou configurações WLAN.	▪ Cancelar ▪ Ok	–

* Visibilidade depende das opções ou configurações do equipamento.

10.7.6 Gerenciamento de configuração

Após o comissionamento, é possível salvar a configuração do equipamento atualou restaurar a configuração de equipamento anterior.

É possível fazer isso usando o parâmetro **Gerenciamento de configuração** e as respectivas opções encontradas em Submenu **Backup de configuração**.

Navegação
Menu "Configuração" → Configuração avançada → Backup de configuração

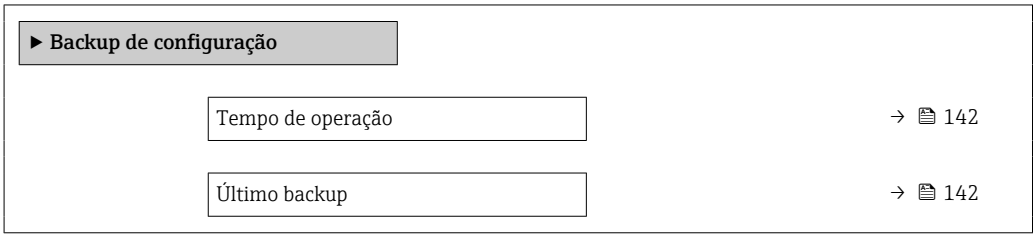

Gerenciamento de configuração	→ 142
Estado de backup	→ 142
Resultado da comparação	→ 142

Visão geral dos parâmetros com breve descrição

Parâmetro	Descrição	Interface do usuário / Seleção
Tempo de operação	Indica por quanto tempo o aparelho esteve em operação.	Dias (d), horas (h), minutos (m) e segundos (s)
Último backup	Exibe quando o último backup foi salvo no HistoROM.	Dias (d), horas (h), minutos (m) e segundos (s)
Gerenciamento de configuração	Selecione ação para gerenciar a memoria do dispositivo inserida no HistoROM.	▪ Cancelar ▪ Executar backup ▪ Restaurar * ▪ Comparar * ▪ Excluir dados de backup
Estado de backup	Mostra o condição atual de salvar ou restaurar dados.	▪ Nenhum ▪ Armazenamento em andamento ▪ Restauração em andamento ▪ Exclusão em andamento ▪ Comparação em andamento ▪ Restauração falhou ▪ backup falhou
Resultado da comparação	Comparação das informações atuais do dispositivo com as inseridas no HistoROM.	▪ Configurações idênticas ▪ Configurações não idênticas ▪ Nenhum backup disponível ▪ Configurações de backup corrompidas ▪ Verificação não feita ▪ Conjunto de dados incompatíveis

* Visibilidade depende das opções ou configurações do equipamento.

Âmbito da parâmetro "Gerenciamento de configuração"

Opções	Descrição
Cancelar	Nenhuma medida é executada e o usuário sai do parâmetro.
Executar backup	Uma cópia backup da configuração atual do equipamento é salva a partir do backup HistoROM para a memória do equipamento. A cópia backup inclui os dados do transmissor do equipamento.
Restaurar	A última cópia backup da configuração do equipamento é restaurada da memória do equipamento para o backup HistoROM do equipamento. A cópia backup inclui os dados do transmissor do equipamento.
Comparar	A configuração do equipamento salva na do módulo do display é comparada à configuração atual do equipamento do backup HistoROM .
Excluir dados de backup	A cópia de backup da configuração do equipamento é excluída a partir da memória do equipamento.

Backup HistoROM
Um HistoROM é uma memória de equipamento "não-volátil" em forma de um EEPROM.

Enquanto a ação está em andamento, a configuração não pode ser editada através do display local e uma mensagem do status de processamento aparece no display.

10.7.7 Usando os parâmetros para a administração do equipamento

A submenu **Administração** guia o usuário sistematicamente por todos os parâmetro que podem ser usados para fins de administração do equipamento.

Navegação
Menu "Configuração" → Configuração avançada → Administração

▶ **Administração**		
	▶ **Definir código de acesso**	→ 143
	▶ **Restaure código de acesso**	→ 143
	Reset do equipamento	→ 144

Uso do parâmetro para definir o código de acesso

Navegação
Menu "Configuração" → Configuração avançada → Administração → Definir código de acesso

▶ **Definir código de acesso**		
	Definir código de acesso	→ 143
	Confirmar código de acesso	→ 143

Visão geral dos parâmetros com breve descrição

Parâmetro	Descrição	Entrada do usuário
Definir código de acesso	Restringe o acesso à escrita para os parametros para proteger a configuração do dispositivo contra mudanças não intencionais.	Máx. de 16 caracteres formados por letras, números e caracteres especiais
Confirmar código de acesso	Confirmar o código de acesso inserido.	Máx. de 16 caracteres formados por letras, números e caracteres especiais

Uso do parâmetro para reiniciar o código de acesso

Navegação
Menu "Configuração" → Configuração avançada → Administração → Restaure código de acesso

▶ **Restaure código de acesso**		
	Tempo de operação	→ 144
	Restaure código de acesso	→ 144

Visão geral dos parâmetros com breve descrição

Parâmetro	Descrição	Interface do usuário / Entrada do usuário
Tempo de operação	Indica por quanto tempo o aparelho esteve em operação.	Dias (d), horas (h), minutos (m) e segundos (s)
Restaure código de acesso	Restaure o código de acesso para o ajuste de fabrica. Para reiniciar o código, entre em contato com a assistência técnica da Endress+Hauser. O código de reinicialização somente pode ser inserido através: ▪ Navegador Web ▪ DeviceCare, FieldCare (através da Interface de operação CDI-RJ45) ▪ Fieldbus	Caracteres formados por letras, números e caracteres especiais

Uso do parâmetro para reiniciar o equipamento

Navegação
Menu "Configuração" → Configuração avançada → Administração

Visão geral dos parâmetros com breve descrição

Parâmetro	Descrição	Seleção
Reset do equipamento	Restabelece a configuração do dispositivo - totalmente ou em parte - para uma condição definida.	▪ Cancelar ▪ Para configurações de entrega ▪ Reiniciar aparelho ▪ Restabeleça o backup do S-DAT *

* Visibilidade depende das opções ou configurações do equipamento.

10.8 Simulação

A submenu **Simulação** permite simular, sem uma situação de vazão real, diversas variáveis de processo durante o processo e o modo de alarme do equipamento, além de verificar as correntes de sinal dos circuitos seguintes (válvulas de comutação ou malhas de controle fechado).

Navegação
Menu "Diagnóstico" → Simulação

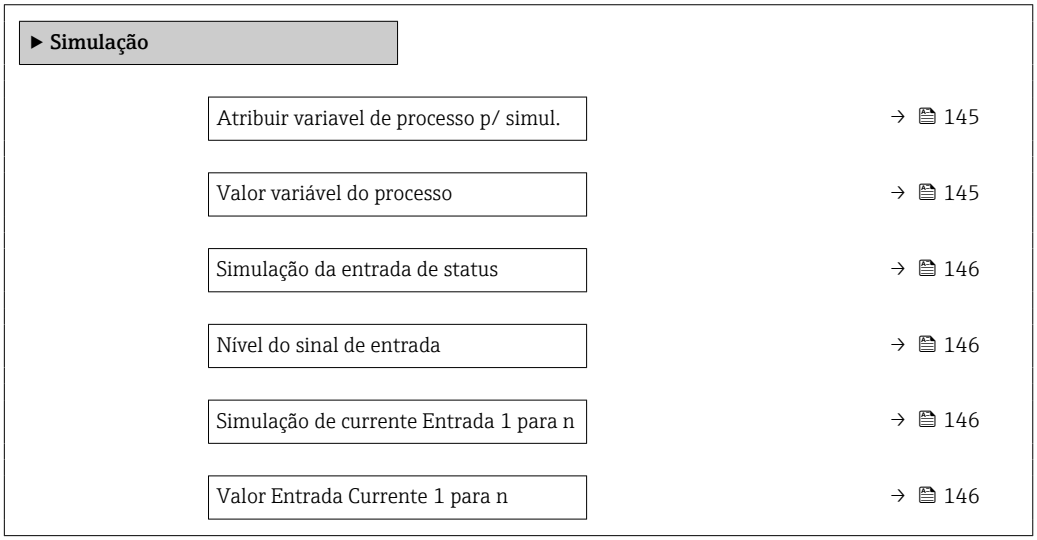

Simulação saída de corrente 1 para n	→ 146
Valor de saída de corrente 1 para n	→ 146
Simulação de saída de frequencia 1 para n	→ 146
Valor de frequência 1 para n	→ 146
Simulação de saída de pulso 1 para n	→ 146
Valor do pulso 1 para n	→ 146
Simulação saída chave 1 para n	→ 146
Status da chave (contato) 1 para n	→ 146
Simulação da saída rele 1 para n	→ 146
Status da chave (contato) 1 para n	→ 146
Simulação de alarme	→ 146
Categoria Evento diagnóstico	→ 146
Evento do diagnóstico de simulação	→ 147

Visão geral dos parâmetros com breve descrição

Parâmetro	Pré-requisitos	Descrição	Seleção / Entrada do usuário / Interface do usuário
Atribuir variavel de processo p/ simul.	–	Selecione a variável de processo para o processo de simulação ativado.	▪ Desl. ▪ Vazão mássica ▪ Vazão volumétrica ▪ Vazão volumétrica corrigida * ▪ Vazão mássica Target * ▪ Vazão mássica Carrier * ▪ Vazão volumétrica target * ▪ Vazão volumétrica Carrier * ▪ Vazão volumetrica corrigida target * ▪ Vazão Volumétrica corrigida carrier * ▪ Densidade ▪ Densidade de referência * ▪ Temperatura ▪ Concentração *
Valor variável do processo	Uma variável de processo é selecionada em parâmetro **Atribuir variavel de processo p/ simul.** (→ 145).	Entre com o valor de simulação para a variavel de processo selecionada.	Depende da variável de processo selecionada

Parâmetro	Pré-requisitos	Descrição	Seleção / Entrada do usuário / Interface do usuário
Simulação da entrada de status	–	Acione a simulação para a entrada digital ligado e desligado.	▪ Desl. ▪ Ligado
Nível do sinal de entrada	No parâmetro **Simulação da entrada de status**, a opção **Ligado** é selecionada.	Selecione o nível do sinal para simulação da entrada digital.	▪ Alto ▪ Baixo
Simulação de currente Entrada 1 para n	–	Ligar e desligar a simulação da saída em corrente.	▪ Desl. ▪ Ligado
Valor Entrada Currente 1 para n	EParâmetro **Simulação de currente Entrada 1 para n**, opção **Ligado** é selecionado.	Insira o valor de corrente para a simulação.	0 para 22.5 mA
Simulação saída de corrente 1 para n	–	Liga/desliga a simulação da saída de corrente.	▪ Desl. ▪ Ligado
Valor de saída de corrente 1 para n	Em Parâmetro **Simulação saída de corrente 1 para n**, opção **Ligado** é selecionado.	Entre com o valor de corrente para simulaçao.	3.59 para 22.5 mA
Simulação de saída de frequencia 1 para n	No parâmetro **Modo de operação**, a opção **Frequência** é selecionada.	Liga e desliga a simulação da saída de frequência.	▪ Desl. ▪ Ligado
Valor de frequência 1 para n	Em Parâmetro **Simulação de saída de frequencia 1 para n**, opção **Ligado** está selecionado.	Entre com o valor de frequência para simulação.	0.0 para 12 500.0 Hz
Simulação de saída de pulso 1 para n	No parâmetro **Modo de operação**, a opção **Impulso** é selecionada.	Liga e desliga a simulação da saída de pulso. Para opção **Valor Fixo**: parâmetro **Largura de pulso** (→ 119) define a largura de pulso da saída em pulso.	▪ Desl. ▪ Valor Fixo ▪ Valor contagem regressiva
Valor do pulso 1 para n	Em Parâmetro **Simulação de saída de pulso 1 para n**, opção **Valor contagem regressiva** está selecionado.	Entre com número de pulsos para simulação.	0 para 65 535
Simulação saída chave 1 para n	No parâmetro **Modo de operação**, a opção **Chave** é selecionada.	Liga/Desliga a simulação da saída de status.	▪ Desl. ▪ Ligado
Status da chave (contato) 1 para n	–	Selecione o status da saída de status para simulação.	▪ Abrir ▪ Fechado
Simulação da saída rele 1 para n	–	Altere a simulação da saída de rele ligado/desligado.	▪ Desl. ▪ Ligado
Status da chave (contato) 1 para n	A opção **Ligado** é selecionada no parâmetro parâmetro **Simulação saída chave 1 para n**.	Selecione o estado da saída a relé para simulação.	▪ Abrir ▪ Fechado
Simulação de saída de pulso	–	Liga e desliga a simulação da saída de pulso. Para opção **Valor Fixo**: parâmetro **Largura de pulso** define a largura de pulso da saída em pulso.	▪ Desl. ▪ Valor Fixo ▪ Valor contagem regressiva
Valor do pulso	No parâmetro **Simulação de saída de pulso**, a opção **Valor contagem regressiva** é selecionada.	Liga e desliga a simulação da saída de pulso.	0 para 65 535
Simulação de alarme	–	Liga/Desliga o alarme do equipamento.	▪ Desl. ▪ Ligado
Categoria Evento diagnóstico	–	Selecione uma categoria de evento de diagnóstico.	▪ Sensor ▪ Componentes eletrónicos ▪ Configuração ▪ Processo

Parâmetro	Pré-requisitos	Descrição	Seleção / Entrada do usuário / Interface do usuário
Evento do diagnóstico de simulação	–	Selecione um evento de diagnóstico para simular esse evento.	▪ Desl. ▪ Lista de opções de evento de diagnóstico (depende da categoria selecionada)
Intervalo de registr	–	Definir o log intervalo de registro para registro de dados. Este valor define o intervalo de tempo entre os pontos de dados individuais na memória.	1.0 para 3 600.0 s

* Visibilidade depende das opções ou configurações do equipamento.

10.9 Proteção das configurações contra acesso não autorizado

As opções contra gravação a seguir existem para proteção da configuração do medidor contra modificação acidental:
- Proteger o acesso aos parâmetros através do código de acesso→ 📄 147
- Proteger o acesso à operação local através do bloqueio de teclas→ 📄 76
- Proteger o acesso ao equipamento de medição através de um interruptor de proteção contra gravação→ 📄 148

10.9.1 Proteção contra gravação através do código de acesso

Os efeitos do código de acesso específico para o usuário são os seguintes:
- Através da operação local, os parâmetros para a configuração do medidor são protegidos contra gravação e seus valores não podem mais ser mudados.
- O acesso ao medidor através de navegador de rede é protegido, assim como os parâmetros para a configuração do medidor.
- O acesso ao equipamento é protegido por meio do FieldCare ou DeviceCare (através da interface de operação CDI-RJ45), bem como os parâmetros para a configuração do medidor.

Definição do código de acesso através do display local

1. Navegue até Parâmetro **Definir código de acesso** (→ 📄 143).
2. Define um máx. de 16 caracteres formados por letras, números e caracteres especiais como o código de acesso.
3. Insira novamente o código de acesso em Parâmetro **Confirmar código de acesso** (→ 📄 143)para confirmar o código.
   ↳ O 🔒-símbolo aparece na frente de todos os parâmetros protegidos contra gravação.

O equipamento automaticamente bloqueia os parâmetros protegidos contra gravação novamente se uma tecla não for pressionada por 10 minutos na visualização de navegação e de edição. O equipamento bloqueia os parâmetros protegidos contra gravação automaticamente após 60 s se o usuário voltar para o modo de display de operação a partir da visualização de navegação e de edição.

- Se a proteção contra gravação do parâmetro for ativado através do código de acesso, ele também pode ser desativado somente através do código de acesso → 📄 75.
- A função de usuário com a qual o usuário está conectado pelo display local é indicada pelo parâmetro → 📄 75 Parâmetro **Direito de acesso**. Caminho de navegação: Operação → Direito de acesso

Parâmetros que podem sempre ser modificados através do display local

Determinados parâmetros que não afetam a medição são excluídos da proteção contra gravação de parâmetro através do display local. Apesar do código de acesso específico para o usuário, estes parâmetros podem sempre ser modificados, mesmo que outros parâmetros estejam bloqueados.

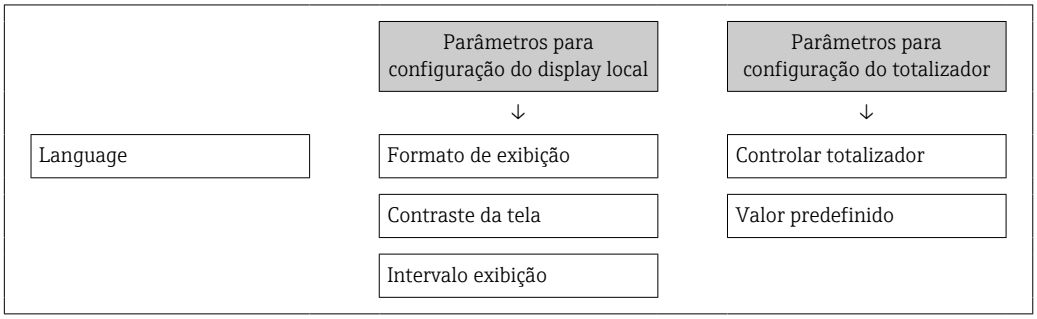

Definição do código de acesso através do navegador de rede

1. Navegue até parâmetro **Definir código de acesso** (→ 143).
2. Define um máx. de código numérico de no máximo 16 dígitos como código de acesso.
3. Insira novamente o código de acesso em Parâmetro **Confirmar código de acesso** (→ 143)para confirmar o código.
   ↳ O navegador de rede alterna para a página de login.

Se nenhuma ação for realizada por 10 minutos, o navegador da web retorna automaticamente à página de login.

- Se a proteção contra gravação do parâmetro for ativado através do código de acesso, ele também pode ser desativado somente através do código de acesso→ 75 .
- A função na qual o usuário está atualmente conectado através do navegador de rede é indicada pelo Parâmetro **Direito de acesso**. Caminho de navegação: Operação → Direito de acesso

Reinicialização do código de acesso

Se colocar incorretamente o código de acesso específico para o usuário, é possível reiniciá-lo com o código do ajuste de fábrica. Para isto, é necessário inserir um código de reinicialização. Depois disso, o código de acesso específico para o usuário pode ser definido novamente.

Através do navegador de rede, FieldCare, DeviceCare (através da interface de operação CDI-RJ45), fieldbus

Para reiniciar o código, entre em contato com a assistência técnica da Endress+Hauser.

1. Navegue até parâmetro **Restaure código de acesso** (→ 144).
2. Insira código de reinicialização.
   ↳ O código de acesso foi reinicializado com o ajuste de fábrica **0000**. Ele pode ser redefinido → 147.

10.9.2 Proteção contra gravação por meio da chave de proteção contra gravação

Diferente da proteção contra gravação do parâmetro através do código de acesso específico para o usuário, isto permite que o acesso de gravação a todo o menu de operação - exceto p**orparâmetro "Contraste da tela"** - seja bloqueado.

Os valores de parâmetro são agora somente leitura e não podem mais ser editados (exceto por **parâmetro "Contraste da tela"**):
- Através do display local
- Através do protocolo PROFIBUS PA

Proline 500 – digital

⚠ ATENÇÃO

Torque de aperto excessivo aplicado aos parafusos de fixação!
Risco de dano ao transmissor plástico.
▶ Aperte os parafusos de fixação de acordo com o torque de aperto: 2 Nm (1.5 lbf ft)

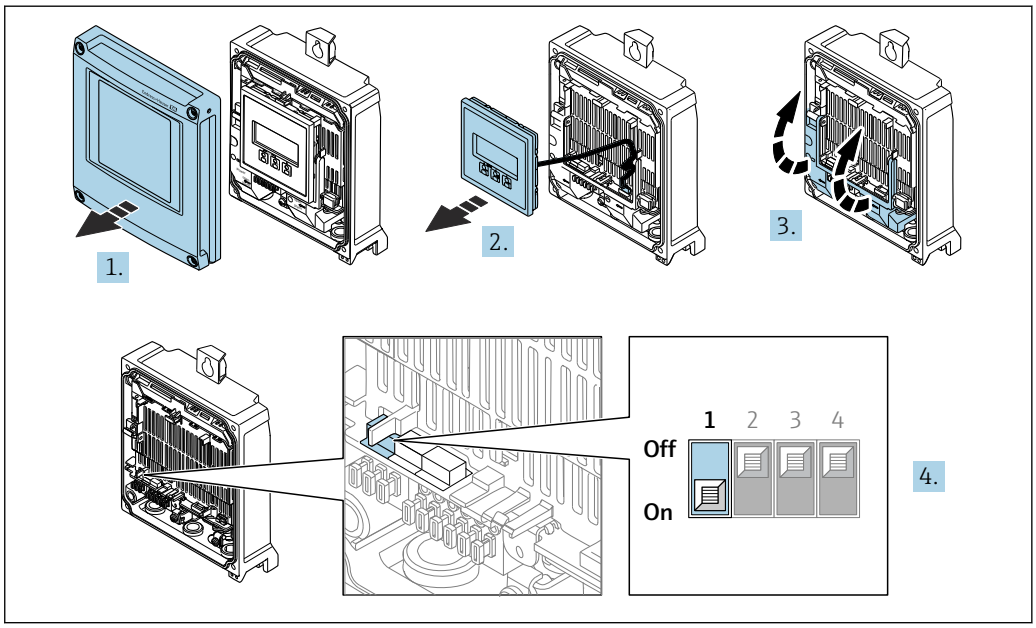

A0029673

1. Abra a tampa do invólucro.
2. Remova o módulo do display.
3. Dobre aberta a tampa do terminal.
4. O ajuste da chave de proteção contra gravação (WP) no módulo de eletrônica principal para a posição **ON** habilita a proteção contra gravação de hardware.
   ↳ No parâmetro **Status de bloqueio** é exibido opção **Hardware bloqueado** → 📖 151. Além disso, no display local o 🔒-símbolo aparece na frente dos parâmetros no cabeçalho do display de operação e na visualização de navegação.

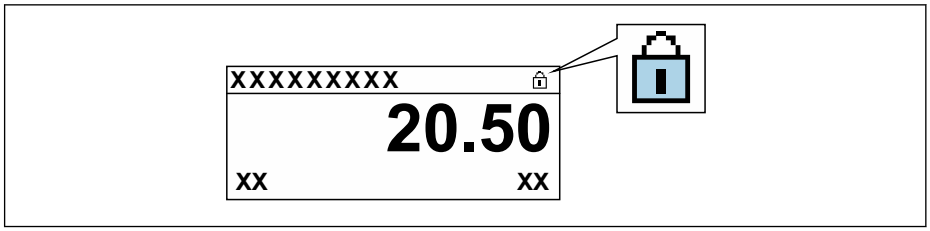

A0029425

5. O ajuste da chave de Proteção (WP) contra gravação no módulo de eletrônica principal para a posição **OFF** (ajuste de fábrica) desabilita a proteção contra gravação de hardware.
   ↳ Nenhuma opção é exibida em parâmetro **Status de bloqueio** → 📖 151. No display local o 🔒-símbolo desaparece da frente dos parâmetros no cabeçalho do display de operação e na visualização de navegação.

Proline 500

1. 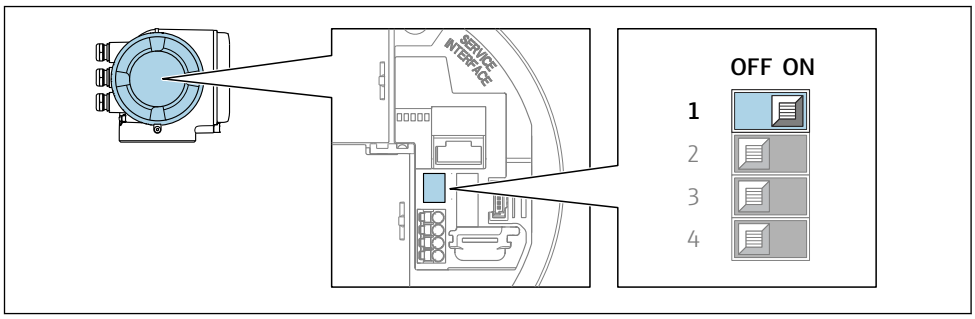

A0029630

O ajuste da chave de proteção contra gravação (WP) no módulo de eletrônica principal para a posição **ON** habilita a proteção contra gravação de hardware.

↳ No parâmetro **Status de bloqueio** é exibido opção **Hardware bloqueado**→ 📄 151 . Além disso, no display local o 🔒-símbolo aparece na frente dos parâmetros no cabeçalho do display de operação e na visualização de navegação.

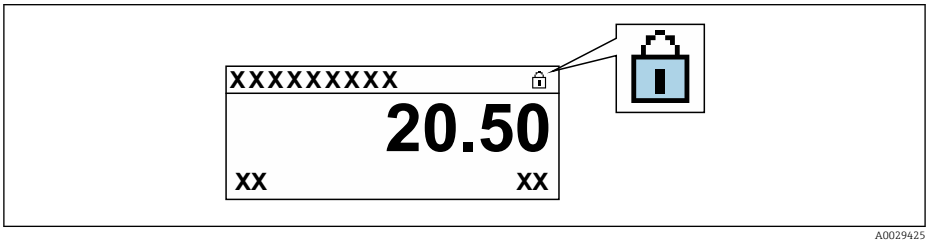

A0029425

2. O ajuste da chave de Proteção (WP) contra gravação no módulo de eletrônica principal para a posição **OFF** (ajuste de fábrica) desabilita a proteção contra gravação de hardware.

↳ Nenhuma opção é exibida em parâmetro **Status de bloqueio** → 📄 151. No display local o 🔒-símbolo desaparece da frente dos parâmetros no cabeçalho do display de operação e na visualização de navegação.

11 Operação

11.1 Leitura do status de bloqueio do equipamento

Proteção contra gravação no equipamento ativa: parâmetro **Status de bloqueio**

Operação → Status de bloqueio

Âmbito da parâmetro "Status de bloqueio"

Opções	Descrição
Nenhum	O status de acesso exibido emParâmetro **Direito de acesso** é aplicável→ 🗎 75. Aparece apenas no display local.
Hardware bloqueado	A minisseletora para o bloqueio do hardware é ativada na do módulo de eletrônica principal . Isso bloqueia o acesso à gravação dos parâmetros (por exemplo, através do display local ou ferramenta de operações).
Temporariamente bloqueado	O acesso à gravação dos parâmetros está temporariamente bloqueado por conta de processos internos em andamento no equipamento (por exemplo, upload/download de dados, reset etc.). Uma vez que o processamento interno esteja completo, os parâmetros podem ser alterados novamente.

11.2 Ajuste do idioma de operação

Informações detalhadas:
- Para configurar o idioma de operação → 🗎 103
- Para mais informações sobre os idiomas de operação compatíveis no medidor → 🗎 266

11.3 Configuração do display

Informações detalhadas:
- Nas configurações básicas do display local → 🗎 127
- Nas configurações avançadas do display local → 🗎 137

11.4 Leitura dos valores medidos

Com o submenu **Valor medido**, é possível ler todos os valores medidos.

Navegação
Menu "Diagnóstico" → Valor medido

▶ **Valor medido**	
▶ **Variáveis de medição**	→ 🗎 152
▶ **Valores de entrada**	→ 🗎 154
▶ **Valores de saída**	→ 🗎 155
▶ **Totalizador 1 para n**	→ 🗎 153

11.4.1 Submenu "Variáveis de medição"

AsSubmenu **Variáveis de medição** contém todos os parâmetros necessários para exibir os valores medidos da corrente para cada variável de processo.

Navegação
Menu "Diagnóstico" → Valor medido → Variáveis de medição

▶ Variáveis de medição	
Vazão mássica	→ 152
Vazão volumétrica	→ 152
Vazão volumétrica corrigida	→ 152
Densidade	→ 153
Densidade de referência	→ 153
Temperatura	→ 153
Valor da pressão	→ 153
Concentração	→ 153
Vazão mássica Target	→ 153
Vazão mássica Carrier	→ 153

Visão geral dos parâmetros com breve descrição

Parâmetro	Pré-requisitos	Descrição	Interface do usuário
Vazão mássica	–	Exibe a vazão mássica atualmente medida. *Dependência* A unidade foi obtida de parâmetro **Unidade de vazão mássica** (→ 107).	Número do ponto flutuante assinado
Vazão volumétrica	–	Exibe a vazão volumétrica atualmente calculada. *Dependência* A unidade foi obtida de parâmetro **Unidade de vazão volumétrica** (→ 107).	Número do ponto flutuante assinado
Vazão volumétrica corrigida	–	Exibe a vazão volumétrica corrigida atualmente calculada. *Dependência* A unidade foi obtida de parâmetro **Unidade de vazão volumétrica corrigida** (→ 107).	Número do ponto flutuante assinado

Parâmetro	Pré-requisitos	Descrição	Interface do usuário
Densidade	–	Mostra o valor de densidade atual. *Dependência* A unidade foi obtida de parâmetro **Unidade de densidade** (→ 🗎 107).	Número do ponto flutuante assinado
Densidade de referência	–	Exibe a densidade de referência atualmente calculada. *Dependência* A unidade foi obtida de parâmetro **Unidade de densidade de referência** (→ 🗎 107).	Número do ponto flutuante assinado
Temperatura	–	Mostra os atuais valores de medição de temperatura. *Dependência* A unidade foi obtida de parâmetro **Unidade de temperatura** (→ 🗎 108).	Número do ponto flutuante assinado
Valor da pressão	–	Exibe um valor de pressão fixo ou externo. *Dependência* A unidade foi obtida de parâmetro **Unidade de pressão** (→ 🗎 108).	Número do ponto flutuante assinado
Concentração	Para o seguinte código de pedido: Código de pedido para "Pacote de aplicativo", opção **ED** "Concentração" ℹ As opções de software habilitadas no momento são exibidas em parâmetro **Opção de SW overview ativo**.	Exibe a concentração atualmente calculada. *Dependência* A unidade foi obtida de parâmetro **Unidade de concentração**.	Número do ponto flutuante assinado
Vazão mássica Target	Com as seguintes condições: Código de pedido para "Pacote de aplicativo", opção **ED** "Concentração" ℹ As opções de software habilitadas no momento são exibidas em parâmetro **Opção de SW overview ativo**.	Exibe a vazão mássica atualmente medida para a mídia desejada. *Dependência* A unidade foi obtida de parâmetro **Unidade de vazão mássica** (→ 🗎 107).	Número do ponto flutuante assinado
Vazão mássica Carrier	Com as seguintes condições: Código de pedido para "Pacote de aplicativo", opção **ED** "Concentração" ℹ As opções de software habilitadas no momento são exibidas em parâmetro **Opção de SW overview ativo**.	Exibe a vazão mássica atualmente medida para a mídia portadora. *Dependência* A unidade foi obtida de parâmetro **Unidade de vazão mássica** (→ 🗎 107).	Número do ponto flutuante assinado

11.4.2 Totalizador

O submenu **Totalizador** contém todos os parâmetros necessários para exibir os valores medidos da corrente para cada totalizador.

Navegação
Menu "Diagnóstico" → Valor medido → Totalizador 1 para n

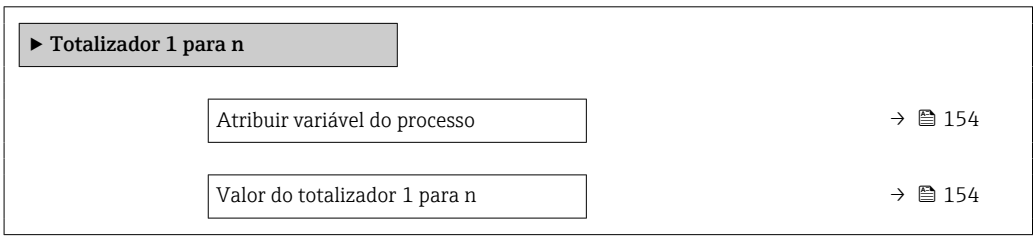

Status do totalizador 1 para n	→ 📄 154
Estado do totalizador 1 para n	→ 📄 154

Visão geral dos parâmetros com breve descrição

Parâmetro	Pré-requisitos	Descrição	Seleção / Entrada do usuário / Interface do usuário
Atribuir variável do processo	–	Selecione a variável de processo para o totalizador.	▪ Vazão mássica ▪ Vazão volumétrica ▪ Vazão volumétrica corrigida * ▪ Vazão mássica Target * ▪ Vazão mássica Carrier * ▪ Vazão volumétrica target * ▪ Vazão volumétrica Carrier * ▪ Vazão volumetrica corrigida target * ▪ Vazão Volumétrica corrigida carrier *
Valor do totalizador 1 para n	Em parâmetro **Atribuir variável do processo** uma das opções a seguir está selecionada: ▪ Vazão volumétrica ▪ Vazão mássica ▪ Vazão volumétrica corrigida ▪ Total de Caudal Mássico ▪ Caudal massico condensado ▪ Fluxo de energia ▪ Diferença Caudal calor	Exibe o valor atual do contador do totalizador.	Número do ponto flutuante assinado
Status do totalizador 1 para n	–	Exibe o status atual do totalizador.	▪ Good ▪ Uncertain ▪ Bad
Estado do totalizador 1 para n	No parâmetro **Target mode**, a opção **Auto** é selecionada.	Exibe o valor de status atual (hex) do totalizador.	0 para 0xFF

* Visibilidade depende das opções ou configurações do equipamento.

11.4.3 Submenu "Valores de entrada"

O submenu **Valores de entrada** irá guiá-lo sistematicamente até os valores de entrada individuais.

Navegação

Menu "Diagnóstico" → Valor medido → Valores de entrada

▶ **Valores de entrada**	
▶ **Entrada de currente 1 para n**	→ 📄 155
▶ **Entrada de Status 1 para n**	→ 📄 155

Valores de entrada da entrada em corrente

A submenu **Entrada de currente 1 para n** contém todos os parâmetros necessários para exibir os valores medidos da corrente para cada entrada em corrente.

Navegação
Menu "Diagnóstico" → Valor medido → Valores de entrada → Entrada de currente 1 para n

▶ **Entrada de currente 1 para n**		
	Valor medido 1 para n	→ 155
	Valor de corrente 1 para n	→ 155

Visão geral dos parâmetros com breve descrição

Parâmetro	Descrição	Interface do usuário
Valor medido 1 para n	Exibir o valor atual de entrada atual.	Número do ponto flutuante assinado
Valor de corrente 1 para n	Exibir o valor atual de entrada em corrente.	0 para 22.5 mA

Valores de entrada da entrada de status

A submenu **Entrada de Status 1 para n** contém todos os parâmetros necessários para exibir os valores medidos da corrente para cada entrada de status.

Navegação
Menu "Diagnóstico" → Valor medido → Valores de entrada → Entrada de Status 1 para n

▶ **Entrada de Status 1 para n**		
	Valor da entrada de status	→ 155

Visão geral dos parâmetros com breve descrição

Parâmetro	Descrição	Interface do usuário
Valor da entrada de status	Mostra o nível de sinal de entrada de corrente.	▪ Alto ▪ Baixo

11.4.4 Valores de saída

O submenu **Valores de saída** contém todos os parâmetros necessários para exibir os valores medidos da corrente para cada saída.

Navegação
Menu "Diagnóstico" → Valor medido → Valores de saída

▶ **Valores de saída**		
	▶ **Saída de corrente 1 para n**	→ 156

▶ **Saída de pulso/frequência/chave 1 para n**	→ 📄 156
▶ **Saida Rele 1 para n**	→ 📄 157

Valores produzidos para saída em corrente

O submenu **Valor de saída de corrente** contém todos os parâmetros necessários para exibir os valores medidos da corrente para cada saída em corrente.

Navegação
Menu "Diagnóstico" → Valor medido → Valores de saída → Valor de saída de corrente 1 para n

▶ **Saída de corrente 1 para n**	
Corrente de saída 1 para n	→ 📄 156
Valor de corrente 1 para n	→ 📄 156

Visão geral dos parâmetros com breve descrição

Parâmetro	Descrição	Interface do usuário
Corrente de saída 1	Exibe o valor de corrente atualmente calculado para a saída em corrente.	3.59 para 22.5 mA
Valor de corrente	Exibe o valor de corrente atualmente medido para a saída em corrente.	0 para 30 mA

Valores de saída para pulso/frequência/saída comutada

O submenu **Saída de pulso/frequência/chave 1 para n** contém todos os parâmetros necessários para exibir os valores medidos da corrente para cada pulso/frequência/saída comutada.

Navegação
Menu "Diagnóstico" → Valor medido → Valores de saída → Saída de pulso/frequência/chave 1 para n

▶ **Saída de pulso/frequência/chave 1 para n**	
Frequência de saída 1 para n	→ 📄 157
Saída de pulso 1 para n	→ 📄 157
Status da chave (contato) 1 para n	→ 📄 157

Visão geral dos parâmetros com breve descrição

Parâmetro	Pré-requisitos	Descrição	Interface do usuário
Frequência de saída 1 para n	No parâmetro **Modo de operação**, a opção **Frequência** é selecionada.	Exibe o valor de corrente medido para a saída em frequência.	0.0 para 12 500.0 Hz
Saída de pulso 1 para n	A opção **Impulso** é selecionada no parâmetro parâmetro **Modo de operação**.	Exibe a frequência de pulso produzida no momento.	Número do ponto flutuante positivo
Status da chave (contato) 1 para n	A opção **Chave** é selecionada em parâmetro **Modo de operação**.	Exibe o status da saída comutada atual.	▪ Abrir ▪ Fechado

Valores produzidos para a saída a relé

O submenu **Saida Rele 1 para n** contém todos os parâmetros necessários para exibir os valores medidos da corrente para cada saída a relé.

Navegação
Menu "Diagnóstico" → Valor medido → Valores de saída → Saida Rele 1 para n

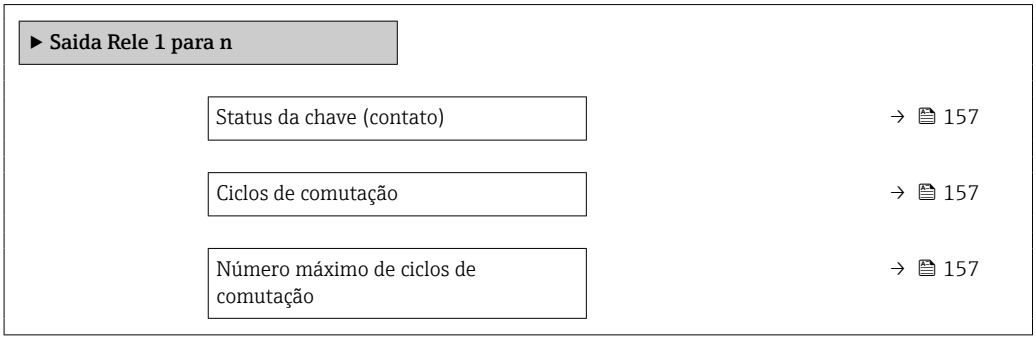

Visão geral dos parâmetros com breve descrição

Parâmetro	Descrição	Interface do usuário
Status da chave (contato)	Exibe o estado do relé atual.	▪ Abrir ▪ Fechado
Ciclos de comutação	Mostra o número de todos os ciclos de comutação realizados.	Inteiro positivo
Número máximo de ciclos de comutação	Mostra o número máximo de ciclos de comutação garantidos.	Inteiro positivo

11.5 Adaptação do medidor às condições de processo

As seguintes opções estão disponíveis para isso:
- Configurações básicas usando menu **Configuração** (→ 📄 104)
- Configurações avançadas usando submenu **Configuração avançada** (→ 📄 132)

11.6 Reinicialização do totalizador

Os totalizadores são reinicializados em submenu **Operação**:
Controlar totalizador

Âmbito da parâmetro "Controlar totalizador "

Opções	Descrição
Totalizar	O totalizador é iniciado.
Reset + Reter	O processo de totalização é interrompido e o totalizador é reiniciado com 0.
Predefinir + reter	O processo de totalização é interrompido e o totalizador é definido com seu valor inicial definido em parâmetro **Valor predefinido 1 para n**.

Navegação
Menu "Operação" → Manuseio do totalizador

▶ **Manuseio do totalizador**

Controlar totalizador 1 para n	→ 📄 158
Valor predefinido 1 para n	→ 📄 158
Resetar todos os totalizadores	→ 📄 158

Visão geral dos parâmetros com breve descrição

Parâmetro	Pré-requisitos	Descrição	Seleção / Entrada do usuário
Controlar totalizador 1 para n	–	Controle o valor do totalizador.	▪ Totalizar ▪ Reset + Reter ▪ Predefinir + reter
Valor predefinido 1 para n	Em parâmetro **Atribuir variável do processo** é selecionada uma das opções a seguir: ▪ Vazão volumétrica ▪ Vazão mássica ▪ Vazão volumétrica corrigida ▪ Total de Caudal Mássico ▪ Caudal massico condensado ▪ Fluxo de energia ▪ Diferença Caudal calor	Especifique o valor de início para o totalizador.	Número do ponto flutuante assinado
Resetar todos os totalizadores	–	Reset todos os totalizadores para 0 e iniciar.	▪ Cancelar ▪ Reset + totalizar

11.7 Exibição do registro de dados

O pacote de aplicativo **HistoROM estendido** deve ser habilitado no equipamento (opção de pedido) para que submenu **Registro de dados** apareça. Ele contém todos os parâmetros do histórico de valor medido.

O registro de dados também está disponível em:
- Ferramenta de Gerenciamento de ativos de fábrica FieldCare → 📄 86.
- Navegador Web

Faixa de função
- Podem ser armazenados um total de 1000 valores medidos
- 4 canais de registro
- Intervalo de registro ajustável para o registro de dados
- Exibe a tendência de valor medido para cada canal de registro na forma de um gráfico

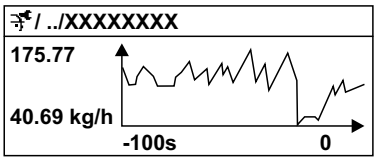

A0016357

36 *Gráfico de tendência de valor medido*

- eixo x: dependendo do número de canais selecionados, exibe de 250 a 1000 valores medidos de uma variável do processo.
- eixo y: exibe a amplitude aproximada do valor medido e adapta isso de modo constante à medição em andamento.

Se a duração do intervalo de registro ou a atribuição das variáveis de processo para os canais for alterada, o conteúdo dos registros de dados é excluído.

Navegação
Menu "Diagnóstico" → Registro de dados

▶ **Registro de dados**	
Atribuir canal 1	→ 160
Atribuir canal 2	→ 160
Atribuir canal 3	→ 160
Atribuir canal 4	→ 160
Intervalo de registr	→ 160
Limpar dados do registro	→ 160
Controle de medição	→ 161
Logging Delay	→ 161
Controle Data Logging	→ 161
Estatus Data Logging	→ 161
Duração completa de logging	→ 161
▶ **Exibir canal 1**	
▶ **Exibir canal 2**	
▶ **Exibir canal 3**	
▶ **Exibir canal 4**	

Visão geral dos parâmetros com breve descrição

Parâmetro	Pré-requisitos	Descrição	Seleção / Entrada do usuário / Interface do usuário
Atribuir canal 1	O pacote de aplicativo **HistoROM estendido** está disponível.	Atribua a variável de processo ao canal de registro.	▪ Desl. ▪ Vazão mássica ▪ Vazão volumétrica ▪ Vazão volumétrica corrigida * ▪ Vazão mássica Target * ▪ Vazão mássica Carrier * ▪ Vazão volumétrica target * ▪ Vazão volumétrica Carrier * ▪ Vazão volumetrica corrigida target * ▪ Vazão Volumétrica corrigida carrier * ▪ Densidade ▪ Densidade de referência * ▪ Concentração * ▪ Temperatura ▪ Temperatura do tubo * ▪ Temperatura da eletrônica ▪ Frequência de oscilação 0 ▪ Amplitude de oscilação * ▪ Flutuação frequência 0 * ▪ Damping de oscilação 0 * ▪ Flutuação de oscilação de damping 0 * ▪ Assimetria do sinal * ▪ Corrente de excitação 0 * ▪ HBSI * ▪ Saída de corrente 1 * ▪ Saída de corrente 2 * ▪ Saída de corrente 3 * ▪ Saída de corrente 4 * ▪ Pressão
Atribuir canal 2	O pacote de aplicativo **HistoROM estendido** está disponível. As opções de software habilitadas no momento são exibidas em parâmetro **Opção de SW overview ativo**.	Atribua a variável de processo ao canal de registro.	Lista de opções, consulte parâmetro **Atribuir canal 1** (→ 🗎 160)
Atribuir canal 3	O pacote de aplicativo **HistoROM estendido** está disponível. As opções de software habilitadas no momento são exibidas em parâmetro **Opção de SW overview ativo**.	Atribua a variável de processo ao canal de registro.	Lista de opções, consulte parâmetro **Atribuir canal 1** (→ 🗎 160)
Atribuir canal 4	O pacote de aplicativo **HistoROM estendido** está disponível. As opções de software habilitadas no momento são exibidas em parâmetro **Opção de SW overview ativo**.	Atribua a variável de processo ao canal de registro.	Lista de opções, consulte parâmetro **Atribuir canal 1** (→ 🗎 160)
Intervalo de registr	O pacote de aplicativo **HistoROM estendido** está disponível.	Defina o intervalo de registro para o registro de dados. Este valor define o intervalo de tempo entre os pontos de dados individuais na memória.	0.1 para 3 600.0 s
Limpar dados do registro	O pacote de aplicativo **HistoROM estendido** está disponível.	Apagar todos os dados do registro.	▪ Cancelar ▪ Limpar dados

Parâmetro	Pré-requisitos	Descrição	Seleção / Entrada do usuário / Interface do usuário
Controle de medição	–	Selecione o método de registro de dados.	▪ Sobreescrevendo ▪ Não sobrescrevendo
Logging Delay	No parâmetro **Controle de medição**, a opção **Não sobrescrevendo** é selecionada.	Insira o tempo de atraso para o registro do valor medido.	0 para 999 h
Controle Data Logging	No parâmetro **Controle de medição**, a opção **Não sobrescrevendo** é selecionada.	Iniciar e parar o registro do valor medido.	▪ Nenhum ▪ Deletar + Iniciar ▪ Parar
Estatus Data Logging	No parâmetro **Controle de medição**, a opção **Não sobrescrevendo** é selecionada.	Exibe o status de registro de valor medido.	▪ Finalizado ▪ Delay ativo ▪ Ativo ▪ Parado
Duração completa de logging	No parâmetro **Controle de medição**, a opção **Não sobrescrevendo** é selecionada.	Exibe a duração total de registro.	Número do ponto flutuante positivo

* Visibilidade depende das opções ou configurações do equipamento.

12 Diagnóstico e localização de falhas

12.1 Localização geral de falhas

Para o display local

Erro	Possíveis causas	Solução
Display local escuro e sem sinais de saída	A fonte de alimentação não corresponde ao valor indicado na etiqueta de identificação.	Aplique a fonte de alimentação correta .
Display local escuro e sem sinais de saída	A polaridade da fonte de alimentação está errada.	Corrija a polaridade.
Display local escuro e sem sinais de saída	Sem contato entre os cabos de conexão e os terminais.	Verifique a conexão dos cabos e corrija, se necessário.
Display local escuro e sem sinais de saída	Os terminais não estão conectados corretamente ao módulo de componentes eletrônicos I/O. Os terminais não estão conectados corretamente ao módulo de componentes eletrônicos principal.	Verifique os terminais.
Display local escuro e sem sinais de saída	O módulo dos componentes eletrônicos I/O está com falha. O módulo principal dos componentes eletrônicos está com falha.	Solicite a peça de reposição → 📄 240.
Display local escuro e sem sinais de saída	O conector entre o módulo principal de componentes eletrônicos e o módulo do display não está conectado corretamente.	Verifique a conexão e corrija, caso necessário.
Display local escuro e sem sinais de saída	O cabo de conexão não está conectado corretamente.	1. Verifique a conexão do cabo do eletrodo e corrija, caso necessário. 2. Verifique a conexão do cabo atual da bobina e corrija, caso necessário.
O display local está escuro, mas a saída do sinal está dentro da faixa válida	O display está ajustado para muito brilhante ou muito escuro.	▪ Ajuste o display para mais brilhante, pressionando simultaneamente ⊞ + Ⓔ. ▪ Ajuste o display para mais escuro, pressionando simultaneamente ⊟ + Ⓔ.
O display local está escuro, mas a saída do sinal está dentro da faixa válida	O cabo do módulo do display não está conectado corretamente.	Insira o conector corretamente ao módulo principal dos componentes eletrônicos e ao módulo do display.
O display local está escuro, mas a saída do sinal está dentro da faixa válida	O módulo do display está com falha.	Solicite a peça de reposição → 📄 240.
A luz de fundo do display local é vermelha	Um evento diagnóstico com comportamento diagnóstico de "Alarme" ocorreu.	Tome as medidas corretivas → 📄 176

Erro	Possíveis causas	Solução
O texto no display local aparece em idioma estrangeiro e não pode ser entendido.	Um idioma de operação incorreto está configurado.	1. Pressione ⊟ + ⊞ para 2 s ("posição inicial"). 2. Pressione Ⓔ. 3. Ajuste o idioma desejado em parâmetro **Display language** (→ 🗎 139).
Mensagem no display local: "Erro de Comunicação" "Verifique os Componentes Eletrônicos"	A comunicação entre o módulo do display e os componentes eletrônicos foi interrompida.	▪ Verifique o cabo e o conector entre o módulo principal de componentes eletrônicos e o módulo do display. ▪ Solicite a peça de reposição → 🗎 240.

Para os sinais de saída

Erro	Possíveis causas	Solução
Saída do sinal fora da faixa válida	O módulo principal dos componentes eletrônicos está com falha.	Solicite a peça de reposição → 🗎 240.
O equipamento exibe o valor correto no display local, mas a saída do sinal é incorreta, apesar de estar na faixa válida.	Erro de configuração	Verifique e corrija a configuração do parâmetro.
O equipamento faz medições incorretamente.	Erro de configuração ou o equipamento está sendo operado fora de sua aplicação.	1. Verifique e corrija a configuração do parâmetro. 2. Observe os valores limite especificados em "Dados Técnicos".

Para acesso

Erro	Possíveis causas	Solução
Sem acesso de escrita aos parâmetros	Proteção contra gravação de hardware habilitada	Ajuste a seletora de proteção contra gravação no módulo principal dos componentes eletrônicos para **OFF** posição → 🗎 148.
Sem acesso de escrita aos parâmetros	O papel atual do usuário possui autorização de acesso limitada	→ 🗎 751. Verifique o papel do usuário . 2. Insira o código de acesso correto específico do cliente → 🗎 75.
Sem conexão através do PROFIBUS PA	Conector do equipamento conectado incorretamente	Verifique a atribuição do pino do conector .
Sem conexão através do PROFIBUS PA	Cabo PROFIBUS PA terminado incorretamente	Verifique o resistor de terminação .
Sem conexão com o servidor Web	Servidor da web desabilitado	→ 🗎 82Usando a ferramenta de operação "FieldCare" ou "DeviceCare", verifique se o servidor web do medidor está habilitado e, se necessário, habilite-o.
	Configuração incorreta para a interface Ethernet do computador	1. Verifique as propriedades do protocolo da Internet (TCP/IP) → 🗎 78→ 🗎 78. 2. Verifique as configurações de rede com o gerente de TI.
Sem conexão com o servidor Web	Endereço IP incorreto	Verifique o endereço IP: 192.168.1.212 → 🗎 78→ 🗎 78

Erro	Possíveis causas	Solução
Sem conexão com o servidor Web	Dados de acesso Wi-Fi incorretos	▪ Verifique o status de rede Wi-Fi. ▪ Inicie a sessão do equipamento novamente, usando os dados de acesso Wi-Fi. ▪ Verifique se o Wi-Fi está habilitado no medidor e no equipamento de operação → 🗎 78.
	Comunicação Wi-Fi desabilitada	–
Sem conexão com o servidor web, FieldCare ou DeviceCare	Nenhuma rede Wi-Fi disponível	▪ Verifique se a recepção Wi-Fi está presente: o LED no módulo do display está aceso azul ▪ Verifique se a conexão Wi-Fi está habilitada: o LED no módulo do display pisca azul ▪ Ligue a função do instrumento.
Conexão de rede não está presente ou está instável	A rede Wi-Fi está fraca.	▪ O equipamento de operação está fora da faixa de recepção: Verifique o status da rede no equipamento de operação. ▪ Para melhorar o desempenho da rede, use uma antena Wi-Fi externa.
	Comunicação paralela Wi-Fi e Ethernet	▪ Verifique as configurações de rede. ▪ Habilite temporariamente somente o Wi-Fi como interface.
Navegador Web congelado e a operação não é mais possível	Transferência de dados ativa	Aguarde até que a transferência de dados ou a ação atual seja concluída.
	Conexão perdida	1. Verifique a conexão do cabo e a fonte de alimentação. 2. Atualize o navegador Web e reinicie, caso necessário.
Conteúdo do navegador Web incompleto ou de difícil leitura	Não está usando a versão ideal do servidor Web.	1. Use a versão correta do navegador Web → 🗎 77. 2. Limpe o cache do navegador Web e reinicie o navegador Web.
	Configurações de visualização inadequadas.	Altere o tamanho da fonte/ proporção do display do navegador Web.
Sem display de conteúdos ou incompleto no navegador Web	▪ JavaScript não habilitado ▪ JavaScript não pode ser habilitado	1. Habilite o JavaScript. 2. Insira http://XXX.XXX.X.XXX/ basic.html como o endereço IP.
Operação com FieldCare ou DeviceCare através da interface de operação CDI-RJ45 (porta 8000)	O firewall do computador ou da rede está impedindo a comunicação	Dependendo das configurações do firewall usado no computador ou na rede, o firewall deve ser adaptado ou desativado para permitir o acesso ao FieldCare/DeviceCare.
Firmware piscando com FieldCare ou DeviceCare através da interface de operação CDI-RJ45 (através da porta 8000 ou portas TFTP)	O firewall do computador ou da rede está impedindo a comunicação	Dependendo das configurações do firewall usado no computador ou na rede, o firewall deve ser adaptado ou desativado para permitir o acesso ao FieldCare/DeviceCare.

12.2 Informações de diagnóstico através de diodos de emissão de luz

12.2.1 Transmissor

Proline 500 – digital

Diferentes LEDs no transmissor fornecem informações sobre o status do equipamento.

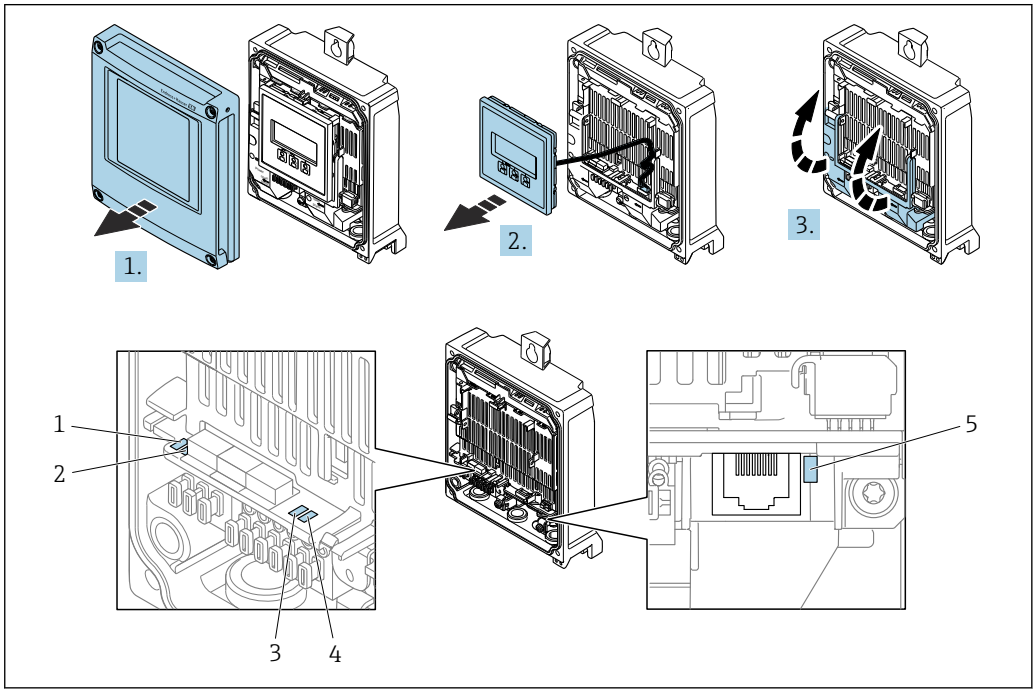

A0029689

1 *Fonte de alimentação*
2 *Status do equipamento*
3 *Não usado*
4 *Comunicação*
5 *Interface de operação (CDI) ativa, Link Ethernet/Atividade*

1. Abra a tampa do invólucro.
2. Remova o módulo do display.
3. Dobre aberta a tampa do terminal.

LED	Cor	Significado
1 Fonte de alimentação	Desligado	A tensão de alimentação está desligada ou muito baixa.
	Verde	A tensão de alimentação está em ordem.
2 Status do equipamento (operação normal)	Desligado	Erro de firmware
	Verde	O status do equipamento está em ordem.
	Piscando em verde	O equipamento não está configurado.
	Piscando em vermelho	Um evento diagnóstico com comportamento diagnóstico de "Aviso" ocorreu.
	Vermelho	Um evento diagnóstico com comportamento diagnóstico de "Alarme" ocorreu.
	Piscando em vermelho/ verde	O equipamento reinicia.

LED	Cor	Significado
2 Status do equipamento (durante a inicialização)	Pisca vermelho lentamente	Se > 30 segundos: problema com o carregador de inicialização.
	Pisca vermelho rapidamente	Se > 30 segundos: problema de compatibilidade ao ler o firmware.
3 Não usado	–	–
4 Comunicação	Desligado	O equipamento não recebe nenhum dado do Profibus.
	Branco	O equipamento recebe dado do Profibus.
5 Interface de operação (CDI) Link Ethernet/Atividade	Desligado	Não conectado ou não foi estabelecida conexão.
	Amarelo	Conectado e conexão estabelecida.
	Piscando em amarelo	Interface de operação ativa.

Proline 500

Diferentes LEDs no transmissor fornecem informações sobre o status do equipamento.

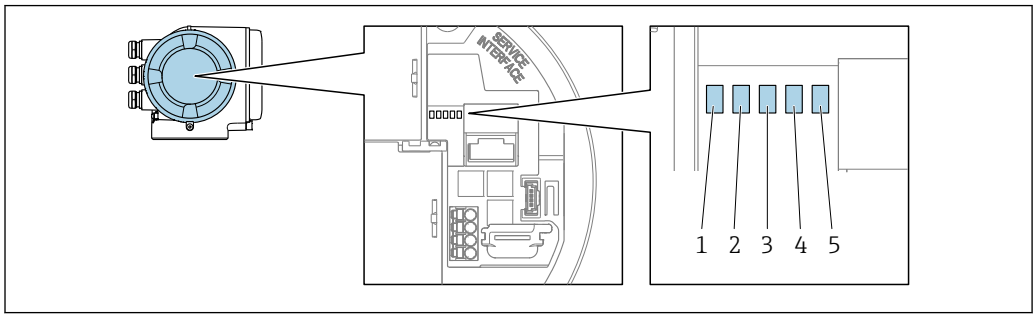

A0029629

1 *Fonte de alimentação*
2 *Status do equipamento*
3 *Não usado*
4 *Comunicação*
5 *Interface de operação (CDI) ativa, Link Ethernet/Atividade*

LED	Cor	Significado
1 Fonte de alimentação	Desligado	A tensão de alimentação está desligada ou muito baixa.
	Verde	A tensão de alimentação está em ordem.
2 Status do equipamento (operação normal)	Desligado	Erro de firmware
	Verde	O status do equipamento está em ordem.
	Piscando em verde	O equipamento não está configurado.
	Vermelho	Um evento diagnóstico com comportamento diagnóstico de "Alarme" ocorreu.
	Piscando em vermelho	Um evento diagnóstico com comportamento diagnóstico de "Aviso" ocorreu.
	Piscando em vermelho/ verde	O equipamento reinicia.
2 Status do equipamento (durante a inicialização)	Pisca vermelho lentamente	Se > 30 segundos: problema com o carregador de inicialização.
	Pisca vermelho rapidamente	Se > 30 segundos: problema de compatibilidade ao ler o firmware.
3 Não usado	–	–
4 Comunicação	Desligado	O equipamento não recebe nenhum dado do Profibus.

LED		Cor	Significado
		Branco	O equipamento recebe dado do Profibus.
5	Interface de operação (CDI) Link Ethernet/Atividade	Desligado	Não conectado ou não foi estabelecida conexão.
		Amarelo	Conectado e conexão estabelecida.
		Piscando em amarelo	Interface de operação ativa.

12.2.2 Invólucro de conexão do sensor

Proline 500 – digital

Vários diodos de emissão de luz (LED) nos componentes eletrônicos ISEM (Módulo inteligente eletrônico do sensor) no invólucro de conexão do sensor fornecem informações sobre o status do equipamento.

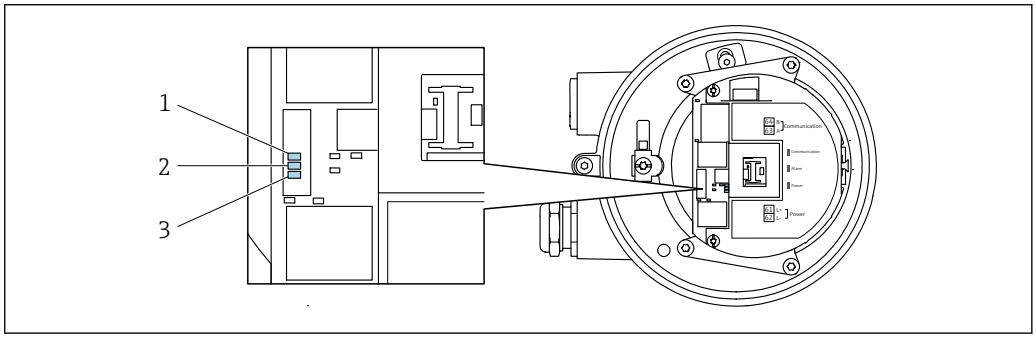

A0029699

1 Comunicação
2 Status do equipamento
3 Fonte de alimentação

LED		Cor	Significado
1	Comunicação	Branco	Comunicação ativa.
2	Status do equipamento (operação normal)	Vermelho	Problema
		Piscando em vermelho	Aviso
2	Status do equipamento (durante a inicialização)	Pisca vermelho lentamente	Se > 30 segundos: problema com o carregador de inicialização.
		Pisca vermelho rapidamente	Se > 30 segundos: problema de compatibilidade ao ler o firmware.
3	Fonte de alimentação	Verde	A tensão de alimentação está em ordem.
		Desligado	A tensão de alimentação está desligada ou muito baixa.

12.3 Informações de diagnóstico no display local

12.3.1 Mensagem de diagnóstico

Os erros detectados pelo sistema de auto-monitoramento do medidor são exibidos como mensagem de diagnóstico, alternando com o display de operação.

Display de operação na condição de alarme	Mensagem de diagnóstico

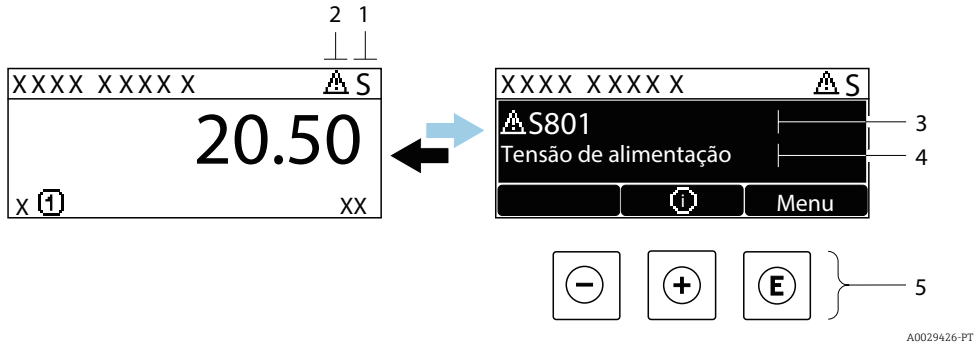

1 *Sinal de status*
2 *Comportamento de diagnóstico*
3 *Comportamento de diagnóstico com código de diagnóstico*
4 *Texto curto*
5 *Elementos de operação*

Caso dois ou mais eventos de diagnósticos estejam pendentes simultaneamente, somente a mensagem do evento de diagnóstico com o nível de prioridade máxima será mostrada.

Outros eventos de diagnósticos ocorridos podem ser exibidos em menu **Diagnóstico**:
- Através do parâmetro → 📄 231
- Através de submenus → 📄 231

Sinais de status

Os sinais de status fornecem informações sobre o estado e confiabilidade do equipamento, categorizando o motivo da informação de diagnóstico (evento de diagnóstico).

Os sinais de status são classificados de acordo com VDI/VDE 2650 e NAMUR Recomendação NE 107:F = falha, C = verificação da função, S = fora de especificação, M = manutenção necessária

Símbolo	Significado
F	**Falha** Ocorreu uma falha no equipamento. O valor medido não é mais válido.
C	**Verificação da função** O equipamento está em modo de serviço (por exemplo, durante uma simulação).
S	**Fora da especificação** O equipamento é operado: Fora dos seus limites de especificação técnica (por exemplo, fora da faixa de temperatura do processo)
M	**Manutenção requerida** A manutenção é necessária. O valor medido permanece válido.

Comportamento de diagnóstico

Símbolo	Significado
⊗	**Alarme** ▪ A medição é interrompida. ▪ As saídas do sinal e totalizadores assumem a condição de alarme definida. ▪ É gerada uma mensagem de diagnóstico.
⚠	**Aviso** Medição é retomada. As saídas de sinal e os totalizadores não são afetados. É gerada uma mensagem de diagnóstico.

Informações de diagnóstico

O erro pode ser identificado usando as informações de diagnósticos. O texto curto auxilia oferecendo informações sobre o erro. Além disso, o símbolo correspondente para o comportamento de diagnóstico é exibido na frente das informações de diagnóstico no display local.

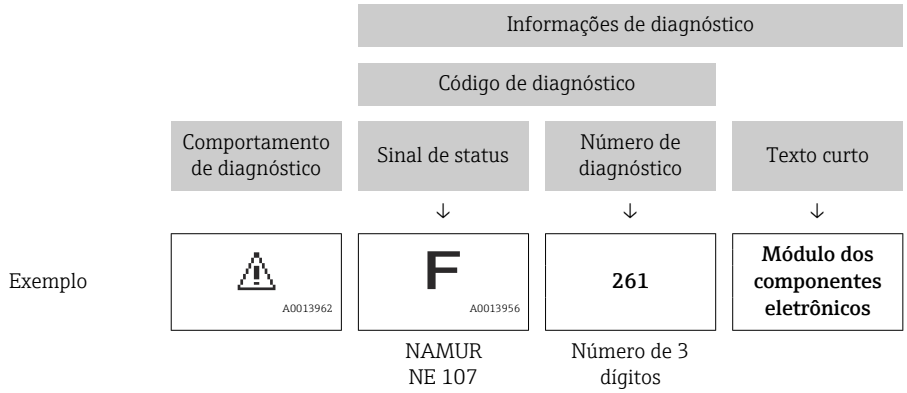

Elementos de operação

Tecla	Significado
⊕	**Tecla mais** *Em um menu, submenu* Abre a mensagem sobre informações de correção.
Ⓔ	**Tecla Enter** *Em um menu, submenu* Abre o menu de operações.

12.3.2 Recorrendo a medidas corretivas

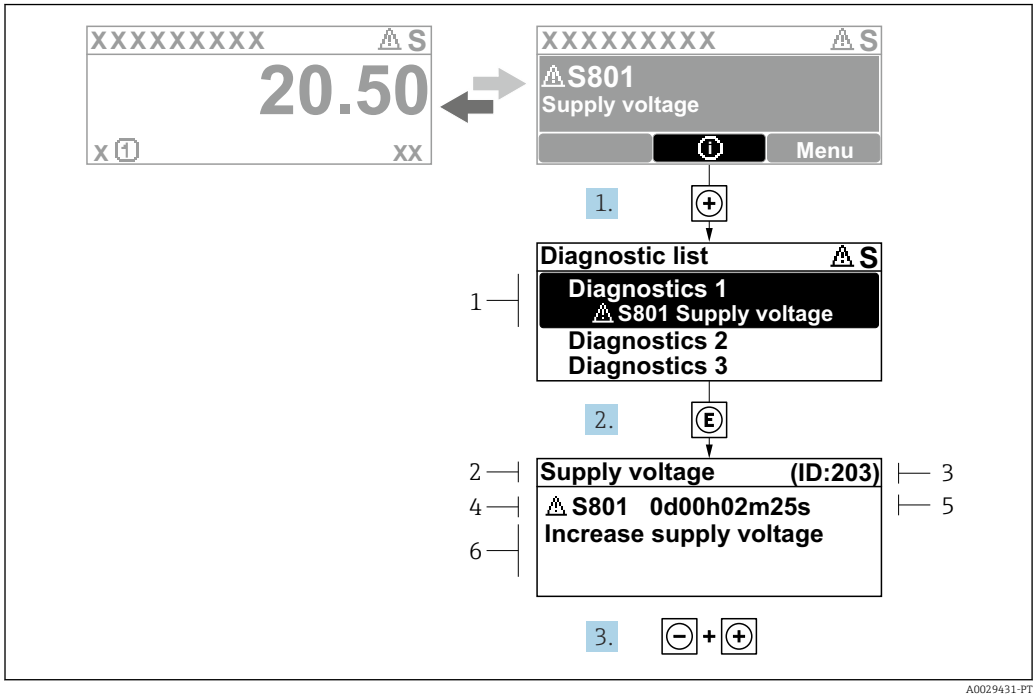

37 *Mensagem para medidas corretivas*

1 *Informações de diagnóstico*
2 *Texto curto*
3 *Identificação do Serviço*
4 *Comportamento de diagnóstico com código de diagnóstico*
5 *Horário da ocorrência da operação*
6 *Medidas corretivas*

1. O usuário está na mensagem de diagnóstico.
   Pressione ⊞ (símbolo ⓘ).
   ↳ A submenu **Lista de diagnóstico** é aberta.
2. Selecione o evento de diagnóstico com ⊞ ou ⊟ e pressione Ⓔ.
   ↳ Abre a mensagem sobre medidas corretivas.
3. Pressione ⊟ + ⊞ simultaneamente.
   ↳ A mensagem sobre medidas corretivas fecha.

O usuário está em menu **Diagnóstico** em uma entrada para um evento de diagnóstico, ex.: em submenu **Lista de diagnóstico** ou parâmetro **Diagnóstico anterior**.

1. Pressione Ⓔ.
   ↳ Abre a mensagem para medidas corretivas para o evento de diagnóstico selecionado.
2. Pressione ⊟ + ⊞ simultaneamente.
   ↳ A mensagem para medidas corretivas fecha.

12.4 Informações de diagnóstico no navegador de rede

12.4.1 Opções de diagnóstico

Quaisquer erros detectados pelo medidor são exibidos no navegador de rede na página inicial uma vez que o usuário esteja conectado.

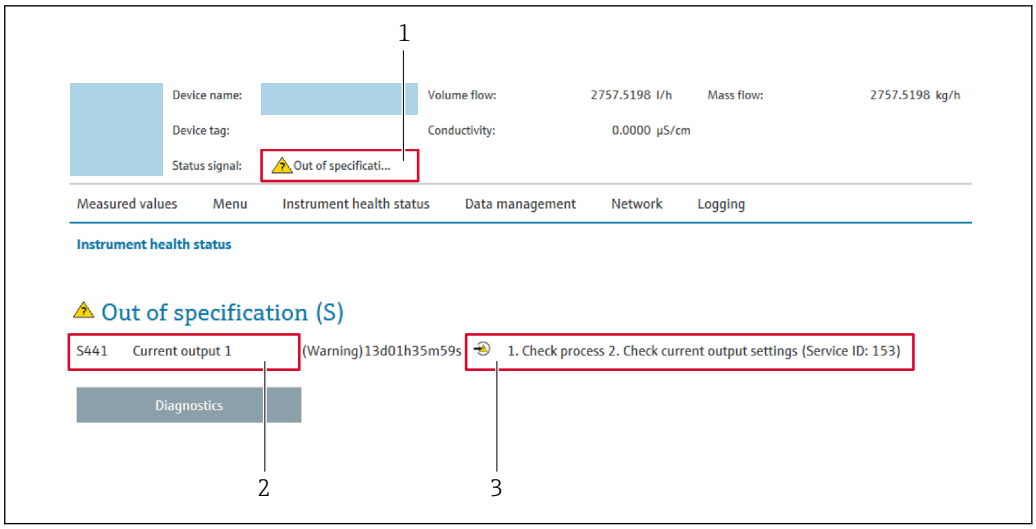

A0031056

1 *Área de status com sinal de status*
2 *Informações de diagnóstico*
3 *Informação de soluções com Serviço ID*

Além disso, os eventos de diagnóstico que ocorreram podem ser exibidos em menu **Diagnóstico**:
- Através do parâmetro → 231
- Através do submenu → 231

Sinais de status

Os sinais de status fornecem informações sobre o estado e confiabilidade do equipamento, categorizando o motivo da informação de diagnóstico (evento de diagnóstico).

Símbolo	Significado
	Falha Ocorreu uma falha no equipamento. O valor medido não é mais válido.
	Verificação da função O equipamento está em modo de serviço (por exemplo, durante uma simulação).
	Fora da especificação O equipamento é operado: Fora dos seus limites de especificação técnica (por exemplo, fora da faixa de temperatura do processo)
	Manutenção requerida A manutenção é necessária. O valor medido ainda é válido.

Os sinais de status são categorizados de acordo com VDI/VDE 2650 e Recomendação NAMUR NE 107.

12.4.2 Acessar informações de correção

A informação de correção fornecida é fornecida para cada evento de diagnósticos para garantir que problemas podem ser rapidamente corrigidos. Estas medidas são exibidas em vermelho, juntamento com o evento de diagnóstico e a respectivas informações de diagnóstico.

12.5 Informações de diagnóstico em FieldCare ou DeviceCare

12.5.1 Opções de diagnóstico

Qualquer falha detectada pelo medidor é exibida na página inicial da ferramenta de operação, uma vez que a conexão seja estabelecida.

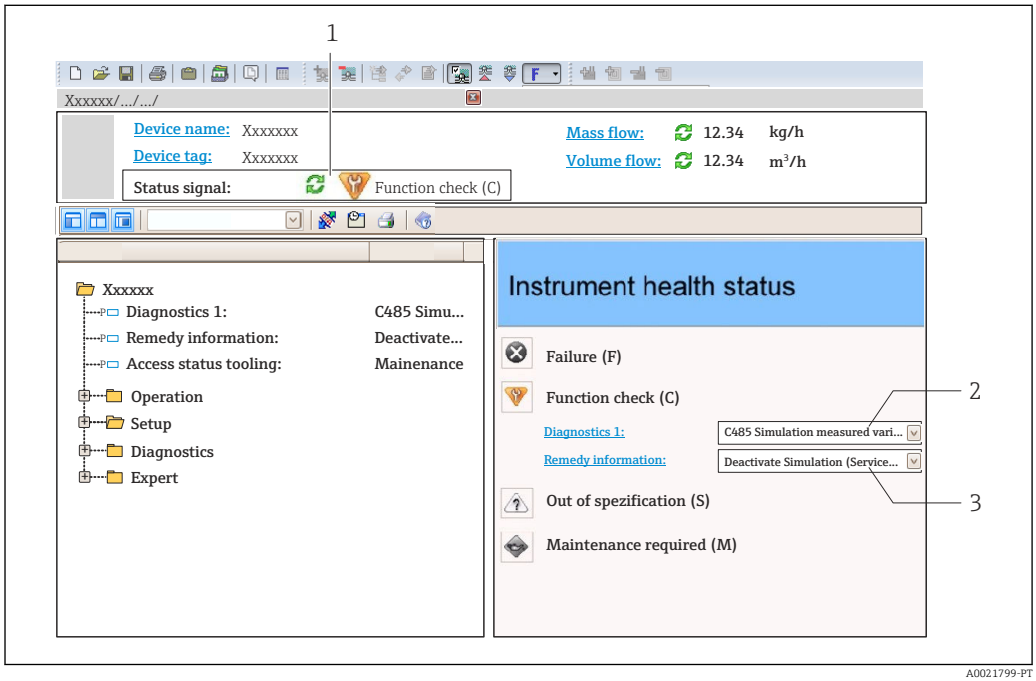

1 *Área de status com sinal de status* → 📄 *168*
2 *Informações de diagnóstico* → 📄 *169*
3 *Informação de soluções com Serviço ID*

Além disso, os eventos de diagnóstico que ocorreram podem ser exibidos em menu **Diagnóstico**:
- Através do parâmetro → 📄 231
- Através do submenu → 📄 231

Informações de diagnóstico

O erro pode ser identificado usando as informações de diagnósticos. O texto curto auxilia oferecendo informações sobre o erro. Além disso, o símbolo correspondente para o comportamento de diagnóstico é exibido na frente das informações de diagnóstico no display local.

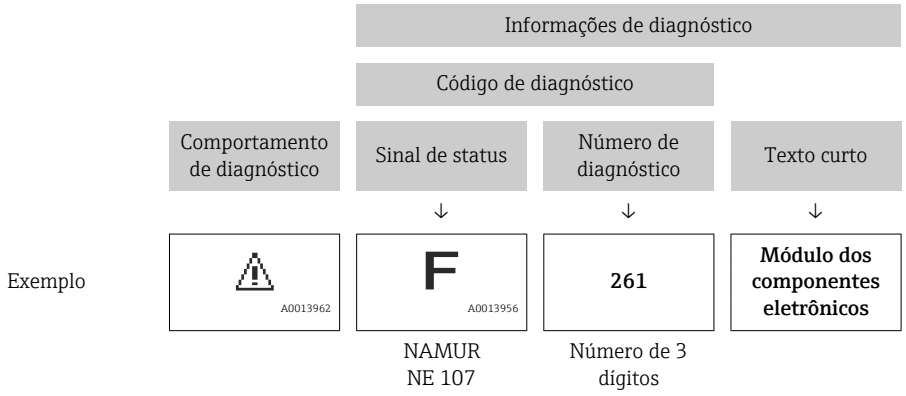

12.5.2 Acessar informações de correção

A informação de correção fornecida é fornecida para cada evento de diagnósticos para garantir que problemas podem ser rapidamente corrigidos:

- Na página inicial
  A informação de correção é exibida em um campo separado abaixo da informação de diagnósticos.
- Nomenu **Diagnóstico**
  A informação de correção pode ser acessada na área de trabalho na interface de usuário.

O usuário está em menu **Diagnóstico**.

1. Acesse o parâmetro desejado.
2. À direita na área de trabalho, posicione o mouse sobre o parâmetro.
   ↳ Aparece uma dica com informação de correção para o evento de diagnósticos.

12.6 Adaptação das informações de diagnóstico

12.6.1 Adaptação do comportamento de diagnóstico

Para cada informação de diagnóstico é atribuído de fábrica um comportamento de diagnóstico específico . O usuário pode alterar esta atribuição para informações de diagnóstico específicas em submenu **Nível de evento**.

O comportamento do diagnóstico está de acordo com a especificação PROFIBUS PA Profile 3.02, Condensed Status.

Especialista → Sistema → Manuseio de diagnóstico → Nível de evento

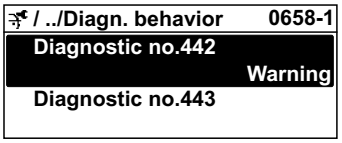

A0019179-PT

Comportamentos de diagnóstico disponíveis

Os comportamentos de diagnóstico a seguir podem ser especificados:

Comportamento de diagnóstico	Descrição
Alarme	O equipamento para a medição. Os totalizadores assume a condição de alarme definida. É gerada uma mensagem de diagnóstico.
Advertência	O equipamento continua a medir. A saída do valor medido através do PROFIBUS e os totalizadores não são afetados. É gerada uma mensagem de diagnóstico.
Apenas entrada no livro de registro	O equipamento continua a medir. A mensagem de diagnóstico é exibida somente em submenu **Livro de registro de eventos** (submenu **Lista de eventos**) e não é exibida como uma alternância com o display de operação.
Desl.	O evento de diagnóstico é ignorado e nenhuma mensagem de diagnóstico é gerada ou inserida.

Exibindo o status do valor medido

Se os blocos de funções Entrada analógica, Entrada digital e Totalizador são configurados para um transmissão de dados cíclicos, o status do equipamento é codificado com a especificação PROFIBUS PA Profile 3.02 e transmitido ao longo dele com o valor medido

para o PROFIBUS Master (Class 1) pelo byte de codificação (byte 5). O byte de codificação é separado em três segmentos: Qualidade, Qualidade do substatus e Limites.

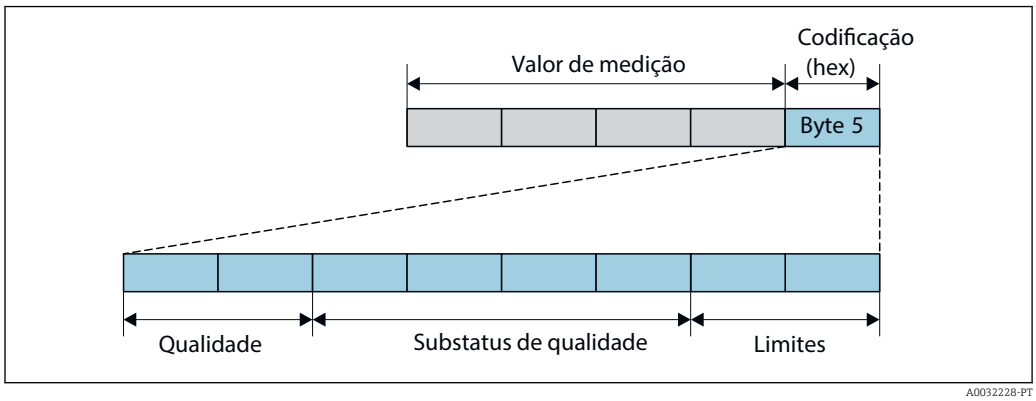

38 *Estrutura do byte do status do*

O conteúdo do byte do status do depende do modo de segurança configurado no bloco de funções específico. Dependendo do modo de segurança configurado, as informações de status de acordo com a Especificação do Perfil PROFIBUS PA 3.02 são transmitidas ao PROFIBUS Master (Classe 1) pelo através do byte de status do .

Determinando o status do valor medido e o status do equipamento através do comportamento de diagnóstico

Quando o comportamento de diagnóstico é especificado, isso também altera o status do valor medido e o status do equipamento para as informações de diagnóstico. O status do valor medido e o status do equipamento dependem da escolha do comportamento de diagnóstico e do grupo no qual as informações de diagnóstico estão localizadas.

As informações de diagnóstico são agrupadas como se segue:
- Informações de diagnóstico relativas ao sensor: número de diagnóstico de 000 a 199 → 174
- Informações de diagnóstico relativas aos componentes eletrônicos: número de diagnóstico de 200 a 399 → 175
- Informações de diagnóstico relativas à configuração: número de diagnóstico de 400 a 599 → 175
- Informações de diagnóstico relativas ao processo: número de diagnóstico de 800 a 999 → 176

Dependendo do grupo em que as informações de diagnóstico estão localizadas, o status do valor medido e o status do equipamento a seguir estão firmemente especificados no comportamento de diagnóstico específico:

Informações de diagnóstico relativas ao sensor: número de diagnóstico de 000 a 199

Comportamento de diagnóstico (configurável)	Status do valor medido (atribuição fixa)				Diagnósticos do equipamento (atribuição fixa)
	Qualidade	Qualidade Substatus	Codificado (hex)	Categoria (NE107)	
Alarme	RUIM	Manutenção alarme	0x24 a 0x27	F (Falha)	Manutenção alarme
Aviso	BOM	Manutenção necessária	0xA8 a 0xAB	M (Manutenção)	Manutenção necessária
Somente entrada no livro de registros	BOM	ok	0x80 a 0x8E	–	–
Desligado					

Informações de diagnóstico relativas aos componentes eletrônicos: número de diagnóstico de 200 a 399

Número de diagnóstico 200 a 301, 303 a 399

Comportamento de diagnóstico (configurável)	Status do valor medido (atribuição fixa)				Diagnósticos do equipamento (atribuição fixa)
	Qualidade	Qualidade Substatus	Codificado (hex)	Categoria (NE107)	
Alarme	RUIM	Manutenção alarme	0x24 a 0x27	F (Falha)	Manutenção alarme
Aviso					
Somente entrada no livro de registros	BOM	ok	0x80 a 0x8E	–	–
Desligado					

Informação de diagnóstico 302

Comportamento de diagnóstico (configurável)	Status do valor medido (atribuição fixa)				Diagnósticos do equipamento (atribuição fixa)
	Qualidade	Qualidade Substatus	Codificado (hex)	Categoria (NE107)	
Alarme	RUIM	Verificação da função, substituição local	0x24 a 0x27	C	Verificação da função
Aviso	BOM	Verificação da função	0xBC a 0xBF	–	–

A informação de diagnóstico 302 (verificação do equipamento ativo) é emitida durante a verificação de pulsação interna ou externa.
- Status do sinal: Verificação da função
- Escolha do comportamento de diagnóstico: alarme ou aviso (ajuste de fábrica)

Quando a verificação de pulsação é iniciada, o registro de dados é interrompido, o último valor medido válido é emitido e os totalizadores são interrompidos.

Informações de diagnóstico relativas à configuração: número de diagnóstico de 400 a 599

Comportamento de diagnóstico (configurável)	Status do valor medido (atribuição fixa)				Diagnósticos do equipamento (atribuição fixa)
	Qualidade	Qualidade Substatus	Codificado (hex)	Categoria (NE107)	
Alarme	RUIM	Processo relacionado	0x28 a 0x2B	F (Falha)	Processo inválido Condição
Aviso	INCERTO	Processo relacionado	0x78 a 0x7B	S (Fora da especificação)	Processo inválido condição
Somente entrada no livro de registros	BOM	ok	0x80 a 0x8E	–	–
Desligado					

Informações de diagnóstico relativas ao processo: número de diagnóstico de 800 a 999

Comportamento de diagnóstico (configurável)	Status do valor medido (atribuição fixa)				Diagnósticos do equipamento (atribuição fixa)
	Qualidade	Qualidade Substatus	Codificado (hex)	Categoria (NE107)	
Alarme	RUIM	Processo relacionado	0x28 a 0x2B	F (Falha)	Processo inválido condição
Aviso	INCERTO	Processo relacionado	0x78 a 0x7B	S (Fora da especificação)	Processo inválido condição
Somente entrada no livro de registros	BOM	ok	0x80 a 0x8E	–	–
Desligado					

12.7 Visão geral das informações de diagnóstico

- A quantidade de informações de diagnóstico e o número de variáveis medidas afetadas aumenta se o medidor tiver um ou mais pacotes de aplicativo.
- Todas as variáveis medidas afetadas em toda a família de instrumentos Promass estão sempre listadas em "Variáveis medidas afetadas". As variáveis medidas disponíveis para o equipamento em questão dependem da versão do equipamento. Ao atribuir as variáveis medidas às funções do equipamento, por exemplo, às saídas individuais, todas as variáveis medidas para a versão do equipamento em questão estão disponíveis para seleção.

No caso de algumas informações de diagnóstico, o comportamento de diagnóstico pode ser alterado. Altere as informações de diagnóstico → 🗎 173

12.7.1 Diagnóstico do sensor

Informação sobre diagnóstico			Ação de reparo
Nº	**Texto resumido**		
022	Sensor de Temperatura com Defeito		1. Verifique ou substitua módulo eletrônico do sensor (ISEM) 2. Se disponível: Verifique conexão entre sensor e transmissor 3. Substitua o sensor
	Status da variável de medição		
	Quality	Bad	
	Quality substatus	Maintenance alarm	
	Coding (hex)	0x24 para 0x27	
	Sinal de status	F	
	Comportamento do diagnóstico	Alarm	
	Variáveis de medição influenciadas		
	▪ Amplitude de oscilação 1 ▪ Amplitude de oscilação 2 ▪ Assimetria do sinal ▪ Vazão mássica Carrier ▪ Temperatura do tubo ▪ Vazão volumetrica corrigida target ▪ Vazão Volumétrica corrigida carrier ▪ Concentração ▪ Damping de oscilação 1 ▪ Damping de oscilação 2 ▪ Densidade ▪ Densidade do óleo ▪ Densidade da água ▪ Viscosidade Dinâmica ▪ Sensor eletr de temperatura (ISEM) ▪ Opção **Detecção de tubo vazio** ▪ Vazão GSV ▪ Vazão GSV alternativa	▪ Viscosidade Cinemática ▪ Opção **Corte de vazão baixa** ▪ Vazão mássica ▪ Vazão mássica óleo ▪ Vazão mássica agua ▪ HBSI ▪ Vazão NSV ▪ Vazão NSV Alternativa ▪ Pressão externa ▪ Corrente de excitação 1 ▪ Corrente de excitação 2 ▪ Frequência de oscilação 1 ▪ Frequência de oscilação 2 ▪ Vazão volumetrica S&W ▪ Densidade de referência ▪ Densidade de referência alternativa ▪ Vazão volumétrica corrigida ▪ Vazão volumétrica corrigida óleo	▪ Vazão volumétrica corrigida água ▪ Flutuação de oscilação de damping 1 ▪ Flutuação de oscilação de damping 2 ▪ Flutuação frequência 1 ▪ Flutuação frequência 2 ▪ Vazão mássica Target ▪ Vazão volumétrica Carrier ▪ Vazão volumétrica target ▪ Viscosidade dinâmica compensada temp. ▪ Viscosidade cinemática compensada temp. ▪ Temperatura ▪ Status ▪ Vazão volumétrica ▪ Vazão volumétrica óleo ▪ Vazão volumétrica água ▪ Water cut

Informação sobre diagnóstico			Ação de reparo
Nº	**Texto resumido**		
046	Limites Sensor excedidos		1. Inspecionar sensor 2. Verificar condição do processo
	Status da variável de medição [da fábrica] 1)		
	Quality	Good	
	Quality substatus	Maintenance demanded	
	Coding (hex)	0xA8 para 0xAB	
	Sinal de status	S	
	Comportamento do diagnóstico	Warning	
	Variáveis de medição influenciadas		
	▪ Amplitude de oscilação 1 ▪ Amplitude de oscilação 2 ▪ Assimetria do sinal ▪ Vazão mássica Carrier ▪ Temperatura do tubo ▪ Vazão volumetrica corrigida target ▪ Vazão Volumétrica corrigida carrier ▪ Concentração ▪ Damping de oscilação 1 ▪ Damping de oscilação 2 ▪ Densidade ▪ Densidade do óleo ▪ Densidade da água ▪ Viscosidade Dinâmica ▪ Sensor eletr de temperatura (ISEM) ▪ Opção **Detecção de tubo vazio** ▪ Vazão GSV ▪ Vazão GSV alternativa	▪ Viscosidade Cinemática ▪ Opção **Corte de vazão baixa** ▪ Vazão mássica ▪ Vazão mássica óleo ▪ Vazão mássica agua ▪ HBSI ▪ Vazão NSV ▪ Vazão NSV Alternativa ▪ Pressão externa ▪ Corrente de excitação 1 ▪ Corrente de excitação 2 ▪ Frequência de oscilação 1 ▪ Frequência de oscilação 2 ▪ Vazão volumetrica S&W ▪ Densidade de referência ▪ Densidade de referência alternativa ▪ Vazão volumétrica corrigida ▪ Vazão volumétrica corrigida óleo	▪ Vazão volumétrica corrigida água ▪ Flutuação de oscilação de damping 1 ▪ Flutuação de oscilação de damping 2 ▪ Flutuação frequência 1 ▪ Flutuação frequência 2 ▪ Vazão mássica Target ▪ Vazão volumétrica Carrier ▪ Vazão volumétrica target ▪ Viscosidade dinâmica compensada temp. ▪ Viscosidade cinemática compensada temp. ▪ Temperatura ▪ Status ▪ Vazão volumétrica ▪ Vazão volumétrica óleo ▪ Vazão volumétrica água ▪ Water cut	

1) O comportamento de diagnóstico pode ser alterado. Isso altera o status geral da variável medida.

Informação sobre diagnóstico			Ação de reparo
Nº	**Texto resumido**		
062	Conexão do sensor danificada		1. Verifique ou substitua módulo eletrônico do sensor (ISEM) 2. Se disponível: Verifique conexão entre sensor e transmissor 3. Substitua o sensor
	Status da variável de medição		
	Quality	Bad	
	Quality substatus	Maintenance alarm	
	Coding (hex)	0x24 para 0x27	
	Sinal de status	F	
	Comportamento do diagnóstico	Alarm	
	Variáveis de medição influenciadas		
	▪ Amplitude de oscilação 1 ▪ Amplitude de oscilação 2 ▪ Assimetria do sinal ▪ Vazão mássica Carrier ▪ Temperatura do tubo ▪ Vazão volumetrica corrigida target ▪ Vazão Volumétrica corrigida carrier ▪ Concentração ▪ Damping de oscilação 1 ▪ Damping de oscilação 2 ▪ Densidade ▪ Densidade do óleo ▪ Densidade da água ▪ Viscosidade Dinâmica ▪ Sensor eletr de temperatura (ISEM) ▪ Opção **Detecção de tubo vazio** ▪ Vazão GSV ▪ Vazão GSV alternativa	▪ Viscosidade Cinemática ▪ Opção **Corte de vazão baixa** ▪ Vazão mássica ▪ Vazão mássica óleo ▪ Vazão mássica agua ▪ HBSI ▪ Vazão NSV ▪ Vazão NSV Alternativa ▪ Pressão externa ▪ Corrente de excitação 1 ▪ Corrente de excitação 2 ▪ Frequência de oscilação 1 ▪ Frequência de oscilação 2 ▪ Vazão volumetrica S&W ▪ Densidade de referência ▪ Densidade de referência alternativa ▪ Vazão volumétrica corrigida ▪ Vazão volumétrica corrigida óleo	▪ Vazão volumétrica corrigida água ▪ Flutuação de oscilação de damping 1 ▪ Flutuação de oscilação de damping 2 ▪ Flutuação frequência 1 ▪ Flutuação frequência 2 ▪ Vazão mássica Target ▪ Vazão volumétrica Carrier ▪ Vazão volumétrica target ▪ Viscosidade dinâmica compensada temp. ▪ Viscosidade cinemática compensada temp. ▪ Temperatura ▪ Status ▪ Vazão volumétrica ▪ Vazão volumétrica óleo ▪ Vazão volumétrica água ▪ Water cut

Informação sobre diagnóstico			Ação de reparo
Nº	**Texto resumido**		
063	Falha na corrente de excitação		1. Verifique ou substitua módulo eletrônico do sensor (ISEM) 2. Se disponível: Verifique conexão entre sensor e transmissor 3. Substitua o sensor
	Status da variável de medição		
	Quality	Bad	
	Quality substatus	Maintenance alarm	
	Coding (hex)	0x24 para 0x27	
	Sinal de status	S	
	Comportamento do diagnóstico	Alarm	
	Variáveis de medição influenciadas		
	▪ Amplitude de oscilação 1 ▪ Amplitude de oscilação 2 ▪ Assimetria do sinal ▪ Vazão mássica Carrier ▪ Temperatura do tubo ▪ Vazão volumetrica corrigida target ▪ Vazão Volumétrica corrigida carrier ▪ Concentração ▪ Damping de oscilação 1 ▪ Damping de oscilação 2 ▪ Densidade ▪ Densidade do óleo ▪ Densidade da água ▪ Viscosidade Dinâmica ▪ Sensor eletr de temperatura (ISEM) ▪ Opção **Detecção de tubo vazio** ▪ Vazão GSV ▪ Vazão GSV alternativa	▪ Viscosidade Cinemática ▪ Opção **Corte de vazão baixa** ▪ Vazão mássica ▪ Vazão mássica óleo ▪ Vazão mássica agua ▪ HBSI ▪ Vazão NSV ▪ Vazão NSV Alternativa ▪ Pressão externa ▪ Corrente de excitação 1 ▪ Corrente de excitação 2 ▪ Frequência de oscilação 1 ▪ Frequência de oscilação 2 ▪ Vazão volumetrica S&W ▪ Densidade de referência ▪ Densidade de referência alternativa ▪ Vazão volumétrica corrigida ▪ Vazão volumétrica corrigida óleo	▪ Vazão volumétrica corrigida água ▪ Flutuação de oscilação de damping 1 ▪ Flutuação de oscilação de damping 2 ▪ Flutuação frequência 1 ▪ Flutuação frequência 2 ▪ Vazão mássica Target ▪ Vazão volumétrica Carrier ▪ Vazão volumétrica target ▪ Viscosidade dinâmica compensada temp. ▪ Viscosidade cinemática compensada temp. ▪ Temperatura ▪ Status ▪ Vazão volumétrica ▪ Vazão volumétrica óleo ▪ Vazão volumétrica água ▪ Water cut

Informação sobre diagnóstico			Ação de reparo
Nº	**Texto resumido**		
082	Armazenamento de dados		1. Checar o modulo de conexões 2. Contactar suporte
	Status da variável de medição		
	Quality	Bad	
	Quality substatus	Maintenance alarm	
	Coding (hex)	0x24 para 0x27	
	Sinal de status	F	
	Comportamento do diagnóstico	Alarm	
	Variáveis de medição influenciadas		
	▪ Amplitude de oscilação 1 ▪ Amplitude de oscilação 2 ▪ Assimetria do sinal ▪ Vazão mássica Carrier ▪ Temperatura do tubo ▪ Vazão volumetrica corrigida target ▪ Vazão Volumétrica corrigida carrier ▪ Concentração ▪ Valor medido 1 ▪ Valor medido 2 ▪ Valor medido 3 ▪ Damping de oscilação 1 ▪ Damping de oscilação 2 ▪ Densidade ▪ Densidade do óleo ▪ Densidade da água ▪ Viscosidade Dinâmica ▪ Sensor eletr de temperatura (ISEM) ▪ Opção **Detecção de tubo vazio**	▪ Vazão GSV ▪ Vazão GSV alternativa ▪ Viscosidade Cinemática ▪ Opção **Corte de vazão baixa** ▪ Vazão mássica ▪ Vazão mássica óleo ▪ Vazão mássica agua ▪ HBSI ▪ Vazão NSV ▪ Vazão NSV Alternativa ▪ Pressão externa ▪ Corrente de excitação 1 ▪ Corrente de excitação 2 ▪ Frequência de oscilação 1 ▪ Frequência de oscilação 2 ▪ Vazão volumetrica S&W ▪ Densidade de referência ▪ Densidade de referência alternativa ▪ Vazão volumétrica corrigida	▪ Vazão volumétrica corrigida óleo ▪ Vazão volumétrica corrigida água ▪ Flutuação de oscilação de damping 1 ▪ Flutuação de oscilação de damping 2 ▪ Flutuação frequência 1 ▪ Flutuação frequência 2 ▪ Vazão mássica Target ▪ Vazão volumétrica Carrier ▪ Vazão volumétrica target ▪ Viscosidade dinâmica compensada temp. ▪ Viscosidade cinemática compensada temp. ▪ Temperatura ▪ Status ▪ Vazão volumétrica ▪ Vazão volumétrica óleo ▪ Vazão volumétrica água ▪ Water cut	

Informação sobre diagnóstico			Ação de reparo
Nº	**Texto resumido**		
083	Conteúdo da memória		1. Reinicie o dispositivo 2. Reestabeleça o backup do HistoROM S-DAT (Parametro 'Reset do dispositivo') 3. Substitua S-DAT do HistoROM
	Status da variável de medição		
	Quality	Bad	
	Quality substatus	Maintenance alarm	
	Coding (hex)	0x24 para 0x27	
	Sinal de status	F	
	Comportamento do diagnóstico	Alarm	
	Variáveis de medição influenciadas		
	▪ Amplitude de oscilação 1 ▪ Amplitude de oscilação 2 ▪ Assimetria do sinal ▪ Vazão mássica Carrier ▪ Temperatura do tubo ▪ Vazão volumetrica corrigida target ▪ Vazão Volumétrica corrigida carrier ▪ Concentração ▪ Valor medido 1 ▪ Valor medido 2 ▪ Valor medido 3 ▪ Damping de oscilação 1 ▪ Damping de oscilação 2 ▪ Densidade ▪ Densidade do óleo ▪ Densidade da água ▪ Viscosidade Dinâmica ▪ Sensor eletr de temperatura (ISEM) ▪ Opção **Detecção de tubo vazio**	▪ Vazão GSV ▪ Vazão GSV alternativa ▪ Viscosidade Cinemática ▪ Opção **Corte de vazão baixa** ▪ Vazão mássica ▪ Vazão mássica óleo ▪ Vazão mássica agua ▪ HBSI ▪ Vazão NSV ▪ Vazão NSV Alternativa ▪ Pressão externa ▪ Corrente de excitação 1 ▪ Corrente de excitação 2 ▪ Frequência de oscilação 1 ▪ Frequência de oscilação 2 ▪ Vazão volumetrica S&W ▪ Densidade de referência ▪ Densidade de referência alternativa ▪ Vazão volumétrica corrigida	▪ Vazão volumétrica corrigida óleo ▪ Vazão volumétrica corrigida água ▪ Flutuação de oscilação de damping 1 ▪ Flutuação de oscilação de damping 2 ▪ Flutuação frequência 1 ▪ Flutuação frequência 2 ▪ Vazão mássica Target ▪ Vazão volumétrica Carrier ▪ Vazão volumétrica target ▪ Viscosidade dinâmica compensada temp. ▪ Viscosidade cinemática compensada temp. ▪ Temperatura ▪ Status ▪ Vazão volumétrica ▪ Vazão volumétrica óleo ▪ Vazão volumétrica água ▪ Water cut	

Informação sobre diagnóstico			Ação de reparo
Nº	**Texto resumido**		
140	Sinal assimétrico do sensor		1. Verifique ou substitua módulo eletrônico do sensor (ISEM) 2. Se disponível: Verifique conexão entre sensor e transmissor 3. Substitua o sensor
	Status da variável de medição [da fábrica] 1)		
	Quality	Bad	
	Quality substatus	Maintenance alarm	
	Coding (hex)	0x24 para 0x27	
	Sinal de status	S	
	Comportamento do diagnóstico	Alarm	
	Variáveis de medição influenciadas		
	▪ Amplitude de oscilação 1 ▪ Amplitude de oscilação 2 ▪ Assimetria do sinal ▪ Vazão mássica Carrier ▪ Temperatura do tubo ▪ Vazão volumetrica corrigida target ▪ Vazão Volumétrica corrigida carrier ▪ Concentração ▪ Valor medido 1 ▪ Valor medido 2 ▪ Valor medido 3 ▪ Damping de oscilação 1 ▪ Damping de oscilação 2 ▪ Densidade ▪ Densidade do óleo ▪ Densidade da água ▪ Viscosidade Dinâmica ▪ Sensor eletr de temperatura (ISEM) ▪ Opção **Detecção de tubo vazio**	▪ Vazão GSV ▪ Vazão GSV alternativa ▪ Viscosidade Cinemática ▪ Opção **Corte de vazão baixa** ▪ Vazão mássica ▪ Vazão mássica óleo ▪ Vazão mássica agua ▪ HBSI ▪ Vazão NSV ▪ Vazão NSV Alternativa ▪ Pressão externa ▪ Corrente de excitação 1 ▪ Corrente de excitação 2 ▪ Frequência de oscilação 1 ▪ Frequência de oscilação 2 ▪ Vazão volumetrica S&W ▪ Densidade de referência ▪ Densidade de referência alternativa ▪ Vazão volumétrica corrigida	▪ Vazão volumétrica corrigida óleo ▪ Vazão volumétrica corrigida água ▪ Flutuação de oscilação de damping 1 ▪ Flutuação de oscilação de damping 2 ▪ Flutuação frequência 1 ▪ Flutuação frequência 2 ▪ Vazão mássica Target ▪ Vazão volumétrica Carrier ▪ Vazão volumétrica target ▪ Viscosidade dinâmica compensada temp. ▪ Viscosidade cinemática compensada temp. ▪ Temperatura ▪ Status ▪ Vazão volumétrica ▪ Vazão volumétrica óleo ▪ Vazão volumétrica água ▪ Water cut	

1) O comportamento de diagnóstico pode ser alterado. Isso altera o status geral da variável medida.

Informação sobre diagnóstico			Ação de reparo
Nº	**Texto resumido**		
144	Erro de medição muito alto		1. Checar ou trocar o sensor 2. Checar as condições de processo
	Status da variável de medição [da fábrica] 1)		
	Quality	Bad	
	Quality substatus	Maintenance alarm	
	Coding (hex)	0x24 para 0x27	
	Sinal de status	F	
	Comportamento do diagnóstico	Alarm	
	Variáveis de medição influenciadas		
	▪ Amplitude de oscilação 1 ▪ Amplitude de oscilação 2 ▪ Assimetria do sinal ▪ Vazão mássica Carrier ▪ Temperatura do tubo ▪ Vazão volumetrica corrigida target ▪ Vazão Volumétrica corrigida carrier ▪ Concentração ▪ Damping de oscilação 1 ▪ Damping de oscilação 2 ▪ Densidade ▪ Densidade do óleo ▪ Densidade da água ▪ Viscosidade Dinâmica ▪ Sensor eletr de temperatura (ISEM) ▪ Opção **Detecção de tubo vazio** ▪ Vazão GSV ▪ Vazão GSV alternativa	▪ Viscosidade Cinemática ▪ Opção **Corte de vazão baixa** ▪ Vazão mássica ▪ Vazão mássica óleo ▪ Vazão mássica agua ▪ HBSI ▪ Vazão NSV ▪ Vazão NSV Alternativa ▪ Pressão externa ▪ Corrente de excitação 1 ▪ Corrente de excitação 2 ▪ Frequência de oscilação 1 ▪ Frequência de oscilação 2 ▪ Vazão volumetrica S&W ▪ Densidade de referência ▪ Densidade de referência alternativa ▪ Vazão volumétrica corrigida ▪ Vazão volumétrica corrigida óleo	▪ Vazão volumétrica corrigida água ▪ Flutuação de oscilação de damping 1 ▪ Flutuação de oscilação de damping 2 ▪ Flutuação frequência 1 ▪ Flutuação frequência 2 ▪ Vazão mássica Target ▪ Vazão volumétrica Carrier ▪ Vazão volumétrica target ▪ Viscosidade dinâmica compensada temp. ▪ Viscosidade cinemática compensada temp. ▪ Temperatura ▪ Status ▪ Vazão volumétrica ▪ Vazão volumétrica óleo ▪ Vazão volumétrica água ▪ Water cut

1) O comportamento de diagnóstico pode ser alterado. Isso altera o status geral da variável medida.

12.7.2 Diagnóstico dos componentes eletrônicos

Informação sobre diagnóstico			Ação de reparo
Nº	**Texto resumido**		
201	Falha no equipamento		1. Reiniciar aparelho 2. Contactar suporte
	Status da variável de medição		
	Quality	Bad	
	Quality substatus	Maintenance alarm	
	Coding (hex)	0x24 para 0x27	
	Sinal de status	F	
	Comportamento do diagnóstico	Alarm	
	Variáveis de medição influenciadas		
	▪ Amplitude de oscilação 1 ▪ Amplitude de oscilação 2 ▪ Assimetria do sinal ▪ Vazão mássica Carrier ▪ Temperatura do tubo ▪ Vazão volumetrica corrigida target ▪ Vazão Volumétrica corrigida carrier ▪ Concentração ▪ Valor medido 1 ▪ Valor medido 2 ▪ Valor medido 3 ▪ Damping de oscilação 1 ▪ Damping de oscilação 2 ▪ Densidade ▪ Densidade do óleo ▪ Densidade da água ▪ Viscosidade Dinâmica ▪ Sensor eletr de temperatura (ISEM) ▪ Opção **Detecção de tubo vazio**	▪ Vazão GSV ▪ Vazão GSV alternativa ▪ Viscosidade Cinemática ▪ Opção **Corte de vazão baixa** ▪ Vazão mássica ▪ Vazão mássica óleo ▪ Vazão mássica agua ▪ HBSI ▪ Vazão NSV ▪ Vazão NSV Alternativa ▪ Pressão externa ▪ Corrente de excitação 1 ▪ Corrente de excitação 2 ▪ Frequência de oscilação 1 ▪ Frequência de oscilação 2 ▪ Vazão volumetrica S&W ▪ Densidade de referência ▪ Densidade de referência alternativa ▪ Vazão volumétrica corrigida	▪ Vazão volumétrica corrigida óleo ▪ Vazão volumétrica corrigida água ▪ Flutuação de oscilação de damping 1 ▪ Flutuação de oscilação de damping 2 ▪ Flutuação frequência 1 ▪ Flutuação frequência 2 ▪ Vazão mássica Target ▪ Vazão volumétrica Carrier ▪ Vazão volumétrica target ▪ Viscosidade dinâmica compensada temp. ▪ Viscosidade cinemática compensada temp. ▪ Temperatura ▪ Status ▪ Vazão volumétrica ▪ Vazão volumétrica óleo ▪ Vazão volumétrica água ▪ Water cut	

Informação sobre diagnóstico			Ação de reparo
Nº	**Texto resumido**		
242	Software incompatível		1. Verificar software 2. Atualizar ou alterar módulo eletrônico principal
	Status da variável de medição		
	Quality	Bad	
	Quality substatus	Maintenance alarm	
	Coding (hex)	0x24 para 0x27	
	Sinal de status	F	
	Comportamento do diagnóstico	Alarm	
	Variáveis de medição influenciadas		
	▪ Amplitude de oscilação 1 ▪ Amplitude de oscilação 2 ▪ Assimetria do sinal ▪ Vazão mássica Carrier ▪ Temperatura do tubo ▪ Vazão volumetrica corrigida target ▪ Vazão Volumétrica corrigida carrier ▪ Concentração ▪ Valor medido 1 ▪ Valor medido 2 ▪ Valor medido 3 ▪ Damping de oscilação 1 ▪ Damping de oscilação 2 ▪ Densidade ▪ Densidade do óleo ▪ Densidade da água ▪ Viscosidade Dinâmica ▪ Sensor eletr de temperatura (ISEM) ▪ Opção **Detecção de tubo vazio**	▪ Vazão GSV ▪ Vazão GSV alternativa ▪ Viscosidade Cinemática ▪ Opção **Corte de vazão baixa** ▪ Vazão mássica ▪ Vazão mássica óleo ▪ Vazão mássica agua ▪ HBSI ▪ Vazão NSV ▪ Vazão NSV Alternativa ▪ Pressão externa ▪ Corrente de excitação 1 ▪ Corrente de excitação 2 ▪ Frequência de oscilação 1 ▪ Frequência de oscilação 2 ▪ Vazão volumetrica S&W ▪ Densidade de referência ▪ Densidade de referência alternativa ▪ Vazão volumétrica corrigida	▪ Vazão volumétrica corrigida óleo ▪ Vazão volumétrica corrigida água ▪ Flutuação de oscilação de damping 1 ▪ Flutuação de oscilação de damping 2 ▪ Flutuação frequência 1 ▪ Flutuação frequência 2 ▪ Vazão mássica Target ▪ Vazão volumétrica Carrier ▪ Vazão volumétrica target ▪ Viscosidade dinâmica compensada temp. ▪ Viscosidade cinemática compensada temp. ▪ Temperatura ▪ Status ▪ Vazão volumétrica ▪ Vazão volumétrica óleo ▪ Vazão volumétrica água ▪ Water cut	

Informação sobre diagnóstico			Ação de reparo
Nº	**Texto resumido**		
252	Módulos incompatíveis		1. Checar módulos eletrônicos 2. Checar se os módulos corretos estão disponíveis (ex: NEx, Ex) 3. Substituir módulos eletrônicos
	Status da variável de medição		
	Quality	Bad	
	Quality substatus	Maintenance alarm	
	Coding (hex)	0x24 para 0x27	
	Sinal de status	F	
	Comportamento do diagnóstico	Alarm	
	Variáveis de medição influenciadas		
	▪ Amplitude de oscilação 1 ▪ Amplitude de oscilação 2 ▪ Assimetria do sinal ▪ Vazão mássica Carrier ▪ Temperatura do tubo ▪ Vazão volumetrica corrigida target ▪ Vazão Volumétrica corrigida carrier ▪ Concentração ▪ Valor medido 1 ▪ Valor medido 2 ▪ Valor medido 3 ▪ Damping de oscilação 1 ▪ Damping de oscilação 2 ▪ Densidade ▪ Densidade do óleo ▪ Densidade da água ▪ Viscosidade Dinâmica ▪ Sensor eletr de temperatura (ISEM) ▪ Opção **Detecção de tubo vazio**	▪ Vazão GSV ▪ Vazão GSV alternativa ▪ Viscosidade Cinemática ▪ Opção **Corte de vazão baixa** ▪ Vazão mássica ▪ Vazão mássica óleo ▪ Vazão mássica agua ▪ HBSI ▪ Vazão NSV ▪ Vazão NSV Alternativa ▪ Pressão externa ▪ Corrente de excitação 1 ▪ Corrente de excitação 2 ▪ Frequência de oscilação 1 ▪ Frequência de oscilação 2 ▪ Vazão volumetrica S&W ▪ Densidade de referência ▪ Densidade de referência alternativa ▪ Vazão volumétrica corrigida	▪ Vazão volumétrica corrigida óleo ▪ Vazão volumétrica corrigida água ▪ Flutuação de oscilação de damping 1 ▪ Flutuação de oscilação de damping 2 ▪ Flutuação frequência 1 ▪ Flutuação frequência 2 ▪ Vazão mássica Target ▪ Vazão volumétrica Carrier ▪ Vazão volumétrica target ▪ Viscosidade dinâmica compensada temp. ▪ Viscosidade cinemática compensada temp. ▪ Temperatura ▪ Status ▪ Vazão volumétrica ▪ Vazão volumétrica óleo ▪ Vazão volumétrica água ▪ Water cut	

Informação sobre diagnóstico			Ação de reparo
Nº	**Texto resumido**		
252	Módulos incompatíveis		1. Checar se o módulo eletrônico correto está plugado 2. Substituir módulo eletrônico
	Status da variável de medição		
	Quality	Bad	
	Quality substatus	Maintenance alarm	
	Coding (hex)	0x24 para 0x27	
	Sinal de status	F	
	Comportamento do diagnóstico	Alarm	
	Variáveis de medição influenciadas		
	▪ Amplitude de oscilação 1 ▪ Amplitude de oscilação 2 ▪ Assimetria do sinal ▪ Vazão mássica Carrier ▪ Temperatura do tubo ▪ Concentração ▪ Valor medido 1 ▪ Valor medido 2 ▪ Valor medido 3 ▪ Damping de oscilação 1 ▪ Damping de oscilação 2 ▪ Densidade	▪ Viscosidade Dinâmica ▪ Sensor eletr de temperatura (ISEM) ▪ Opção **Detecção de tubo vazio** ▪ Viscosidade Cinemática ▪ Opção **Corte de vazão baixa** ▪ Vazão mássica ▪ HBSI ▪ Pressão externa ▪ Corrente de excitação 1 ▪ Corrente de excitação 2 ▪ Frequência de oscilação 1 ▪ Frequência de oscilação 2	▪ Densidade de referência ▪ Vazão volumétrica corrigida ▪ Flutuação de oscilação de damping 1 ▪ Flutuação de oscilação de damping 2 ▪ Flutuação frequência 1 ▪ Flutuação frequência 2 ▪ Vazão mássica Target ▪ Viscosidade dinâmica compensada temp. ▪ Viscosidade cinemática compensada temp. ▪ Temperatura ▪ Status ▪ Vazão volumétrica

Informação sobre diagnóstico			Ação de reparo
Nº	**Texto resumido**		
262	Conexão sensor/eletr. defeituosa		1. Verifique ou substitua o cabo de conexão entre o módulo eletr. do sensor e a eletr. principal 2. Verifique ou substitua ISEM ou eletr. principal
	Status da variável de medição		
	Quality	Bad	
	Quality substatus	Maintenance alarm	
	Coding (hex)	0x24 para 0x27	
	Sinal de status	F	
	Comportamento do diagnóstico	Alarm	
	Variáveis de medição influenciadas		
	▪ Amplitude de oscilação 1 ▪ Amplitude de oscilação 2 ▪ Assimetria do sinal ▪ Vazão mássica Carrier ▪ Temperatura do tubo ▪ Vazão volumetrica corrigida target ▪ Vazão Volumétrica corrigida carrier ▪ Concentração ▪ Valor medido 1 ▪ Valor medido 2 ▪ Valor medido 3 ▪ Damping de oscilação 1 ▪ Damping de oscilação 2 ▪ Densidade ▪ Densidade do óleo ▪ Densidade da água ▪ Viscosidade Dinâmica ▪ Sensor eletr de temperatura (ISEM) ▪ Opção **Detecção de tubo vazio**	▪ Vazão GSV ▪ Vazão GSV alternativa ▪ Viscosidade Cinemática ▪ Opção **Corte de vazão baixa** ▪ Vazão mássica ▪ Vazão mássica óleo ▪ Vazão mássica agua ▪ HBSI ▪ Vazão NSV ▪ Vazão NSV Alternativa ▪ Pressão externa ▪ Corrente de excitação 1 ▪ Corrente de excitação 2 ▪ Frequência de oscilação 1 ▪ Frequência de oscilação 2 ▪ Vazão volumetrica S&W ▪ Densidade de referência ▪ Densidade de referência alternativa ▪ Vazão volumétrica corrigida	▪ Vazão volumétrica corrigida óleo ▪ Vazão volumétrica corrigida água ▪ Flutuação de oscilação de damping 1 ▪ Flutuação de oscilação de damping 2 ▪ Flutuação frequência 1 ▪ Flutuação frequência 2 ▪ Vazão mássica Target ▪ Vazão volumétrica Carrier ▪ Vazão volumétrica target ▪ Viscosidade dinâmica compensada temp. ▪ Viscosidade cinemática compensada temp. ▪ Temperatura ▪ Status ▪ Vazão volumétrica ▪ Vazão volumétrica óleo ▪ Vazão volumétrica água ▪ Water cut	

Informação sobre diagnóstico			Ação de reparo
Nº	**Texto resumido**		
270	Falha eletrônica princípal		Alterar módulo eletrônico principal
	Status da variável de medição		
	Quality	Bad	
	Quality substatus	Maintenance alarm	
	Coding (hex)	0x24 para 0x27	
	Sinal de status	F	
	Comportamento do diagnóstico	Alarm	
	Variáveis de medição influenciadas		
	▪ Amplitude de oscilação 1 ▪ Amplitude de oscilação 2 ▪ Assimetria do sinal ▪ Vazão mássica Carrier ▪ Temperatura do tubo ▪ Vazão volumetrica corrigida target ▪ Vazão Volumétrica corrigida carrier ▪ Concentração ▪ Valor medido 1 ▪ Valor medido 2 ▪ Valor medido 3 ▪ Damping de oscilação 1 ▪ Damping de oscilação 2 ▪ Densidade ▪ Densidade do óleo ▪ Densidade da água ▪ Viscosidade Dinâmica ▪ Sensor eletr de temperatura (ISEM) ▪ Opção **Detecção de tubo vazio**	▪ Vazão GSV ▪ Vazão GSV alternativa ▪ Viscosidade Cinemática ▪ Opção **Corte de vazão baixa** ▪ Vazão mássica ▪ Vazão mássica óleo ▪ Vazão mássica agua ▪ HBSI ▪ Vazão NSV ▪ Vazão NSV Alternativa ▪ Pressão externa ▪ Corrente de excitação 1 ▪ Corrente de excitação 2 ▪ Frequência de oscilação 1 ▪ Frequência de oscilação 2 ▪ Vazão volumetrica S&W ▪ Densidade de referência ▪ Densidade de referência alternativa ▪ Vazão volumétrica corrigida	▪ Vazão volumétrica corrigida óleo ▪ Vazão volumétrica corrigida água ▪ Flutuação de oscilação de damping 1 ▪ Flutuação de oscilação de damping 2 ▪ Flutuação frequência 1 ▪ Flutuação frequência 2 ▪ Vazão mássica Target ▪ Vazão volumétrica Carrier ▪ Vazão volumétrica target ▪ Viscosidade dinâmica compensada temp. ▪ Viscosidade cinemática compensada temp. ▪ Temperatura ▪ Status ▪ Vazão volumétrica ▪ Vazão volumétrica óleo ▪ Vazão volumétrica água ▪ Water cut	

Informação sobre diagnóstico			Ação de reparo
Nº	**Texto resumido**		
271	Falha eletrônica princípal		1. Reiniciar equip. 2. Alterar módulo eletrônico principal
	Status da variável de medição		
	Quality	Bad	
	Quality substatus	Maintenance alarm	
	Coding (hex)	0x24 para 0x27	
	Sinal de status	F	
	Comportamento do diagnóstico	Alarm	
	Variáveis de medição influenciadas		
	▪ Amplitude de oscilação 1 ▪ Amplitude de oscilação 2 ▪ Assimetria do sinal ▪ Vazão mássica Carrier ▪ Temperatura do tubo ▪ Vazão volumetrica corrigida target ▪ Vazão Volumétrica corrigida carrier ▪ Concentração ▪ Valor medido 1 ▪ Valor medido 2 ▪ Valor medido 3 ▪ Damping de oscilação 1 ▪ Damping de oscilação 2 ▪ Densidade ▪ Densidade do óleo ▪ Densidade da água ▪ Viscosidade Dinâmica ▪ Sensor eletr de temperatura (ISEM) ▪ Opção **Detecção de tubo vazio**	▪ Vazão GSV ▪ Vazão GSV alternativa ▪ Viscosidade Cinemática ▪ Opção **Corte de vazão baixa** ▪ Vazão mássica ▪ Vazão mássica óleo ▪ Vazão mássica agua ▪ HBSI ▪ Vazão NSV ▪ Vazão NSV Alternativa ▪ Pressão externa ▪ Corrente de excitação 1 ▪ Corrente de excitação 2 ▪ Frequência de oscilação 1 ▪ Frequência de oscilação 2 ▪ Vazão volumetrica S&W ▪ Densidade de referência ▪ Densidade de referência alternativa ▪ Vazão volumétrica corrigida	▪ Vazão volumétrica corrigida óleo ▪ Vazão volumétrica corrigida água ▪ Flutuação de oscilação de damping 1 ▪ Flutuação de oscilação de damping 2 ▪ Flutuação frequência 1 ▪ Flutuação frequência 2 ▪ Vazão mássica Target ▪ Vazão volumétrica Carrier ▪ Vazão volumétrica target ▪ Viscosidade dinâmica compensada temp. ▪ Viscosidade cinemática compensada temp. ▪ Temperatura ▪ Status ▪ Vazão volumétrica ▪ Vazão volumétrica óleo ▪ Vazão volumétrica água ▪ Water cut	

Informação sobre diagnóstico			Ação de reparo
Nº	**Texto resumido**		
272	Falha eletrônica princípal		1. Reiniciar aparelho 2. Contactar suporte
	Status da variável de medição		
	Quality	Bad	
	Quality substatus	Maintenance alarm	
	Coding (hex)	0x24 para 0x27	
	Sinal de status	F	
	Comportamento do diagnóstico	Alarm	
	Variáveis de medição influenciadas		
	▪ Amplitude de oscilação 1 ▪ Amplitude de oscilação 2 ▪ Assimetria do sinal ▪ Vazão mássica Carrier ▪ Temperatura do tubo ▪ Vazão volumetrica corrigida target ▪ Vazão Volumétrica corrigida carrier ▪ Concentração ▪ Valor medido 1 ▪ Valor medido 2 ▪ Valor medido 3 ▪ Damping de oscilação 1 ▪ Damping de oscilação 2 ▪ Densidade ▪ Densidade do óleo ▪ Densidade da água ▪ Viscosidade Dinâmica ▪ Sensor eletr de temperatura (ISEM) ▪ Opção **Detecção de tubo vazio**	▪ Vazão GSV ▪ Vazão GSV alternativa ▪ Viscosidade Cinemática ▪ Opção **Corte de vazão baixa** ▪ Vazão mássica ▪ Vazão mássica óleo ▪ Vazão mássica agua ▪ HBSI ▪ Vazão NSV ▪ Vazão NSV Alternativa ▪ Pressão externa ▪ Corrente de excitação 1 ▪ Corrente de excitação 2 ▪ Frequência de oscilação 1 ▪ Frequência de oscilação 2 ▪ Vazão volumetrica S&W ▪ Densidade de referência ▪ Densidade de referência alternativa ▪ Vazão volumétrica corrigida	▪ Vazão volumétrica corrigida óleo ▪ Vazão volumétrica corrigida água ▪ Flutuação de oscilação de damping 1 ▪ Flutuação de oscilação de damping 2 ▪ Flutuação frequência 1 ▪ Flutuação frequência 2 ▪ Vazão mássica Target ▪ Vazão volumétrica Carrier ▪ Vazão volumétrica target ▪ Viscosidade dinâmica compensada temp. ▪ Viscosidade cinemática compensada temp. ▪ Temperatura ▪ Status ▪ Vazão volumétrica ▪ Vazão volumétrica óleo ▪ Vazão volumétrica água ▪ Water cut	

Informação sobre diagnóstico		Ação de reparo
Nº	**Texto resumido**	
273	Falha eletrônica princípal	Trocar a eletrônica
	Status da variável de medição	
	Quality: Bad	
	Quality substatus: Maintenance alarm	
	Coding (hex): 0x24 para 0x27	
	Sinal de status: F	
	Comportamento do diagnóstico: Alarm	
	Variáveis de medição influenciadas	
	▪ Amplitude de oscilação 1 ▪ Amplitude de oscilação 2 ▪ Assimetria do sinal ▪ Vazão mássica Carrier ▪ Temperatura do tubo ▪ Vazão volumetrica corrigida target ▪ Vazão Volumétrica corrigida carrier ▪ Concentração ▪ Valor medido 1 ▪ Valor medido 2 ▪ Valor medido 3 ▪ Damping de oscilação 1 ▪ Damping de oscilação 2 ▪ Densidade ▪ Densidade do óleo ▪ Densidade da água ▪ Viscosidade Dinâmica ▪ Sensor eletr de temperatura (ISEM) ▪ Opção **Detecção de tubo vazio**	▪ Vazão GSV ▪ Vazão GSV alternativa ▪ Viscosidade Cinemática ▪ Opção **Corte de vazão baixa** ▪ Vazão mássica ▪ Vazão mássica óleo ▪ Vazão mássica agua ▪ HBSI ▪ Vazão NSV ▪ Vazão NSV Alternativa ▪ Pressão externa ▪ Corrente de excitação 1 ▪ Corrente de excitação 2 ▪ Frequência de oscilação 1 ▪ Frequência de oscilação 2 ▪ Vazão volumetrica S&W ▪ Densidade de referência ▪ Densidade de referência alternativa ▪ Vazão volumétrica corrigida	▪ Vazão volumétrica corrigida óleo ▪ Vazão volumétrica corrigida água ▪ Flutuação de oscilação de damping 1 ▪ Flutuação de oscilação de damping 2 ▪ Flutuação frequência 1 ▪ Flutuação frequência 2 ▪ Vazão mássica Target ▪ Vazão volumétrica Carrier ▪ Vazão volumétrica target ▪ Viscosidade dinâmica compensada temp. ▪ Viscosidade cinemática compensada temp. ▪ Temperatura ▪ Status ▪ Vazão volumétrica ▪ Vazão volumétrica óleo ▪ Vazão volumétrica água ▪ Water cut

Informação sobre diagnóstico		Ação de reparo
Nº	**Texto resumido**	
275	Modulo I/O 1 para n defeituoso	Alterar módulo de E/S
	Status da variável de medição	
	Quality: Bad	
	Quality substatus: Maintenance alarm	
	Coding (hex): 0x24 para 0x27	
	Sinal de status: F	
	Comportamento do diagnóstico: Alarm	
	Variáveis de medição influenciadas	
	▪ Amplitude de oscilação 1 ▪ Amplitude de oscilação 2 ▪ Assimetria do sinal ▪ Vazão mássica Carrier ▪ Temperatura do tubo ▪ Concentração ▪ Valor medido 1 ▪ Valor medido 2 ▪ Valor medido 3 ▪ Damping de oscilação 1 ▪ Damping de oscilação 2 ▪ Densidade	▪ Viscosidade Dinâmica ▪ Sensor eletr de temperatura (ISEM) ▪ Opção **Detecção de tubo vazio** ▪ Viscosidade Cinemática ▪ Opção **Corte de vazão baixa** ▪ Vazão mássica ▪ HBSI ▪ Pressão externa ▪ Corrente de excitação 1 ▪ Corrente de excitação 2 ▪ Frequência de oscilação 1 ▪ Frequência de oscilação 2	▪ Densidade de referência ▪ Vazão volumétrica corrigida ▪ Flutuação de oscilação de damping 1 ▪ Flutuação de oscilação de damping 2 ▪ Flutuação frequência 1 ▪ Flutuação frequência 2 ▪ Vazão mássica Target ▪ Viscosidade dinâmica compensada temp. ▪ Viscosidade cinemática compensada temp. ▪ Temperatura ▪ Status ▪ Vazão volumétrica

Informação sobre diagnóstico			Ação de reparo
Nº	**Texto resumido**		
276	Modulo I/O 1 para n falha		1. Reiniciar aparelho 2. Alterar módulo de E/S
	Status da variável de medição		
	Quality	Bad	
	Quality substatus	Maintenance alarm	
	Coding (hex)	0x24 para 0x27	
	Sinal de status	F	
	Comportamento do diagnóstico	Alarm	
	Variáveis de medição influenciadas		
	▪ Amplitude de oscilação 1 ▪ Amplitude de oscilação 2 ▪ Assimetria do sinal ▪ Vazão mássica Carrier ▪ Temperatura do tubo ▪ Vazão volumetrica corrigida target ▪ Vazão Volumétrica corrigida carrier ▪ Concentração ▪ Valor medido 1 ▪ Valor medido 2 ▪ Valor medido 3 ▪ Damping de oscilação 1 ▪ Damping de oscilação 2 ▪ Densidade	▪ Viscosidade Dinâmica ▪ Sensor eletr de temperatura (ISEM) ▪ Opção **Detecção de tubo vazio** ▪ Viscosidade Cinemática ▪ Opção **Corte de vazão baixa** ▪ Vazão mássica ▪ HBSI ▪ Pressão externa ▪ Corrente de excitação 1 ▪ Corrente de excitação 2 ▪ Frequência de oscilação 1 ▪ Frequência de oscilação 2 ▪ Densidade de referência ▪ Vazão volumétrica corrigida	▪ Flutuação de oscilação de damping 1 ▪ Flutuação de oscilação de damping 2 ▪ Flutuação frequência 1 ▪ Flutuação frequência 2 ▪ Vazão mássica Target ▪ Vazão volumétrica Carrier ▪ Vazão volumétrica target ▪ Viscosidade dinâmica compensada temp. ▪ Viscosidade cinemática compensada temp. ▪ Temperatura ▪ Status ▪ Vazão volumétrica

Informação sobre diagnóstico			Ação de reparo
Nº	**Texto resumido**		
283	Conteúdo da memória		1. Reiniciar o equipamento 2. Contatar suporte
	Status da variável de medição		
	Quality	Bad	
	Quality substatus	Maintenance alarm	
	Coding (hex)	0x24 para 0x27	
	Sinal de status	F	
	Comportamento do diagnóstico	Alarm	
	Variáveis de medição influenciadas		
	▪ Amplitude de oscilação 1 ▪ Amplitude de oscilação 2 ▪ Assimetria do sinal ▪ Vazão mássica Carrier ▪ Temperatura do tubo ▪ Vazão volumetrica corrigida target ▪ Vazão Volumétrica corrigida carrier ▪ Concentração ▪ Valor medido 1 ▪ Valor medido 2 ▪ Valor medido 3 ▪ Damping de oscilação 1 ▪ Damping de oscilação 2 ▪ Densidade ▪ Densidade do óleo ▪ Densidade da água ▪ Viscosidade Dinâmica ▪ Sensor eletr de temperatura (ISEM) ▪ Opção **Detecção de tubo vazio**	▪ Vazão GSV ▪ Vazão GSV alternativa ▪ Viscosidade Cinemática ▪ Opção **Corte de vazão baixa** ▪ Vazão mássica ▪ Vazão mássica óleo ▪ Vazão mássica agua ▪ HBSI ▪ Vazão NSV ▪ Vazão NSV Alternativa ▪ Pressão externa ▪ Corrente de excitação 1 ▪ Corrente de excitação 2 ▪ Frequência de oscilação 1 ▪ Frequência de oscilação 2 ▪ Vazão volumetrica S&W ▪ Densidade de referência ▪ Densidade de referência alternativa ▪ Vazão volumétrica corrigida	▪ Vazão volumétrica corrigida óleo ▪ Vazão volumétrica corrigida água ▪ Flutuação de oscilação de damping 1 ▪ Flutuação de oscilação de damping 2 ▪ Flutuação frequência 1 ▪ Flutuação frequência 2 ▪ Vazão mássica Target ▪ Vazão volumétrica Carrier ▪ Vazão volumétrica target ▪ Viscosidade dinâmica compensada temp. ▪ Viscosidade cinemática compensada temp. ▪ Temperatura ▪ Status ▪ Vazão volumétrica ▪ Vazão volumétrica óleo ▪ Vazão volumétrica água ▪ Water cut

Informação sobre diagnóstico			Ação de reparo
Nº	Texto resumido		
302	Verificação do equipamento ativa		Verficação do equipamento ativa, favor aguarde
	Status da variável de medição [da fábrica] 1)		
	Quality	Good	
	Quality substatus	Function check	
	Coding (hex)	0xBC para 0xBF	
	Sinal de status	C	
	Comportamento do diagnóstico	Warning	
	Variáveis de medição influenciadas		
	▪ Amplitude de oscilação 1 ▪ Amplitude de oscilação 2 ▪ Assimetria do sinal ▪ Vazão mássica Carrier ▪ Temperatura do tubo ▪ Vazão volumetrica corrigida target ▪ Vazão Volumétrica corrigida carrier ▪ Concentração ▪ Valor medido 1 ▪ Valor medido 2 ▪ Valor medido 3 ▪ Damping de oscilação 1 ▪ Damping de oscilação 2 ▪ Densidade ▪ Densidade do óleo ▪ Densidade da água ▪ Viscosidade Dinâmica ▪ Sensor eletr de temperatura (ISEM) ▪ Opção **Detecção de tubo vazio**	▪ Vazão GSV ▪ Vazão GSV alternativa ▪ Viscosidade Cinemática ▪ Opção **Corte de vazão baixa** ▪ Vazão mássica ▪ Vazão mássica óleo ▪ Vazão mássica agua ▪ HBSI ▪ Vazão NSV ▪ Vazão NSV Alternativa ▪ Pressão externa ▪ Corrente de excitação 1 ▪ Corrente de excitação 2 ▪ Frequência de oscilação 1 ▪ Frequência de oscilação 2 ▪ Vazão volumetrica S&W ▪ Densidade de referência ▪ Densidade de referência alternativa ▪ Vazão volumétrica corrigida	▪ Vazão volumétrica corrigida óleo ▪ Vazão volumétrica corrigida água ▪ Flutuação de oscilação de damping 1 ▪ Flutuação de oscilação de damping 2 ▪ Flutuação frequência 1 ▪ Flutuação frequência 2 ▪ Vazão mássica Target ▪ Vazão volumétrica Carrier ▪ Vazão volumétrica target ▪ Viscosidade dinâmica compensada temp. ▪ Viscosidade cinemática compensada temp. ▪ Temperatura ▪ Status ▪ Vazão volumétrica ▪ Vazão volumétrica óleo ▪ Vazão volumétrica água ▪ Water cut	

1) O comportamento de diagnóstico pode ser alterado. Isso altera o status geral da variável medida.

Informação sobre diagnóstico			Ação de reparo
Nº	Texto resumido		
303	Configuração do I/O 1 para n alterada		1. Aplicar configuração de módulo I/O (parâmetro 'Aplicar configuração I/O') 2. Após recarregar descrição do dispositivo e verificar conexão elétrica
	Status da variável de medição		
	Quality	Bad	
	Quality substatus	Maintenance alarm	
	Coding (hex)	0x24 para 0x27	
	Sinal de status	M	
	Comportamento do diagnóstico	Warning	
	Variáveis de medição influenciadas		
	–		

Informação sobre diagnóstico			Ação de reparo
Nº	**Texto resumido**		
311	Falha da eletrônica		1. Não reinicie o equipamento 2. Contate suporte
	Status da variável de medição		
	Quality	Bad	
	Quality substatus	Maintenance alarm	
	Coding (hex)	0x24 para 0x27	
	Sinal de status	M	
	Comportamento do diagnóstico	Warning	
	Variáveis de medição influenciadas		
	▪ Amplitude de oscilação 1 ▪ Amplitude de oscilação 2 ▪ Assimetria do sinal ▪ Vazão mássica Carrier ▪ Temperatura do tubo ▪ Vazão volumetrica corrigida target ▪ Vazão Volumétrica corrigida carrier ▪ Concentração ▪ Valor medido 1 ▪ Valor medido 2 ▪ Valor medido 3 ▪ Damping de oscilação 1 ▪ Damping de oscilação 2 ▪ Densidade ▪ Densidade do óleo ▪ Densidade da água ▪ Viscosidade Dinâmica ▪ Sensor eletr de temperatura (ISEM) ▪ Opção **Detecção de tubo vazio**	▪ Vazão GSV ▪ Vazão GSV alternativa ▪ Viscosidade Cinemática ▪ Opção **Corte de vazão baixa** ▪ Vazão mássica ▪ Vazão mássica óleo ▪ Vazão mássica agua ▪ HBSI ▪ Vazão NSV ▪ Vazão NSV Alternativa ▪ Pressão externa ▪ Corrente de excitação 1 ▪ Corrente de excitação 2 ▪ Frequência de oscilação 1 ▪ Frequência de oscilação 2 ▪ Vazão volumetrica S&W ▪ Densidade de referência ▪ Densidade de referência alternativa ▪ Vazão volumétrica corrigida	▪ Vazão volumétrica corrigida óleo ▪ Vazão volumétrica corrigida água ▪ Flutuação de oscilação de damping 1 ▪ Flutuação de oscilação de damping 2 ▪ Flutuação frequência 1 ▪ Flutuação frequência 2 ▪ Vazão mássica Target ▪ Vazão volumétrica Carrier ▪ Vazão volumétrica target ▪ Viscosidade dinâmica compensada temp. ▪ Viscosidade cinemática compensada temp. ▪ Temperatura ▪ Status ▪ Vazão volumétrica ▪ Vazão volumétrica óleo ▪ Vazão volumétrica água ▪ Water cut	

Informação sobre diagnóstico			Ação de reparo
Nº	Texto resumido		
332	Falha de escrita no HistoROM		Substitua placa de interface do usuário Ex d/XP substitua transmissor
	Status da variável de medição		
	Quality	Bad	
	Quality substatus	Maintenance alarm	
	Coding (hex)	0x24 para 0x27	
	Sinal de status	F	
	Comportamento do diagnóstico	Alarm	
	Variáveis de medição influenciadas		
	▪ Amplitude de oscilação 1 ▪ Amplitude de oscilação 2 ▪ Assimetria do sinal ▪ Vazão mássica Carrier ▪ Temperatura do tubo ▪ Vazão volumetrica corrigida target ▪ Vazão Volumétrica corrigida carrier ▪ Concentração ▪ Damping de oscilação 1 ▪ Damping de oscilação 2 ▪ Densidade ▪ Densidade do óleo ▪ Densidade da água ▪ Viscosidade Dinâmica ▪ Sensor eletr de temperatura (ISEM) ▪ Opção **Detecção de tubo vazio** ▪ Vazão GSV ▪ Vazão GSV alternativa	▪ Viscosidade Cinemática ▪ Opção **Corte de vazão baixa** ▪ Vazão mássica ▪ Vazão mássica óleo ▪ Vazão mássica agua ▪ HBSI ▪ Vazão NSV ▪ Vazão NSV Alternativa ▪ Pressão externa ▪ Corrente de excitação 1 ▪ Corrente de excitação 2 ▪ Frequência de oscilação 1 ▪ Frequência de oscilação 2 ▪ Vazão volumetrica S&W ▪ Densidade de referência ▪ Densidade de referência alternativa ▪ Vazão volumétrica corrigida ▪ Vazão volumétrica corrigida óleo	▪ Vazão volumétrica corrigida água ▪ Flutuação de oscilação de damping 1 ▪ Flutuação de oscilação de damping 2 ▪ Flutuação frequência 1 ▪ Flutuação frequência 2 ▪ Vazão mássica Target ▪ Vazão volumétrica Carrier ▪ Vazão volumétrica target ▪ Viscosidade dinâmica compensada temp. ▪ Viscosidade cinemática compensada temp. ▪ Temperatura ▪ Status ▪ Vazão volumétrica ▪ Vazão volumétrica óleo ▪ Vazão volumétrica água ▪ Water cut	

Informação sobre diagnóstico			Ação de reparo
Nº	Texto resumido		
361	Modulo I/O 1 para n falha		1. Reiniciar aparelho 2. Verificar módulos eletrônicos 3. Alterar módulo E/S ou eletrônico principal
	Status da variável de medição		
	Quality	Bad	
	Quality substatus	Maintenance alarm	
	Coding (hex)	0x24 para 0x27	
	Sinal de status	F	
	Comportamento do diagnóstico	Alarm	
	Variáveis de medição influenciadas		
	▪ Amplitude de oscilação 1 ▪ Amplitude de oscilação 2 ▪ Assimetria do sinal ▪ Vazão mássica Carrier ▪ Temperatura do tubo ▪ Concentração ▪ Valor medido 1 ▪ Valor medido 2 ▪ Valor medido 3 ▪ Damping de oscilação 1 ▪ Damping de oscilação 2 ▪ Densidade	▪ Viscosidade Dinâmica ▪ Sensor eletr de temperatura (ISEM) ▪ Opção **Detecção de tubo vazio** ▪ Viscosidade Cinemática ▪ Opção **Corte de vazão baixa** ▪ Vazão mássica ▪ HBSI ▪ Pressão externa ▪ Corrente de excitação 1 ▪ Corrente de excitação 2 ▪ Frequência de oscilação 1 ▪ Frequência de oscilação 2	▪ Densidade de referência ▪ Vazão volumétrica corrigida ▪ Flutuação de oscilação de damping 1 ▪ Flutuação de oscilação de damping 2 ▪ Flutuação frequência 1 ▪ Flutuação frequência 2 ▪ Vazão mássica Target ▪ Viscosidade dinâmica compensada temp. ▪ Viscosidade cinemática compensada temp. ▪ Temperatura ▪ Status ▪ Vazão volumétrica

Informação sobre diagnóstico			Ação de reparo
Nº	**Texto resumido**		
372	Eletrônica do sensor (ISEM) danificada		1. Reinicie o dispositivo 2. Verifique se a falha permanece 3. Substitua o modulo eletronico do sensor (ISEM)
	Status da variável de medição		
	Quality	Bad	
	Quality substatus	Maintenance alarm	
	Coding (hex)	0x24 para 0x27	
	Sinal de status	F	
	Comportamento do diagnóstico	Alarm	
	Variáveis de medição influenciadas		
	▪ Amplitude de oscilação 1 ▪ Amplitude de oscilação 2 ▪ Assimetria do sinal ▪ Vazão mássica Carrier ▪ Temperatura do tubo ▪ Vazão volumetrica corrigida target ▪ Vazão Volumétrica corrigida carrier ▪ Concentração ▪ Valor medido 1 ▪ Valor medido 2 ▪ Valor medido 3 ▪ Damping de oscilação 1 ▪ Damping de oscilação 2 ▪ Densidade ▪ Densidade do óleo ▪ Densidade da água ▪ Viscosidade Dinâmica ▪ Sensor eletr de temperatura (ISEM) ▪ Opção **Detecção de tubo vazio**	▪ Vazão GSV ▪ Vazão GSV alternativa ▪ Viscosidade Cinemática ▪ Opção **Corte de vazão baixa** ▪ Vazão mássica ▪ Vazão mássica óleo ▪ Vazão mássica agua ▪ HBSI ▪ Vazão NSV ▪ Vazão NSV Alternativa ▪ Pressão externa ▪ Corrente de excitação 1 ▪ Corrente de excitação 2 ▪ Frequência de oscilação 1 ▪ Frequência de oscilação 2 ▪ Vazão volumetrica S&W ▪ Densidade de referência ▪ Densidade de referência alternativa ▪ Vazão volumétrica corrigida	▪ Vazão volumétrica corrigida óleo ▪ Vazão volumétrica corrigida água ▪ Flutuação de oscilação de damping 1 ▪ Flutuação de oscilação de damping 2 ▪ Flutuação frequência 1 ▪ Flutuação frequência 2 ▪ Vazão mássica Target ▪ Vazão volumétrica Carrier ▪ Vazão volumétrica target ▪ Viscosidade dinâmica compensada temp. ▪ Viscosidade cinemática compensada temp. ▪ Temperatura ▪ Status ▪ Vazão volumétrica ▪ Vazão volumétrica óleo ▪ Vazão volumétrica água ▪ Water cut	

Informação sobre diagnóstico			Ação de reparo
Nº	**Texto resumido**		
373	Eletrônica do sensor (ISEM) danificada		1. Transferir dados ou resetar o aparelho 2. Contatar suporte
	Status da variável de medição		
	Quality	Bad	
	Quality substatus	Maintenance alarm	
	Coding (hex)	0x24 para 0x27	
	Sinal de status	F	
	Comportamento do diagnóstico	Alarm	
	Variáveis de medição influenciadas		
	▪ Amplitude de oscilação 1 ▪ Amplitude de oscilação 2 ▪ Assimetria do sinal ▪ Vazão mássica Carrier ▪ Temperatura do tubo ▪ Vazão volumetrica corrigida target ▪ Vazão Volumétrica corrigida carrier ▪ Concentração ▪ Valor medido 1 ▪ Valor medido 2 ▪ Valor medido 3 ▪ Damping de oscilação 1 ▪ Damping de oscilação 2 ▪ Densidade ▪ Densidade do óleo ▪ Densidade da água ▪ Viscosidade Dinâmica ▪ Sensor eletr de temperatura (ISEM) ▪ Opção **Detecção de tubo vazio**	▪ Vazão GSV ▪ Vazão GSV alternativa ▪ Viscosidade Cinemática ▪ Opção **Corte de vazão baixa** ▪ Vazão mássica ▪ Vazão mássica óleo ▪ Vazão mássica agua ▪ HBSI ▪ Vazão NSV ▪ Vazão NSV Alternativa ▪ Pressão externa ▪ Corrente de excitação 1 ▪ Corrente de excitação 2 ▪ Frequência de oscilação 1 ▪ Frequência de oscilação 2 ▪ Vazão volumetrica S&W ▪ Densidade de referência ▪ Densidade de referência alternativa ▪ Vazão volumétrica corrigida	▪ Vazão volumétrica corrigida óleo ▪ Vazão volumétrica corrigida água ▪ Flutuação de oscilação de damping 1 ▪ Flutuação de oscilação de damping 2 ▪ Flutuação frequência 1 ▪ Flutuação frequência 2 ▪ Vazão mássica Target ▪ Vazão volumétrica Carrier ▪ Vazão volumétrica target ▪ Viscosidade dinâmica compensada temp. ▪ Viscosidade cinemática compensada temp. ▪ Temperatura ▪ Status ▪ Vazão volumétrica ▪ Vazão volumétrica óleo ▪ Vazão volumétrica água ▪ Water cut	

Informação sobre diagnóstico			Ação de reparo
Nº	**Texto resumido**		
374	Eletrônica do sensor (ISEM) danificada		1. Reinicie o dispositivo 2. Verifique se a falha permanece 3. Substitua o modulo eletronico do sensor (ISEM)
	Status da variável de medição [da fábrica] [1]		
	Quality	Bad	
	Quality substatus	Maintenance alarm	
	Coding (hex)	0x24 para 0x27	
	Sinal de status	S	
	Comportamento do diagnóstico	Warning	
	Variáveis de medição influenciadas		
	▪ Amplitude de oscilação 1 ▪ Amplitude de oscilação 2 ▪ Assimetria do sinal ▪ Vazão mássica Carrier ▪ Temperatura do tubo ▪ Concentração ▪ Damping de oscilação 1 ▪ Damping de oscilação 2 ▪ Densidade ▪ Viscosidade Dinâmica ▪ Sensor eletr de temperatura (ISEM)	▪ Opção **Detecção de tubo vazio** ▪ Viscosidade Cinemática ▪ Opção **Corte de vazão baixa** ▪ Vazão mássica ▪ HBSI ▪ Pressão externa ▪ Corrente de excitação 1 ▪ Corrente de excitação 2 ▪ Frequência de oscilação 1 ▪ Frequência de oscilação 2 ▪ Densidade de referência	▪ Vazão volumétrica corrigida ▪ Flutuação de oscilação de damping 1 ▪ Flutuação de oscilação de damping 2 ▪ Flutuação frequência 1 ▪ Flutuação frequência 2 ▪ Vazão mássica Target ▪ Viscosidade dinâmica compensada temp. ▪ Viscosidade cinemática compensada temp. ▪ Temperatura ▪ Status ▪ Vazão volumétrica

1) O comportamento de diagnóstico pode ser alterado. Isso altera o status geral da variável medida.

Informação sobre diagnóstico			Ação de reparo
Nº	**Texto resumido**		
375	Falha da comunicação I/O 1 para n		1. Reinicie o dispositivo 2. Verifique se a falha permanece 3. Substitua o modulo das eletronicas inclusive os modulos eletronicos
	Status da variável de medição		
	Quality	Bad	
	Quality substatus	Maintenance alarm	
	Coding (hex)	0x24 para 0x27	
	Sinal de status	F	
	Comportamento do diagnóstico	Alarm	
	Variáveis de medição influenciadas		
	▪ Amplitude de oscilação 1 ▪ Amplitude de oscilação 2 ▪ Assimetria do sinal ▪ Vazão mássica Carrier ▪ Temperatura do tubo ▪ Vazão volumetrica corrigida target ▪ Vazão Volumétrica corrigida carrier ▪ Concentração ▪ Valor medido 1 ▪ Valor medido 2 ▪ Valor medido 3 ▪ Damping de oscilação 1 ▪ Damping de oscilação 2 ▪ Densidade ▪ Densidade do óleo ▪ Densidade da água ▪ Viscosidade Dinâmica ▪ Sensor eletr de temperatura (ISEM)	▪ Opção **Detecção de tubo vazio** ▪ Vazão GSV ▪ Vazão GSV alternativa ▪ Viscosidade Cinemática ▪ Opção **Corte de vazão baixa** ▪ Vazão mássica ▪ Vazão mássica óleo ▪ Vazão mássica agua ▪ HBSI ▪ Vazão NSV ▪ Vazão NSV Alternativa ▪ Pressão externa ▪ Corrente de excitação 1 ▪ Corrente de excitação 2 ▪ Frequência de oscilação 1 ▪ Frequência de oscilação 2 ▪ Vazão volumetrica S&W ▪ Densidade de referência	▪ Densidade de referência alternativa ▪ Vazão volumétrica corrigida ▪ Vazão volumétrica corrigida óleo ▪ Vazão volumétrica corrigida água ▪ Flutuação de oscilação de damping 1 ▪ Flutuação de oscilação de damping 2 ▪ Flutuação frequência 1 ▪ Flutuação frequência 2 ▪ Vazão mássica Target ▪ Vazão volumétrica Carrier ▪ Vazão volumétrica target ▪ Viscosidade dinâmica compensada temp. ▪ Viscosidade cinemática compensada temp. ▪ Temperatura ▪ Status ▪ Vazão volumétrica	

Informação sobre diagnóstico			Ação de reparo
Nº	**Texto resumido**		
382	Armazenamento de dados		1. Insira o T-DAT 2. Substitua o T-DAT
	Status da variável de medição		
	Quality	Bad	
	Quality substatus	Maintenance alarm	
	Coding (hex)	0x24 para 0x27	
	Sinal de status	F	
	Comportamento do diagnóstico	Alarm	
	Variáveis de medição influenciadas		
	▪ Amplitude de oscilação 1 ▪ Amplitude de oscilação 2 ▪ Assimetria do sinal ▪ Vazão mássica Carrier ▪ Temperatura do tubo ▪ Vazão volumetrica corrigida target ▪ Vazão Volumétrica corrigida carrier ▪ Concentração ▪ Valor medido 1 ▪ Valor medido 2 ▪ Valor medido 3 ▪ Damping de oscilação 1 ▪ Damping de oscilação 2 ▪ Densidade ▪ Densidade do óleo ▪ Densidade da água ▪ Viscosidade Dinâmica ▪ Sensor eletr de temperatura (ISEM) ▪ Opção **Detecção de tubo vazio**	▪ Vazão GSV ▪ Vazão GSV alternativa ▪ Viscosidade Cinemática ▪ Opção **Corte de vazão baixa** ▪ Vazão mássica ▪ Vazão mássica óleo ▪ Vazão mássica agua ▪ HBSI ▪ Vazão NSV ▪ Vazão NSV Alternativa ▪ Pressão externa ▪ Corrente de excitação 1 ▪ Corrente de excitação 2 ▪ Frequência de oscilação 1 ▪ Frequência de oscilação 2 ▪ Vazão volumetrica S&W ▪ Densidade de referência ▪ Densidade de referência alternativa ▪ Vazão volumétrica corrigida	▪ Vazão volumétrica corrigida óleo ▪ Vazão volumétrica corrigida água ▪ Flutuação de oscilação de damping 1 ▪ Flutuação de oscilação de damping 2 ▪ Flutuação frequência 1 ▪ Flutuação frequência 2 ▪ Vazão mássica Target ▪ Vazão volumétrica Carrier ▪ Vazão volumétrica target ▪ Viscosidade dinâmica compensada temp. ▪ Viscosidade cinemática compensada temp. ▪ Temperatura ▪ Status ▪ Vazão volumétrica ▪ Vazão volumétrica óleo ▪ Vazão volumétrica água ▪ Water cut	

Informação sobre diagnóstico			Ação de reparo
Nº	**Texto resumido**		
383	Conteúdo da memória		1. Reiniciar medidor 2. Deletar T-DAT via parâmetro 'Reset device' 3. Substituir T-DAT
	Status da variável de medição		
	Quality	Bad	
	Quality substatus	Maintenance alarm	
	Coding (hex)	0x24 para 0x27	
	Sinal de status	F	
	Comportamento do diagnóstico	Alarm	
	Variáveis de medição influenciadas		
	▪ Amplitude de oscilação 1 ▪ Amplitude de oscilação 2 ▪ Assimetria do sinal ▪ Vazão mássica Carrier ▪ Temperatura do tubo ▪ Vazão volumetrica corrigida target ▪ Vazão Volumétrica corrigida carrier ▪ Concentração ▪ Valor medido 1 ▪ Valor medido 2 ▪ Valor medido 3 ▪ Damping de oscilação 1 ▪ Damping de oscilação 2 ▪ Densidade ▪ Densidade do óleo ▪ Densidade da água ▪ Viscosidade Dinâmica ▪ Sensor eletr de temperatura (ISEM)	▪ Opção **Detecção de tubo vazio** ▪ Vazão GSV ▪ Vazão GSV alternativa ▪ Viscosidade Cinemática ▪ Opção **Corte de vazão baixa** ▪ Vazão mássica ▪ Vazão mássica óleo ▪ Vazão mássica agua ▪ HBSI ▪ Vazão NSV ▪ Vazão NSV Alternativa ▪ Pressão externa ▪ Corrente de excitação 1 ▪ Corrente de excitação 2 ▪ Frequência de oscilação 1 ▪ Frequência de oscilação 2 ▪ Vazão volumetrica S&W ▪ Densidade de referência	▪ Densidade de referência alternativa ▪ Vazão volumétrica corrigida ▪ Vazão volumétrica corrigida óleo ▪ Vazão volumétrica corrigida água ▪ Flutuação de oscilação de damping 1 ▪ Flutuação de oscilação de damping 2 ▪ Flutuação frequência 1 ▪ Flutuação frequência 2 ▪ Vazão mássica Target ▪ Vazão volumétrica Carrier ▪ Vazão volumétrica target ▪ Viscosidade dinâmica compensada temp. ▪ Viscosidade cinemática compensada temp. ▪ Temperatura ▪ Status ▪ Vazão volumétrica	

Informação sobre diagnóstico			Ação de reparo
Nº	**Texto resumido**		
387	Backup do HistoROM falhou		Contate o departamento de serviços
	Status da variável de medição		
	Quality	Bad	
	Quality substatus	Maintenance alarm	
	Coding (hex)	0x24 para 0x27	
	Sinal de status	F	
	Comportamento do diagnóstico	Alarm	
	Variáveis de medição influenciadas		
	▪ Amplitude de oscilação 1 ▪ Amplitude de oscilação 2 ▪ Assimetria do sinal ▪ Vazão mássica Carrier ▪ Temperatura do tubo ▪ Vazão volumetrica corrigida target ▪ Vazão Volumétrica corrigida carrier ▪ Concentração ▪ Valor medido 1 ▪ Valor medido 2 ▪ Valor medido 3 ▪ Damping de oscilação 1 ▪ Damping de oscilação 2 ▪ Densidade ▪ Densidade do óleo ▪ Densidade da água ▪ Viscosidade Dinâmica ▪ Sensor eletr de temperatura (ISEM) ▪ Opção **Detecção de tubo vazio**	▪ Vazão GSV ▪ Vazão GSV alternativa ▪ Viscosidade Cinemática ▪ Opção **Corte de vazão baixa** ▪ Vazão mássica ▪ Vazão mássica óleo ▪ Vazão mássica agua ▪ HBSI ▪ Vazão NSV ▪ Vazão NSV Alternativa ▪ Pressão externa ▪ Corrente de excitação 1 ▪ Corrente de excitação 2 ▪ Frequência de oscilação 1 ▪ Frequência de oscilação 2 ▪ Vazão volumetrica S&W ▪ Densidade de referência ▪ Densidade de referência alternativa ▪ Vazão volumétrica corrigida	▪ Vazão volumétrica corrigida óleo ▪ Vazão volumétrica corrigida água ▪ Flutuação de oscilação de damping 1 ▪ Flutuação de oscilação de damping 2 ▪ Flutuação frequência 1 ▪ Flutuação frequência 2 ▪ Vazão mássica Target ▪ Vazão volumétrica Carrier ▪ Vazão volumétrica target ▪ Viscosidade dinâmica compensada temp. ▪ Viscosidade cinemática compensada temp. ▪ Temperatura ▪ Status ▪ Vazão volumétrica ▪ Vazão volumétrica óleo ▪ Vazão volumétrica água ▪ Water cut	

12.7.3 Diagnóstico de configuração

Informação sobre diagnóstico			Ação de reparo
Nº	**Texto resumido**		
330	Arquivo flash inválido		1. Atualizar firmware do medidor 2. Reiniciar o medidor
	Status da variável de medição		
	Quality	Bad	
	Quality substatus	Maintenance alarm	
	Coding (hex)	0x24 para 0x27	
	Sinal de status	M	
	Comportamento do diagnóstico	Warning	
	Variáveis de medição influenciadas		
	▪ Amplitude de oscilação 1 ▪ Amplitude de oscilação 2 ▪ Assimetria do sinal ▪ Vazão mássica Carrier ▪ Temperatura do tubo ▪ Concentração ▪ Valor medido 1 ▪ Valor medido 2 ▪ Valor medido 3 ▪ Damping de oscilação 1 ▪ Damping de oscilação 2 ▪ Densidade	▪ Viscosidade Dinâmica ▪ Sensor eletr de temperatura (ISEM) ▪ Opção **Detecção de tubo vazio** ▪ Viscosidade Cinemática ▪ Opção **Corte de vazão baixa** ▪ Vazão mássica ▪ HBSI ▪ Pressão externa ▪ Corrente de excitação 1 ▪ Corrente de excitação 2 ▪ Frequência de oscilação 1 ▪ Frequência de oscilação 2	▪ Densidade de referência ▪ Vazão volumétrica corrigida ▪ Flutuação de oscilação de damping 1 ▪ Flutuação de oscilação de damping 2 ▪ Flutuação frequência 1 ▪ Flutuação frequência 2 ▪ Vazão mássica Target ▪ Viscosidade dinâmica compensada temp. ▪ Viscosidade cinemática compensada temp. ▪ Temperatura ▪ Status ▪ Vazão volumétrica

Informação sobre diagnóstico			Ação de reparo
Nº	**Texto resumido**		
331	Update de firmware falhou		1. Atualizar firmware do medidor 2. Reiniciar o medidor
	Status da variável de medição		
	Quality	Bad	
	Quality substatus	Maintenance alarm	
	Coding (hex)	0x24 para 0x27	
	Sinal de status	F	
	Comportamento do diagnóstico	Warning	
	Variáveis de medição influenciadas		
	▪ Amplitude de oscilação 1 ▪ Amplitude de oscilação 2 ▪ Assimetria do sinal ▪ Vazão mássica Carrier ▪ Temperatura do tubo ▪ Vazão volumetrica corrigida target ▪ Vazão Volumétrica corrigida carrier ▪ Concentração ▪ Valor medido 1 ▪ Valor medido 2 ▪ Valor medido 3 ▪ Damping de oscilação 1 ▪ Damping de oscilação 2 ▪ Densidade ▪ Densidade do óleo ▪ Densidade da água ▪ Viscosidade Dinâmica ▪ Sensor eletr de temperatura (ISEM) ▪ Opção **Detecção de tubo vazio**	▪ Vazão GSV ▪ Vazão GSV alternativa ▪ Viscosidade Cinemática ▪ Opção **Corte de vazão baixa** ▪ Vazão mássica ▪ Vazão mássica óleo ▪ Vazão mássica agua ▪ HBSI ▪ Vazão NSV ▪ Vazão NSV Alternativa ▪ Pressão externa ▪ Corrente de excitação 1 ▪ Corrente de excitação 2 ▪ Frequência de oscilação 1 ▪ Frequência de oscilação 2 ▪ Vazão volumetrica S&W ▪ Densidade de referência ▪ Densidade de referência alternativa ▪ Vazão volumétrica corrigida	▪ Vazão volumétrica corrigida óleo ▪ Vazão volumétrica corrigida água ▪ Flutuação de oscilação de damping 1 ▪ Flutuação de oscilação de damping 2 ▪ Flutuação frequência 1 ▪ Flutuação frequência 2 ▪ Vazão mássica Target ▪ Vazão volumétrica Carrier ▪ Vazão volumétrica target ▪ Viscosidade dinâmica compensada temp. ▪ Viscosidade cinemática compensada temp. ▪ Temperatura ▪ Status ▪ Vazão volumétrica ▪ Vazão volumétrica óleo ▪ Vazão volumétrica água ▪ Water cut	

Informação sobre diagnóstico			Ação de reparo
Nº	**Texto resumido**		
410	Transferência de dados		1. Verificar conexão 2. Tentar transferência de dados
	Status da variável de medição		
	Quality	Bad	
	Quality substatus	Maintenance alarm	
	Coding (hex)	0x24 para 0x27	
	Sinal de status	F	
	Comportamento do diagnóstico	Alarm	
	Variáveis de medição influenciadas		
	▪ Amplitude de oscilação 1 ▪ Amplitude de oscilação 2 ▪ Assimetria do sinal ▪ Vazão mássica Carrier ▪ Temperatura do tubo ▪ Vazão volumetrica corrigida target ▪ Vazão Volumétrica corrigida carrier ▪ Concentração ▪ Valor medido 1 ▪ Valor medido 2 ▪ Valor medido 3 ▪ Damping de oscilação 1 ▪ Damping de oscilação 2 ▪ Densidade ▪ Densidade do óleo ▪ Densidade da água ▪ Viscosidade Dinâmica ▪ Sensor eletr de temperatura (ISEM) ▪ Opção **Detecção de tubo vazio**	▪ Vazão GSV ▪ Vazão GSV alternativa ▪ Viscosidade Cinemática ▪ Opção **Corte de vazão baixa** ▪ Vazão mássica ▪ Vazão mássica óleo ▪ Vazão mássica agua ▪ HBSI ▪ Vazão NSV ▪ Vazão NSV Alternativa ▪ Pressão externa ▪ Corrente de excitação 1 ▪ Corrente de excitação 2 ▪ Frequência de oscilação 1 ▪ Frequência de oscilação 2 ▪ Vazão volumetrica S&W ▪ Densidade de referência ▪ Densidade de referência alternativa ▪ Vazão volumétrica corrigida	▪ Vazão volumétrica corrigida óleo ▪ Vazão volumétrica corrigida água ▪ Flutuação de oscilação de damping 1 ▪ Flutuação de oscilação de damping 2 ▪ Flutuação frequência 1 ▪ Flutuação frequência 2 ▪ Vazão mássica Target ▪ Vazão volumétrica Carrier ▪ Vazão volumétrica target ▪ Viscosidade dinâmica compensada temp. ▪ Viscosidade cinemática compensada temp. ▪ Temperatura ▪ Status ▪ Vazão volumétrica ▪ Vazão volumétrica óleo ▪ Vazão volumétrica água ▪ Water cut	

Informação sobre diagnóstico			Ação de reparo
Nº	**Texto resumido**		
412	Processamento de download		Download ativo, favor aguarde
	Status da variável de medição		
	Quality	Uncertain	
	Quality substatus	Initial value	
	Coding (hex)	0x4C para 0x4F	
	Sinal de status	C	
	Comportamento do diagnóstico	Warning	
	Variáveis de medição influenciadas		
	▪ Amplitude de oscilação 1 ▪ Amplitude de oscilação 2 ▪ Assimetria do sinal ▪ Vazão mássica Carrier ▪ Temperatura do tubo ▪ Vazão volumetrica corrigida target ▪ Vazão Volumétrica corrigida carrier ▪ Concentração ▪ Valor medido 1 ▪ Valor medido 2 ▪ Valor medido 3 ▪ Damping de oscilação 1 ▪ Damping de oscilação 2 ▪ Densidade ▪ Densidade do óleo ▪ Densidade da água ▪ Viscosidade Dinâmica ▪ Sensor eletr de temperatura (ISEM) ▪ Opção **Detecção de tubo vazio**	▪ Vazão GSV ▪ Vazão GSV alternativa ▪ Viscosidade Cinemática ▪ Opção **Corte de vazão baixa** ▪ Vazão mássica ▪ Vazão mássica óleo ▪ Vazão mássica agua ▪ HBSI ▪ Vazão NSV ▪ Vazão NSV Alternativa ▪ Pressão externa ▪ Corrente de excitação 1 ▪ Corrente de excitação 2 ▪ Frequência de oscilação 1 ▪ Frequência de oscilação 2 ▪ Vazão volumetrica S&W ▪ Densidade de referência ▪ Densidade de referência alternativa ▪ Vazão volumétrica corrigida	▪ Vazão volumétrica corrigida óleo ▪ Vazão volumétrica corrigida água ▪ Flutuação de oscilação de damping 1 ▪ Flutuação de oscilação de damping 2 ▪ Flutuação frequência 1 ▪ Flutuação frequência 2 ▪ Vazão mássica Target ▪ Vazão volumétrica Carrier ▪ Vazão volumétrica target ▪ Viscosidade dinâmica compensada temp. ▪ Viscosidade cinemática compensada temp. ▪ Temperatura ▪ Status ▪ Vazão volumétrica ▪ Vazão volumétrica óleo ▪ Vazão volumétrica água ▪ Water cut	

Informação sobre diagnóstico			Ação de reparo
Nº	**Texto resumido**		
431	Trim 1 para n		Carry out trim
	Status da variável de medição		
	Quality	Good	
	Quality substatus	Function check	
	Coding (hex)	0xBC para 0xBF	
	Sinal de status	C	
	Comportamento do diagnóstico	Warning	
	Variáveis de medição influenciadas		
	–		

Informação sobre diagnóstico			Ação de reparo
Nº	**Texto resumido**		
437	Configuração incompatível		1. Reiniciar aparelho 2. Contactar suporte
	Status da variável de medição		
	Quality	Bad	
	Quality substatus	Maintenance alarm	
	Coding (hex)	0x24 para 0x27	
	Sinal de status	F	
	Comportamento do diagnóstico	Alarm	
	Variáveis de medição influenciadas		
	▪ Amplitude de oscilação 1 ▪ Amplitude de oscilação 2 ▪ Assimetria do sinal ▪ Vazão mássica Carrier ▪ Temperatura do tubo ▪ Vazão volumetrica corrigida target ▪ Vazão Volumétrica corrigida carrier ▪ Concentração ▪ Valor medido 1 ▪ Valor medido 2 ▪ Valor medido 3 ▪ Damping de oscilação 1 ▪ Damping de oscilação 2 ▪ Densidade ▪ Densidade do óleo ▪ Densidade da água ▪ Viscosidade Dinâmica ▪ Sensor eletr de temperatura (ISEM) ▪ Opção **Detecção de tubo vazio**	▪ Vazão GSV ▪ Vazão GSV alternativa ▪ Viscosidade Cinemática ▪ Opção **Corte de vazão baixa** ▪ Vazão mássica ▪ Vazão mássica óleo ▪ Vazão mássica agua ▪ HBSI ▪ Vazão NSV ▪ Vazão NSV Alternativa ▪ Pressão externa ▪ Corrente de excitação 1 ▪ Corrente de excitação 2 ▪ Frequência de oscilação 1 ▪ Frequência de oscilação 2 ▪ Vazão volumetrica S&W ▪ Densidade de referência ▪ Densidade de referência alternativa ▪ Vazão volumétrica corrigida	▪ Vazão volumétrica corrigida óleo ▪ Vazão volumétrica corrigida água ▪ Flutuação de oscilação de damping 1 ▪ Flutuação de oscilação de damping 2 ▪ Flutuação frequência 1 ▪ Flutuação frequência 2 ▪ Vazão mássica Target ▪ Vazão volumétrica Carrier ▪ Vazão volumétrica target ▪ Viscosidade dinâmica compensada temp. ▪ Viscosidade cinemática compensada temp. ▪ Temperatura ▪ Status ▪ Vazão volumétrica ▪ Vazão volumétrica óleo ▪ Vazão volumétrica água ▪ Water cut	

Informação sobre diagnóstico			Ação de reparo
Nº	Texto resumido		
438	Conjunto de dados		1. Verificar arquivo de conjunto de dados 2. Verificar configuração do equipamento 3. Up- e download uma nova configuração
	Status da variável de medição		
	Quality	Uncertain	
	Quality substatus	Maintenance demanded	
	Coding (hex)	0x68 para 0x6B	
	Sinal de status	M	
	Comportamento do diagnóstico	Warning	
	Variáveis de medição influenciadas		
	▪ Amplitude de oscilação 1 ▪ Amplitude de oscilação 2 ▪ Assimetria do sinal ▪ Vazão mássica Carrier ▪ Temperatura do tubo ▪ Vazão volumetrica corrigida target ▪ Vazão Volumétrica corrigida carrier ▪ Concentração ▪ Valor medido 1 ▪ Valor medido 2 ▪ Valor medido 3 ▪ Damping de oscilação 1 ▪ Damping de oscilação 2 ▪ Densidade ▪ Densidade do óleo ▪ Densidade da água ▪ Viscosidade Dinâmica ▪ Sensor eletr de temperatura (ISEM) ▪ Opção **Detecção de tubo vazio**	▪ Vazão GSV ▪ Vazão GSV alternativa ▪ Viscosidade Cinemática ▪ Opção **Corte de vazão baixa** ▪ Vazão mássica ▪ Vazão mássica óleo ▪ Vazão mássica agua ▪ HBSI ▪ Vazão NSV ▪ Vazão NSV Alternativa ▪ Pressão externa ▪ Corrente de excitação 1 ▪ Corrente de excitação 2 ▪ Frequência de oscilação 1 ▪ Frequência de oscilação 2 ▪ Vazão volumetrica S&W ▪ Densidade de referência ▪ Densidade de referência alternativa ▪ Vazão volumétrica corrigida	▪ Vazão volumétrica corrigida óleo ▪ Vazão volumétrica corrigida água ▪ Flutuação de oscilação de damping 1 ▪ Flutuação de oscilação de damping 2 ▪ Flutuação frequência 1 ▪ Flutuação frequência 2 ▪ Vazão mássica Target ▪ Vazão volumétrica Carrier ▪ Vazão volumétrica target ▪ Viscosidade dinâmica compensada temp. ▪ Viscosidade cinemática compensada temp. ▪ Temperatura ▪ Status ▪ Vazão volumétrica ▪ Vazão volumétrica óleo ▪ Vazão volumétrica água ▪ Water cut	

Informação sobre diagnóstico			Ação de reparo
Nº	Texto resumido		
441	Saída de corrente 1 para n		1. Verificar o processo 2. Verificar as configurações da saída de corrente
	Status da variável de medição [da fábrica] 1)		
	Quality	Good	
	Quality substatus	Function check	
	Coding (hex)	0xBC para 0xBF	
	Sinal de status	S	
	Comportamento do diagnóstico	Warning	
	Variáveis de medição influenciadas		
	–		

1) O comportamento de diagnóstico pode ser alterado. Isso altera o status geral da variável medida.

Informação sobre diagnóstico			Ação de reparo
Nº	Texto resumido		
442	Saída de frequência 1 para n		1. Verificar o processo 2. Verificar as configurações de saída de frequência
	Status da variável de medição [da fábrica] 1)		
	Quality	Good	
	Quality substatus	Function check	
	Coding (hex)	0xBC para 0xBF	
	Sinal de status	S	
	Comportamento do diagnóstico	Warning	
	Variáveis de medição influenciadas		
	–		

1) O comportamento de diagnóstico pode ser alterado. Isso altera o status geral da variável medida.

Informação sobre diagnóstico			Ação de reparo
Nº	Texto resumido		
443	Saída de pulso 1 para n		1. Verificar o processo 2. Verificar as configurações de saída de pulso
	Status da variável de medição [da fábrica] 1)		
	Quality	Good	
	Quality substatus	Function check	
	Coding (hex)	0xBC para 0xBF	
	Sinal de status	S	
	Comportamento do diagnóstico	Warning	
	Variáveis de medição influenciadas		
	–		

1) O comportamento de diagnóstico pode ser alterado. Isso altera o status geral da variável medida.

Informação sobre diagnóstico			Ação de reparo
Nº	Texto resumido		
444	Entrada de currente 1 para n		1. Veridicar Processo 2. Verificar parametros da entrada currente
	Status da variável de medição [da fábrica] 1)		
	Quality	Good	
	Quality substatus	Function check	
	Coding (hex)	0xBC para 0xBF	
	Sinal de status	S	
	Comportamento do diagnóstico	Warning	
	Variáveis de medição influenciadas		
	▪ Valor medido 1 ▪ Valor medido 2 ▪ Valor medido 3		

1) O comportamento de diagnóstico pode ser alterado. Isso altera o status geral da variável medida.

Informação sobre diagnóstico			Ação de reparo
Nº	Texto resumido		
453	Override de vazão		Desativar override de vazão
	Status da variável de medição		
	Quality	Good	
	Quality substatus	Function check	
	Coding (hex)	0xBC para 0xBF	
	Sinal de status	C	
	Comportamento do diagnóstico	Warning	
	Variáveis de medição influenciadas		
	▪ Amplitude de oscilação 1 ▪ Amplitude de oscilação 2 ▪ Assimetria do sinal ▪ Vazão mássica Carrier ▪ Temperatura do tubo ▪ Vazão volumetrica corrigida target ▪ Vazão Volumétrica corrigida carrier ▪ Concentração ▪ Damping de oscilação 1 ▪ Damping de oscilação 2 ▪ Densidade ▪ Densidade do óleo ▪ Densidade da água ▪ Viscosidade Dinâmica ▪ Sensor eletr de temperatura (ISEM) ▪ Opção **Detecção de tubo vazio** ▪ Vazão GSV ▪ Vazão GSV alternativa	▪ Viscosidade Cinemática ▪ Opção **Corte de vazão baixa** ▪ Vazão mássica ▪ Vazão mássica óleo ▪ Vazão mássica agua ▪ HBSI ▪ Vazão NSV ▪ Vazão NSV Alternativa ▪ Pressão externa ▪ Corrente de excitação 1 ▪ Corrente de excitação 2 ▪ Frequência de oscilação 1 ▪ Frequência de oscilação 2 ▪ Vazão volumetrica S&W ▪ Densidade de referência ▪ Densidade de referência alternativa ▪ Vazão volumétrica corrigida ▪ Vazão volumétrica corrigida óleo	▪ Vazão volumétrica corrigida água ▪ Flutuação de oscilação de damping 1 ▪ Flutuação de oscilação de damping 2 ▪ Flutuação frequência 1 ▪ Flutuação frequência 2 ▪ Vazão mássica Target ▪ Vazão volumétrica Carrier ▪ Vazão volumétrica target ▪ Viscosidade dinâmica compensada temp. ▪ Viscosidade cinemática compensada temp. ▪ Temperatura ▪ Status ▪ Vazão volumétrica ▪ Vazão volumétrica óleo ▪ Vazão volumétrica água ▪ Water cut	

Informação sobre diagnóstico			Ação de reparo
Nº	Texto resumido		
463	Entrada analógica 1 para n opção inválida		1. Checar módulo/canal de configuração 2. Checar configuração do módulo I/O
	Status da variável de medição		
	Quality	Bad	
	Quality substatus	Maintenance alarm	
	Coding (hex)	0x24 para 0x27	
	Sinal de status	F	
	Comportamento do diagnóstico	Alarm	
	Variáveis de medição influenciadas		
	▪ Valor medido 1 ▪ Valor medido 2 ▪ Valor medido 3		

Informação sobre diagnóstico			Ação de reparo
Nº	**Texto resumido**		
482	FB not Auto/Cas		Bloquear modo AUTO
	Status da variável de medição		
	Quality	Good	
	Quality substatus	Ok	
	Coding (hex)	0x80 para 0x83	
	Sinal de status	F	
	Comportamento do diagnóstico	Alarm	
	Variáveis de medição influenciadas		
	–		

Informação sobre diagnóstico			Ação de reparo
Nº	**Texto resumido**		
484	Modo de simulação de falha		Desativar simulação
	Status da variável de medição		
	Quality	Bad	
	Quality substatus	Function check	
	Coding (hex)	0x3C para 0x3F	
	Sinal de status	C	
	Comportamento do diagnóstico	Alarm	
	Variáveis de medição influenciadas		
	▪ Amplitude de oscilação 1 ▪ Amplitude de oscilação 2 ▪ Assimetria do sinal ▪ Vazão mássica Carrier ▪ Temperatura do tubo ▪ Vazão volumetrica corrigida target ▪ Vazão Volumétrica corrigida carrier ▪ Concentração ▪ Damping de oscilação 1 ▪ Damping de oscilação 2 ▪ Densidade ▪ Densidade do óleo ▪ Densidade da água ▪ Viscosidade Dinâmica ▪ Sensor eletr de temperatura (ISEM) ▪ Opção **Detecção de tubo vazio** ▪ Vazão GSV ▪ Vazão GSV alternativa	▪ Viscosidade Cinemática ▪ Opção **Corte de vazão baixa** ▪ Vazão mássica ▪ Vazão mássica óleo ▪ Vazão mássica agua ▪ HBSI ▪ Vazão NSV ▪ Vazão NSV Alternativa ▪ Pressão externa ▪ Corrente de excitação 1 ▪ Corrente de excitação 2 ▪ Frequência de oscilação 1 ▪ Frequência de oscilação 2 ▪ Vazão volumetrica S&W ▪ Densidade de referência ▪ Densidade de referência alternativa ▪ Vazão volumétrica corrigida ▪ Vazão volumétrica corrigida óleo	▪ Vazão volumétrica corrigida água ▪ Flutuação de oscilação de damping 1 ▪ Flutuação de oscilação de damping 2 ▪ Flutuação frequência 1 ▪ Flutuação frequência 2 ▪ Vazão mássica Target ▪ Vazão volumétrica Carrier ▪ Vazão volumétrica target ▪ Viscosidade dinâmica compensada temp. ▪ Viscosidade cinemática compensada temp. ▪ Temperatura ▪ Status ▪ Vazão volumétrica ▪ Vazão volumétrica óleo ▪ Vazão volumétrica água ▪ Water cut

Informação sobre diagnóstico			Ação de reparo
Nº	Texto resumido		
485	Simulação de variável de medição		Desativar simulação
	Status da variável de medição		
	Quality	Good	
	Quality substatus	Function check	
	Coding (hex)	0xBC para 0xBF	
	Sinal de status	C	
	Comportamento do diagnóstico	Warning	
	Variáveis de medição influenciadas		
	▪ Amplitude de oscilação 1 ▪ Amplitude de oscilação 2 ▪ Assimetria do sinal ▪ Vazão mássica Carrier ▪ Temperatura do tubo ▪ Vazão volumetrica corrigida target ▪ Vazão Volumétrica corrigida carrier ▪ Concentração ▪ Damping de oscilação 1 ▪ Damping de oscilação 2 ▪ Densidade ▪ Densidade do óleo ▪ Densidade da água ▪ Viscosidade Dinâmica ▪ Sensor eletr de temperatura (ISEM) ▪ Opção **Detecção de tubo vazio** ▪ Vazão GSV ▪ Vazão GSV alternativa	▪ Viscosidade Cinemática ▪ Opção **Corte de vazão baixa** ▪ Vazão mássica ▪ Vazão mássica óleo ▪ Vazão mássica agua ▪ HBSI ▪ Vazão NSV ▪ Vazão NSV Alternativa ▪ Pressão externa ▪ Corrente de excitação 1 ▪ Corrente de excitação 2 ▪ Frequência de oscilação 1 ▪ Frequência de oscilação 2 ▪ Vazão volumetrica S&W ▪ Densidade de referência ▪ Densidade de referência alternativa ▪ Vazão volumétrica corrigida ▪ Vazão volumétrica corrigida óleo	▪ Vazão volumétrica corrigida água ▪ Flutuação de oscilação de damping 1 ▪ Flutuação de oscilação de damping 2 ▪ Flutuação frequência 1 ▪ Flutuação frequência 2 ▪ Vazão mássica Target ▪ Vazão volumétrica Carrier ▪ Vazão volumétrica target ▪ Viscosidade dinâmica compensada temp. ▪ Viscosidade cinemática compensada temp. ▪ Temperatura ▪ Status ▪ Vazão volumétrica ▪ Vazão volumétrica óleo ▪ Vazão volumétrica água ▪ Water cut	

Informação sobre diagnóstico			Ação de reparo
Nº	Texto resumido		
486	Simulação de currente Entrada 1 para n		Desativar simulação
	Status da variável de medição		
	Quality	Good	
	Quality substatus	Function check	
	Coding (hex)	0xBC para 0xBF	
	Sinal de status	C	
	Comportamento do diagnóstico	Warning	
	Variáveis de medição influenciadas		
	▪ Valor medido 1 ▪ Valor medido 2 ▪ Valor medido 3		

Informação sobre diagnóstico			Ação de reparo
Nº	Texto resumido		
491	Simulação saída de corrente 1 para n		Desativar simulação
	Status da variável de medição		
	Quality	Good	
	Quality substatus	Function check	
	Coding (hex)	0xBC para 0xBF	
	Sinal de status	C	
	Comportamento do diagnóstico	Warning	
	Variáveis de medição influenciadas		
	–		

Informação sobre diagnóstico			Ação de reparo
Nº	Texto resumido		
492	Simulação da frequência de saída 1 para n		Desativar simulação da saída de frequência
	Status da variável de medição		
	Quality	Good	
	Quality substatus	Function check	
	Coding (hex)	0xBC para 0xBF	
	Sinal de status	C	
	Comportamento do diagnóstico	Warning	
	Variáveis de medição influenciadas		
	–		

Informação sobre diagnóstico			Ação de reparo
Nº	Texto resumido		
493	Simulação saída de pulso 1 para n		Desativar simulação da saída de pulso
	Status da variável de medição		
	Quality	Good	
	Quality substatus	Function check	
	Coding (hex)	0xBC para 0xBF	
	Sinal de status	C	
	Comportamento do diagnóstico	Warning	
	Variáveis de medição influenciadas		
	–		

Informação sobre diagnóstico			Ação de reparo
Nº	Texto resumido		
494	Simulação saída chave 1 para n		Desativar simulação da saída de chave
	Status da variável de medição		
	Quality	Good	
	Quality substatus	Function check	
	Coding (hex)	0xBC para 0xBF	
	Sinal de status	C	
	Comportamento do diagnóstico	Warning	
	Variáveis de medição influenciadas		
	–		

Informação sobre diagnóstico			Ação de reparo
Nº	Texto resumido		
495	Evento do diagnóstico de simulação		Desativar simulação
	Status da variável de medição		
	Quality	Good	
	Quality substatus	Ok	
	Coding (hex)	0x80 para 0x83	
	Sinal de status	C	
	Comportamento do diagnóstico	Warning	
	Variáveis de medição influenciadas		
	–		

Informação sobre diagnóstico			Ação de reparo
Nº	Texto resumido		
496	Simulação da entrada de status		Desactivar simulação de entrada de estado
	Status da variável de medição		
	Quality	Good	
	Quality substatus	Function check	
	Coding (hex)	0xBC para 0xBF	
	Sinal de status	C	
	Comportamento do diagnóstico	Warning	
	Variáveis de medição influenciadas		
	–		

Informação sobre diagnóstico			Ação de reparo
Nº	Texto resumido		
497	Bloqueio de saída simulação		Desativar simulação
	Status da variável de medição		
	Quality	Good	
	Quality substatus	Ok	
	Coding (hex)	0x80 para 0x83	
	Sinal de status	C	
	Comportamento do diagnóstico	Warning	
	Variáveis de medição influenciadas		
	–		

Informação sobre diagnóstico			Ação de reparo
Nº	Texto resumido		
520	Config hardware I/O 1 para n invalida		1. Checar configuração de hardware I/O 2. Substituir módulo I/O errado 3. Plugar o módulo de saída de pulso dobrado no slot correct
	Status da variável de medição		
	Quality	Bad	
	Quality substatus	Function check	
	Coding (hex)	0x3C para 0x3F	
	Sinal de status	F	
	Comportamento do diagnóstico	Alarm	
	Variáveis de medição influenciadas		
	–		

Informação sobre diagnóstico			Ação de reparo
Nº	Texto resumido		
528	Ajustes de concentração em falha		1. Checar configurações de concentração 2. Checar valores de entrada e.g. pressão, temperatura
	Status da variável de medição		
	Quality	Bad	
	Quality substatus	Function check	
	Coding (hex)	0x3C para 0x3F	
	Sinal de status	S	
	Comportamento do diagnóstico	Alarm	
	Variáveis de medição influenciadas		
	▪ Vazão mássica Carrier ▪ Vazão volumetrica corrigida target ▪ Vazão Volumétrica corrigida carrier ▪ Concentração	▪ Densidade ▪ Vazão mássica ▪ Vazão mássica Target ▪ Vazão volumétrica Carrier	▪ Vazão volumétrica target ▪ Vazão volumétrica

Informação sobre diagnóstico			Ação de reparo
Nº	Texto resumido		
529	Ajustes de concentração em falha		1. Checar configurações de concentração 2. Checar valores de entrada e.g. pressão, temperatura
	Status da variável de medição		
	Quality	Bad	
	Quality substatus	Function check	
	Coding (hex)	0x3C para 0x3F	
	Sinal de status	S	
	Comportamento do diagnóstico	Warning	
	Variáveis de medição influenciadas		
	▪ Vazão mássica Carrier ▪ Vazão volumetrica corrigida target ▪ Vazão Volumétrica corrigida carrier ▪ Concentração	▪ Densidade ▪ Vazão mássica ▪ Vazão mássica Target ▪ Vazão volumétrica Carrier	▪ Vazão volumétrica target ▪ Vazão volumétrica

Informação sobre diagnóstico			Ação de reparo
Nº	Texto resumido		
537	Configuração		1. Checar o endereço IP na rede 2. Trocar o endereço IP
	Status da variável de medição		
	Quality	Good	
	Quality substatus	Function check	
	Coding (hex)	0xBC para 0xBF	
	Sinal de status	F	
	Comportamento do diagnóstico	Warning	
	Variáveis de medição influenciadas		
	–		

Informação sobre diagnóstico			Ação de reparo
Nº	Texto resumido		
594	Simulação da saída rele		Desativar simulação da saída de chave
	Status da variável de medição		
	Quality	Good	
	Quality substatus	Function check	
	Coding (hex)	0xBC para 0xBF	
	Sinal de status	C	
	Comportamento do diagnóstico	Warning	
	Variáveis de medição influenciadas		
	–		

12.7.4 Diagnóstico do processo

Informação sobre diagnóstico			Ação de reparo
Nº	**Texto resumido**		
803	Loop de corrente		1. Verificar fiação 2. Alterar módulo de E/S
	Status da variável de medição		
	Quality	Bad	
	Quality substatus	Process related	
	Coding (hex)	0x28 para 0x2B	
	Sinal de status	F	
	Comportamento do diagnóstico	Alarm	
	Variáveis de medição influenciadas		
	–		

Informação sobre diagnóstico			Ação de reparo
Nº	**Texto resumido**		
830	Temperatura do sensor muito alta		Reduzir temp. ambiente ao redor do invólucro do sensor
	Status da variável de medição [da fábrica] [1]		
	Quality	Uncertain	
	Quality substatus	Process related	
	Coding (hex)	0x78 para 0x7B	
	Sinal de status	S	
	Comportamento do diagnóstico	Warning	
	Variáveis de medição influenciadas		
	▪ Amplitude de oscilação 1 ▪ Amplitude de oscilação 2 ▪ Assimetria do sinal ▪ Vazão mássica Carrier ▪ Temperatura do tubo ▪ Vazão volumetrica corrigida target ▪ Vazão Volumétrica corrigida carrier ▪ Concentração ▪ Damping de oscilação 1 ▪ Damping de oscilação 2 ▪ Densidade ▪ Densidade do óleo ▪ Densidade da água ▪ Viscosidade Dinâmica ▪ Sensor eletr de temperatura (ISEM) ▪ Opção **Detecção de tubo vazio** ▪ Vazão GSV ▪ Vazão GSV alternativa	▪ Viscosidade Cinemática ▪ Opção **Corte de vazão baixa** ▪ Vazão mássica ▪ Vazão mássica óleo ▪ Vazão mássica agua ▪ HBSI ▪ Vazão NSV ▪ Vazão NSV Alternativa ▪ Pressão externa ▪ Corrente de excitação 1 ▪ Corrente de excitação 2 ▪ Frequência de oscilação 1 ▪ Frequência de oscilação 2 ▪ Vazão volumetrica S&W ▪ Densidade de referência ▪ Densidade de referência alternativa ▪ Vazão volumétrica corrigida ▪ Vazão volumétrica corrigida óleo	▪ Vazão volumétrica corrigida água ▪ Flutuação de oscilação de damping 1 ▪ Flutuação de oscilação de damping 2 ▪ Flutuação frequência 1 ▪ Flutuação frequência 2 ▪ Vazão mássica Target ▪ Vazão volumétrica Carrier ▪ Vazão volumétrica target ▪ Viscosidade dinâmica compensada temp. ▪ Viscosidade cinemática compensada temp. ▪ Temperatura ▪ Status ▪ Vazão volumétrica ▪ Vazão volumétrica óleo ▪ Vazão volumétrica água ▪ Water cut	

1) O comportamento de diagnóstico pode ser alterado. Isso altera o status geral da variável medida.

Informação sobre diagnóstico			Ação de reparo
Nº	**Texto resumido**		
831	Temperatura do sensor muito baixa		Aumentar temp. ambiente ao redor do invólucro do sensor
	Status da variável de medição [da fábrica] [1]		
	Quality	Uncertain	
	Quality substatus	Process related	
	Coding (hex)	0x78 para 0x7B	
	Sinal de status	S	
	Comportamento do diagnóstico	Warning	
	Variáveis de medição influenciadas		
	▪ Amplitude de oscilação 1 ▪ Amplitude de oscilação 2 ▪ Assimetria do sinal ▪ Vazão mássica Carrier ▪ Temperatura do tubo ▪ Vazão volumetrica corrigida target ▪ Vazão Volumétrica corrigida carrier ▪ Concentração ▪ Damping de oscilação 1 ▪ Damping de oscilação 2 ▪ Densidade ▪ Densidade do óleo ▪ Densidade da água ▪ Viscosidade Dinâmica ▪ Sensor eletr de temperatura (ISEM) ▪ Opção **Detecção de tubo vazio** ▪ Vazão GSV ▪ Vazão GSV alternativa	▪ Viscosidade Cinemática ▪ Opção **Corte de vazão baixa** ▪ Vazão mássica ▪ Vazão mássica óleo ▪ Vazão mássica agua ▪ HBSI ▪ Vazão NSV ▪ Vazão NSV Alternativa ▪ Pressão externa ▪ Corrente de excitação 1 ▪ Corrente de excitação 2 ▪ Frequência de oscilação 1 ▪ Frequência de oscilação 2 ▪ Vazão volumetrica S&W ▪ Densidade de referência ▪ Densidade de referência alternativa ▪ Vazão volumétrica corrigida ▪ Vazão volumétrica corrigida óleo	▪ Vazão volumétrica corrigida água ▪ Flutuação de oscilação de damping 1 ▪ Flutuação de oscilação de damping 2 ▪ Flutuação frequência 1 ▪ Flutuação frequência 2 ▪ Vazão mássica Target ▪ Vazão volumétrica Carrier ▪ Vazão volumétrica target ▪ Viscosidade dinâmica compensada temp. ▪ Viscosidade cinemática compensada temp. ▪ Temperatura ▪ Status ▪ Vazão volumétrica ▪ Vazão volumétrica óleo ▪ Vazão volumétrica água ▪ Water cut	

1) O comportamento de diagnóstico pode ser alterado. Isso altera o status geral da variável medida.

Informação sobre diagnóstico			Ação de reparo
Nº	**Texto resumido**		
832	Temperatura da eletrônica muito alta		Reduzir temperatura ambiente
	Status da variável de medição [da fábrica] [1]		
	Quality	Bad	
	Quality substatus	Process related	
	Coding (hex)	0x28 para 0x2B	
	Sinal de status	S	
	Comportamento do diagnóstico	Warning	
	Variáveis de medição influenciadas		
	▪ Amplitude de oscilação 1 ▪ Amplitude de oscilação 2 ▪ Assimetria do sinal ▪ Vazão mássica Carrier ▪ Temperatura do tubo ▪ Vazão volumetrica corrigida target ▪ Vazão Volumétrica corrigida carrier ▪ Concentração ▪ Valor medido 1 ▪ Valor medido 2 ▪ Valor medido 3 ▪ Damping de oscilação 1 ▪ Damping de oscilação 2 ▪ Densidade ▪ Densidade do óleo ▪ Densidade da água ▪ Viscosidade Dinâmica ▪ Sensor eletr de temperatura (ISEM) ▪ Opção **Detecção de tubo vazio**	▪ Vazão GSV ▪ Vazão GSV alternativa ▪ Viscosidade Cinemática ▪ Opção **Corte de vazão baixa** ▪ Vazão mássica ▪ Vazão mássica óleo ▪ Vazão mássica agua ▪ HBSI ▪ Vazão NSV ▪ Vazão NSV Alternativa ▪ Pressão externa ▪ Corrente de excitação 1 ▪ Corrente de excitação 2 ▪ Frequência de oscilação 1 ▪ Frequência de oscilação 2 ▪ Vazão volumetrica S&W ▪ Densidade de referência ▪ Densidade de referência alternativa ▪ Vazão volumétrica corrigida	▪ Vazão volumétrica corrigida óleo ▪ Vazão volumétrica corrigida água ▪ Flutuação de oscilação de damping 1 ▪ Flutuação de oscilação de damping 2 ▪ Flutuação frequência 1 ▪ Flutuação frequência 2 ▪ Vazão mássica Target ▪ Vazão volumétrica Carrier ▪ Vazão volumétrica target ▪ Viscosidade dinâmica compensada temp. ▪ Viscosidade cinemática compensada temp. ▪ Temperatura ▪ Status ▪ Vazão volumétrica ▪ Vazão volumétrica óleo ▪ Vazão volumétrica água ▪ Water cut	

1) O comportamento de diagnóstico pode ser alterado. Isso altera o status geral da variável medida.

Informação sobre diagnóstico			Ação de reparo
Nº	**Texto resumido**		
833	Temperatura da eletrônica muito baixa		Aumentar temperatura ambiente
	Status da variável de medição [da fábrica] [1]		
	Quality	Bad	
	Quality substatus	Process related	
	Coding (hex)	0x28 para 0x2B	
	Sinal de status	S	
	Comportamento do diagnóstico	Warning	
	Variáveis de medição influenciadas		
	▪ Amplitude de oscilação 1 ▪ Amplitude de oscilação 2 ▪ Assimetria do sinal ▪ Vazão mássica Carrier ▪ Temperatura do tubo ▪ Vazão volumetrica corrigida target ▪ Vazão Volumétrica corrigida carrier ▪ Concentração ▪ Valor medido 1 ▪ Valor medido 2 ▪ Valor medido 3 ▪ Damping de oscilação 1 ▪ Damping de oscilação 2 ▪ Densidade ▪ Densidade do óleo ▪ Densidade da água ▪ Viscosidade Dinâmica ▪ Sensor eletr de temperatura (ISEM) ▪ Opção **Detecção de tubo vazio**	▪ Vazão GSV ▪ Vazão GSV alternativa ▪ Viscosidade Cinemática ▪ Opção **Corte de vazão baixa** ▪ Vazão mássica ▪ Vazão mássica óleo ▪ Vazão mássica agua ▪ HBSI ▪ Vazão NSV ▪ Vazão NSV Alternativa ▪ Pressão externa ▪ Corrente de excitação 1 ▪ Corrente de excitação 2 ▪ Frequência de oscilação 1 ▪ Frequência de oscilação 2 ▪ Vazão volumetrica S&W ▪ Densidade de referência ▪ Densidade de referência alternativa ▪ Vazão volumétrica corrigida	▪ Vazão volumétrica corrigida óleo ▪ Vazão volumétrica corrigida água ▪ Flutuação de oscilação de damping 1 ▪ Flutuação de oscilação de damping 2 ▪ Flutuação frequência 1 ▪ Flutuação frequência 2 ▪ Vazão mássica Target ▪ Vazão volumétrica Carrier ▪ Vazão volumétrica target ▪ Viscosidade dinâmica compensada temp. ▪ Viscosidade cinemática compensada temp. ▪ Temperatura ▪ Status ▪ Vazão volumétrica ▪ Vazão volumétrica óleo ▪ Vazão volumétrica água ▪ Water cut	

1) O comportamento de diagnóstico pode ser alterado. Isso altera o status geral da variável medida.

Informação sobre diagnóstico			Ação de reparo
Nº	**Texto resumido**		
834	Temperatura de processo Alta		Reduzir temperatura do processo
	Status da variável de medição [da fábrica] [1)]		
	Quality	Uncertain	
	Quality substatus	Process related	
	Coding (hex)	0x78 para 0x7B	
	Sinal de status	S	
	Comportamento do diagnóstico	Warning	
	Variáveis de medição influenciadas		
	▪ Amplitude de oscilação 1 ▪ Amplitude de oscilação 2 ▪ Assimetria do sinal ▪ Vazão mássica Carrier ▪ Temperatura do tubo ▪ Vazão volumetrica corrigida target ▪ Vazão Volumétrica corrigida carrier ▪ Concentração ▪ Damping de oscilação 1 ▪ Damping de oscilação 2 ▪ Densidade ▪ Densidade do óleo ▪ Densidade da água ▪ Viscosidade Dinâmica ▪ Sensor eletr de temperatura (ISEM) ▪ Opção **Detecção de tubo vazio** ▪ Vazão GSV ▪ Vazão GSV alternativa	▪ Viscosidade Cinemática ▪ Opção **Corte de vazão baixa** ▪ Vazão mássica ▪ Vazão mássica óleo ▪ Vazão mássica agua ▪ HBSI ▪ Vazão NSV ▪ Vazão NSV Alternativa ▪ Pressão externa ▪ Corrente de excitação 1 ▪ Corrente de excitação 2 ▪ Frequência de oscilação 1 ▪ Frequência de oscilação 2 ▪ Vazão volumetrica S&W ▪ Densidade de referência ▪ Densidade de referência alternativa ▪ Vazão volumétrica corrigida ▪ Vazão volumétrica corrigida óleo	▪ Vazão volumétrica corrigida água ▪ Flutuação de oscilação de damping 1 ▪ Flutuação de oscilação de damping 2 ▪ Flutuação frequência 1 ▪ Flutuação frequência 2 ▪ Vazão mássica Target ▪ Vazão volumétrica Carrier ▪ Vazão volumétrica target ▪ Viscosidade dinâmica compensada temp. ▪ Viscosidade cinemática compensada temp. ▪ Temperatura ▪ Status ▪ Vazão volumétrica ▪ Vazão volumétrica óleo ▪ Vazão volumétrica água ▪ Water cut	

1) O comportamento de diagnóstico pode ser alterado. Isso altera o status geral da variável medida.

Informação sobre diagnóstico			Ação de reparo
Nº	**Texto resumido**		
835	Temperatura de processo Baixa		Aumentar temperatura do processo
	Status da variável de medição [da fábrica] 1)		
	Quality	Uncertain	
	Quality substatus	Process related	
	Coding (hex)	0x78 para 0x7B	
	Sinal de status	S	
	Comportamento do diagnóstico	Warning	
	Variáveis de medição influenciadas		
	▪ Amplitude de oscilação 1 ▪ Amplitude de oscilação 2 ▪ Assimetria do sinal ▪ Vazão mássica Carrier ▪ Temperatura do tubo ▪ Vazão volumetrica corrigida target ▪ Vazão Volumétrica corrigida carrier ▪ Concentração ▪ Damping de oscilação 1 ▪ Damping de oscilação 2 ▪ Densidade ▪ Densidade do óleo ▪ Densidade da água ▪ Viscosidade Dinâmica ▪ Sensor eletr de temperatura (ISEM) ▪ Opção **Detecção de tubo vazio** ▪ Vazão GSV ▪ Vazão GSV alternativa	▪ Viscosidade Cinemática ▪ Opção **Corte de vazão baixa** ▪ Vazão mássica ▪ Vazão mássica óleo ▪ Vazão mássica agua ▪ HBSI ▪ Vazão NSV ▪ Vazão NSV Alternativa ▪ Pressão externa ▪ Corrente de excitação 1 ▪ Corrente de excitação 2 ▪ Frequência de oscilação 1 ▪ Frequência de oscilação 2 ▪ Vazão volumetrica S&W ▪ Densidade de referência ▪ Densidade de referência alternativa ▪ Vazão volumétrica corrigida ▪ Vazão volumétrica corrigida óleo	▪ Vazão volumétrica corrigida água ▪ Flutuação de oscilação de damping 1 ▪ Flutuação de oscilação de damping 2 ▪ Flutuação frequência 1 ▪ Flutuação frequência 2 ▪ Vazão mássica Target ▪ Vazão volumétrica Carrier ▪ Vazão volumétrica target ▪ Viscosidade dinâmica compensada temp. ▪ Viscosidade cinemática compensada temp. ▪ Temperatura ▪ Status ▪ Vazão volumétrica ▪ Vazão volumétrica óleo ▪ Vazão volumétrica água ▪ Water cut

1) O comportamento de diagnóstico pode ser alterado. Isso altera o status geral da variável medida.

Informação sobre diagnóstico			Ação de reparo
Nº	**Texto resumido**		
842	Processo limite		Corte de vazão baixa ativo! 1. Verificar configuração de corte de vazão baixa
	Status da variável de medição [da fábrica] 1)		
	Quality	Uncertain	
	Quality substatus	Process related	
	Coding (hex)	0x78 para 0x7B	
	Sinal de status	S	
	Comportamento do diagnóstico	Warning	
	Variáveis de medição influenciadas		
	▪ Amplitude de oscilação 1 ▪ Amplitude de oscilação 2 ▪ Assimetria do sinal ▪ Vazão mássica Carrier ▪ Temperatura do tubo ▪ Vazão volumetrica corrigida target ▪ Vazão Volumétrica corrigida carrier ▪ Concentração ▪ Damping de oscilação 1 ▪ Damping de oscilação 2 ▪ Densidade ▪ Densidade do óleo ▪ Densidade da água ▪ Viscosidade Dinâmica ▪ Sensor eletr de temperatura (ISEM) ▪ Opção **Detecção de tubo vazio** ▪ Vazão GSV ▪ Vazão GSV alternativa	▪ Viscosidade Cinemática ▪ Opção **Corte de vazão baixa** ▪ Vazão mássica ▪ Vazão mássica óleo ▪ Vazão mássica agua ▪ HBSI ▪ Vazão NSV ▪ Vazão NSV Alternativa ▪ Pressão externa ▪ Corrente de excitação 1 ▪ Corrente de excitação 2 ▪ Frequência de oscilação 1 ▪ Frequência de oscilação 2 ▪ Vazão volumetrica S&W ▪ Densidade de referência ▪ Densidade de referência alternativa ▪ Vazão volumétrica corrigida ▪ Vazão volumétrica corrigida óleo	▪ Vazão volumétrica corrigida água ▪ Flutuação de oscilação de damping 1 ▪ Flutuação de oscilação de damping 2 ▪ Flutuação frequência 1 ▪ Flutuação frequência 2 ▪ Vazão mássica Target ▪ Vazão volumétrica Carrier ▪ Vazão volumétrica target ▪ Viscosidade dinâmica compensada temp. ▪ Viscosidade cinemática compensada temp. ▪ Temperatura ▪ Status ▪ Vazão volumétrica ▪ Vazão volumétrica óleo ▪ Vazão volumétrica água ▪ Water cut	

1) O comportamento de diagnóstico pode ser alterado. Isso altera o status geral da variável medida.

Informação sobre diagnóstico			Ação de reparo
Nº	**Texto resumido**		
862	Tubo parcialmente cheio		1. Verificar gases no processo 2. Ajustar limites de detecção
	Status da variável de medição [da fábrica] [1]		
	Quality	Bad	
	Quality substatus	Process related	
	Coding (hex)	0x28 para 0x2B	
	Sinal de status	S	
	Comportamento do diagnóstico	Warning	
	Variáveis de medição influenciadas		
	▪ Vazão mássica Carrier ▪ Vazão volumetrica corrigida target ▪ Vazão Volumétrica corrigida carrier ▪ Concentração ▪ Densidade ▪ Densidade do óleo ▪ Densidade da água ▪ Viscosidade Dinâmica ▪ Opção **Detecção de tubo vazio** ▪ Vazão GSV ▪ Vazão GSV alternativa ▪ Viscosidade Cinemática ▪ Opção **Corte de vazão baixa**	▪ Vazão mássica ▪ Vazão mássica óleo ▪ Vazão mássica agua ▪ HBSI ▪ Vazão NSV ▪ Vazão NSV Alternativa ▪ Pressão externa ▪ Vazão volumetrica S&W ▪ Densidade de referência ▪ Densidade de referência alternativa ▪ Vazão volumétrica corrigida ▪ Vazão volumétrica corrigida óleo ▪ Vazão volumétrica corrigida água	▪ Vazão mássica Target ▪ Vazão volumétrica Carrier ▪ Vazão volumétrica target ▪ Viscosidade dinâmica compensada temp. ▪ Viscosidade cinemática compensada temp. ▪ Temperatura ▪ Status ▪ Vazão volumétrica ▪ Vazão volumétrica óleo ▪ Vazão volumétrica água ▪ Water cut

1) O comportamento de diagnóstico pode ser alterado. Isso altera o status geral da variável medida.

Informação sobre diagnóstico			Ação de reparo
Nº	**Texto resumido**		
882	Entrada de sinal		1. Verificar configuração de entrada 2. Verificar dispositivo externo ou condições de processo
	Status da variável de medição		
	Quality	Bad	
	Quality substatus	Maintenance alarm	
	Coding (hex)	0x24 para 0x27	
	Sinal de status	F	
	Comportamento do diagnóstico	Alarm	
	Variáveis de medição influenciadas		
	▪ Amplitude de oscilação 1 ▪ Amplitude de oscilação 2 ▪ Assimetria do sinal ▪ Vazão mássica Carrier ▪ Temperatura do tubo ▪ Vazão volumetrica corrigida target ▪ Vazão Volumétrica corrigida carrier ▪ Concentração ▪ Valor medido 1 ▪ Valor medido 2 ▪ Valor medido 3 ▪ Damping de oscilação 1 ▪ Damping de oscilação 2 ▪ Densidade ▪ Densidade do óleo ▪ Densidade da água ▪ Viscosidade Dinâmica ▪ Sensor eletr de temperatura (ISEM) ▪ Opção **Detecção de tubo vazio**	▪ Vazão GSV ▪ Vazão GSV alternativa ▪ Viscosidade Cinemática ▪ Opção **Corte de vazão baixa** ▪ Vazão mássica ▪ Vazão mássica óleo ▪ Vazão mássica agua ▪ HBSI ▪ Vazão NSV ▪ Vazão NSV Alternativa ▪ Pressão externa ▪ Corrente de excitação 1 ▪ Corrente de excitação 2 ▪ Frequência de oscilação 1 ▪ Frequência de oscilação 2 ▪ Vazão volumetrica S&W ▪ Densidade de referência ▪ Densidade de referência alternativa ▪ Vazão volumétrica corrigida	▪ Vazão volumétrica corrigida óleo ▪ Vazão volumétrica corrigida água ▪ Flutuação de oscilação de damping 1 ▪ Flutuação de oscilação de damping 2 ▪ Flutuação frequência 1 ▪ Flutuação frequência 2 ▪ Vazão mássica Target ▪ Vazão volumétrica Carrier ▪ Vazão volumétrica target ▪ Viscosidade dinâmica compensada temp. ▪ Viscosidade cinemática compensada temp. ▪ Temperatura ▪ Status ▪ Vazão volumétrica ▪ Vazão volumétrica óleo ▪ Vazão volumétrica água ▪ Water cut	

Informação sobre diagnóstico			Ação de reparo
Nº	**Texto resumido**		
910	Tubos não oscilam		1. Checar a eletrônica 2. Inspecione o sensor
	Status da variável de medição		
	Quality	Bad	
	Quality substatus	Maintenance alarm	
	Coding (hex)	0x24 para 0x27	
	Sinal de status	F	
	Comportamento do diagnóstico	Alarm	
	Variáveis de medição influenciadas		
	▪ Amplitude de oscilação 1 ▪ Amplitude de oscilação 2 ▪ Assimetria do sinal ▪ Vazão mássica Carrier ▪ Temperatura do tubo ▪ Vazão volumetrica corrigida target ▪ Vazão Volumétrica corrigida carrier ▪ Concentração ▪ Damping de oscilação 1 ▪ Damping de oscilação 2 ▪ Densidade ▪ Densidade do óleo ▪ Densidade da água ▪ Viscosidade Dinâmica ▪ Sensor eletr de temperatura (ISEM) ▪ Opção **Detecção de tubo vazio** ▪ Vazão GSV ▪ Vazão GSV alternativa	▪ Viscosidade Cinemática ▪ Opção **Corte de vazão baixa** ▪ Vazão mássica ▪ Vazão mássica óleo ▪ Vazão mássica agua ▪ HBSI ▪ Vazão NSV ▪ Vazão NSV Alternativa ▪ Pressão externa ▪ Corrente de excitação 1 ▪ Corrente de excitação 2 ▪ Frequência de oscilação 1 ▪ Frequência de oscilação 2 ▪ Vazão volumetrica S&W ▪ Densidade de referência ▪ Densidade de referência alternativa ▪ Vazão volumétrica corrigida ▪ Vazão volumétrica corrigida óleo	▪ Vazão volumétrica corrigida água ▪ Flutuação de oscilação de damping 1 ▪ Flutuação de oscilação de damping 2 ▪ Flutuação frequência 1 ▪ Flutuação frequência 2 ▪ Vazão mássica Target ▪ Vazão volumétrica Carrier ▪ Vazão volumétrica target ▪ Viscosidade dinâmica compensada temp. ▪ Viscosidade cinemática compensada temp. ▪ Temperatura ▪ Status ▪ Vazão volumétrica ▪ Vazão volumétrica óleo ▪ Vazão volumétrica água ▪ Water cut	

Informação sobre diagnóstico			Ação de reparo
Nº	**Texto resumido**		
912	Meio não homogêneo		1. Verificar cond. processo 2. Aumentar pressão do sistema
	Status da variável de medição [da fábrica] [1)]		
	Quality	Uncertain	
	Quality substatus	Process related	
	Coding (hex)	0x78 para 0x7B	
	Sinal de status	S	
	Comportamento do diagnóstico	Warning	
	Variáveis de medição influenciadas		
	▪ Amplitude de oscilação 1 ▪ Amplitude de oscilação 2 ▪ Assimetria do sinal ▪ Vazão mássica Carrier ▪ Temperatura do tubo ▪ Vazão volumetrica corrigida target ▪ Vazão Volumétrica corrigida carrier ▪ Concentração ▪ Damping de oscilação 1 ▪ Damping de oscilação 2 ▪ Densidade ▪ Densidade do óleo ▪ Densidade da água ▪ Viscosidade Dinâmica ▪ Sensor eletr de temperatura (ISEM) ▪ Opção **Detecção de tubo vazio** ▪ Vazão GSV ▪ Vazão GSV alternativa	▪ Viscosidade Cinemática ▪ Opção **Corte de vazão baixa** ▪ Vazão mássica ▪ Vazão mássica óleo ▪ Vazão mássica agua ▪ HBSI ▪ Vazão NSV ▪ Vazão NSV Alternativa ▪ Pressão externa ▪ Corrente de excitação 1 ▪ Corrente de excitação 2 ▪ Frequência de oscilação 1 ▪ Frequência de oscilação 2 ▪ Vazão volumetrica S&W ▪ Densidade de referência ▪ Densidade de referência alternativa ▪ Vazão volumétrica corrigida ▪ Vazão volumétrica corrigida óleo	▪ Vazão volumétrica corrigida água ▪ Flutuação de oscilação de damping 1 ▪ Flutuação de oscilação de damping 2 ▪ Flutuação frequência 1 ▪ Flutuação frequência 2 ▪ Vazão mássica Target ▪ Vazão volumétrica Carrier ▪ Vazão volumétrica target ▪ Viscosidade dinâmica compensada temp. ▪ Viscosidade cinemática compensada temp. ▪ Temperatura ▪ Status ▪ Vazão volumétrica ▪ Vazão volumétrica óleo ▪ Vazão volumétrica água ▪ Water cut	

1) O comportamento de diagnóstico pode ser alterado. Isso altera o status geral da variável medida.

Informação sobre diagnóstico			Ação de reparo
Nº	Texto resumido		
913	Meio não aplicável		1. Checar as condições de processo 2. Checar o modulo eletrônico do sensor
	Status da variável de medição [da fábrica] [1)]		
	Quality	Uncertain	
	Quality substatus	Process related	
	Coding (hex)	0x78 para 0x7B	
	Sinal de status	S	
	Comportamento do diagnóstico	Warning	
	Variáveis de medição influenciadas		
	▪ Amplitude de oscilação 1 ▪ Amplitude de oscilação 2 ▪ Assimetria do sinal ▪ Vazão mássica Carrier ▪ Temperatura do tubo ▪ Vazão volumetrica corrigida target ▪ Vazão Volumétrica corrigida carrier ▪ Concentração ▪ Damping de oscilação 1 ▪ Damping de oscilação 2 ▪ Densidade ▪ Densidade do óleo ▪ Densidade da água ▪ Viscosidade Dinâmica ▪ Sensor eletr de temperatura (ISEM) ▪ Opção **Detecção de tubo vazio** ▪ Vazão GSV ▪ Vazão GSV alternativa	▪ Viscosidade Cinemática ▪ Opção **Corte de vazão baixa** ▪ Vazão mássica ▪ Vazão mássica óleo ▪ Vazão mássica agua ▪ HBSI ▪ Vazão NSV ▪ Vazão NSV Alternativa ▪ Pressão externa ▪ Corrente de excitação 1 ▪ Corrente de excitação 2 ▪ Frequência de oscilação 1 ▪ Frequência de oscilação 2 ▪ Vazão volumetrica S&W ▪ Densidade de referência ▪ Densidade de referência alternativa ▪ Vazão volumétrica corrigida ▪ Vazão volumétrica corrigida óleo	▪ Vazão volumétrica corrigida água ▪ Flutuação de oscilação de damping 1 ▪ Flutuação de oscilação de damping 2 ▪ Flutuação frequência 1 ▪ Flutuação frequência 2 ▪ Vazão mássica Target ▪ Vazão volumétrica Carrier ▪ Vazão volumétrica target ▪ Viscosidade dinâmica compensada temp. ▪ Viscosidade cinemática compensada temp. ▪ Temperatura ▪ Status ▪ Vazão volumétrica ▪ Vazão volumétrica óleo ▪ Vazão volumétrica água ▪ Water cut	

1) O comportamento de diagnóstico pode ser alterado. Isso altera o status geral da variável medida.

Informação sobre diagnóstico			Ação de reparo
Nº	Texto resumido		
941	Temperatura API fora especificação		1. Checar temperatura de processo com grupo de produtos API selecionados 2. Checar parâmetros relacionados a API
	Status da variável de medição		
	Quality	Bad	
	Quality substatus	Maintenance alarm	
	Coding (hex)	0x24 para 0x27	
	Sinal de status	S	
	Comportamento do diagnóstico	Alarm	
	Variáveis de medição influenciadas		
	▪ Densidade do óleo ▪ Densidade da água ▪ Vazão GSV ▪ Vazão GSV alternativa ▪ Vazão mássica ▪ Vazão mássica óleo	▪ Vazão mássica agua ▪ Vazão NSV ▪ Vazão NSV Alternativa ▪ Pressão externa ▪ Vazão volumetrica S&W ▪ Densidade de referência alternativa	▪ Vazão volumétrica corrigida ▪ Vazão volumétrica corrigida óleo ▪ Vazão volumétrica corrigida água ▪ Vazão volumétrica óleo ▪ Vazão volumétrica água ▪ Water cut

Informação sobre diagnóstico			Ação de reparo
Nº	**Texto resumido**		
942	Densidade API fora de especificação		1. Checar densidade de processo com grupo de produtos API selecionados 2. Checar parâmetros relacionados a API
	Status da variável de medição		
	Quality	Bad	
	Quality substatus	Maintenance alarm	
	Coding (hex)	0x24 para 0x27	
	Sinal de status	S	
	Comportamento do diagnóstico	Alarm	
	Variáveis de medição influenciadas		
	Vazão mássica		

Informação sobre diagnóstico			Ação de reparo
Nº	**Texto resumido**		
943	Pressão API fora de especificação		1. Checar pressão de processo com grupo de produtos API selecionados 2. Checar parâmetros relacionados a API
	Status da variável de medição		
	Quality	Bad	
	Quality substatus	Maintenance alarm	
	Coding (hex)	0x24 para 0x27	
	Sinal de status	S	
	Comportamento do diagnóstico	Alarm	
	Variáveis de medição influenciadas		
	▪ Densidade do óleo ▪ Densidade da água ▪ Vazão GSV ▪ Vazão GSV alternativa ▪ Vazão mássica ▪ Vazão mássica óleo	▪ Vazão mássica agua ▪ Vazão NSV ▪ Vazão NSV Alternativa ▪ Pressão externa ▪ Vazão volumetrica S&W ▪ Densidade de referência alternativa	▪ Vazão volumétrica corrigida ▪ Vazão volumétrica corrigida óleo ▪ Vazão volumétrica corrigida água ▪ Vazão volumétrica óleo ▪ Vazão volumétrica água ▪ Water cut

Informação sobre diagnóstico			Ação de reparo
Nº	Texto resumido		
944	Monitoramento Falhou		Checar as condições de processo para o Heartbeat Monitoring
	Status da variável de medição [da fábrica] 1)		
	Quality	Bad	
	Quality substatus	Maintenance alarm	
	Coding (hex)	0x24 para 0x27	
	Sinal de status	S	
	Comportamento do diagnóstico	Warning	
	Variáveis de medição influenciadas		
	▪ Amplitude de oscilação 1 ▪ Amplitude de oscilação 2 ▪ Assimetria do sinal ▪ Vazão mássica Carrier ▪ Temperatura do tubo ▪ Concentração ▪ Damping de oscilação 1 ▪ Damping de oscilação 2 ▪ Densidade ▪ Viscosidade Dinâmica ▪ Sensor eletr de temperatura (ISEM)	▪ Opção **Detecção de tubo vazio** ▪ Viscosidade Cinemática ▪ Opção **Corte de vazão baixa** ▪ Vazão mássica ▪ HBSI ▪ Pressão externa ▪ Corrente de excitação 1 ▪ Corrente de excitação 2 ▪ Frequência de oscilação 1 ▪ Frequência de oscilação 2 ▪ Densidade de referência	▪ Vazão volumétrica corrigida ▪ Flutuação de oscilação de damping 1 ▪ Flutuação de oscilação de damping 2 ▪ Flutuação frequência 1 ▪ Flutuação frequência 2 ▪ Vazão mássica Target ▪ Viscosidade dinâmica compensada temp. ▪ Viscosidade cinemática compensada temp. ▪ Temperatura ▪ Status ▪ Vazão volumétrica

1) O comportamento de diagnóstico pode ser alterado. Isso altera o status geral da variável medida.

Informação sobre diagnóstico			Ação de reparo
Nº	Texto resumido		
948	Amortecimento de oscilação muito alto		Verificar condicoes processo
	Status da variável de medição [da fábrica] 1)		
	Quality	Uncertain	
	Quality substatus	Process related	
	Coding (hex)	0x78 para 0x7B	
	Sinal de status	S	
	Comportamento do diagnóstico	Warning	
	Variáveis de medição influenciadas		
	▪ Amplitude de oscilação 1 ▪ Amplitude de oscilação 2 ▪ Assimetria do sinal ▪ Vazão mássica Carrier ▪ Temperatura do tubo ▪ Vazão volumetrica corrigida target ▪ Vazão Volumétrica corrigida carrier ▪ Concentração ▪ Damping de oscilação 1 ▪ Damping de oscilação 2 ▪ Densidade ▪ Densidade do óleo ▪ Densidade da água ▪ Viscosidade Dinâmica ▪ Sensor eletr de temperatura (ISEM) ▪ Opção **Detecção de tubo vazio** ▪ Vazão GSV ▪ Vazão GSV alternativa	▪ Viscosidade Cinemática ▪ Opção **Corte de vazão baixa** ▪ Vazão mássica ▪ Vazão mássica óleo ▪ Vazão mássica agua ▪ HBSI ▪ Vazão NSV ▪ Vazão NSV Alternativa ▪ Pressão externa ▪ Corrente de excitação 1 ▪ Corrente de excitação 2 ▪ Frequência de oscilação 1 ▪ Frequência de oscilação 2 ▪ Vazão volumetrica S&W ▪ Densidade de referência ▪ Densidade de referência alternativa ▪ Vazão volumétrica corrigida ▪ Vazão volumétrica corrigida óleo	▪ Vazão volumétrica corrigida água ▪ Flutuação de oscilação de damping 1 ▪ Flutuação de oscilação de damping 2 ▪ Flutuação frequência 1 ▪ Flutuação frequência 2 ▪ Vazão mássica Target ▪ Vazão volumétrica Carrier ▪ Vazão volumétrica target ▪ Viscosidade dinâmica compensada temp. ▪ Viscosidade cinemática compensada temp. ▪ Temperatura ▪ Status ▪ Vazão volumétrica ▪ Vazão volumétrica óleo ▪ Vazão volumétrica água ▪ Water cut

1) O comportamento de diagnóstico pode ser alterado. Isso altera o status geral da variável medida.

12.8 Eventos de diagnóstico pendentes

O menu **Diagnóstico** permite ao usuário visualizar o evento de diagnóstico atual e o evento de diagnóstico anterior separadamente.

Para chamar as medidas para corrigir um evento de diagnóstico:
- Através do display local → 170
- Através do navegador web → 171
- Através da ferramenta de operação "FieldCare" → 173
- Através da ferramenta de operação "DeviceCare" → 173

Outros eventos de diagnóstico pendentes podem ser exibidos em submenu **Lista de diagnóstico** → 231

Navegação
Menu "Diagnóstico"

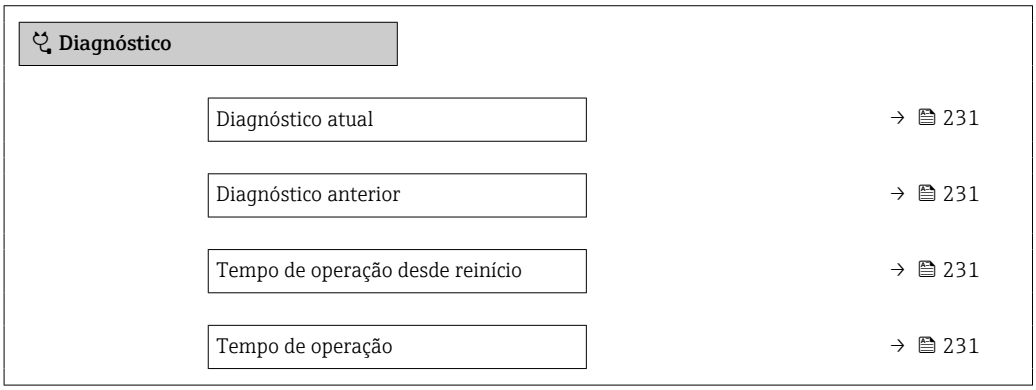

Visão geral dos parâmetros com breve descrição

Parâmetro	Pré-requisitos	Descrição	Interface do usuário
Diagnóstico atual	Ocorreu um evento de diagnóstico.	Mostra o evento de diagnóstico atual juntamente com a informação de diagnóstico. Caso duas ou mais mensagens ocorram ao mesmo tempo, somente será exibida a mensagem com o nível de prioridade mais alto.	Símbolo para o comportamento de diagnóstico, código de diagnóstico e mensagem curta.
Diagnóstico anterior	Já ocorreram dois eventos de diagnóstico.	Mostra o evento de diagnóstico anterior ao evento atual juntamente com as informações de diagnóstico.	Símbolo para o comportamento de diagnóstico, código de diagnóstico e mensagem curta.
Tempo de operação desde reinício	–	Mostra o período que o medidor esteve em operação desde a última reinicialização.	Dias (d), horas (h), minutos (m) e segundos (s)
Tempo de operação	–	Indica por quanto tempo o aparelho esteve em operação.	Dias (d), horas (h), minutos (m) e segundos (s)

12.9 Lista de diag

É possível exibir até 5 eventos de diagnóstico pendentes no momento em submenu **Lista de diagnóstico** juntamente com as informações de diagnóstico associadas. Se mais de 5 eventos de diagnóstico estiverem pendentes, o display exibe os eventos de prioridade máxima.

Caminho de navegação
Diagnóstico → Lista de diagnóstico

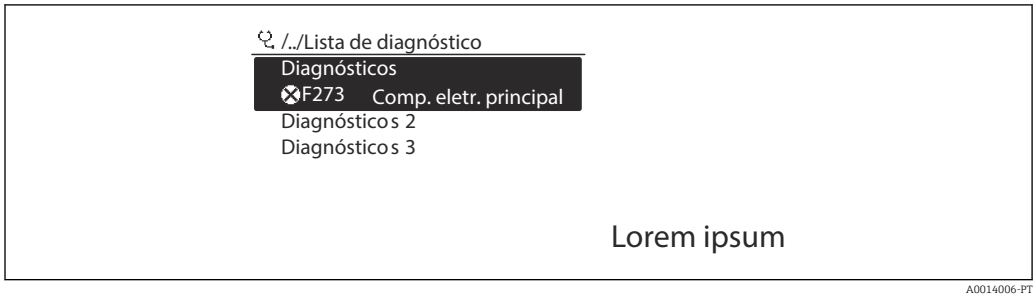

39 Uso do display local como exemplo

Para chamar as medidas para corrigir um evento de diagnóstico:
- Através do display local → 170
- Através do navegador web → 171
- Através da ferramenta de operação "FieldCare" → 173
- Através da ferramenta de operação "DeviceCare" → 173

12.10 Registro de eventos

12.10.1 Leitura do registro de eventos

O submenu **Lista de eventos** fornece uma visão geral cronológica das mensagens de evento que ocorreram .

Caminho de navegação
Menu **Diagnóstico** → submenu **Livro de registro de eventos** → Lista de eventos

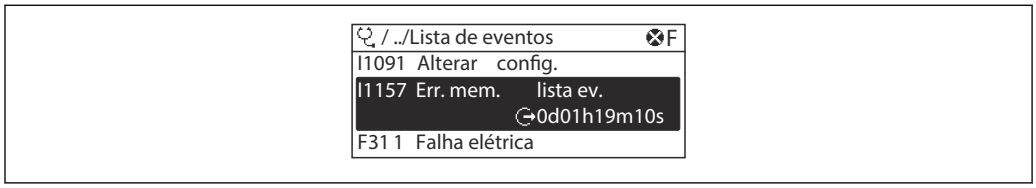

40 Uso do display local como exemplo

- Um máximo de 20 mensagens de evento podem ser exibidas em ordem cronológica.
- Se o pacote de aplicativo **HistoROM estendido** (opção de pedido) estiver habilitado no equipamento, a lista de eventos pode conter até 100 entradas.

O histórico de evento inclui entradas para:
- Eventos de diagnóstico → 176
- Informação de eventos → 233

Além da hora de operação em que ocorreu, cada evento recebe também um símbolo que indica se o evento ocorreu ou foi concluído:
- Evento de diagnóstico
  - ⊕: Ocorrência do evento
  - ⊖: Fim do evento
- Evento de informação
  ⊕: Ocorrência do evento

Para chamar as medidas para corrigir um evento de diagnóstico:
- Através do display local → 🗎 170
- Através do navegador web → 🗎 171
- Através da ferramenta de operação "FieldCare" → 🗎 173
- Através da ferramenta de operação "DeviceCare" → 🗎 173

Para filtragem das mensagens de evento exibidas → 🗎 233

12.10.2 Filtragem do registro de evento

Usando parâmetro **Opções de filtro** é possível definir qual categoria de mensagem de evento é exibida no submenu **Lista de eventos**.

Caminho de navegação
Diagnóstico → Livro de registro de eventos → Opções de filtro

Categorias de filtro
- Todos
- Falha (F)
- Verificação da função (C)
- Fora de especificação (S)
- Necessário Manutenção (M)
- Informação (I)

12.10.3 Visão geral dos eventos de informações

Diferente de um evento de diagnóstico, um evento de informação é exibido no registro de eventos somente e não na lista de diagnóstico.

Número da informação	Nome da informação
I1000	--------(Instrumento ok)
I1079	Sensor alterado
I1089	Ligado
I1090	Reset da configuração
I1091	Configuração alterada
I1092	HistoROM backup apagado
I1111	Falha no ajuste da densidade
I1137	Eletrônica alterada
I1151	Reset do histórico
I1155	Reset da temperatura da eletrônica
I1156	Trend do erro de memória
I1157	Lista de eventos de erros na memória
I1184	Display conectado
I1209	Ajuste da densidade ok
I1221	Falha no ajuste do ponto zero
I1222	Ajuste do ponto zero ok

Número da informação	Nome da informação
I1256	Display: direito de acesso alterado
I1278	Reset do módulo I/O detectado
I1335	Firmware Alterado
I1361	Web server: login falhou
I1397	Fieldbus: direito de acesso alterado
I1398	CDI: direito de acesso alterado
I1444	Verfiicação do equipamento aprovada
I1445	Verificação do equipamento falhou
I1447	Gravar dados de referência da aplicação
I1448	Dados de ref. da aplicação gravados
I1449	Falha gravação dados ref. aplicação
I1450	Monitoramento OFF
I1451	Monitoramento ON
I1457	Falha: Verificação erro de medição
I1459	Falha: verificação modulo I/O
I1460	Falha na verificação HBSI
I1461	Falha: Verificação do sensor
I1462	Falha: verfic. módulo eletr. sensor
I1512	Download iniciado
I1513	Download finalizado
I1514	Upload iniciado
I1515	Upload finalizado
I1618	Modulo I/O 2 substituido
I1619	Modulo I/O 3 substituido
I1621	Modulo I/O 4 substituido
I1622	Calibração alterada
I1624	Resetar todos os totalizadores
I1625	Proteção de escrita ativa
I1626	Proteção de escrita desativada
I1627	Login realizado com sucesso
I1628	Display: login bem sucedido
I1629	Acesso ao CDI bem sucedido
I1631	Web server acesso alterado
I1632	Display: login falhou
I1633	Acesso ao CDI falhou
I1634	Restauração aos parâmetros de fábrica
I1635	Restaurar parâmetros originais
I1636	Redefinição do endereço Fieldbus
I1639	Limite máximo de ciclos de chaveamento
I1649	Proteção de escrita ativada
I1650	Proteção de escrita desativada
I1712	Novo arquivo de flash recebido

Número da informação	Nome da informação
I1725	Modulo eletr do sensor (ISEM) trocado
I1726	Backup de configuração falhou

12.11 Reinicialização do medidor

Com o uso deParâmetro **Reset do equipamento** (→ 144) é possível reiniciar toda a configuração ou parte da configuração do equipamento com um estado definido.

12.11.1 Escopo de função de parâmetro "Reset do equipamento"

Opções	Descrição
Cancelar	Nenhuma medida é executada e o usuário sai do parâmetro.
Para configurações de entrega	Todo parâmetro para o qual foi solicitada uma configuração padrão específica do cliente é reiniciado com este valor. Todos os parâmetros são redefinidos com o ajuste de fábrica.
Reiniciar aparelho	O reinício restabelece todos os parâmetros cujos dados estejam na memória volátil (RAM) para o ajuste de fábrica (por exemplo, dados dos valores medidos). A configuração do equipamento permanece inalterada.
Restabeleça o backup do S-DAT	Restaura os dados salvos no S-DAT. O registro de dados é restaurado a partir da memória de componentes eletrônicos para o S-DAT. Esta opção é exibida apenas em uma condição de alarme.

12.12 Informações do equipamento

O submenu **Informações do equipamento** contém todos os parâmetros que exibem informações diferentes para a identificação do equipamento.

Navegação
Menu "Diagnóstico" → Informações do equipamento

▶ Informações do equipamento	
Tag do equipamento	→ 236
Número de série	→ 236
Versão do firmware	→ 236
Nome do equipamento	→ 236
Código do equipamento	→ 236
Código estendido do equipamento 1	→ 236
Código estendido do equipamento 2	→ 236
Código estendido do equipamento 3	→ 236

Versão ENP	→ 236
PROFIBUS ident number	→ 236
Status PROFIBUS Master Config	→ 236

Visão geral dos parâmetros com breve descrição

Parâmetro	Descrição	Interface do usuário	Ajuste de fábrica
Tag do equipamento	Mostra o nome do ponto de medição.	Máx. 32 caracteres, como letras, números ou caracteres especiais (por exemplo @, %, /).	Promass 500 PA
Número de série	Mostra o número de série do equipamento.	Máx. grupo de caracteres de 11 dígitos que compreende letras e números.	–
Versão do firmware	Mostra a versão de firmware instalada no equipamento.	Caracteres no formato xx.yy.zz	–
Nome do equipamento	Mostra o nome do transmissor. O nome pode ser encontrado na etiqueta de identificação do transmissor.	Promass 300/500	–
Código do equipamento	Mostra o order code do equipamento. O código do produto pode ser encontrado na etiqueta de identificação do sensor e do transmissor no campo "Código do produto" .	Caracteres formados por letras, números e algumas sinais de acentuação (ex.: /).	–
Código estendido do equipamento 1	Mostra a primeira parte do order code extendido. O código do produto estendido também pode ser encontrado na etiqueta de identificação do sensor e do transmissor no campo "Código de pedido estendido" .	Cadeira de caracteres	–
Código estendido do equipamento 2	Mostra a segunda parte do order code extendido. O código do produto estendido também pode ser encontrado na etiqueta de identificação do sensor e do transmissor no campo "Código de pedido estendido" .	Cadeira de caracteres	–
Código estendido do equipamento 3	Mostra a terceira parte do order code extendido. O código do produto estendido também pode ser encontrado na etiqueta de identificação do sensor e do transmissor no campo "Código de pedido estendido" .	Cadeira de caracteres	–
Versão ENP	Mostra a versão da placa de identificação da eletrônica (ENP).	Cadeira de caracteres	–
PROFIBUS ident number	Exibir o número de identificação do PROFIBUS.	0 para FFFF	0x156D
Status PROFIBUS Master Config	Exibir o status da configuração do PROFIBUS Master.	▪ Ativo ▪ Não ativo	–

12.13 Histórico do firmware

Lançamento data	Versão do firmware	Código do produto para "Versão do firmware",	Firmware alterações	Tipo de documentação	Documentação
08.2016	01.00.zz	Opção **72**	Firmware original	Instruções de operação	BA01557D/06/EN/01.16

11.2018	01.01.zz	Opção **68**	▪ Atualização de concentração
			▪ Display local - desempenho aprimorado e entrada de dados através do editor de texto
			▪ Bloqueio de teclado otimizado para display local
			▪ Atualização do recurso de servidor de rede
			  ▪ Suporte para a função de dados de tendência
			  ▪ Função Heartbeat aprimorada para incluir resultados detalhados (página 3/4 do relatório)
			  ▪ Configuração do equipamento de acordo com o PDF (registro de parâmetro, similar à impressão FDT)
			▪ Capacidade da rede de interface Ethernet (serviço)
			▪ Atualização abrangente do recurso Heartbeat
			▪ Display local - suporte para o modo de infraestrutura WLAN
			▪ Implementação do código de reinicialização
				Instruções de operação	BA01557D/06/PT/02.18

É possível piscar o firmware para a versão atual ou para a versão anterior usando a interface de operação.

Para a compatibilidade da versão do firmware com a versão anterior, os arquivos de descrição de equipamento instalados e as ferramentas de operação, observe as informações referentes ao equipamento no documento "Informações do fabricante".

As informações do fabricante estão disponíveis:
- Na área de download no site da Endress+Hauser: www.endress.com → Downloads
- Especifique os dados a seguir:
  - Raiz do produto: p. ex., 8S5B

A raiz do produto é a primeira parte do código do produto: consulte a etiqueta de identificação no equipamento.
- Pesquisa de texto: Informações do fabricante
- Tipo de meio: Documentação – Documentação técnica

13 Manutenção

13.1 Tarefas de manutenção

Nenhum trabalho de manutenção especial é exigido.

13.1.1 Limpeza externa

Ao limpar a parte externa do medidor, use sempre agentes de limpeza que não ataquem a superfície do invólucro ou as vedações.

13.1.2 Limpeza interior

Observar os seguintes pontos para limpeza CIP e SIP:
- Utilize apenas agentes de limpeza aos quais as partes molhadas sejam adequadamente resistentes.
- Observar a temperatura máxima permitida para o medidor → 261.

Observe o seguinte ponto para limpeza com suínos:
Observe o diâmetro da parte interna do tubo de medição e a conexão do processo.

13.2 Medição e teste do equipamento

Endress+Hauser oferece um campo abrangente de variedade de medição e equipamento de teste, como W@M ou dispositivos de testes.

Sua Central de vendas Endress+Hauser pode fornecer informações detalhadas sobre os serviços.

Lista de alguns dos equipamentos de medição e teste: → 242→ 244

13.3 Assistência técnica da Endress+Hauser

A Endress+Hauser oferece uma ampla variedade de serviços para manutenção, como recalibração, serviço de manutenção ou testes de equipamento.

Sua Central de vendas Endress+Hauser pode fornecer informações detalhadas sobre os serviços.

14 Reparo

14.1 Notas Gerais

14.1.1 Conceito de reparo e conversão

O conceito de reparo e conversão da Endress+Hauser considera os seguintes aspectos:
- O medidor tem um projeto modular.
- Peças sobressalentes são agrupadas em kits lógicos com as instruções de instalação associadas.
- Reparos executados pela assistência técnica da Endress+Hauser ou por clientes devidamente treinados.
- Equipamentos certificados somente podem ser convertidos em outros equipamentos certificados pela assistência técnica da Endress+Hauser ou pela fábrica.

14.1.2 Observações sobre reparo e conversão

Para o reparo e modificação de um medidor, observe o seguinte:
- ▶ Use somente peças de reposição originais da Endress+Hauser.
- ▶ Faça o reparo de acordo com as instruções de instalação.
- ▶ Observe as normas aplicáveis, as regulamentações federais/nacionais, documentação Ex (XA) e certificados.
- ▶ Documente todo reparo e toda conversão e insira estes dados no banco de dados de gestão da vida útil do *W@M*.

14.2 Peças de reposição

W@M Device Viewer (www.endress.com/deviceviewer):
Todas as peças de reposição do medidor, junto com o código de pedido, são listadas aqui e podem ser solicitados. Se estiver disponível, os usuários também podem fazer o download das Instruções de Instalação associadas.

Número de série do medidor:
- Está localizado na etiqueta de identificação do equipamento.
- Pode ser lido através do parâmetro **Número de série** (→ 236) no submenu **Informações do equipamento**.

14.3 Assistência técnica da Endress+Hauser

A Endress+Hauser oferece uma grande abrangência de serviços.

Sua Central de vendas Endress+Hauser pode fornecer informações detalhadas sobre os serviços.

14.4 Devolução

As especificações para devolução segura do equipamento podem variar, dependendo do tipo do equipamento e legislação nacional.

1. Consulte o website para maiores informações:
   http://www.endress.com/support/return-material
2. Devolva o equipamento caso sejam necessários reparos ou calibração de fábrica ou caso o equipamento errado tenha sido solicitado ou entregue.

14.5 Descarte

Se solicitado pela Diretriz 2012/19/ da União Europeia sobre equipamentos elétricos e eletrônicos (WEEE), o produto é identificado com o símbolo exibido para reduzir o descarte de WEEE como lixo comum. Não descartar produtos que apresentam esse símbolo como lixo comum. Ao invés disso, devolva-o para a Endress+Hauser para o descarte adequado.

14.5.1 Remoção do medidor

1. Desligue o equipamento.

ATENÇÃO

Perigo às pessoas pelas condições do processo.

- Cuidado com as condições perigosas do processo como a pressão no equipamento de medição, a alta temperatura ou fluidos agressivos.

2. Executar as etapas de fixação e conexão das seções "Fixando o medidor" e "Conectando o medidor" na ordem inversa. Observe as instruções de segurança.

14.5.2 Descarte do medidor

ATENÇÃO

Risco para humanos e para o meio ambiente devido a fluidos que são perigosos para a saúde.

- Certifique-se de que o medidor e todas as cavidades estão livres de resíduos de fluidos que são danosos à saúde ou ao meio ambiente, como substâncias que permearam por frestas ou difundiram pelo plástico.

Siga as observações seguintes durante o descarte:

- Verifique as regulamentações federais/nacionais.
- Garanta a separação adequada e o reuso dos componentes do equipamento.

15 Acessórios

Vários acessórios, que podem ser solicitados com o equipamento ou posteriormente da Endress+Hauser, estão disponíveis para o equipamento. Informações detalhadas sobre o código de pedido em questão estão disponíveis em seu centro de vendas local Endress +Hauser ou na página do produto do site da Endress+Hauser: www.endress.com.

15.1 Acessórios específicos para equipamentos

15.1.1 Para o transmissor

Acessórios	Descrição
Transmissor ▪ Proline 500 – digital ▪ Proline 500	Transmissor para substituição ou armazenamento. Use o código do pedido para definir as seguintes especificações: ▪ Aprovações ▪ Saída ▪ Entrada ▪ Display/operação ▪ Invólucro ▪ Software ▪ Proline 500 – transmissor digital: Número de pedido: 8X5BXX-*********A ▪ Transmissor Proline 500: Número de pedido: 8X5BXX-*********B Transmissor Proline 500 para reposição: É essencial especificar o número de série do transmissor de corrente ao fazer o pedido. Com base no número de série, os dados específicos do equipamento (ex.: fatores de calibração) do equipamento de reposição podem ser usados para o novo transmissor. ▪ Proline 500 – transmissor digital: Instruções de Instalação EA01151D ▪ Proline 500 transmissor: Instruções de Instalação EA01152D
Antena WLAN externa	Antena WLAN externa com 1.5 m (59.1 in) cabo de conexão e dois suportes angulares. Código de pedido para "Acompanha acessórios", opção P8 "Antena sem fio de longo alcance". ▪ A antena WLAN externa não é adequada para uso em aplicações higiênicas. ▪ Maiores informações sobre a interface WLAN → 🗎 84. Número de pedido: 71351317 Instruções de instalação EA01238D
Conjunto de montagem na tubulação	Conjunto de montagem na tubulação para transmissor. Proline 500 – transmissor digital Número de pedido: 71346427 Instruções de instalação EA01195D Transmissor Proline 500 Número de pedido: 71346428
Tampa de proteção Transmissor ▪ Proline 500 – digital ▪ Proline 500	Usado para proteger o medidor contra os efeitos do tempo: ex.: água da chuva, aquecimento excessivo proveniente de luz solar direta. ▪ Proline 500 – transmissor digital Número de pedido: 71343504 ▪ Transmissor Proline 500 Número de pedido: 71343505 Instruções de instalação EA01191D

Proteção do display Proline 500 – digital	É utilizado para proteger o display contra impactos ou marcas de areia em áreas desertas. Número de pedido: 71228792 Instruções de instalação EA01093D
Cabo de conexão Proline 500 – digital Sensor – Transmissor	O cabo de conexão pode ser solicitado diretamente com o medidor (código de pedido para "Cabo, conexão do sensor") ou como um acessório (número de pedido DK8012). Estão disponíveis os seguintes comprimentos de cabo: código do pedido para "Conexão do sensor, cabo" ▪ Opção B: 20 m (65 ft) ▪ Opção E: Configurável pelo usuário até máx. 50 m ▪ Opção F: Configurável pelo usuário até máx. 165 ft Comprimento máximo possível do cabo para um Proline 500 – cabo de conexão digital: 300 m (1 000 ft)
Cabo de conexão Proline 500 Sensor – Transmissor	O cabo de conexão podem ser solicitados diretamente com o medidor (código de pedido para "Cabo, conexão do sensor") ou como um acessório (número de pedido DK8012). Estão disponíveis os seguintes comprimentos de cabo: código do pedido para "Conexão do sensor, cabo" ▪ Opção 1: 5 m (16 ft) ▪ Opção 2: 10 m (32 ft) ▪ Opção 3: 20 m (65 ft) Comprimento possível do cabo para um cabo de conexão Proline 500: máx. 20 m (65 ft)

15.1.2 Para o sensor

Acessórios	Descrição

Isolador de metal	É usado para estabilizar a temperatura dos fluidos no sensor. É permitido usar água, vapor d'água e outros líquidos não corrosivos como fluidos.
	Se estiver usando óleo como meio de aquecimento, consulte a Endress+Hauser.
	▪ Se for solicitado junto com o medidor:
	Código do pedido para "Acessórios inclusos"
	  ▪ Opção RB "jaqueta de aquecimento, G 1/2" rosca interna"
	  ▪ Opção RC "jaqueta de aquecimento, G 3/4" rosca interna"
	  ▪ Opção RD "jaqueta de aquecimento, NPT 1/2" rosca interna"
	  ▪ Opção RE "jaqueta de aquecimento, NPT 3/4" rosca interna"
	▪ Se solicitado posteriormente:
	Use o código de pedido com a raiz do produto DK8003.
	Documentação especial SD02162D

15.2 Acessórios específicos do serviço

Acessórios	Descrição
Applicator	Software para seleção e dimensionamento de medidores Endress+Hauser: ▪ Escolha dos medidores para especificações industriais ▪ Cálculo de todos os dados necessários para identificar o medidor de vazão ideal: por exemplo, diâmetro nominal, perda de pressão, velocidade da vazão e precisão. ▪ Ilustração gráfica dos resultados dos cálculos ▪ Determinação do código de pedido parcial, administração, documentação e acesso a todos os dados e parâmetros relacionados ao processo durante toda a duração do projeto. OApplicator está disponível: ▪ Via internet: https://portal.endress.com/webapp/applicator ▪ Como um DVD que pode ser baixado para instalação em computador local.
W@M	W@M Gestão do ciclo de vida Melhora da produtividade com informações ao seu alcance. Os dados relevantes para uma fábrica e seus componentes são gerados a partir dos primeiros estágios do planejamento e durante o ciclo de vida completo do ativo. Gestão do ciclo de vida W@M é uma plataforma de informações aberta e flexível com ferramentas online e locais. Acesso instantâneo para sua equipe a dados atuais e detalhados reduz o tempo de engenharia de sua fábrica, agiliza os processos de aquisição e aumenta o tempo em operação da fábrica. Combinado com os serviços corretos, a Gestão de ciclo de vida W@M impulsiona a produtividade em cada fase. Para mais informações, visite www.endress.com/lifecyclemanagement
FieldCare	Ferramenta de gerenciamento de ativos da planta baseado em FDT da Endress+Hauser. É possível configurar todas as unidades de campo inteligentes em seu sistema e ajudá-lo a gerenciá-las. Através do uso das informações de status, é também um modo simples e eficaz de verificar o status e a condição deles. Instruções de operação BA00027S e BA00059S
DeviceCare	Ferramenta para conectar e configurar equipamentos de campo Endress+Hauser. Brochura sobre inovação IN01047S

15.3 Componentes do sistema

Acessórios	Descrição
Gerenciador de dados gráficos Memograph M	O gerenciador de dados gráficos Memograph M fornece informações sobre todas as variáveis medidas relevantes. Os valores medidos são corretamente gravados, os valores limite são monitorados e os pontos de medição são analisados. Os dados são armazenados na memória interna de 256 MB, bem como em um cartão SD ou pendrive USB. ▪ Informações técnicas TI00133R ▪ Instruções de operação BA00247R
Cerabar M	O transmissor de pressão para a medição da pressão absoluta e manométrica de gases, vapores e líquidos. Ele pode ser usado para ler no valor de pressão operacional. ▪ Informações técnicas TI00426P e TI00436P ▪ Instruções de operação BA00200P e BA00382P

Acessórios	Descrição
Cerabar S	O transmissor de pressão para a medição da pressão absoluta e manométrica de gases, vapores e líquidos. Ele pode ser usado para ler no valor de pressão operacional. ▪ Informações técnicas TI00383P ▪ Instruções de operação BA00271P
iTEMP	Os transmissores de temperatura podem ser usados em todas as aplicações e são adequados para a medição de gases, vapor e líquidos. Eles podem ser usados para ler na temperatura da mídia. Documento "Campos de atividade" FA00006T

16 Dados técnicos

16.1 Aplicação

O medidor é destinado apenas para a medição de vazão de líquidos.

Dependendo da versão solicitada, o medidor pode também medir meios potencialmente explosivos, inflamáveis, venenosos e oxidantes.

Para garantir que o equipamento permaneça em condições de operação apropriadas para sua vida útil, use o medidor apenas com um meio para o qual as partes molhadas do processo sejam suficientemente resistentes.

16.2 Função e projeto do sistema

Princípio de medição	Medição da vazão mássica com base no princípio de medição Coriolis
Sistema de medição	O sistema de medição consiste em um transmissor e um sensor. O transmissor e o sensor são montados em locais fisicamente separados. Estão interconectados por cabos de conexão. Para mais informações sobre a estrutura do equipamento → 🗎 15

16.3 Entrada

Variável medida

Variáveis medidas diretas

- Vazão mássica
- Densidade
- Temperatura

Variáveis de medição calculadas

- Vazão volumétrica
- Vazão volumétrica corrigida
- Densidade de referência

Faixa de medição

Faixa de medição para líquidos

DN		Valores de escala completa da faixa de medição $\dot{m}_{mín..(F)}$ a $\dot{m}_{máx..(F)}$	
[mm]	[pol.]	[kg/h]	[lb/mín..]
8	⅜	0 para 2 000	0 para 73.50
15	½	0 para 6 500	0 para 238.9
25	1	0 para 18 000	0 para 661.5
40	1½	0 para 45 000	0 para 1 654
50	2	0 para 70 000	0 para 2 573

Faixa de medição recomendada

Limite de vazão → 262

Faixa de vazão operável

Acima de 1000 : 1.

Faixas de vazão acima do valor máximo de escala predefinido não sobrepõe a unidade eletrônica, resultando em valores do totalizador registrados corretamente.

Sinal de entrada

Valores externos medidos

Para aumentar a precisão de certas variáveis medidas, o sistema de automação pode escrever continuamente vários valores de medida para o medidor:
- Pressão de operação para aumentar a precisão (a Endress+Hauser recomenda o uso de um medidor de pressão para pressão absoluta, ex. Cerabar M ou Cerabar S)
- Temperatura média para aumentar a precisão (ex. iTEMP)

Vários medidores de pressão e temperatura podem ser solicitados à Endress+Hauser: consulte "Acessórios" seção → 244

Entrada em corrente

→ 248Os valores medidos são gravados a partir do sistema de automação no medidor através da entrada em corrente.

Comunicação digital

Os valores medidos são gravados a partir do sistema de automação no medidor através do PROFIBUS PA.

Entrada em corrente 0/4 a 20 mA

Entrada em corrente	0/4 a 20 mA (ativo/passivo);
Amplitude da corrente	▪ 4 a 20 mA (ativo) ▪ 0/4 a 20 mA (passivo)
Resolução	1 µA
Queda de tensão	Normalmente: 0.6 para 2 V para 3.6 para 22 mA (passiva)
Tensão máxima de entrada	≤ 30 V (passiva)
Tensão do circuito aberto	≤ 28.8 V (ativa)
Possíveis variáveis de entrada	▪ Pressão ▪ Temperatura ▪ Densidade

Entrada de status

Valores máximos de entrada	▪ CC −3 para 30 V ▪ Se a entrada do estado estiver ativa (ON): R_i >3 kΩ
Tempo de resposta	Configurável: 5 para 200 ms
Nível do sinal de entrada	▪ Sinal baixo: CC −3 para +5 V ▪ Sinal alto: CC 12 para 30 V
Funções atribuíveis	▪ Desligado ▪ Redefina os totalizadores individuais separadamente ▪ Redefinir todos os totalizadores ▪ Vazão de acionamento

16.4 Saída

Sinal de saída

PROFIBUS PA

PROFIBUS PA	De acordo com a EN 50170 Volume 2, IEC 61158-2 (MBP), galvanicamente isolada
Transmissão de dados	31.25 kbit/s
Consumo de corrente	10 mA
Tensão de alimentação permitida	9 para 32 V
Conexão de barramento	Com proteção de polaridade reversa integrada

Saída de corrente 4 a 20 mA

Modo de sinal	Pode ser configurado para: ▪ Ativo ▪ Passivo
Amplitude da corrente	Pode ser configurado para: ▪ 4 a 20 mA NAMUR ▪ 4 a 20 mA US ▪ 4 a 20 mA ▪ 0 a 20 mA (apenas se o modo do sinal estiver ativo) ▪ Corrente fixa
Valores máximos de saída	22.5 mA
Tensão do circuito aberto	CC 28.8 V (ativa)
Tensão máxima de entrada	CC 30 V (passiva)
Carga	0 para 700 Ω
Resolução	0.38 µA
Amortecimento	Configurável: 0 para 999.9 s
Variáveis medidas atribuíveis	▪ Vazão mássica ▪ Vazão volumétrica ▪ Vazão volumétrica corrigida ▪ Densidade ▪ Densidade de referência ▪ Temperatura ▪ Temperatura dos componentes eletrônicos ▪ Frequência de oscilação 0 ▪ Amortecimento de oscilação 0 ▪ Assimetria do sinal ▪ Excitador de corrente 0 ℹ A faixa de opções aumenta se o medidor tiver um ou mais pacotes de aplicação.

Saída de corrente 4 a 20 mA Ex-i passivo

Código de pedido	"Saída; Entrada 2" (21), "Saída; Entrada 3" (022): Opção C: saída de corrente 4 a 20 mA Ex i passivo
Modo de sinal	Passivo
Amplitude da corrente	Pode ser configurado para: ▪ 4 a 20 mA NAMUR ▪ 4 a 20 mA US ▪ 4 a 20 mA ▪ Corrente fixa
Valores máximos de saída	22.5 mA

Tensão máxima de entrada	CC 30 V
Carga	0 para 700 Ω
Resolução	0.38 µA
Amortecimento	Configurável: 0 para 999 s
Variáveis medidas atribuíveis	▪ Vazão mássica ▪ Vazão volumétrica ▪ Vazão volumétrica corrigida ▪ Densidade ▪ Densidade de referência ▪ Temperatura ▪ Temperatura dos componentes eletrônicos ▪ Frequência de oscilação 0 ▪ Amortecimento de oscilação 0 ▪ Assimetria do sinal ▪ Excitador de corrente 0 A faixa de opções aumenta se o medidor tiver um ou mais pacotes de aplicação.

Pulso/frequência/saída comutada

Função	Pode ser configurada para pulso, frequência ou saída comutada
Versão	Coletor aberto Pode ser configurado para: ▪ Ativo ▪ Passivo ▪ NAMUR passivo Ex-i, passivo
Valores máximos de entrada	CC 30 V250 mA(passiva)
Tensão do circuito aberto	CC 28.8 V (ativa)
Queda de tensão	Para 22.5 mA: ≤ CC 2 V
Saída de pulso	
Valores máximos de entrada	CC 30 V250 mA(passiva)
Corrente máxima de saída	22.5 mA (ativa)
Tensão do circuito aberto	CC 28.8 V (ativa)
Largura de pulso	Configurável: 0.05 para 2 000 ms
Taxa máxima de pulso	10 000 Impulse/s
Valor de pulso	Ajustável
Variáveis medidas atribuíveis	▪ Vazão mássica ▪ Vazão volumétrica ▪ Vazão volumétrica corrigida
Saída de frequência	
Valores máximos de entrada	CC 30 V250 mA(passiva)
Corrente máxima de saída	22.5 mA (ativa)
Tensão do circuito aberto	CC 28.8 V (ativa)
Frequência de saída	Ajustável: frequência de valor final 2 para 10 000 Hz ($f_{máx.}$ = 12 500 Hz)
Amortecimento	Configurável: 0 para 999.9 s
Pulso/razão de pausa	1:1

Variáveis medidas atribuíveis	▪ Vazão mássica ▪ Vazão volumétrica ▪ Vazão volumétrica corrigida ▪ Densidade ▪ Densidade de referência ▪ Temperatura ▪ Temperatura dos componentes eletrônicos ▪ Frequência de oscilação 0 ▪ Amortecimento de oscilação 0 ▪ Assimetria do sinal ▪ Excitador de corrente 0 A faixa de opções aumenta se o medidor tiver um ou mais pacotes de aplicação.
Saída comutada	
Valores máximos de entrada	CC 30 V250 mA(passiva)
Tensão do circuito aberto	CC 28.8 V (ativa)
Comportamento de comutação	Binário, condutor ou não condutor
Atraso da comutação	Configurável: 0 para 100 s
O número de ciclos de comutação	Ilimitado

Funções atribuíveis	▪ Desligado
	▪ Ligado
	▪ Comportamento de diagnóstico
	▪ Valor limite
	  ▪ Vazão mássica
	  ▪ Vazão volumétrica
	  ▪ Vazão volumétrica corrigida
	  ▪ Densidade
	  ▪ Densidade de referência
	  ▪ Temperatura
	  ▪ Totalizador 1-3
	▪ Monitoramento da direção da vazão
	▪ Status
	  ▪ Detecção do tubo parcialmente preenchido
	  ▪ Corte vazão baixo
	A faixa de opções aumenta se o medidor tiver um ou mais pacotes de aplicação.

Saída a relé

Função	Saída comutada
Versão	Saída a relé, isolada galvanicamente
Comportamento de comutação	Pode ser configurado para: ▪ NO (normalmente aberta), ajuste de fábrica ▪ NC (normalmente fechada)

Capacidade de comutação máxima (passiva)	▪ CC30 V (0.1 A) ▪ CA30 V0.5 A

Funções atribuíveis	▪ Desligado
	▪ Ligado
	▪ Comportamento de diagnóstico
	▪ Valor limite
	  ▪ Vazão mássica
	  ▪ Vazão volumétrica
	  ▪ Vazão volumétrica corrigida
	  ▪ Densidade
	  ▪ Densidade de referência
	  ▪ Temperatura
	  ▪ Totalizador 1-3
	▪ Monitoramento da direção da vazão
	▪ Status
	  ▪ Detecção do tubo parcialmente preenchido
	  ▪ Corte vazão baixo
	A faixa de opções aumenta se o medidor tiver um ou mais pacotes de aplicação.

Entrada/saída configurável pelo usuário

Uma entrada ou saída específica é especificada para uma entrada/saída que pode ser configurada pelo usuário(E/S configurável) durante o comissionamento do equipamento.

As entradas e saídas a seguir estão disponíveis para atribuição:
- Escolha da saída de corrente: 4 a 20 mA (ativa), 0/4 a 20 mA (passiva)
- Saída de pulso/frequência/comutada
- Escolha da entrada em corrente: 4 a 20 mA (ativa), 0/4 a 20 mA (passiva)
- Entrada de status

Sinal no alarme

Dependendo da interface, uma informação de falha é exibida, como segue:

PROFIBUS PA

Estado e alarme mensagens	Diagnóstico de acordo com o PROFIBUS PA Profile 3.02
Erro na corrente FDE (Fault Disconnection Electronic)	0 mA

Saída de corrente 0/4 a 20 mA

4 a 20 mA

Modo de falha	Escolha: ▪ 4 para 20 mA em conformidade com a recomendação NAMUR NE 43 ▪ 4 para 20 mA em conformidade com os EUA ▪ Valor mín.: 3.59 mA ▪ Valor máx.: 22.5 mA ▪ Valor livremente definível entre: 3.59 para 22.5 mA ▪ Valor real ▪ Último valor válido

0 a 20 mA

Modo de falha	Escolha: ▪ Alarme máximo: 22 mA ▪ Valor livremente definível entre: 0 para 20.5 mA

Saída de pulso/frequência/comutada

Saída de pulso	
Modo de falha	Escolha entre: ▪ Valor atual ▪ Sem pulsos
Saída de frequência	
Modo de falha	Escolha entre: ▪ Valor atual ▪ 0 Hz ▪ Valor definido ($f_{máx.}$ 2 para 12 500 Hz)
Saída comutada	
Modo de falha	Escolha entre: ▪ Estado da corrente ▪ Aberto ▪ Fechado

Saída a relé

Modo de falha	Escolha entre: ▪ Estado da corrente ▪ Aberto ▪ Fechado

Display local

Display de texto padronizado	Com informações sobre a causa e medidas corretivas
Backlight	A luz vermelha de fundo indica um erro no equipamento.

Sinal de estado de acordo com a recomendação NAMUR NE 107

Interface/protocolo

- Através de comunicação digital:
  PROFIBUS PA
- Através da interface de operação
  - Interface de operação CDI-RJ45
  - Interface WLAN

Display de texto padronizado	Com informações sobre a causa e medidas corretivas

Navegador Web

Display de texto padronizado	Com informações sobre a causa e medidas corretivas

Diodos de emissão de luz (LED)

Informação de estado	Estado indicado por diversos diodos de emissão de luz Dependendo da versão do equipamento, as informações a seguir são exibidas: ▪ Fonte de alimentação ativa ▪ Transmissão de dados ativa ▪ Alarme do equipamento/ocorreu um erro Informações de diagnóstico através de diodos de emissão de luz → 165

Corte vazão baixo

Os pontos de comutação para cortes de vazão baixo podem ser selecionados pelo usuário.

Isolamento galvânico

As saídas ficam galvanicamente isoladas umas das outras e da terra (PE).

Dados específicos do protocolo

ID do fabricante	0x11
Número de identificação	0x156D
Versão do perfil	3.02
Arquivos de descrição do equipamento (GSD, DTM, DD)	Informações e arquivos abaixo: ▪ www.endress.com ▪ www.profibus.org
Funções compatíveis	▪ Identificação e manutenção Identificação mais simples do equipamento na parte do sistema de controle e na etiqueta de identificação ▪ carregar/baixar PROFIBUS Os parâmetros de leitura e de gravação são até dez vezes mais rápidos com o upload/download do PROFIBUS ▪ Estado condensado Informações de diagnóstico mais simples e auto-explicativas uma vez que categoriza as mensagens de diagnóstico apresentadas
Configuração do endereço do equipamento	▪ Minisseletoras no módulo de componentes eletrônicos E/S ▪ Display local ▪ Através de ferramentas operacionais (ex. FieldCare)

Compatibilidade com o modelo anterior	Se o equipamento for substituído, o medidor Promass 500 suporta a compatibilidade dos dados cíclicos com os modelos anteriores. Não é necessário ajustar os parâmetros de engenharia da rede PROFIBUS com o arquivo GSD Promass 500.
	Modelos anteriores:
	▪ Promass 80PROFIBUS PA
	  ▪ Nº de identificação: 1528 (hex)
	  ▪ Arquivo GSD estendido: EH3x1528.gsd
	  ▪ Arquivo GSD padrão: EH3_1528.gsd
	▪ Promass 83PROFIBUS PA
	  ▪ Nº de identificação: 152A (hex)
	  ▪ Arquivo GSD estendido: EH3x152A.gsd
	  ▪ Arquivo GSD padrão: EH3_152A.gsd

Integração do sistema	Informações sobre a integração do sistema → 95. ▪ Dados de transmissão cíclica ▪ Modelo do bloco ▪ Descrição dos módulos

16.5 Fonte de alimentação

Esquema de ligação elétrica

→ 39

Conectores do equipamento disponíveis

→ 📄 39

Atribuição do pino, conector do equipamento

→ 📄 40

Fonte de alimentação

Código do pedido para "Fonte de alimentação"	Tensão do terminal		Faixa de frequência
Opção **D**	CC 24 V	±20%	–
Opção **E**	CA100 para 240 V	−15 a +10 %	50/60 Hz
Opção **I**	CC 24 V	±20%	–
	CA100 para 240 V	−15 a +10 %	50/60 Hz

Consumo de energia

Transmissor

Máx. 10 W (Alimentação ativa)

corrente de acionamento	Máx. 36 A (<5 ms) de acordo com a recomendação NAMUR NE 21

Consumo de corrente

Transmissor

- Máx. 400 mA (24 V)
- Máx. 200 mA (110 V, 50/60 Hz; 230 V, 50/60 Hz)

Falha na fonte de alimentação

- Os totalizadores param no último valor medido.
- Dependendo da versão do equipamento, a configuração fica retida na memória do equipamento ou na memória programável de dados (HistoROM DAT).
- Mensagens de erro (incluindo o total de horas operadas) são armazenadas.

Conexão elétrica

→ 📄 49

Equalização potencial

→ 📄 54

Terminais

Terminais carregados com mola: Adequado para trançados e trançados com arruelas.
Seção transversal do condutor0.2 para 2.5 mm^2 (24 para 12 AWG).

Entradas para cabo

- Prensa-cabo: M20 × 1,5 com cabo Ø 6 para 12 mm (0.24 para 0.47 in)
- Rosca para entrada para cabo:
  - NPT ½"
  - G ½"
  - M20
- Conector do equipamento para comunicação digital: M12
- Conector do equipamento para cabo de conexão: M12
  Um conector do equipamento é sempre usado para a versão do equipamento com o código do pedido para "invólucro de conexão do sensor", opção **C** "Ultra-compacta, higiênica, inoxidável".

Especificação do cabo

→ 📄 35

16.6 Características de desempenho

Condições de operação de referência

- Limites de erro com base no ISO 11631
- Água com +15 para +45 °C (+59 para +113 °F) a2 para 6 bar (29 para 87 psi)
- Especificações de acordo com o protocolo de calibração
- Precisão com base nas sondas de calibração certificadas registradas no ISO 17025.

Para obter erros medidos, use a ferramenta de dimensionamento *Applicator* → 244

Erro máximo medido

o.r. = de leitura (of reading); 1 g/cm³ = 1 kg/l; T = temperatura média

Precisão de base

Fundamentos do projeto → 259

Vazão mássica e vazão volumétrica (líquidos)

±0.10 % o.r.

Densidade (líquidos)

Nas condições de referência [g/cm³]	Calibração da densidade padrão [1] [g/cm³]	Ampla faixa Especificação de densidade [2] [3] [g/cm³]
±0.0005	±0.01	±0.002

1) Válido para toda a faixa de temperatura e de densidade
2) Faixa válida para calibração de densidade especial: 0 para 2 g/cm³, +10 para +80 °C (+50 para +176 °F)
3) Código de pedido para "Pacote de aplicação", opção EE "Densidade especial"

Temperatura

±0.5 °C ± 0.005 · T °C (±0.9 °F ± 0.003 · (T − 32) °F)

Estabilidade de ponto zero

DN		Estabilidade de ponto zero	
[mm]	[pol.]	[kg/h]	[lb/mín.]
8	⅜	0.20	0.007
15	½	0.65	0.024
25	1	1.80	0.066
40	1½	4.50	0.165
50	2	7.0	0.257

Valores de vazão

Os valores de vazão como parâmetros de rejeição dependem do diâmetro nominal.

Unidades SI

DN	1:1	1:10	1:20	1:50	1:100	1:500
[mm]	[kg/h]	[kg/h]	[kg/h]	[kg/h]	[kg/h]	[kg/h]
8	2 000	200	100	40	20	4
15	6 500	650	325	130	65	13
25	18 000	1 800	900	360	180	36
40	45 000	4 500	2 250	900	450	90
50	70 000	7 000	3 500	1 400	700	140

Unidades US

DN	1:1	1:10	1:20	1:50	1:100	1:500
[polegada]	[lb/mín.]	[lb/mín.]	[lb/mín.]	[lb/mín.]	[lb/mín.]	[lb/mín.]
⅜	73.50	7.350	3.675	1.470	0.735	0.147
½	238.9	23.89	11.95	4.778	2.389	0.478
1	661.5	66.15	33.08	13.23	6.615	1.323
1½	1 654	165.4	82.70	33.08	16.54	3.308
2	2 573	257.3	128.7	51.46	25.73	5.146

Precisão dos resultados

As saídas têm as especificações de precisão base listadas a seguir.

Saída de corrente

Precisão	±5 µA

Saída de pulso/frequência

o.r. = de leitura

Precisão	Máx. ±50 ppm o.r. (por toda a faixa de temperatura ambiente)

Repetibilidade

o.r. = de leitura; 1 g/cm^3 = 1 kg/l; T = temperatura média

Repetibilidade de base

Fundamentos do projeto→ 259

Vazão mássica e vazão volumétrica (líquidos)

±0.05 % o.r.

Densidade (líquidos)

±0.00025 g/cm^3

Temperatura

±0.25 °C ± 0.0025 · T °C (±0.45 °F ± 0.0015 · (T−32) °F)

Tempo de resposta

O tempo de resposta depende da configuração (amortecimento).

Influência da temperatura ambiente

Saída de corrente

Coeficiente de temperatura	Máx. 1 µA/°C

Saída de pulso/frequência

Coeficiente da temperatura	Sem efeito adicional. Incluso na precisão.

Influência da temperatura da mídia

Vazão mássica e vazão volumétrica

o.f.s. = de valor em escala real

Onde houver uma diferença entre a temperatura para o ajuste do ponto zero e a temperatura do processo, o erro típico medido adicional do sensor é ±0.0002 % o.f.s./°C (±0.0001 % o. f.s./°F).

O efeito é reduzido se o ajuste de ponto zero for realizado na temperatura do processo.

Densidade
±0.0001 g/cm³ /°C (±0.00005 g/cm³ /°F)Quando houver uma diferença entre a temperatura de calibração da densidade e a temperatura do processo, o erro medido normal do sensor é. É possível fazer a calibração da densidade do campo.

Especificação da densidade de ampla variedade (calibração especial da densidade)
Se a temperatura do processo estiver fora da faixa válida (→ 📖 256) o erro medido é ±0.0001 g/cm³ /°C (±0.00005 g/cm³ /°F)

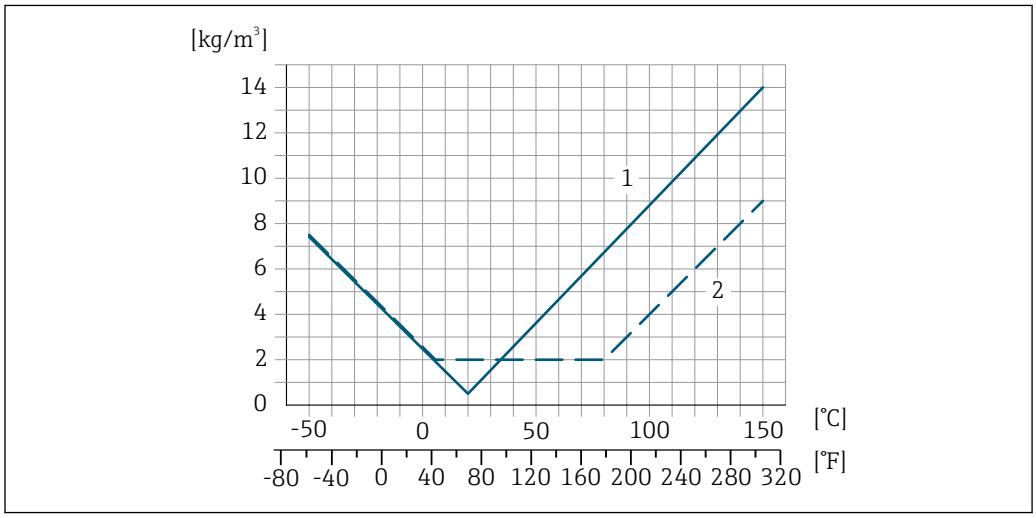

1 Calibração da densidade de campo, por exemplo, a +20 °C (+68 °F)
2 Calibração de densidade especial

Temperatura
±0.005 · T °C (± 0.005 · (T − 32) °F)

Influência da pressão da mídia

A tabela abaixo mostra o efeito causado sobre a precisão da vazão mássica devido a uma diferença entre a pressão de calibração e a pressão do processo.

o.r. = de leitura

É possível compensar para o efeito através de:
- Leitura do valor da pressão medida no momento através da entrada da corrente.
- Especificação de um valor fixo para a pressão nos parâmetros do equipamento.

Instruções de operação.

DN		[% o.r./bar]	[% o.r./psi]
[mm]	[pol.]		
8	⅜	−0.002	−0.0001
15	½	−0.006	−0.0004
25	1	−0.005	−0.0003
40	1½	−0.007	−0.0005
50	2	−0.006	−0.0004

Fundamentos do design

o.r. = de leitura, o.f.s. = do valor da escala completa

BaseAccu = precisão base em % o.r., BaseRepeat = repetibilidade base em % o.r.

MeasValue = valor medido; ZeroPoint = estabilidade no ponto zero

Cálculo do erro máximo medido como uma função da taxa de vazão

Taxa de vazão	Erro máximo medido em % o.r.
$\geq \frac{\text{ZeroPoint}}{\text{BaseAccu}} \cdot 100$ A0021332	$\pm$ BaseAccu A0021339
$< \frac{\text{ZeroPoint}}{\text{BaseAccu}} \cdot 100$ A0021333	$\pm \frac{\text{ZeroPoint}}{\text{MeasValue}} \cdot 100$ A0021334

Cálculo da repetibilidade máxima medido como uma função da taxa de vazão

Taxa de vazão	Repetibilidade máxima em % o.r.
$\geq \frac{½ \cdot \text{ZeroPoint}}{\text{BaseRepeat}} \cdot 100$ A0021335	$\pm$ BaseRepeat A0021340
$< \frac{½ \cdot \text{ZeroPoint}}{\text{BaseRepeat}} \cdot 100$ A0021336	$\pm ½ \cdot \frac{\text{ZeroPoint}}{\text{MeasValue}} \cdot 100$ A0021337

Exemplo para erro medido máximo

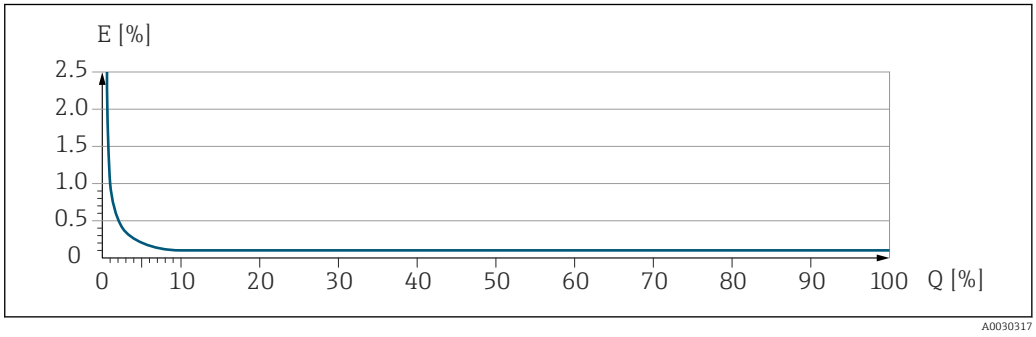

E *Erro máximo medido em % o.r. (exemplo)*
Q *Taxa de vazão em um % do valor de fundo de escala máximo*

16.7 Instalação

Condições de instalação	→ 📄 23

16.8 Ambiente

Faixa de temperatura ambiente	→ 📄 26→ 📄 26 **Tabelas de temperatura** Observe as interdependências entre o ambiente permitido e as temperaturas dos fluidos quando operar o equipamento em áreas classificadas. Para informações detalhadas sobre as tabelas de temperatura, consulte a documentação separada intitulada "Instruções de segurança" (XA) do equipamento.
Temperatura de armazenamento	−50 para +80 °C (−58 para +176 °F)
Classe climática	DIN EN 60068-2-38 (teste Z/AD)
Grau de proteção	**Transmissor** ▪ Conforme norma: IP66/67, alojamento tipo 4X ▪ Quando o invólucro é aberto: IP20, alojamento tipo 1 ▪ Módulo do display: IP20, alojamento tipo 1 **Sensor** ▪ Conforme norma: IP66/67, alojamento tipo 4X ▪ Com o código de pedido para "Opções de sensor", a opção **CM**: IP69 também pode ser solicitada **Antena WLAN externa** IP67
Resistência a choque e vibração	**Vibração sinusoidal, em conformidade com IEC 60068-2-6** Sensor ▪ 2 para 8.4 Hz, 3.5 mm pico ▪ 8.4 para 2 000 Hz, 1 g pico Transmissor ▪ 2 para 8.4 Hz, 7.5 mm pico ▪ 8.4 para 2 000 Hz, 2 g pico **Vibração aleatória da banda larga de acordo com o IEC 60068-2-64** Sensor ▪ 10 para 200 Hz, 0.003 g^2/Hz ▪ 200 para 2 000 Hz, 0.001 g^2/Hz ▪ Total: 1.54 g rms Transmissor ▪ 10 para 200 Hz, 0.01 g^2/Hz ▪ 200 para 2 000 Hz, 0.003 g^2/Hz ▪ Total: 2.70 g rms **Choque semi-senoidal, de acordo com o IEC 60068-2-27**

- Sensor
  6 ms 30 g
- Transmissor
  6 ms 50 g

Impactos de manuseio bruto, de acordo com a IEC 60068-2-31

Carga mecânica

Nunca use o invólucro do transmissor como escada ou equipamento para subir.

Compatibilidade eletromagnética (EMC)

De acordo com IEC/EN 61326 e NAMUR Recomendação 21 (NE 21)

Detalhes na Declaração de conformidade.

16.9 Processo

Faixa de temperatura média

−50 para +150 °C (−58 para +302 °F)

Depende da temperatura ambiente na temperatura da mídia

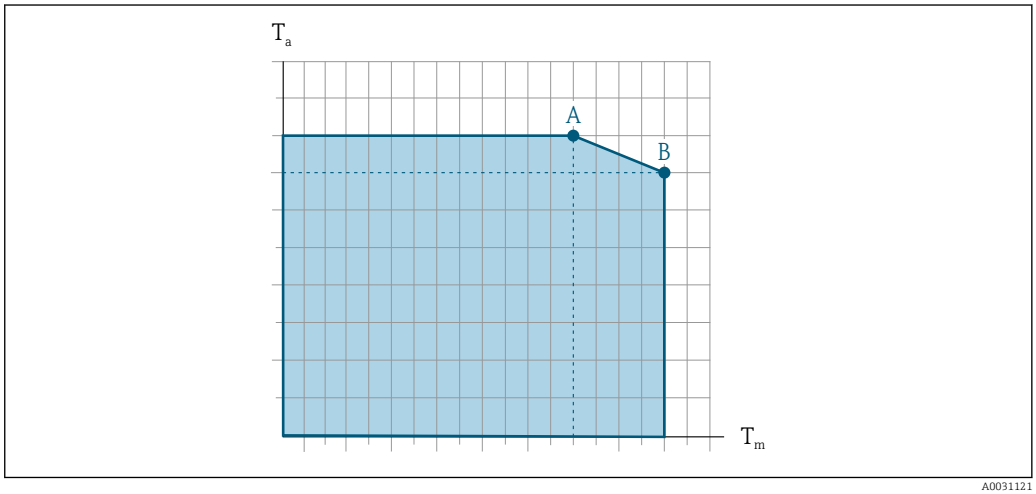

41 Representação exemplar, valores na tabela abaixo.

T_a Faixa de temperatura ambiente
T_m Temperatura do meio
A Temperatura média T_m máxima permitida a $T_{a\ máx.}$ = 60 °C (140 °F); temperaturas médias maiores T_m requerem uma temperatura ambiente reduzida T_a
B Temperatura ambiente T_a máxima permitida para a temperatura média T_m máxima especificada do sensor

Valores para equipamentos usados em áreas classificadas:
Documentação Ex (XA) para o equipamento separada→ 275.

	Não isolado				Isolado			
	A		B		A		B	
Versão	T_a	T_m	T_a	T_m	T_a	T_m	T_a	T_m
Promass S 500 – digital	60 °C (140 °F)	150 °C (302 °F)	–	–	60 °C (140 °F)	90 °C (194 °F)	45 °C (113 °F)	150 °C (302 °F)
Promass S 500								

Densidade

0 para 5 000 kg/m³ (0 para 312 lb/cf)

Classificações pressão-temperatura

Há uma visão geral das classificações pressão-temperatura para as conexões de processo dentro documento "Informações técnicas"

Invólucro do sensor

O invólucro do sensor é abastecido com gás de nitrogênio seco e protege os componentes eletrônicos e mecânicos por dentro.

Se um tubo medidor falhar (por ex. por causa de características do processo como fluidos corrosivos ou abrasivos), o fluido será inicialmente contido pelo invólucro do sensor.

Se o sensor estiver para ser purgado com gás (detecção de gases), ele deverá ser equipado com conexões de purga.

Não abra as conexões de purga a menos que o confinamento possa ser abastecido imediatamente com um gás seco e inerte. Use somente baixa pressão para purgar.

Pressão máxima: 5 bar (72.5 psi)

Pressão de ruptura do invólucro do sensor

As seguintes pressões de ruptura do invólucro do sensor são válidas somente para equipamentos padrão e/ou equipamentos com conexões de purga fechadas (não abertas/ como entregues).

Se um equipamento equipado com conexões de purga(código de pedido para "Opções do sensor", opção CH "Conexão de purga") estiver conectado a um sistema de purga, a pressão máxima é determinada pelo próprio sistema de purga ou pelo equipamento, dependendo de qual componente apresenta classificação de pressão mais baixa.

A pressão de ruptura do invólucro do sensor se refere a uma pressão interna típica que é alcançada antes de uma falha mecânica do invólucro do sensor e que foi determinada durante testes de tipo. A declaração de teste de tipo correspondente pode ser solicitada junto com o equipamento (código de pedido para "Aprovações adicionais", opção LN "Pressão de ruptura do invólucro do sensor, teste de tipo").

DN		Pressão de ruptura do invólucro do sensor	
[mm]	[pol.]	[bar]	[psi]
8	⅜	190	2 755
15	½	175	2 538
25	1	165	2 392
40	1½	152	2 204
50	2	103	1 494

Para informações a respeito das dimensões, consulte a seção "Construção mecânica" do documento "Informações técnicas"

Limite de vazão

Selecione o diâmetro nominal otimizando entre a faixa de vazão necessária e a perda de pressão permitida.

Para uma visão geral dos valores em escala real da faixa de medição, consulte a seção "Faixa de medição" → 247

- O valor mínimo recomendado em escala real é de aprox. 1/20 do valor máximo em escala real
- Na maioria das aplicações, 20 para 50 % do valor máximo em escala real pode ser considerado ideal
- Um valor baixo em escala real deve ser selecionado para o meio abrasivo (tais como líquidos com sólidos confinados): velocidade de vazão < 1 m/s (< 3 ft/s).

Para calcular o limite de fluxo, use a ferramenta de dimensionamento*Applicator* → 244

Perda de pressão

Para calcular a perda de carga, use a ferramenta de dimensionamento *Applicator* → 244

Pressão do sistema

→ 26

16.10 Construção mecânica

Design, dimensões

Para saber as dimensões e os comprimentos de instalação do equipamento, consulte o documento "Informações técnicas", seção "Construção mecânica"

Peso

Todos os valores (excluindo o peso do material da embalagem) referem-se aos equipamentos com flanges EN/DIN PN 40.

Transmissor
- Proline 500 – policarbonato digital: 1.4 kg (3.1 lbs)
- Proline 500 – alumínio digital: 2.4 kg (5.3 lbs)
- Proline 500 alumínio: 6.5 kg (14.3 lbs)

Sensor
Sensor com versão de invólucro em conexão de alumínio: consulte as informações na tabela a seguir

Peso em unidades SI

DN [mm]	Peso [kg]
8	11
15	13
25	19
40	35
50	58

Peso em unidades US

DN [pol.]	Peso [lbs]
3/8	24
½	29
1	42
1½	77
2	128

Materiais

Invólucro do transmissor

Invólucro do Proline 500 – transmissor digital

Código do pedido para "Invólucro do transmissor":
- Opção **A** "Revestido de alumínio": alumínio, AlSi10Mg, revestido
- Opção **D** "Policarbonato": policarbonato

Invólucro do Proline 500 transmissor

Código do pedido para "Invólucro do transmissor":
Opção **A** "Revestido de alumínio": alumínio, AlSi10Mg, revestido

Material da janela

Código do pedido para "Invólucro do transmissor":
- Opção **A** "Revestido em alumínio": vidro
- Opção **D** "Policarbonato": plástico

Fixação dos componentes para fixação em uma coluna

- Parafusos, parafusos de rosca, arruelas, porcas: inoxidável A2 (aço cromo-níquel)
- Placas de metal: aço inoxidável, 1.4301 (304)

Invólucro de conexão do sensor

Código do pedido para "Invólucro de conexão do sensor":
- Opção **A** "Revestido de alumínio": alumínio, AlSi10Mg, revestido
- Opção **B** "Inoxidável":
  - Aço inoxidável 1,4301 (304)
  - Opcional: Código do pedido para "Recurso de sensor", opção **CC** "Versão higiênica, para resistência máxima à corrosão": aço inoxidável 1,4404 (316L)
- Opção **C** "Ultracompacto , inoxidável":
  - Aço inoxidável 1,4301 (304)
  - Opcional: Código do pedido para "Recurso de sensor", opção **CC** "Versão higiênica, para resistência máxima à corrosão": aço inoxidável 1,4404 (316L)

Entradas para cabo/prensa-cabos

Entradas para cabo e adaptadores	Material
Prensa-cabo M20 × 1,5	Plástico
▪ Adaptador ara entrada para cabo com rosca fêmea G ½" ▪ Adaptador para entrada para cabo com rosca fêmea NPT ½" Disponível apenas para determinadas versões do equipamento: ▪ Código do pedido para "Invólucro do transmissor": ▪ Opção A "Revestido em alumínio" ▪ Opção D "Policarbonato" ▪ Código de pedido para "Invólucro de conexão do sensor": ▪ Proline 500 – digital: Opção A "Revestida em alumínio" Opção B "Inoxidável" ▪ Proline 500: Opção B "Inoxidável"	Latão niquelado
Adaptador para conector do equipamento ▪ Conector do equipamento para comunicação digital: Disponível apenas para determinadas versões do equipamento. ▪ Conector do equipamento para cabo de conexão: Um conector de equipamento é usado sempre para a versão do equipamento, código do pedido para "Invólucro de conexão do sensor", opção C (ultracompacto, higiênico, inoxidável).	Aço inoxidável, 1,4404 (316L)

Conector do equipamento

Conexão elétrica	Material
Conector M12x1	▪ Soquete: Aço inoxidável 1.4404 (316L) ▪ Contato do invólucro: Poliamida ▪ Contatos: latão banhado a ouro

Cabo de conexão

radiação UV pode prejudicar a capa externa do cabo. Proteja o cabo o máximo possível contra exposição ao sol.

Cabo de conexão para sensor - Proline 500 – transmissor digital

Cabo em PVC com blindagem em cobre

Cabo de conexão para sensor - Transmissor Proline 500

- Cabo padrão: cabo em PVC com blindagem em cobre
- Cabo blindado: cabo em PVC com blindagem em cobre e revestimento de fio de aço trançado adicional

Invólucro do sensor

- Superfície externa resistente a ácidos e alcalinos
- Aço inoxidável 1,4301 (304)

Tubos de medição

Aço inoxidável, 1.4435 (316L)

Conexões de processo

Flange de acordo com EN 1092-1 (DIN 2501)/ASME B16.5/JIS B2220:	Aço inoxidável, 1.4404 (316/316L)
Todas as outras conexões de processo:	Aço inoxidável, 1.4435 (316L)

Conexões de processo disponíveis→ 📄 266

Lacres

Conexões de processo soldadas sem vedações internas

Acessórios

Tampa de proteção

Aço inoxidável, 1,4404 (316L)

Antena WLAN externa

- Antena: Plástico ASA (éster acrílico-estireno-acrilonitrilo) e latão niquelado
- Adaptador: Aço inoxidável e latão niquelado
- Cabo: Polietileno
- Pluge: Latão niquelado
- Suporte em ângulo: Aço inoxidável

Conexões de processo

- Conexões de flange fixo:
  - Flange EN 1092-1 (DIN 2501)
  - Flange EN 1092-1 (DIN 2512N)
  - Flange ASME B16.5
  - Flange JIS B2220
  - Flange DIN 11864-2 Formulário A, flange com entalhe DIN 11866 série A
- Conexões de braçadeiras:
  - Braçadeira Tri-Clamp (tubos OD), DIN 11866 série C
  - Braçadeira DIN 11864-3 Form A, DIN 11866 série A, com entalhe
  - Braçadeira DIN 32676, DIN 11866 série A, feminina
  - Braçadeira ISO 2852, ISO 2037
- Rosqueado:
  - Rosca DIN 11851, DIN 11866 série A
  - Rosca SMS 1145
  - Rosca ISO 2853, ISO 2037
  - Rosca DIN 11864-1 Formulário A, DIN 11866 série A

Materiais de conexão do processo → 265

Rugosidade da superfície

Todos os dados relacionam-se às peças em contato com fluido. A seguinte qualidade de rugosidade da superfície pode ser solicitada.
- Ra $_{máx.}$ = 0.76 µm (30 µin)
- Ra $_{máx.}$ = 0.38 µm (15 µin)

16.11 Interface humana

Idiomas

Podem ser operados nos seguintes idiomas:
- Através de operação local
  Inglês, alemão, francês, espanhol, italiano, holandês, português, polonês, russo, turco, chinês, japonês, coreano, bahasa (indonésio), vietnamita, tcheco, sueco
- Através do navegador web
  Inglês, alemão, francês, espanhol, italiano, holandês, português, polonês, russo, turco, chinês, japonês, coreano, bahasa (indonésio), vietnamita, tcheco, sueco
- Através do "FieldCare", ferramenta operacional "DeviceCare": inglês, alemão, francês, espanhol, italiano, chinês, japonês

Operação local

Através do módulo do display

Equipamento:
- Código de pedido para "Display; operação", opção F "Display gráfico, iluminação, 4 linhas; controle touchscreen"
- Código do pedido para "Display; operação", opção G "Display gráfico, iluminado, 4 linhas; controle touchscreen + WLAN"

Informações sobre a interface WLAN → 84

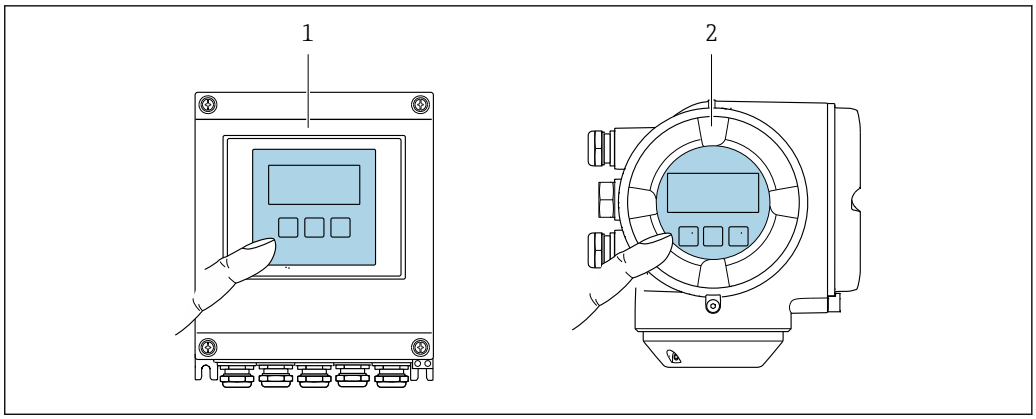

42 Operação com controle touchscreen

1 Proline 500 – digital
2 Proline 500

Elementos do display

- Display gráfico, iluminado, 4 linhas
- Iluminação branca de fundo: muda para vermelha no caso de falhas do equipamento
- O formato para exibição das variáveis medidas e variáveis de status pode ser configurado individualmente
- Temperatura ambiente permitida para o display: −20 para +60 °C (−4 para +140 °F)
  A leitura do display pode ser prejudicada em temperaturas fora da faixa de temperatura.

Elementos de operação

- Operação externa através de controle touchscreen (3 chaves ópticas) sem abrir o invólucro: ⊞, ⊟, E
- Elementos de operação também acessíveis nas diversas zonas de área classificada

Operação remota	→ 📄 83
Interface de operação	→ 📄 83
Ferramentas de operação compatíveis	Diferentes ferramentas operacionais podem ser usadas para acesso local ou remoto ao medidor. Dependendo da ferramenta operacional usada, é possível fazer o acesso com diferentes unidades operacionais e através de uma variedade de interfaces.

Ferramentas de operação compatíveis	Unidade de operação	Interface	Informações adicionais
Navegador Web	Notebook, PC ou tablet com navegador web	▪ Interface de operação CDI-RJ45 ▪ Interface WLAN	Documentação especial para o equipamento → 📄 275
DeviceCare SFE100	Notebook, PC ou tablet com sistema Microsoft Windows	▪ Interface de operação CDI-RJ45 ▪ Interface WLAN ▪ Protocolo Fieldbus	→ 📄 244
FieldCare SFE500	Notebook, PC ou tablet com sistema Microsoft Windows	▪ Interface de operação CDI-RJ45 ▪ Interface WLAN ▪ Protocolo Fieldbus	→ 📄 244

Outras ferramentas operacionais baseadas na tecnologia FDT com um driver do equipamento como o DTM/iDTM ou o DD/EDD podem ser usadas para a operação do equipamento. Estas ferramentas operacionais são disponibilizadas por fabricantes individuais. A integração com as ferramentas operacionais a seguir, entre outras, é compatível:

- FactoryTalk AssetCentre (FTAC) da Rockwell Automation → www.rockwellautomation.com
- Process Device Manager (PDM) da Siemens → www.siemens.com
- Field Device Manager (FDM) da Honeywell → www.honeywellprocess.com
- FieldMate da Yokogawa → www.yokogawa.com
- PACTWare → www.pactware.com

Os arquivos de descrição do equipamento associados estão disponíveis em : www.endress.com → Downloads

Servidor web

Graças ao servidor web integrado, o equipamento pode ser operador e configurado através de um navegador web e através de uma interface de operação (CDI-RJ45) ou através de uma interface WLAN. A estrutura do menu de operação é a mesma do display local. Além dos valores medidos, as informações de status no equipamento também são exibidas e permitem que o usuário monitore o status do equipamento. E mais, os dados do equipamento podem ser gerenciados e os parâmetros de rede podem ser configurados.

Um equipamento que tem uma interface WLAN (pode ser pedido como opção) é necessário para a conexão WLAN: código de pedido para "Display; operação", opção G "4 linhas, iluminado; controle touchscreen + WLAN". O equipamento atua como um Ponto de acesso e permite a comunicação através de computador ou um terminal portátil móvel.

Funções compatíveis
Troca de dados entre a unidade de operação (como um notebook, por exemplo) e o medidor:
- Upload da configuração a partir do medidor (formato XML, backup de configuração)
- Salvar a configuração para o medidor (formato XML, restaurar a configuração)
- Exportar a lista de eventos (arquivo .csv)
- Configurações de parâmetro de exportação (arquivo .csv ou arquivo PDF, documente a configuração do ponto de medição)
- Exportar o registro de verificação do Heartbeat (arquivo PDF, apenas disponível com o pacote de aplicação "Heartbeat Verification")
- Versão do firmware flash para o upgrade do firmware do equipamento, por exemplo
- Download do driver para a integração do sistema
- Visualize até 1000 valores medidos salvos (disponível apenas com o pacote de aplicativo **HistoROM estendido** → 📄 273)

Documentação especial do servidor de rede → 📄 275

Gestão de dados HistoROM

A gestão de dados HistoROM dos recursos do medidor. A gestão de dados HistoROM compreende tanto o armazenamento e a importação/exportação do principal equipamento e dados do processo, deixando a operação e a manutenção ainda mais confiável, segura e eficiente.

Quando o equipamento é entregue, os ajustes de fábrica dos dados de configuração são armazenados como um backup na memória do equipamento. Esta memória pode ser sobrescrita com um registro de dados atualizado, por exemplo, após o comissionamento.

Informações adicionais sobre o conceito de armazenamento de dados

Existem diferentes tipos de unidades de armazenamento de dados nas quais o equipamento armazena e usa dados do equipamento:

	Memória do equipamento	T-DAT	S-DAT
Dados disponíveis	▪ Registro de eventos como eventos de diagnóstico por exemplo ▪ Backup do registro de dados de parâmetro ▪ Pacote de firmware do equipamento ▪ Driver para integração do sistema para exportação através de servidor de rede, por ex.: GSD para PROFIBUS PA	▪ Registro do valor medido ("HistoROM estendido" opção de pedido) ▪ Registro de dados do parâmetro atual (usado pelo firmware no momento da execução) ▪ Indicador de pico (valores mín/máx) ▪ Valores do totalizador	▪ Dados do sensor: diâmetro nominal, etc. ▪ Número de série ▪ Dados de calibração ▪ Configuração do dispositivo (ex. opções SW, E/S fixas ou E/S múltipla)
Local de armazenamento	Fixo na placa de interface do usuário no compartimento de conexão	Conectável na placa de interface do usuário no compartimento de conexão	No conector do sensor na peça do pescoço do transmissor

Cópia de segurança dos dados

Automático

- Os dados mais importantes do equipamento (sensor e transmissor) são salvos automaticamente nos módulos DAT
- Se o transmissor ou o medidor forem substituídos: assim que o T-DAT que contém os dados anteriores do equipamento tiver sido trocado, o medidor estiver pronto para uma nova operação imediata sem qualquer erro
- Se o sensor for substituído: assim que o sensor for substituído, novos dados do sensor são transferidos do S-DAT no medidor e o medidor estará pronto para uma nova e imediata operação sem qualquer erro
- Em caso de troca do módulo de eletrônica (ex.: módulo de eletrônica de E/S): Uma vez que o módulo de eletrônica tenha sido substituído, o software do módulo é comparado ao firmware atual do equipamento . O software do módulo é aperfeiçoado ou simplificado quando necessário. O módulo de eletrônica está disponível para uso imediatamente depois disso e se não ocorrer problema de compatibilidade.

Manual

Registro de dados do parâmetro adicional (configurações completas do parâmetro) na memória integrada do equipamento backup HistoROM para:

- Função de cópia de segurança dos dados
  Backup e subsequente restauração da configuração do equipamento na memória do equipamento backup HistoROM
- Função de comparação de dados
  Comparação da configuração atual do equipamento com a configuração do equipamento salva em sua memória backup HistoROM

Transferência de dados

Manual
- A transferência de uma configuração do equipamento para outro usando a função de exportação da ferramenta operacional específica, ex. FieldCare, DeviceCare ou servidor da Web: para duplicar a configuração ou armazená-la em um arquivo (ex. para fins de backup)
- Transmissão de drivers para integração do sistema através do servidor de rede, ex.:: GSD para PROFIBUS PA

Lista de eventos

Automático
- Exibição cronológica de até 20 mensagens de eventos na lista de eventos
- Se o pacote de aplicação **Extended HistoROM** (opção de pedido) estiver habilitada: até 100 mensagens de evento são exibidas na lista de eventos juntamente com a data e hora, um texto padronizado e medidas corretivas
- A lista de eventos pode ser exportada e exibida através de uma variedade de interfaces e ferramentas operacionais, ex. DeviceCare, FieldCare ou servidor Web

Registro de dados

Manual
Se o pacote de aplicação **Extended HistoROM** (opção de pedido) estiver habilitado:
- Registre até 1 000 valores medidos através de 1 a 4 canais
- O intervalo de registro pode ser configurado pelo usuário
- Registre até 250 valores medidos através de cada um dos 4 canais de memória
- Exporte o registro do valor medido através de uma variedade de interfaces e ferramentas operacionais, ex. FieldCare, DeviceCare ou servidor da Web

16.12 Certificados e aprovações

Certificados e aprovações disponíveis atualmente podem ser acessados através do configurador do produto.

Identificação CE	O equipamento atende as diretrizes legais das diretrizes da UE aplicáveis. Elas estão listadas na Declaração de Conformidade EU correspondente junto com as normas aplicadas. A Endress+Hauser confirma que o equipamento foi testado com sucesso, com base na identificação CE fixada no produto.
Símbolo RCM-tick	O sistema de medição atende às especificações EMC da "Australian Communications and Media Authority (ACMA)".
Aprovação Ex	Os equipamentos têm certificado para uso em áreas classificadas e as instruções de segurança relevantes são fornecidas separadamente nas "Instruções de segurança" (XA). A etiqueta de identificação faz referência a este documento.

Compatibilidade sanitária	▪ Aprovação 3-A
	  ▪ Somente medidores com código de pedido para "Aprovações adicionais", opção LP "3A" possuem a aprovação 3-A.
	  ▪ A aprovação 3-A se refere ao medidor.
	  ▪ Ao instalar o medidor, assegure-se de que nenhum líquido possa se acumular do lado de fora do medidor.
	  Transmissores remotos devem ser instalados em conformidade com o Padrão 3-A.
	  ▪ Acessórios (por ex. jaqueta térmica, cobertura de proteção contra fatores climáticos, unidade de suporte de parede) devem ser instalados em conformidade com o Padrão 3-A.
	  Todos os acessórios podem ser limpos. A desmontagem pode ser necessária em certas circunstâncias.
	▪ Testado para EHEDG
	  Somente equipamentos com o código de pedido para "Aprovações adicionais", opção LT "EHEDG" foram testados e estão em conformidade com o EHEDG.
	  Para estar em conformidade com o EHEDG, o equipamento deve ser usado com conexões de processo de acordo com o documento de posição da EHEDG chamado "Easy Cleanable Pipe Couplings and Process Connections" (Acoplamentos de Tubos de Fácil Limpeza e Conexões de Processo) (www.ehedg.org).
	▪ FDA
	▪ Regulamento de Materiais para Contato com Alimentos (EC) 1935/2004

Compatibilidade farmacêutica	▪ FDA 21 CFR 177 ▪ USP <87> ▪ USP <88> Classe VI 121 °C ▪ Certificado de conformidade TSE/BSE ▪ cGMP Equipamentos com o código de pedido "Teste, Certificado", opção JG "Conformidade com as especificações derivadas da cGMP, declaração" atende aos requisitos do cGMP a respeito de superfícies de partes úmidas, design, FDA 21 CFR material em conformidade, teste USP Classe VI, e conformidade TSE/BSE. Uma declaração do fabricante específica do número de série é entregue junto com o equipamento.
Certificação PROFIBUS	**Interface PROFIBUS** O medidor é certificado e registrado pela PNO (PROFIBUS User Organization). O sistema de medição atende aos requisitos das especificações a seguir: ▪ Certificado de acordo com o PROFIBUS PA Profile 3.02 ▪ O equipamento também pode ser operado com equipamentos certificados de outros fabricantes (interoperabilidade)
Diretriz de equipamento de pressão	▪ Com a identificação PED/G1/x (x = categoria) na etiqueta de identificação do sensor, a Endress+Hauser confirma a conformidade com as "Exigências Essenciais de Segurança", especificadas no Apêndice I da Diretrizes de Equipamentos de Pressão 2014/68/UE. ▪ Equipamentos que não apresentam esta marca (PED) são designados e fabricados de acordo com as boas práticas de engenharia. Atendem os requisitos do artigo 4° do parágrafo 3 da Diretriz de Equipamentos de Pressão 2014/68/UE. A faixa de aplicação está indicada nas tabelas 6 a 9 no Anexo II da Diretriz de Equipamentos de Pressão 2014/68/UE.
Aprovação de rádio	O medidor tem aprovação de rádio. Para informações detalhadas a respeito da aprovação de rádio, veja Documentação especial → 📄 275

Certificação adicional

Aprovação CRN

Algumas versões do equipamento possuem aprovação CRN. Deve ser solicitada uma conexão do processo aprovado pela CRN com uma aprovação CSA para os equipamentos aprovados pela CRN.

Testes e certificados

- EN10204-3.1 certificado do material, peças e invólucro do sensor em contato com o meio
- Teste de pressão, procedimento interno, certificado de inspeção
- Teste PMI (XRF), procedimento interno, partes molhadas, relatório de teste
- Em conformidade com as especificações do cGMP, Declaração
- Confirmação de conformidade EN10204-2.1 com o pedido e relatório de teste EN10204-2.2

Outras normas e diretrizes

- EN 60529
  Graus de proteção dos gabinetes (código IP)
- IEC/EN 60068-2-6
  Influências ambientais: Procedimento de teste - Teste Fc: vibrar (senoidal).
- IEC/EN 60068-2-31
  Influências ambientais: Procedimento de teste - Teste Ec: impactos devido ao manuseio brusco, primariamente para equipamentos.
- EN 61010-1
  Especificações de segurança para equipamentos elétricos para medição, controle e uso de laboratório - especificações gerais
- IEC/EN 61326
  Emissão em conformidade com especificações Classe A. Compatibilidade eletromagnética (especificações EMC).
- NAMUR NE 21
  Compatibilidade Eletromagnética (EMC) de processo industrial e equipamento de controle de laboratório
- NAMUR NE 32
  Retenção de dados em casos de uma falha na alimentação em campo e instrumentos de controle com microprocessadores
- NAMUR NE 43
  Padronização do nível de sinal para informação de defeito de transmissores digitais com sinal de saída analógico.
- NAMUR NE 53
  Software dos equipamentos de campo e equipamentos de processamento de sinal com componentes eletrônicos digitais
- NAMUR NE 80
  A aplicação da diretriz dos equipamentos de pressão nos equipamentos de controle do processo
- NAMUR NE 105
  Especificações para integração de equipamentos fieldbus em ferramentas de engenharia para equipamentos de campo
- NAMUR NE 107
  Auto-monitoramento e diagnóstico de equipamentos de campo
- NAMUR NE 131
  Especificações para equipamentos de campo para aplicações padrão
- NAMUR NE 132
  Medidor de massa Coriolis

16.13 Pacotes de aplicação

Existem diversos pacotes de aplicação diferentes disponíveis para melhorar a funcionalidade do dispositivo. Estes pacotes podem ser necessários para tratar de aspectos de segurança ou exigências específicas de alguma aplicação.

Os pacotes de aplicação podem ser solicitados com o equipamento ou subsequentemente através da Endress+Hauser. Informações detalhadas sobre o código de pedido em questão estão disponíveis em nosso centro de vendas local Endress+Hauser ou na página do produto do site da Endress+Hauser: www.endress.com.

Informações detalhadas sobre os pacotes de aplicação:
Documentação Especial para o equipamento → 📄 275

Funções de diagnóstico

Pacote	Descrição
HistoROM estendido	Compreende funções estendidas relacionadas ao registro de eventos e à ativação da memória do valor medido. Registro de eventos: O volume da memória é estendido de 20 entradas de mensagens (versão padrão) para até 100 entradas. Registro de dados (registrador de linha): ▪ A capacidade de memória para até 1000 valores medidos é ativada. ▪ 250 valores medidos podem ser extraídos através de cada um dos 4 canais de memória. O intervalo de registro pode ser definido e configurado pelo usuário. ▪ Os registros de valores medidos podem ser acessados através do display local ou da ferramenta operacional, ex. FieldCare, DeviceCare ou servidor Web.

Heartbeat Technology

Pacote	Descrição
Heartbeat Verification +Monitoring	**Heartbeat Verification** Atende à exigência de uma verificação que possa ser comprovada de acordo com o DIN ISO 9001:2008 Capítulo 7.6 a) "Controle do equipamento de monitoramento e medição". ▪ Teste funcional no estado instalado sem interrupção do processo. ▪ Resultados da verificação que pode ser comprovada sob encomenda, inclusive um relatório. ▪ Processo de teste simples através da operação local ou de outras interfaces operacionais. ▪ Avaliação clara do ponto de medição (passou/não passou) com uma elevada cobertura do teste dentro do quadro das especificações do fabricante. ▪ Extensão dos intervalos de calibração de acordo com a avaliação de risco do operador. **Heartbeat Monitoring** Fornece dados de forma contínua, algo característico do princípio de medição, para um sistema de monitoramento das condições externas com a finalidade de realizar uma manutenção preventiva ou a análise do processo. Estes dados permitem que o operador: ▪ Tire conclusões - usando estes dados e outras informações - sobre o impacto que as influências do processo (como corrosão, abrasão, incrustação, etc.) têm ao longo do tempo do desempenho da medição. ▪ Agende manutenção a tempo. ▪ Monitore o processo ou a qualidade do produto, ex. bolsões de gás, .

Concentração

Pacote	Descrição
Concentração	**Cálculo e resultado das concentrações do fluido** A densidade medida é convertida na concentração de uma substância de uma mistura binária usando o pacote de aplicativo "Concentração": ▪ Opção de fluidos predefinidos (ex.: várias soluções de açúcar, ácidos, alcalinos, sais, etanol etc.) ▪ Unidades comuns ou definidas pelo usuário (°Brix, °Plato, % massa, % volume, mol/l etc.) para aplicações padrões. ▪ Cálculo de concentração a partir das tabelas definidas pelo usuário.

Densidade especial

Pacote	Descrição
Densidade especial	Muitas aplicações usam a densidade como principal valor medido para monitoramento da qualidade ou para controlar os processos. O equipamento mede a densidade do fluido de forma padrão e disponibiliza este valor para o sistema de controle. O pacote de aplicação da "Densidade Especial" oferece medição de densidade de alta precisão sobre uma ampla gama de densidades e temperaturas, principalmente para aplicações sujeitas a diversas condições de processo.

16.14 Acessórios

Visão geral dos acessórios disponíveis para solicitação → 242

16.15 Documentação adicional

Para as características gerais do escopo da documentação técnica associada, consulte o seguinte:
- *W@M Device Viewer* (www.endress.com/deviceviewer): insira o número de série da etiqueta de identificação
- *Endress+Hauser Operations App*: digite o número de série da etiqueta de identificação ou analise o código da matriz 2-D (código QR) na etiqueta de identificação

Documentação padrão

Resumo das instruções de operação

Instruções de operação rápidas para o sensor

Medidor	Código da documentação
Proline Promass S	KA01287D

Instruções de operação rápidas para transmissor

Medidor	Código da documentação
Proline 500 – digital	KA01392D
Proline 500	KA01391D

Informações técnicas

Medidor	Código da documentação
Promass S 500	TI01288D

Descrição dos parâmetros do equipamento

Medidor	Código da documentação
Promass 500	GP01061D

Documentação adicional de acordo com o equipamento

Instruções de segurança

Instruções de segurança para equipamentos elétricos em áreas classificadas.

Sumário	Código da documentação Medidor
ATEX/IECEx Ex i	XA01473D
ATEX/IECEx Ex ec	XA01474D
cCSAus IS	XA01475D
cCSAus Ex i	XA01509D
cCSAus Ex nA	XA01510D
INMETRO Ex i	XA01476D
INMETRO Ex ec	XA01477D
NEPSI Ex i	XA01478D
NEPSI Ex nA	XA01479D
NEPSI Ex i	XA01658D
NEPSI Ex nA	XA01659D
JPN	XA01780D

Documentação especial

Sumário	Código da documentação
Informação na Diretriz do Equipamento de Pressão	SD01614D
Aprovações de rádio para interface Wi-Fi para o módulo do display A309/A310	SD01793D
Servidor da web	SD01668D
Heartbeat Technology	SD01705D
Medição da concentração	SD01711D

Instruções de instalação

Sumário	Comentário
Instruções de instalação para conjuntos de peças sobressalentes e acessórios	▪ Acesse as características gerais de todos os conjuntos de peças de reposição disponíveis através do *Visualizador de equipamento W@M* → 🗎 240 ▪ Acessórios disponíveis para pedido com Instruções de instalação → 🗎 242

Índice

A

Acesso direto 73
Acesso para escrita 75
Acesso para leitura 75
Adaptação do comportamento de diagnóstico 173
Ajuste de parâmetro
- Adaptação do medidor às condições de processo . 157
- Administração 143
- Ajuste de sensor 134
- Baixa vazão 130
- Configuração de E/S 112
- Configurações de display avançadas 137
- Detecção de tubo parcialmente cheio 131
- Display local 127
- Entrada analógica 111
- Entrada de status 114
- Entrada em corrente 113
- Gerenciamento da configuração do equipamento 141
- Idioma de operação 103
- Interface de comunicação 109
- Meio 109
- Redefinir o equipamento 235
- Reinicialização do totalizador 157
- Restabelecer o totalizador 157
- Saída a relé 125
- Saída comutada 123
- Saída de corrente 115
- Saída de pulso 118
- Saída de pulso/frequência/comutada 118, 120
- Simulação 144
- Tag do equipamento 105
- Totalizador 135
- Unidades do sistema 106
- WLAN 140

Ajustes dos parâmetros
- Administração (Submenu) 144
- Ajuste do ponto zero (Submenu) 135
- Ajuste do sensor (Submenu) 134
- Analog inputs (Submenu) 111
- Backup de configuração (Submenu) 141
- Comunicação (Submenu) 109
- Configuração (Menu) 105
- Configuração I/O (Submenu) 112
- Corte de vazão baixa (Assistente) 130
- Definir código de acesso (Assistente) 143
- Detecção de tubo parcialmente cheio (Assistente) 131
- Diagnóstico (Menu) 231
- Entrada de currente (Assistente) 113
- Entrada de currente 1 para n (Submenu) 155
- Entrada de Status (Submenu) 114
- Entrada de Status 1 para n (Submenu) 155
- Exibir (Assistente) 127
- Exibir (Submenu) 137
- Informações do equipamento (Submenu) 235
- Manuseio do totalizador (Submenu) 157
- Registro de dados (Submenu) 158
- Restaure código de acesso (Submenu) 143
- Saída de corrente (Assistente) 115
- Saída de pulso/frequência/chave (Assistente) 118, 120, 123
- Saída de pulso/frequência/chave 1 para n (Submenu) 156
- Saida Rele 1 para n (Assistente) 125
- Saida Rele 1 para n (Submenu) 157
- Selecionar meio (Assistente) 109
- Simulação (Submenu) 144
- Totalizador 1 para n (Submenu) 135, 153
- Unidades do sistema (Submenu) 106
- Valor de saída de corrente 1 para n (Submenu) . . 156
- Valores calculados (Submenu) 133
- Variáveis de medição (Submenu) 152
- Web server (Submenu) 82
- WLAN Settings (Submenu) 140

Ambiente
- Carga mecânica 261
- Resistência a choque e vibração 260
- Temperatura de armazenamento 260

Aplicação 246
Aprovação 3-A 271
Aprovação de rádio 271
Aprovação Ex 270
Aprovações 270
Aquecimento do sensor 27
Área de status
- Na visualização de navegação 68
- Para display de operação 66

Área do display
- Na visualização de navegação 68
- Para display de operação 66

Arquivo de equipamento mestre
- GSD 90

Arquivos de descrição do equipamento (DD) 90
Assistência técnica da Endress+Hauser
- Manutenção 239
- Reparos 240

Assistente
- Corte de vazão baixa 130
- Definir código de acesso 143
- Detecção de tubo parcialmente cheio 131
- Entrada de currente 113
- Exibir 127
- Saída de corrente 115
- Saída de pulso/frequência/chave 118, 120, 123
- Saida Rele 1 para n 125
- Selecionar meio 109

Autorização de acesso aos parâmetros
- Acesso para escrita 75
- Acesso para leitura 75

C

Cabo de conexão 35
Caminho de navegação (visualização de navegação) . . 67

Campo de aplicação
Risco residual 11
Características de desempenho 256
Carga mecânica 261
Certificação adicional 272
Certificação PROFIBUS 271
Certificado de conformidade TSE/BSE 271
Certificado por EHEDG 271
Certificados 270
cGMP 271
Chave de proteção contra gravação 148
Classe climática 260
Classificações pressão-temperatura 262
Código de acesso 75
Entrada incorreta 75
Código de acesso direto 68
Código de pedido 18
Código de pedido estendido
Transmissor 18
Código do pedido 20
Código do pedido estendido
Sensor 20
Comissionamento 103
Configuração do medidor 104
Configurações avançadas 132
Compatibilidade com o modelo anterior 90
Compatibilidade eletromagnética 261
Compatibilidade farmacêutica 271
Compatibilidade sanitária 271
Componentes do equipamento 15
Comportamento de diagnóstico
Explicação 169
Símbolos 169
Conceito de armazenamento 269
Conceito de operação 64
Condições de armazenamento 22
Condições de instalação
Aquecimento do sensor 27
Dimensões de instalação 25
Isolamento térmico 26
Local de instalação 23
Orientação 24
Passagens de admissão e de saída 25
Pressão do sistema 26
Tubo descendente 24
Vibrações 27
Condições de operação de referência 256
Conexão
ver Conexão elétrica
Conexão do cabo
Esquema de ligação elétrica do Proline 500 - digital 42
Esquema de ligação elétrica Proline 500 49
Invólucro de conexão do sensor, Proline 500 49
Invólucro de conexão do sensor, Proline 500 - digital 42
Proline 500 – transmissor digital 46
Transmissor Proline 500 51
Conexão do cabo de sinal/cabo da fonte de alimentação
Proline 500 – transmissor digital 47
Transmissor Proline 500 52
Conexão do medidor
Proline 500 49
Proline 500 – digital 42
Conexão elétrica
Ferramentas de operação
Através da interface de operação (CDI-RJ45) . . 83
Através da rede PROFIBUS PA 83
Através de interface WLAN 84
Grau de proteção 61
Interface WLAN 84
Medidor 35
Servidor web 83
Conexões de processo 266
Configuração do idioma de operação 103
Configurações dos parâmetros
Configuração de E/S 112
Entrada de status 114
Entrada em corrente 113
Saída a relé 125
Saída de corrente 115
Saída de pulso/frequência/comutada 118
Configurações WLAN 140
Consumo de corrente 255
Consumo de energia 255
Corte vazão baixo 254

D

Dados de transmissão cíclica 95
Dados técnicos, características gerais 246
Data de fabricação 18, 20
Declaração de conformidade 11
Definir o código de acesso 147, 148
Densidade 261
Desabilitação da proteção contra gravação 147
Descarte 241
Descarte de embalagem 23
DeviceCare 88
Arquivo de descrição do equipamento (DD) 90
Devolução 240
Diagnóstico
Símbolos 168
Dica de ferramenta
ver Texto de ajuda
Dimensões de instalação 25
ver Dimensões de instalação
Direção (vertical, horizontal) 24
Direção da vazão 24, 30
Diretriz de equipamento de pressão 271
Display
ver Display local
Display de operação 65
Display local 266
Editor de texto 69
Editor numérico 69
ver Display de operação
ver Em estado de alarme

ver Mensagem de diagnóstico
Visualização de navegação 67
Documentação do equipamento
Documentação adicional 8
Documento
Função 6
Símbolos 6

E
Editor de texto 69
Editor numérico 69
Elementos de operação 71, 169
Entrada 247
Entrada para cabo
Grau de proteção 61
Entradas para cabo
Dados técnicos 255
Equalização potencial 54
Erro máximo medido 256
Escopo de funções
SIMATIC PDM 89
Especificações para o pessoal 10
Esquema de ligação elétrica 39
Esquema de ligação elétrica do cabo de conexão para Proline 500 - digital
Invólucro de conexão do sensor 42
Esquema de ligação elétrica do cabo de conexão Proline 500
Invólucro de conexão do sensor 49
Estrutura
Medidor 15
Menu de operação 63
Etiqueta de identificação
Sensor 20
Transmissor 18
Exibição do registro de dados 158

F
Faixa da temperatura de armazenamento 260
Faixa de medição
Para líquidos 247
Faixa de medição, recomendada 262
Faixa de temperatura
Faixa de temperatura ambiente para display 266
Temperatura de armazenamento 22
Temperatura do meio 261
Faixa de vazão operável 247
Falha na fonte de alimentação 255
FDA 271
Ferramentas
Conexão elétrica 35
Para montagem 29
Transporte 22
Ferramentas de conexão 35
Ferramentas de fixação 29
FieldCare 86
Arquivo de descrição do equipamento (DD) 90
Estabelecimento da conexão 87
Função 86
Interface de usuário 88
Filtragem do registro de evento 233
Firmware
Data de lançamento 90
Versão 90
Fonte de alimentação 255
Função do documento 6
Funções
ver Parâmetro
Funções do usuário 64
Fundamentos do design
Erro máximo medido 259
Repetibilidade 259

G
Gerenciamento da configuração do equipamento . . . 141
Girando o módulo do display 33
Giro do invólucro dos componentes eletrônicos
ver Virando o invólucro do transmissor
Grau de proteção 61, 260

H
Habilitação da proteção contra gravação 147
Habilitação e desabilitação do bloqueio do teclado . . . 76
Histórico do firmware 237
HistoROM 141

I
ID do fabricante 90
ID do tipo de equipamento 90
Identificação CE 11, 270
Identificação do medidor 17
Idiomas, opções de operação 266
Influência
Pressão média 258
Temperatura ambiente 258
Temperatura do meio 258
Informações de diagnóstico
Design, descrição 169, 172
DeviceCare 172
Diodos de emissão de luz 165
Display local 168
FieldCare 172
Medidas corretivas 176
Navegador Web 170
Visão geral 176
Inspeção
Produtos recebidos 17
Instalação 23
Instruções especiais de conexão 55
Instruções especiais de instalação
Compatibilidade sanitária 28
Integração do sistema 90
Interface de usuário
Evento de diagnóstico anterior 231
Evento de diagnóstico atuais 231
Invólucro do sensor 262
Isolamento galvânico 254
Isolamento térmico 26

L

Leitura dos valores medidos 151
Limite de vazão 262
Limpeza
  Esterilização no local, do inglês, "Sterilization in place" (SIP) 239
  Limpeza externa 239
  Limpeza interior 239
  Limpeza no local, do inglês, "Cleaning in place" (CIP) 239
Limpeza externa 239
Limpeza interior 239
Lista de diag 231
Lista de eventos 232
Lista de verificação
  Verificação pós-conexão 61
  Verificação pós-instalação 34
Local de instalação 23
Localização de falhas
  Geral 162

M

Marcas registradas 9
Materiais 264
Medição e teste do equipamento 239
Medidas corretivas
  Fechamento 170
  Recorrer 170
Medidor
  Acionar 103
  Configuração 104
  Conversão 240
  Descarte 241
  Estrutura 15
  Instalação do sensor 30
  Preparação da conexão elétrica 41
  Preparação para instalação 29
  Removendo 241
  Reparos 240
Mensagem de diagnóstico 168
Mensagens de erro
  ver Mensagens de diagnóstico
Menu
  Configuração 104, 105
  Diagnóstico 231
Menu de contexto
  Explicação 71
  Fechamento 71
  Recorrer 71
Menu de operação
  Estrutura 63
  Menus, submenus 63
  Submenus e funções de usuário 64
Menus
  Para a configuração para medidor 104
  Para configurações específicas 132
Minisseletora
  ver Chave de proteção contra gravação
Módulo
  EMPTY_MODULE 102
  Entrada analógica 96
  Entrada discreta 100
  Saída analógica 99
  Saída discreta 100
  Totalizador
    SETTOT_MODETOT_TOTAL 98
    SETTOT_TOTAL 98
    TOTAL 97
Módulo de entrada analógica 96
Módulo de entrada discreta 100
Módulo de saída analógica 99
Módulo de saída discreta 100
Módulo dos componentes eletrônicos 15
Módulo EMPTY_MODULE 102
Módulo principal dos componentes eletrônicos 15
Módulo SETTOT_MODETOT_TOTAL 98
Módulo SETTOT_TOTAL 98
Módulo TOTAL 97

N

Nome do equipamento
  Sensor 20
  Transmissor 18
Normas e diretrizes 272
Número de série 18, 20

O

Opções de operação 62
Operação 151
Operação remota 267

P

Pacotes de aplicação 273
Parâmetro
  Alterar 74
  Inserção de valores ou texto 74
Passagem de admissão 25
Passagens de saída 25
Peças de reposição 240
Perda de pressão 263
Peso
  Transporte (observação) 22
  Unidades SI 263
  Unidades US 263
Precisão 256
Preparação da conexão 41
Preparações de instalação 29
Pressão do sistema 26
Pressão média
  Influência 258
Princípio de medição 246
Projeto do sistema
  Sistema de medição 246
  ver Projeto do medidor
Proline 500 – transmissor digital
  Conexão do cabo de sinal/cabo da fonte de alimentação 47

Proteção contra ajustes de parâmetro 147
Proteção contra gravação
Através de código de acesso 147
Por meio da chave de proteção contra gravação . . 148
Proteção contra gravação de hardware 148

R
Recalibração 239
Recebimento 17
Registrador de linha 158
Registro de eventos 232
Regulamento de Materiais para Contato com Alimentos 271
Reparo 240
Reparo de um equipamento 240
Reparo do equipamento 240
Reparos
Observações 240
Repetibilidade 257
Resistência a choque e vibração 260
Rugosidade da superfície 266

S
Saída 249
Saída comutada 251
Segurança 10
Segurança da operação 11
Segurança do produto 11
Segurança no local de trabalho 11
Sensor
Instalação 30
SIMATIC PDM 89
Função 89
Símbolo RCM-tick 270
Símbolos
Controle das entradas de dados 70
Elementos de operação 70
Na área de status do display local 66
Para assistente 68
Para bloqueio 66
Para comportamento de diagnóstico 66
Para comunicação 66
Para menus 68
Para número do canal de medição 66
Para parâmetros 68
Para sinal de status 66
Para submenu 68
Para variável medida 66
Tela de entrada 70
Sinais de status 168, 171
Sinal de saída 249
Sinal no alarme 252
Sistema de medição 246
Sobre este documento 6
Status de bloqueio do equipamento 151
Submenu
Administração 143, 144
Ajuste do ponto zero 135
Ajuste do sensor 134
Analog inputs 111
Backup de configuração 141
Comunicação 103, 109
Configuração avançada 132
Configuração I/O 112
Entrada de currente 1 para n 155
Entrada de Status 114
Entrada de Status 1 para n 155
Exibir 137
Informações do equipamento 235
Lista de eventos 232
Manuseio do totalizador 157
Registro de dados 158
Restaure código de acesso 143
Saída de pulso/frequência/chave 1 para n 156
Saida Rele 1 para n 157
Simulação 144
Totalizador 1 para n 135, 153
Unidades do sistema 106
Valor de saída de corrente 1 para n 156
Valor medido 151
Valores calculados 133
Valores de entrada 154
Valores de saída 155
Variáveis de medição 152
Variáveis de processo 133
Visão geral 64
Web server 82
WLAN Settings 140
Substituição
Componentes do equipamento 240

T
Tarefas de manutenção 239
Teclas operacionais
ver Elementos de operação
Temperatura ambiente
Influência 258
Temperatura de armazenamento 22
Temperatura do meio
Influência 258
Tempo de resposta 257
Terminais 255
Testes e certificados 272
Texto de ajuda
Explicação 74
Fechamento 74
Recorrer 74
Totalizador
Atribuir variáveis do processo 153
Configuração 135
Operação 157
Reset 157
Transmissor
Girando o módulo do display 33
Virando o invólucro 33
Transmissor Proline 500
Conexão do cabo de sinal/cabo da fonte de alimentação 52

Transporte do medidor 22
Tubo descendente 24

U

Uso do medidor
Casos fronteiriços 10
Uso incorreto 10
ver Uso indicado
Uso indicado 10
USP classe VI 271

V

Valores do display
Para status de bloqueio 151
Valores medidos
ver Variáveis de processo
Variáveis de processo
Calculadas 247
Medida 247
Verificação da função 103
Verificação de inspeção
Conexão 61
Verificação pós conexão (lista de verificação) 61
Verificação pós-instalação 103
Verificação pós-instalação (lista de verificação) 34
Verifique
Instalação 34
Versão do perfil 90
Vibrações 27
Virando o invólucro do transmissor 33
Visualização de edição 69
Tela de entrada 70
Uso de elementos de operação 70
Visualização de navegação
No assistente 67
No submenu 67
Visualização do Equipamento W@M 17

W

W@M 239, 240
W@M Device Viewer 240

71512177

www.addresses.endress.com

Endress+Hauser

People for Process Automation