XA00047R/13/FI/15.22-00
71569160
2022-04-29

Turvallisuusohjeet
RIA14

ATEX: II 3G Ex nA IIC T6...T4 Gc

Turvallisuusohjeet räjähdysvaarallisissa tiloissa käytettäville sähkölaitteille

Endress+Hauser
People for Process Automation

RIA14

Sisällysluettelo

Tietoja tästä asiakirjasta 4
Liiteasiakirjat 4
Täydentävät asiakirjat 4
Valmistajan sertifikaatit 5
Valmistajan osoite 5
Turvallisuusohjeet: 6
Turvallisuusohjeet: Asennus 6
Lämpötilataulukot 7
Sähkökytkentätiedot 7

Tietoja tästä asiakirjasta

Tämä dokumentti on käännetty useille eri kielille. Ainoastaan englanninkielinen lähtöteksti on todettu lainvoimaiseksi.

EU-kielille käännetyt dokumentit ovat saatavana:
- Endress+Hauserin verkkosivulla lataukset-osiossa: www.endress.com -> Downloads -> Manuals and Datasheets -> Type: Ex Safety Instruction (XA) -> Text Search: ...
- Device Viewerissa: www.endress.com -> Product tools -> Access device specific information -> Check device features

Jos ei vielä saatavissa, asiakirja voidaan tilata.

Liiteasiakirjat

Tämä asiakirja kuuluu osana seuraaviin käyttöohjeisiin:

- Käyttöohjeet: BA00278R
- Lyhyt käyttöopas: KA00277R
- Tekniset tiedot: TI00143R

Täydentävät asiakirjat

Räjähdyssuojausesite: CP00021Z/11

Räjähdyssuojausesitteen hankkiminen:
- Endress+Hauserin verkkosivuilla Downloads-kohdassa: www.endress.com -> Downloads -> Brochures and Catalogs -> Text Search: CP00021Z
- CD:llä laitteille, joissa käytetään CD-pohjaista dokumentointia

Valmistajan sertifikaatit

EU-vaatimustenmukaisuusvakuutus

Ilmoituksen numero: EC_00170

Todistuksen numeromerkintä osoittaa seuraavien standardien noudattamisen (laiteversiosta riippuen)

- EN IEC 60079-0 : 2018
- EN 60079-15 : 2010

Valmistajan osoite

Endress+Hauser Wetzer GmbH + Co. KG
Obere Wank 1
87484 Nesselwang, Germany

Turvallisuusohjee t:

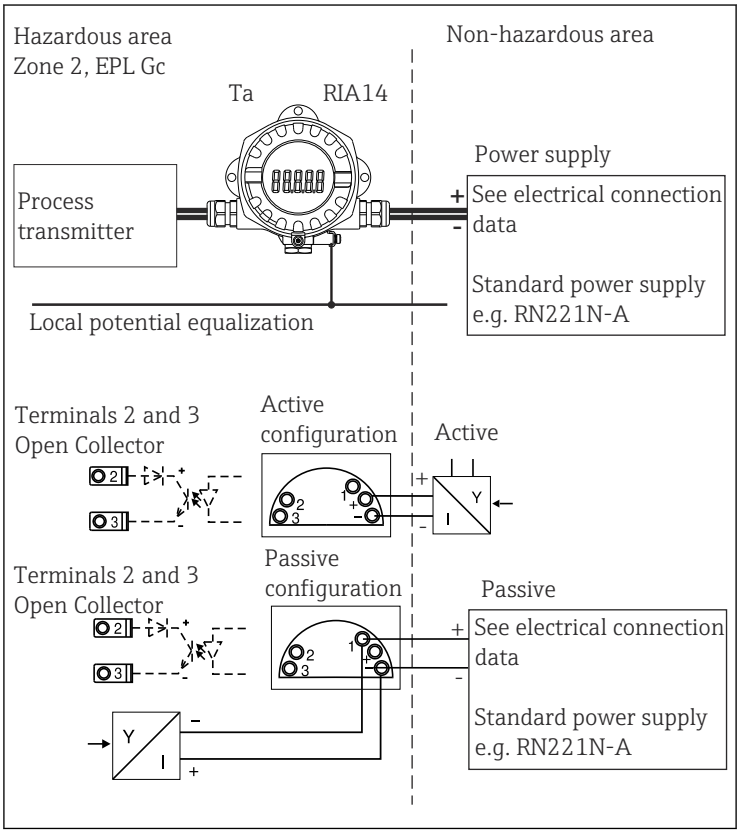

A0048961

Turvallisuusohjeet: Asennus

- Noudata käyttöohjeiden asennus- ja turvallisuusohjeita.
- Asenna laite valmistajan antamien ohjeiden ja muiden voimassa olevien standardien ja määräysten mukaan (esim. EN/IEC 60079-14).
- Tiivistä läpivientiaukot sertifioiduilla kaapeliläpivienneillä (vähint. IP6X) IP6X EN/IEC:n 60529:n mukaan.
- Jotta kenttänäyttöä voidaan käyttää ympäristön lämpötilassa alle −20 °C, on käytettävä tähän sovellukseen sopivia kaapeleita, läpivientiaukkoja ja tiivisteitä.

- Kenttänäytön kotelo on liitettävä potentiaalin tasausjohtoon.
- Kun ympäristön lämpötila on yli +70 °C, käytä soveltuvia lämpöeristettyjä kaapeleita tai johtoja, läpivientiaukkoja ja tiivistysvuorauksia sovelluksen lämpötilassa yli +5 K ympäristön lämpötilan.
- Kenttänäyttö on asennettava ja sitä on pidettävä kunnossa niin, että harvinaisissakaan tapauksissa ei voi käydä niin, että kotelon ja raudan/teräksen välissä pääsee syntymään kipinöintiä törmäyksen tai hankauksen johdosta.

⚠ VAROITUS

Räjähdysvaarallinen ympäristö

▶ Älä avaa laitetta räjähdysvaarallisessa ympäristössä, kun laitteessa on jännitteensyöttö (varmista, että kotelo on toimenpiteen aikana suojattu vähintään suojausluokan IP67 suojalla).

Lämpötilataulukot

Tyyppi	Lämpötilaluokka	Ympäristön lämpötila
RIA14	T6	−40 °C ≤ Ta ≤ +50 °C
	T5	−40 °C ≤ Ta ≤ +65 °C
	T4	−40 °C ≤ Ta ≤ +80 °C

Sähkökytkentätiedot

Tyyppi	Suojaustaso	Virtalähde (navat + ja -)	Avokollektori (liittimet 2 ja 3)
RIA14	Ex nA IIC T6...T4 Gc	U_b ≤ 35 V_{DC} P ≤ 1.75 mW	U_b ≤ 35 V_{DC} P ≤ 875 mW

Laiteluokka	Suojaustaso	Tyyppi
II 3G	Ex nA IIC T6...T4 Gc	RIA14

71569160

www.addresses.endress.com

Endress+Hauser

People for Process Automation