BA02035S/38/PT/03.21-00
71554917
2021-10-15

Instruções de operação
FieldEdge SGC500

Equipamento industrial para conectar equipamentos de campo à nuvem Netilion

Endress+Hauser
People for Process Automation

Histórico de revisão

Versão do produto	Instruções de Operação	Alterações	Comentários
0.01.00	BA02035S/04/EN/01.20	–	Versão inicial
0.02.00	BA02035S/04/EN/02.20	EtherNet/IP Novos capítulos e alterações	
0.02.00	BA02035S/04/EN/03.21	Seção 9: Mudanças	

Sumário

1 Sobre este documento 4
1.1 Função do documento 4
1.2 Símbolos usados 4
1.3 Documentação 5
1.4 Marcas registradas 5

2 Instruções básicas de segurança 6
2.1 Especificações para o pessoal 6
2.2 Uso indicado 6
2.3 Segurança no local de trabalho 6
2.4 Segurança da operação 6
2.5 Segurança do produto 6
2.6 Segurança de TI 7

3 Descrição do produto 7
3.1 Função 7
3.2 Aplicação 7
3.3 Modelo de licenciamento 8
3.4 Projeto do sistema 9
3.5 Comunicação e processamento de dados 9
3.6 Design do produto 11

4 Recebimento e identificação do produto 12
4.1 Recebimento 12
4.2 Identificação do produto 12
4.3 Armazenamento e transporte 13

5 Instalação 13
5.1 Condições de instalação 13
5.2 Instalação do equipamento 14
5.3 Verificação pós-instalação 14

6 Conexão elétrica 15
6.1 Condições de conexão 15
6.2 Conexão do equipamento 15
6.3 Verificação pós-conexão 16

7 Opções de operação 16

8 Integração do sistema 16

9 Comissionamento 16
9.1 Conexão ao SGC500 16
9.2 Conexão automática do SGC500 à Netilion Cloud 19
9.3 Conexão manual do SGC500 à Netilion Cloud 19
9.4 Conexão com a rede de campo 21
9.5 Conexão ao gateway de campo 22
9.6 Conexão à EtherNet/IP 23

10 FieldEdge SGC500 e Netilion 23
10.1 Uso do FieldEdge SGC500 no Netilion .. 23
10.2 Sobre Netilion 24

11 Manutenção 24

12 Diagnóstico e solução de problemas 25

13 Atualizações de software 25

14 Número de série do SGC500 .. 25

15 Reparos 25
15.1 Notas gerais 25
15.2 Devolução e/ou cancelamento da assinatura Netilion 26
15.3 Descarte 26

1 Sobre este documento

1.1 Função do documento

Essas instruções de operação contêm todas as informações necessárias em várias fases do ciclo de vida do equipamento: da identificação do produto, recebimento e armazenamento, até a instalação, conexão, operação e comissionamento, incluindo a localização de falhas, manutenção e descarte.

1.2 Símbolos usados

1.2.1 Símbolos de segurança

⚠ PERIGO

Este símbolo alerta sobre uma situação perigosa. Se esta situação não for evitada, poderão ocorrer ferimentos sérios ou fatais.

⚠ ATENÇÃO

Este símbolo alerta sobre uma situação perigosa. A falha em evitar esta situação pode resultar em sérios danos ou até morte.

⚠ CUIDADO

Este símbolo alerta sobre uma situação perigosa. A falha em evitar esta situação pode resultar em danos pequenos ou médios.

AVISO

Este símbolo contém informações sobre procedimentos e outros dados que não resultam em danos pessoais.

1.2.2 Símbolos para determinados tipos de informações

Símbolo	Significado
✓	**Permitido** Procedimentos, processos ou ações que são permitidas.
✓ ✓	**Preferido** Procedimentos, processos ou ações que são preferidas.
✗	**Proibido** Procedimentos, processos ou ações que são proibidas.
i	**Dica** Indica informação adicional.
	Referência à documentação.
	Referência à página.
	Referência ao gráfico.

Símbolo	Significado
▶	Nota ou etapa individual a ser observada.
1., 2., 3....	Série de etapas.
↳	Resultado de uma etapa.
?	Ajuda em casos de problema.
👁	Inspeção visual.

1.2.3 Símbolos em gráficos

Símbolo	Significado	Símbolo	Significado
1, 2, 3,...	Números de itens	1., 2., 3....	Série de etapas
A, B, C, ...	Visualizações	**A-A, B-B, C-C, ...**	Seções
EX	Área classificada	~~EX~~	Área segura (área não classificada)

1.3 Documentação

FieldEdge SGC500
- Instruções de operação BA02035S
- Informações Técnicas TI01525S

1.4 Marcas registradas

HART®
Marca registrada do grupo FieldComm, Austin, EUA

WirelessHART®
Marca registrada do grupo FieldComm, Austin, EUA

PROFIBUS®
Marca registrada da organização do usuário PROFIBUS, Karlsruhe, Alemanha

EtherNet/IP™
Marca registrada da ODVA, Inc.

2 Instruções básicas de segurança

2.1 Especificações para o pessoal

O pessoal para a instalação, comissionamento, diagnósticos e manutenção deve preencher as seguintes especificações:
- Especialistas treinados e qualificados devem ter qualificação relevante para esta função e tarefa específica.
- Estejam autorizados pelo dono/operador da planta.
- Estejam familiarizados com as regulamentações federais/nacionais.
- Antes de iniciar o trabalho, leia e entenda as instruções no manual e documentação complementar, bem como nos certificados (dependendo da aplicação).
- Siga as instruções e esteja em conformidade com condições básicas.

O pessoal de operação deve preencher as seguintes especificações:
- Ser instruído e autorizado de acordo com as especificações da tarefa pelo proprietário-operador das instalações.
- Siga as instruções desse manual.

2.2 Uso indicado

O FieldEdge SGC500 deve ser instalado, conectado e configurado de acordo com as instruções neste manual.

O FieldEdge SGC500 não é aprovado para áreas classificadas.

2.3 Segurança no local de trabalho

Ao trabalhar no e com o equipamento:
- Use o equipamento de proteção individual de acordo com as regulamentações federais/nacionais.

2.4 Segurança da operação

Risco de ferimento!
- Opere o equipamento apenas se estiver em condição técnica adequada, sem erros e falhas.
- O operador é responsável pela operação livre de interferências do equipamento.

Modificações aos equipamentos

Não são permitidas modificações não autorizadas no equipamento, pois podem causar riscos imprevistos:
- Se, ainda assim, for necessário fazer alterações, consulte a Endress+Hauser.

2.5 Segurança do produto

O SGC500 atende as especificações das Diretrizes da UE de acordo com a Identificação CE.

2.6 Segurança de TI

Nossa garantia é válida apenas se o equipamento for instalado e usado como descrito nas instruções de operação. O equipamento conta com mecanismos de segurança para proteger contra alterações acidentais às suas configurações.

A segurança de TI está alinhada com as normas de segurança ao operador e são desenvolvidas para fornecer proteção extra ao equipamento e à transferência de dados do equipamento pelos próprios operadores.

3 Descrição do produto

3.1 Função

O FieldEdge SGC500 permite a conexão de equipamentos de campo em instalações industriais à Netilion Cloud. A transmissão de dados sem fio é feita através de conexão por Internet na fábrica. As informações necessárias para o Netilion Services são lidas regularmente a partir dos equipamentos de campo e memorizadas no Netilion Cloud.

Utilize os dados transmitidos através dos seguintes serviços:
- Netilion Connect ou
- Netilion Services

Netilion Connect
Os dados transmitidos podem ser recuperados diretamente através de uma interface de software (interface de programação de aplicações (API) REST JSON) e integrados em uma aplicação do usuário.

A interface de programação de aplicações (API) é fornecida como parte da assinatura Netilion Connect.

Netilion Services
Os dados transmitidos habilitam serviços digitais Netilion Services, como o Analytics, Health, Lybrary e Value.

3.2 Aplicação

O FieldEdge SGC500 é formado por um hardware e software Endress+Hauser.

O FieldEdge conecta o campo ao Netilion Cloud. O FieldEdge é instalado em um gabinete com um sistema de automação e permanentemente conectado à rede de campo e, através de uma segunda rede, à internet. As informações lidas dos equipamentos de campo são interpretadas e transmitidas para a Netilion Cloud através da conexão de Internet.

O software da Endress+Hauser software oferece o seguinte:
- Uma conexão somente leitura para equipamentos de campo através de uma variedade de protocolos Fieldbus e gateways de campo.
  Acessos opcionais à gravação em equipamentos de campo são documentados nos Serviços Netilion e requerem confirmação do usuário.
- Processamento de dados e transmissão criptografada de dados exclusivamente para o Netilion Cloud.
- Aquisição de dados específica para os serviços digitais para os quais o usuário fez a inscrição no Netilion.
- As atualizações automáticas são feitas em segundo plano: atualizações de segurança, modificações de software e melhorias funcionais.

Não são feitas provisões para comunicação recebida da internet e isso deve ser bloqueado no firewall do sistema. O roteamento para a rede de campo não é possível.

3.3 Modelo de licenciamento

Um Field Edge SGC500 só pode ser adquirido como uma opção em conjunto com uma assinatura Netilion para www.netilion.endress.com ou https://developer.netilion.endress.com/discover. As taxas da assinatura são cobradas anualmente. Após o término da assinatura, o SGC500 deve ser destruído de forma segura ou devolvido à Endress+Hauser. Em casos de defeito de hardware, a Endress+Hauser fornecerá um equipamento substituto se for considerado que o defeito é irreparável.

3.4 Projeto do sistema

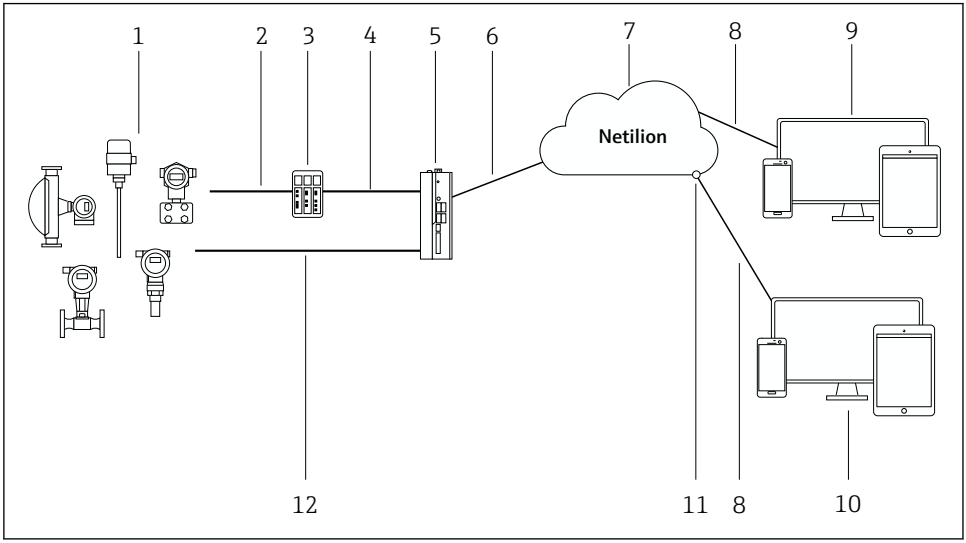

1 Arquitetura de rede

1 *Equipamentos de campo Endress+Hauser e equipamentos de campo de terceiros*
2 *Comunicação Fieldbus*
3 *Gateways de campo compatíveis para conversão do protocolo Fieldbus em um IP*
4 *Comunicação Ethernet*
5 *FieldEdge SGC500, lê dados de equipamentos em campo e os transmite com segurança à Netilion Cloud*
6 *Conexão à internet WAN – https, conexão do lado do cliente*
7 *Netilion Cloud*
8 *Conexão de Internet https*
9 *Netilion Services: Aplicativo Netilion Service baseado em navegador da Internet*
10 *Aplicação do usuário*
11 *Netilion Connect: Application Programming Interface (API) - interface de programação dos aplicativos*
12 *Ethernet industrial*

- Para informações detalhadas sobre o Netilion Connect, consulte: https://developer.netilion.endress.com/discover
- Para informações detalhadas sobre os serviços Netilion Services, consulte: https://netilion.endress.com

3.5 Comunicação e processamento de dados

Comunicação Fieldbus compatível	Conexão ao FieldEdge
HART	Fieldbus via gateway de campo à conexão Ethernet
WirelessHART	

Comunicação Fieldbus compatível	Conexão ao FieldEdge
PROFIBUS	
EtherNet/IP	Diretamente através de conexão Ethernet industrial

FieldEdge	Conexão à Netilion Cloud
FieldEdge SGC500	Conexão de Internet: WAN – https

3.6 Design do produto

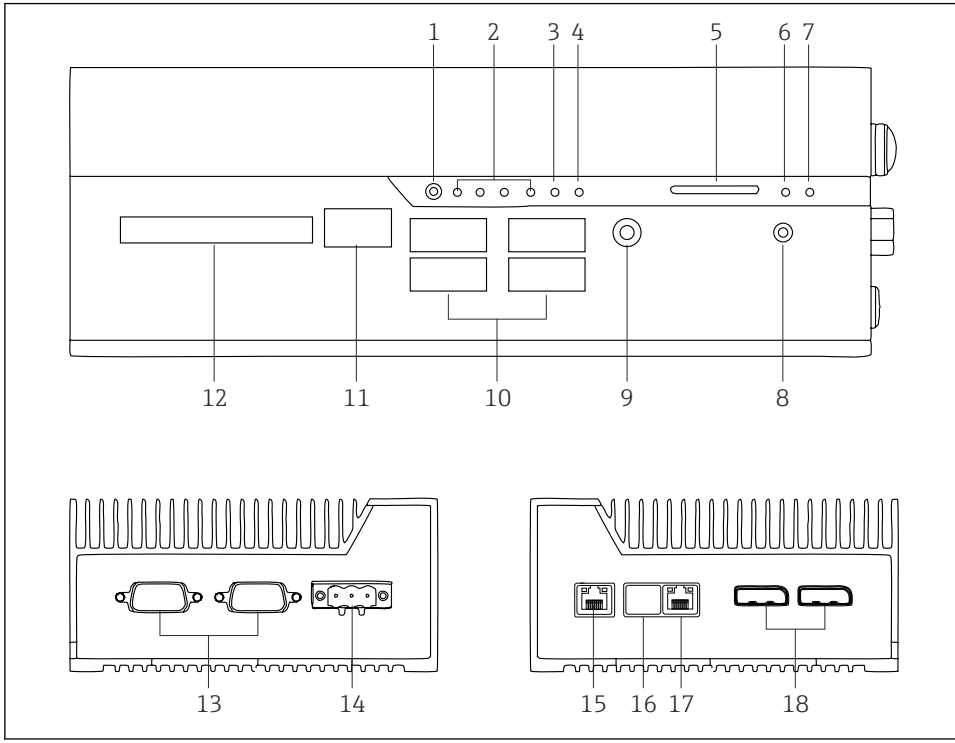

2 FieldEdge SGC500

1 *Modo de seletora de usuário*
2 *LEDs*
3 *Watchdog*
4 *Ignição de veículo motor (não usada)*
5 *Slot de cartão SD (não usado)*
6 *LED de energia*
7 *LED do disco rígido HDD*
8 *Seletora LIGADA*
9 *Conexão de áudio (não usado)*
10 *USB 3.0 (não usado)*
11 *Barramento CAN (não usado)*
12 *DIO (não usado)*
13 *Portas COM RS-232/422/485 (não usado)*
14 *Fonte de alimentação*
15 *GbE LAN*
16 *GbE LAN (não usado)*
17 *GbE LAN*
18 *Porta do display (não usado)*

4 Recebimento e identificação do produto

4.1 Recebimento

- Verifique a embalagem para evitar danos visíveis decorrentes do transporte.
- Para evitar danos, remova a embalagem com cuidado.
- Guarde os documentos que acompanham o produto.

O sistema não deve ser colocado em operação se for encontrado que os conteúdos estão danificados previamente. Siga as instruções em https://netilion.endress.com/legal/terms-of-service. Devolva o SGC500 quando assim solicitado pela Endress+Hauser. Use a embalagem original quando possível.

O equipamento é substituído após consulta com a Endress+Hauser e só deve ser devolvido após solicitação.

4.1.1 Escopo de entrega

O escopo de entrega compreende:
- SGC500
- 1 × conector de borne de alimentação
- 1 × grampo de fixação para instalação em trilho DIN
- 1 × capa de proteção contra poeira
- 1 × documentação

4.2 Identificação do produto

4.2.1 Etiqueta de identificação

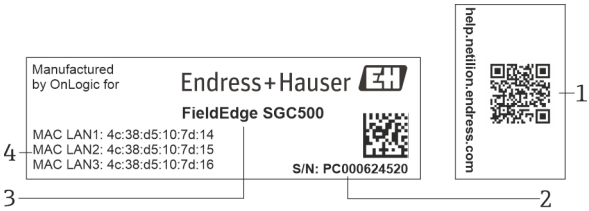

3 *Etiqueta de identificação SGC500*

1 *QR code com link para ajuda Netilion*
2 *Número de série Endress+Hauser*
3 *Nome do produto Endress+Hauser*
4 *Endereços MAC das conexões LAN*

Não use o endereço MAC LAN 2, pois essa porta não é usada.

4.2.2 Endereço do fabricante

Hardware	Software
Produzido por OnLogic para Endress+Hauser OnLogic 35 Thompson St, South Burlington, VT 05403 Estados Unidos	Endress+Hauser Process Solutions AG Christoph Merian-Ring 12 CH-4153 Reinach Suíça www.endress.com

4.3 Armazenamento e transporte

Sempre use a embalagem original ao transportar o produto.

4.3.1 Faixa de temperatura ambiente

−25 para 70 °C (−13 para 158 °F)

4.3.2 Temperatura de armazenamento

−40 para 80 °C (−40 para 176 °F)

4.3.3 Umidade

0 para 90 %, não condensado

4.3.4 Resistência contra vibração

Testado de acordo com
- IEC 60068-2-64
- MIL-STD-810G

4.3.5 Resistência contra choque

Testado de acordo com
- IEC 60068-2-27
- MIL-STD-810G

5 Instalação

5.1 Condições de instalação

Observe o seguinte para garantir o funcionamento correto do SGC500:
- Fonte de alimentação 9 para 36 V_{DC}
- Faixa de temperatura ambiente −25 para 70 °C (−13 para 158 °F)
- Umidade relativa 0 para 90 % sem condensação
- Resistência à vibração de acordo com IEC 60068-2-64

Ao selecionar o local do SGC500, certifique-se de que seja possível conectar-se à Internet e à rede de campo.

5.2 Instalação do equipamento

Dimensões do SGC500: 56 mm (2.20 in) · 154 mm (6.06 in) · 119 mm (4.69 in)

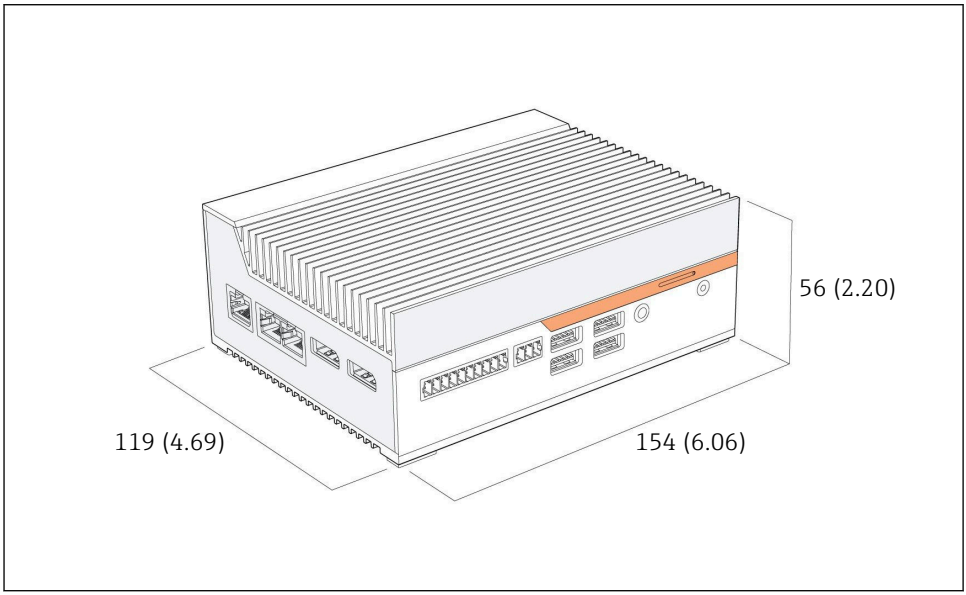

4 *Dimensões do SGC500, unidade de engenharia: mm (pol.)*

Instalação em trilhos DIN

1. Fixe o grampo do trilho DIN fornecido no SGC500.
2. Instale o SGC500 em um trilho DIN em um gabinete do sistema.

É necessário espaço suficiente em torno do SGC500 para dissipação do calor.

5.3 Verificação pós-instalação

Os componentes instalados não estão danificados (inspeção visual)?	❑
Todos os componentes atendem as especificações necessárias? Por exemplo: ▪ Temperatura ambiente ▪ Umidade	❑
Os parafusos de fixação estão bem aparafusados?	❑
O SGC500 está instalado corretamente no trilho DIN?	❑
O SGC500 está instalado de forma a permitir a dissipação de calor ideal com as aletas de refrigeração alinhadas verticalmente?	❑

A fonte de alimentação está correta?	❑
A polaridade da fonte de alimentação está correta?	❑

6 Conexão elétrica

6.1 Condições de conexão

As condições a seguir devem ser atendidas:
- Certifique-se de que o cabo esteja desenergizado ao conectar ao SGC500
- Siga as informações de conexão nesse manual
- Fonte de alimentação 9 para 36 V_{DC}
- Flutuação de tensão permitida ± 10%

6.2 Conexão do equipamento

6.2.1 Conexão da fonte de alimentação

AVISO

Dano ao equipamento

▶ Não abra o invólucro do FieldEdge SGC500.

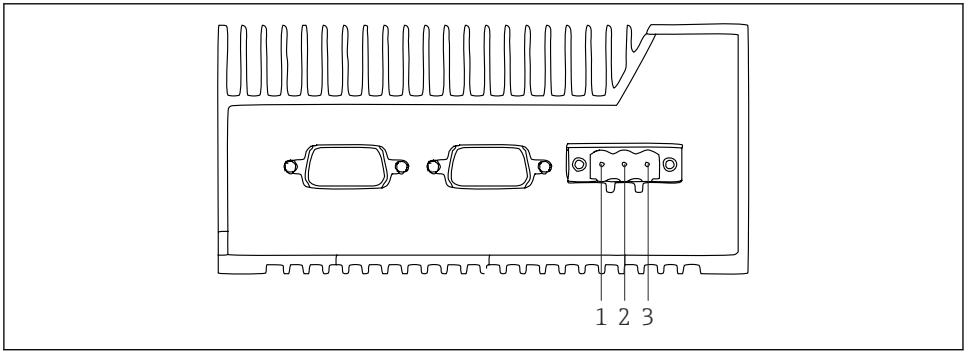

5 Fonte de alimentação do SGC500, soquete para conector de 3 pinos

1 Fonte de alimentação, polo negativo
2 Não usado
3 Fonte de alimentação, polo positivo

Um conector de 3 pinos para a fonte de alimentação está incluso no escopo de entrega.

Conexão do conector de 3 pinos para a fonte de alimentação

1. Conecte o polo negativo da fonte de alimentação ao terminal 1 (–).

2. Conecte o polo positivo da fonte de alimentação ao terminal 3 (+).

Conexão da fonte de alimentação: → 16

6.2.2 Conexão das portas LAN

Conexão das portas LAN: → 16

6.3 Verificação pós-conexão

O equipamento não está danificado (inspeção visual)? Os cabos não estão danificados (inspeção visual)?	❑
A fonte de alimentação corresponde às especificações na etiqueta de identificação?	❑
A fonte de alimentação foi conectada corretamente?	❑

7 Opções de operação

O SGC500 pode ser conectado para configuração local através de um notebook com uma conexão de rede. O SGC500 pode ser configurado com um navegador de rede como o Chrome ou o Firefox.

8 Integração do sistema

A integração do sistema é feita através do Netilion e é realizada automaticamente em segundo plano, como descrito. Assim que for estabelecida uma conexão com a Internet para o SGC500, este se torna visível na Netilion Cloud e pode ser controlado a partir dela.

9 Comissionamento

9.1 Conexão ao SGC500

9.1.1 Conexões separadas para internet e rede de campo

- Recomendamos o uso de redes diferentes para a internet e rede de campo, conforme descrito nesta seção.
- As configurações do firewall do sistema não bloqueiam solicitações autorizadas provenientes da internet à rede de campo e permitem o acesso à Netilion via https://*.netilion.endress.com. https://api.netilion.endress.com e https://downloads.netilion.endress.com são usados.

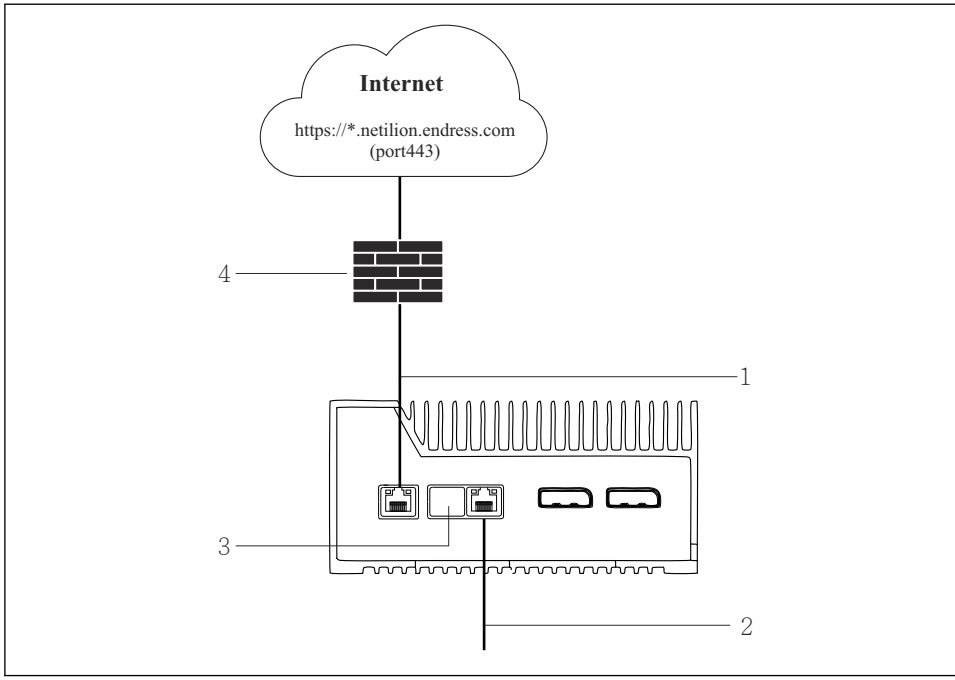

6 Conexões separadas para internet e rede de campo

1 *LAN1 (WAN 1 – nuvem) para conexão à internet*
2 *LAN3 (LAN2 – campo) para conexão ao fieldbus*
3 *LAN2 não usado*
4 *Firewall do sistema*

Os cabos Ethernet não estão incluídos no escopo de entrega.

1. Conecte o cabo Ethernet para a conexão de internet à LAN1 (WAN 1 - nuvem) do SGC500.
2. Conecte o cabo Ethernet para a rede de campo à LAN3 (LAN2 - campo) do SGC500.
3. Coloque uma proteção contra poeira na conexão LAN que não é usada.
4. Conecte a fonte de alimentação. → 📄 15
   ↳ O LED de energia no SGC500 deve estar aceso em azul.

9.1.2 Conexão comum para internet e rede de campo

- Recomendamos que você use redes diferentes para a internet e a rede de campo. → 16
- Se apenas uma rede estiver configurada para a internet e rede de campo, a conexão LAN1 (WAN 1 - nuvem) deve ser usada.
- As configurações do firewall do sistema não bloqueiam solicitações autorizadas provenientes da internet à rede de campo e permitem o acesso à Netilion via https://*.netilion.endress.com. https://api.netilion.endress.com e https://downloads.netilion.endress.com são usados.

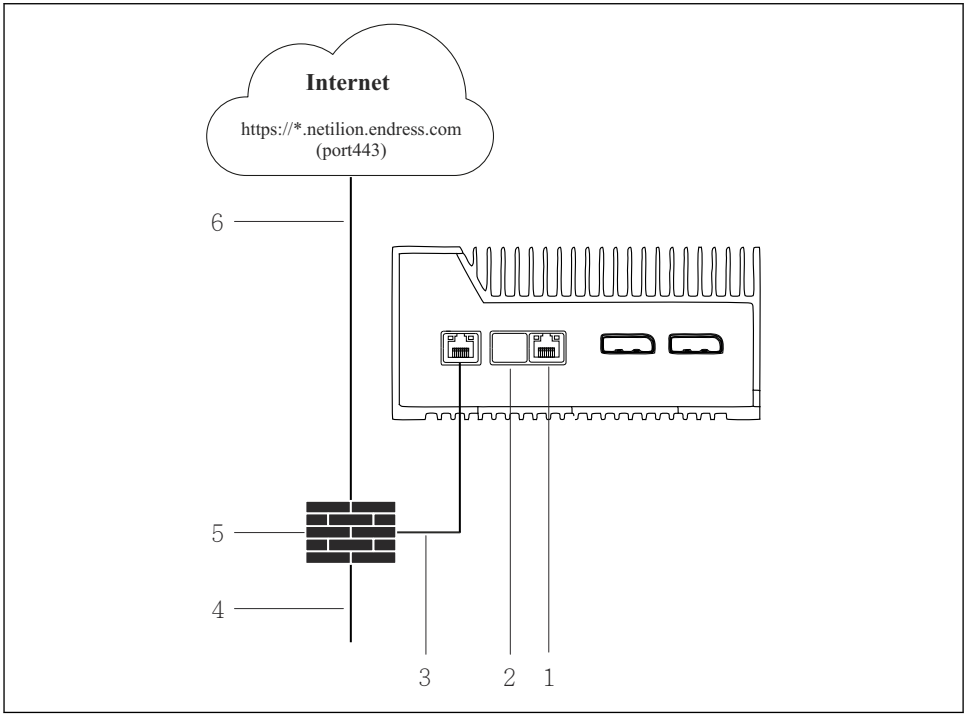

A0044631

7 *Conexão comum para internet e rede de campo*

1 *LAN3 não usado*
2 *LAN2 não usado*
3 *LAN1 (WAN 1 – nuvem)*
4 *Rede de campo*
5 *Firewall do sistema*
6 *Conexão de Internet*

Os cabos Ethernet não estão incluídos no escopo de entrega.

1. Conecte o cabo Ethernet do firewall do sistema à LAN1 (WAN 1 - nuvem) do SGC500.

2. Coloque uma proteção contra poeira nas conexões LAN não usadas.
3. Conecte a rede de campo ao firewall do sistema.
4. Conecte a internet ao firewall do sistema.
5. Conecte a fonte de alimentação. → 📄 15
   ↳ O LED de energia no SGC500 deve estar aceso em azul.

Se apenas a conexão LAN1 for usada, a conexão EtherNet/IP não é suportada.

9.2 Conexão automática do SGC500 à Netilion Cloud

Especificações
O acesso ao Netilion Endress+Hauser é estabelecido.

1. Faça login no Netilion da Endress+Hauser https://netilion.endress.com/app/id/.
2. No Netilion, use a função de navegação para abrir a página **Edge Devices**.
3. Selecione o SGC500 na página **Edge Devices**.
   ↳ Quando o SGC500 estiver conectado à Netilion Cloud, um ponto verde aparece ao lado do SGC500.

- Se o SGC500 não for exibido com um ponto verde, aguarde alguns minutos e atualize a visualização da lista de equipamento Edge (F5).
- Se ainda assim o SGC500 não for exibido com um ponto verde, conecte manualmente o SGC500 à Netilion Cloud → 📄 19.

9.3 Conexão manual do SGC500 à Netilion Cloud

Se a conexão automática do SGC500 à Netilion Cloud falhar, conecte o SGC500 à Netilion Cloud manualmente.

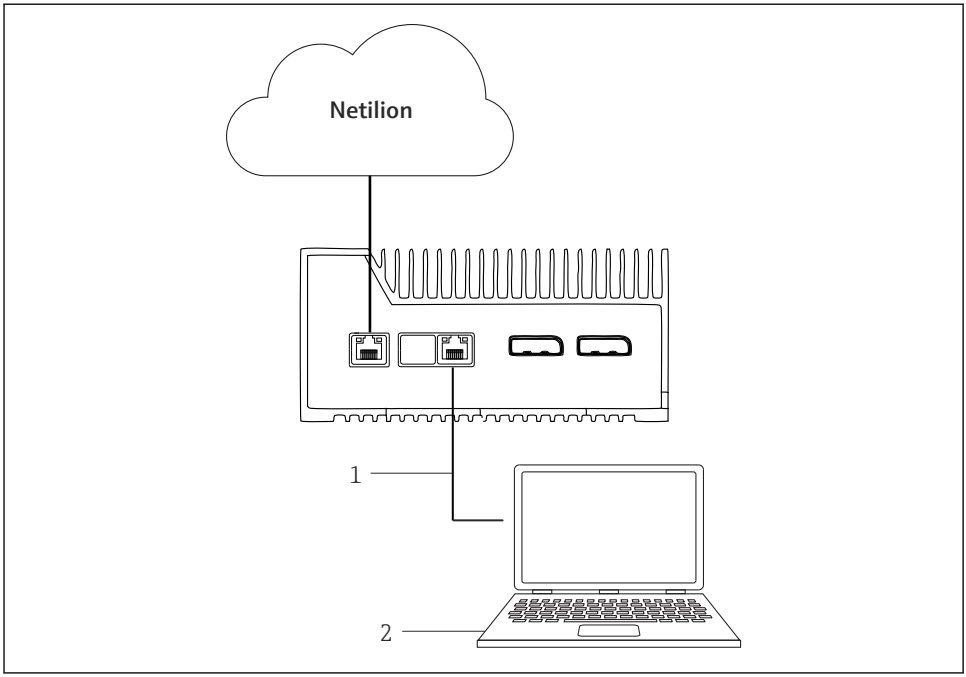

A0042272

1 *Cabo Ethernet entre o notebook e a LAN3 (LAN2 – campo)*
2 *Notebook com navegador de rede para a configuração*

1. Conecte o notebook através do cabo Ethernet à LAN3 (LAN2 - campo) do SGC500.
2. Abra o navegador de rede.
3. Insira a URL **169.254.1.1**.
   ↳ O aplicativo SGC500 aparece.
4. Faça o login. Nome do usuário: *admin*. Senha: *número de série do SGC500*.

5. Siga as instruções do aplicativo SGC500 e faça a configuração.

Se a conexão à Netilion falhar, verifique a disponibilidade do DNS.

Verifique os seguintes cenários do DNS na rede do SGC500:

Cenário 1: acesso à internet do SGC500 via servidor proxy (recomendado).

1a: o SGC500 pode alcançar o servidor proxy com o endereço IP do proxy. O proxy é configurado no app do SGC500 com seu endereço IP. O SGC500 não requer uma configuração DNS.

1b: o SGC500 pode alcançar o servidor proxy com o nome do proxy. O proxy é configurado no app do SGC500 com seu nome proxy. O SGC500 requer acesso a um servidor DNS para resolver o nome proxy.

Cenário 2: o SGC500 pode acessar https://*.netilion.endress.com diretamente, não há servidor proxy disponível. Isso não é recomendado pois não há firewall. O SGC500 requer acesso a um servidor DNS para resolver *.netilion.endress.com.

6. Assim que a conexão à internet for estabelecida, desconecte o cabo Ethernet no SGC500 da LAN3 (LAN2 - campo).
7. Conecte o cabo Ethernet para a rede de campo à LAN3 (LAN2 - campo) do SGC500.
8. Conecte o SGC500 com a Netilion Cloud. → 📄 19

O número de série pode ser encontrado na etiqueta de identificação e na seção "Software updates" → 📄 25.

Se não for possível fazer a conexão com o aplicativo SGC500:

1. Verifique as configurações TCP/IP no notebook conectado.
2. Permita a atribuição automática de um endereço IP (DHCP) ou a atribuição de um endereço IP fixo.
3. Como alternativa, configure o endereço IP **169.254.1.2** com uma máscara de subrede **255.255.0.0**.
4. Certifique também que o uso de um proxy http não esteja habilitado.
5. Insira o endereço em um notebook na mesma rede https://api.netilion.endress.com/status.
   ↳ O status *I am alive* confirma o acesso ilimitado à internet para netilion.endress.com.

Entre em contato com o administrador de TI se não for possível estabelecer uma conexão do SGC500 à Netilion.

9.4 Conexão com a rede de campo

Requisitos

- O acesso ao Netilion Endress+Hauser é estabelecido.
- O é visível no Netilion Cloud.

1. Faça login no Netilion da Endress+Hauser https://netilion.endress.com/app/id/.

2. Utilize a navegação na Netilion para abrir a página **Edge Devices**.
3. Na página **Edge Devices**, clique no **SGC500** relevante.
   ↳ A página "Edge Device Details" é exibida.
4. Na seção "Network Interfaces", clique em **LAN2 – field (LAN3)**.
   ↳ A página "Network Interface Details" é exibida.
5. Clique em **Edit**.
6. Realize as configurações IP para a rede de campo.
7. Salve os ajustes clicando em **Save**.
8. Aguarde a atualização das configurações.
9. Use a tecla **F5** para atualizar a lista de equipamentos Edge.
   ↳ O SGC500 é exibido com um ponto verde.
10. Fieldbus via gateway fieldbus: → 📄 22. EtherNet/IP: → 📄 23

A conexão a equipamentos de campo ou gateways de campo só é possível na rede de campo configurada. O roteamento de subredes não é suportado.

9.5 Conexão ao gateway de campo

Esta seção não se aplica para EtherNet/IP.

Especificações
- O acesso ao Netilion Endress+Hauser é estabelecido.
- O SGC500 está conectado à Netilion Cloud.

1. Faça login no Netilion da Endress+Hauser https://netilion.endress.com/app/id/.
2. No Netilion, use a função de navegação para abrir a página **Edge Devices**.
3. Na página **Edge Devices**, clique no **SGC500** relevante.
   ↳ A página "Edge Device Details" é exibida.
4. Na seção "Field Gateways", clique em **Create**.
   ↳ A página "Create Field Gateway" é exibida.
5. Selecione o tipo de gateway de campo.
6. Insira as configurações para o gateway de campo.
7. Salve os ajustes clicando em **Save**.
8. Aguarde a atualização das configurações.
9. Use a tecla **F5** para atualizar a lista de equipamentos Edge.
   ↳ O SGC500 é exibido com um ponto verde.
   O gateway de campo configurado está conectado ao SGC500.
10. Repita essas etapas se um gateway de campo adicional for necessário.
   ↳ O SGC500 está pronto para uso com o Netilion Services.

9.6 Conexão à EtherNet/IP

Esta seção não se aplica para barramentos de campo que estejam conectados ao SGC500 através de um gateway de campo.

Especificações
- O acesso ao Netilion Endress+Hauser é estabelecido.
- O SGC500 está conectado à Netilion Cloud.

1. Faça login no Netilion da Endress+Hauser https://netilion.endress.com/app/id/.
2. No Netilion, use a função de navegação para abrir a página **Edge Devices**.
3. Na página **Edge Devices**, clique no **SGC500** relevante.
   ↳ A página "Edge Device Details" é exibida.
4. Clique em **Edit**.
   ↳ A página "Edge Device Details" é exibida.
5. NA seção "EtherNet/IP Activation Status", mude o status para **Activate**.
6. Salve os ajustes clicando em **Save**.
7. Aguarde a atualização das configurações.
8. Use a tecla **F5** para atualizar a lista de equipamentos Edge.
   ↳ O SGC500 é exibido com um ponto verde.
   A rede de campo Ethernet está conectada ao SGC500. O SGC500 está pronto para uso com o Netilion Services.

10 FieldEdge SGC500 e Netilion

10.1 Uso do FieldEdge SGC500 no Netilion

Os seguintes conexões são possíveis:
- Netilion Services ou
- Netilion Connect

Netilion Services

Para informações detalhadas sobre o Netilion Services, consulte https://netilion.endress.com

Netilion Connect

Para informações detalhadas sobre o Netilion Connect, consulte
- Para documentação para acessar os dados do equipamento de campo através de um API, consulte https://developer.netilion.endress.com/discover
- Para documentação para acessar os dados do equipamento de campo através de um API, consulte https://api.netilion.endress.com/doc/v1/ ou QR code.

8 Informações para acessar o equipamento de campo através de QR code.

10.2 Sobre Netilion

Netilion é um ecossistema IIoT da Endress+Hauser que permite aplicativos inteligentes e em rede na Internet Industrial das Coisas. Tecnologias de ponta e Internet segura habilitam esses serviços digitais, combinados com tecnologias de processos de produção industrial. É fácil e rápido colocar nossos Netilion Services em operação.

Mais informações sobre Netilion	Ajuda Netilion
netilion.endress.com	help.netilion.endress.com

11 Manutenção

Remova a sujeira do invólucro regularmente.

Observe o seguinte durante a limpeza:
- Use um pano úmido
- Não use aditivos químicos
- Não é necessário manutenção local, pois as atualizações são feitas automaticamente em segundo plano.

12 Diagnóstico e solução de problemas

Solução geral de problemas

Erro	Solução de problemas
O FieldEdge não aparece na Netilion Cloud	▪ Verifique a conexão com a Internet ▪ Verifique a conexão do cabo de Ethernet → 🗎 16 ▪ Verifique as configurações de IP do FieldEdge ▪ Verifique o firewall
O FieldEdge aparece na Netilion Cloud, mas os dados de campo não são transmitidos.	▪ Verifique a conexão da rede de campo ▪ Verifique as configurações do gateway de campo

Informações detalhadas sobre o Netilion Connect:
Para documentação para acessar os dados do equipamento de campo via API, consulte:
https://developer.netilion.endress.com/discover

13 Atualizações de software

As atualizações de software são uma parte integrante do Netilion Services e são transmitidos automaticamente para o SGC500. Não é necessária a interação ou aprovação do usuário.

14 Número de série do SGC500

15 Reparos

15.1 Notas gerais

Não é permitido realizar reparos no equipamento. Em caso de falha, entre em contato com os serviços Endress+Hauser.

15.2 Devolução e/ou cancelamento da assinatura Netilion

O equipamento deve ser devolvido à Endress+Hauser nos seguintes casos:
- Após o cancelamento da assinatura Netilion
- Se a Endress+Hauser Service enviar uma solicitação no caso de mudança no equipamento

15.3 Descarte

O equipamento só pode ser descartado com a permissão da Endress+Hauser Service. Para garantir o descarte adequado, você deve seguir as instruções da Endress+Hauser Service.

71554917

www.addresses.endress.com

Endress+Hauser

People for Process Automation