BA01996D/06/DE/03.23-00
71618952
2023-07-28

Gültig ab Version
01.00.zz (Gerätefirmware)

Betriebsanleitung
Proline t-mass F 500

Thermisches Massedurchfluss-Messgerät
HART

Endress+Hauser
People for Process Automation

- Dokument so aufbewahren, dass das Dokument bei Arbeiten am und mit dem Gerät jederzeit verfügbar ist.
- Um eine Gefährdung für Personen oder die Anlage zu vermeiden: Kapitel "Grundlegende Sicherheitshinweise" sowie alle anderen, arbeitsspezifischen Sicherheitshinweise im Dokument sorgfältig lesen.
- Der Hersteller behält sich vor, technische Daten ohne spezielle Ankündigung dem entwicklungstechnischen Fortschritt anzupassen. Über die Aktualität und eventuelle Erweiterungen dieser Anleitung gibt Ihre Endress+Hauser Vertriebszentrale Auskunft.

Inhaltsverzeichnis

1 Hinweise zum Dokument 6
1.1 Dokumentfunktion 6
1.2 Symbole 6
1.2.1 Warnhinweissymbole 6
1.2.2 Elektrische Symbole 6
1.2.3 Kommunikationsspezifische Symbole 6
1.2.4 Werkzeugsymbole 7
1.2.5 Symbole für Informationstypen 7
1.2.6 Symbole in Grafiken 7
1.3 Dokumentation 8
1.3.1 Dokumentfunktion 8
1.4 Eingetragene Marken 8

2 Sicherheitshinweise 9
2.1 Anforderungen an das Personal 9
2.2 Bestimmungsgemäße Verwendung 9
2.3 Arbeitssicherheit 10
2.4 Betriebssicherheit 10
2.5 Produktsicherheit 10
2.6 IT-Sicherheit 11
2.7 Gerätespezifische IT-Sicherheit 11
2.7.1 Zugriff via Hardwareschreibschutz schützen 11
2.7.2 Zugriff via Passwort schützen 11
2.7.3 Zugriff via Webserver 12
2.7.4 Zugriff via Serviceschnittstelle (CDI-RJ45) 13

3 Produktbeschreibung 14
3.1 Produktaufbau 14
3.1.1 Proline 500 – digital 14
3.1.2 Proline 500 14

4 Warenannahme und Produktidentifizierung 15
4.1 Warenannahme 15
4.2 Produktidentifizierung 15
4.2.1 Messumformer-Typenschild 16
4.2.2 Messaufnehmer-Typenschild 17
4.2.3 Symbole auf dem Gerät 18
4.3 Lagerung und Transport 18
4.3.1 Lagerbedingungen 18
4.3.2 Produkt transportieren 18
4.3.3 Verpackungsentsorgung 19

5 Montage 20
5.1 Montagebedingungen 20
5.1.1 Montageposition 20
5.1.2 Anforderungen aus Umgebung und Prozess 25
5.1.3 Spezielle Montagehinweise 27
5.2 Messgerät montieren 27
5.2.1 Benötigtes Werkzeug 27
5.2.2 Messgerät vorbereiten 27
5.2.3 Messgerät montieren 28
5.2.4 Messumformergehäuse montieren: Proline 500 – digital 28
5.3 Montagekontrolle 30

6 Elektrischer Anschluss 31
6.1 Elektrische Sicherheit 31
6.2 Anschlussbedingungen 31
6.2.1 Benötigtes Werkzeug 31
6.2.2 Anforderungen an Anschlusskabel . . . 31
6.2.3 Klemmenbelegung 35
6.2.4 Messgerät vorbereiten 36
6.3 Messgerät anschließen: Proline 500 – digital . 37
6.3.1 Verbindungskabel anschließen 37
6.3.2 Signalkabel und Kabel Versorgungsspannung anschließen 40
6.4 Potenzialausgleich 41
6.4.1 Anforderungen 41
6.5 Spezielle Anschlusshinweise 42
6.5.1 Anschlussbeispiele 42
6.6 Schutzart sicherstellen 45
6.6.1 Schutzart IP68, Type 6P enclosure, mit Option "Feldverguss" 46
6.7 Anschlusskontrolle 46

7 Bedienungsmöglichkeiten 47
7.1 Übersicht zu Bedienungsmöglichkeiten 47
7.2 Aufbau und Funktionsweise des Bedienmenüs 48
7.2.1 Aufbau des Bedienmenüs 48
7.2.2 Bedienphilosophie 49
7.3 Zugriff auf Bedienmenü via Vor-Ort-Anzeige . 50
7.3.1 Betriebsanzeige 50
7.3.2 Navigieransicht 52
7.3.3 Editieransicht 54
7.3.4 Bedienelemente 56
7.3.5 Kontextmenü aufrufen 56
7.3.6 Navigieren und aus Liste wählen 58
7.3.7 Parameter direkt aufrufen 58
7.3.8 Hilfetext aufrufen 59
7.3.9 Parameter ändern 59
7.3.10 Anwenderrollen und ihre Zugriffsrechte 60
7.3.11 Schreibschutz aufheben via Freigabecode 60
7.3.12 Tastenverriegelung ein- und ausschalten 61
7.4 Zugriff auf Bedienmenü via Webbrowser 61
7.4.1 Funktionsumfang 61
7.4.2 Voraussetzungen 62
7.4.3 Verbindungsaufbau 63

7.4.4 Einloggen 65
7.4.5 Bedienoberfläche 66
7.4.6 Webserver deaktivieren 67
7.4.7 Ausloggen 67
7.5 Zugriff auf Bedienmenü via Bedientool 68
7.5.1 Bedientool anschließen 68
7.5.2 Field Xpert SFX350, SFX370 71
7.5.3 FieldCare 71
7.5.4 DeviceCare 72
7.5.5 AMS Device Manager 73
7.5.6 Field Communicator 475 73
7.5.7 SIMATIC PDM 73

8 Systemintegration 74

8.1 Übersicht zu Gerätebeschreibungsdateien 74
8.1.1 Aktuelle Versionsdaten zum Gerät . . . 74
8.1.2 Bedientools 74
8.2 Messgrößen via HART-Protokoll 74
8.2.1 Device Variablen 75
8.3 Weitere Einstellungen 76

9 Inbetriebnahme 79

9.1 Montage- und Anschlusskontrolle 79
9.2 Messgerät einschalten 79
9.3 Bediensprache einstellen 79
9.4 Messgerät konfigurieren 80
9.4.1 Messstellenbezeichnung festlegen . . . 81
9.4.2 Messmodus konfigurieren 81
9.4.3 Referenzbedingungen konfigurieren . 85
9.4.4 Sensorabgleich 87
9.4.5 Systemeinheiten einstellen 87
9.4.6 I/O-Konfiguration anzeigen 89
9.4.7 Stromeingang konfigurieren 90
9.4.8 Statuseingang konfigurieren 91
9.4.9 Stromausgang konfigurieren 92
9.4.10 Impuls-/Frequenz-/Schaltausgang konfigurieren 95
9.4.11 Relaisausgang konfigurieren 101
9.4.12 Vor-Ort-Anzeige konfigurieren 102
9.4.13 Schleichmenge konfigurieren 105
9.5 Erweiterte Einstellungen 106
9.5.1 Parameter zur Eingabe des Freigabecodes nutzen 106
9.5.2 Summenzähler konfigurieren 106
9.5.3 Weitere Anzeigenkonfigurationen durchführen 108
9.5.4 WLAN konfigurieren 110
9.5.5 Konfiguration verwalten 112
9.5.6 Parameter zur Administration des Geräts nutzen 114
9.5.7 Vor-Ort-Justierung 115
9.6 Konfiguration verwalten 122
9.6.1 Funktionsumfang von Parameter "Konfigurationsdaten verwalten" 123
9.7 Simulation 123
9.8 Einstellungen vor unerlaubtem Zugriff schützen 125
9.8.1 Schreibschutz via Freigabecode 126
9.8.2 Schreibschutz via Verriegelungsschalter 127

10 Betrieb 129

10.1 Status der Geräteverriegelung ablesen 129
10.2 Bediensprache anpassen 129
10.3 Anzeige konfigurieren 129
10.4 Messwerte ablesen 129
10.4.1 Prozessgrößen 130
10.4.2 Systemwerte 131
10.4.3 Untermenü "Summenzähler" 131
10.4.4 Untermenü "Eingangswerte" 132
10.4.5 Ausgangswerte 133
10.5 Messgerät an Prozessbedingungen anpassen 135
10.6 Summenzähler-Reset durchführen 135
10.6.1 Funktionsumfang von Parameter "Steuerung Summenzähler" 136
10.6.2 Funktionsumfang von Parameter "Alle Summenzähler zurücksetzen" . . 136
10.7 Messwerthistorie anzeigen 136

11 Diagnose und Störungsbehebung . . 140

11.1 Allgemeine Störungsbehebungen 140
11.2 Diagnoseinformation via Leuchtdioden 143
11.2.1 Messumformer 143
11.2.2 Anschlussgehäuse Messaufnehmer 144
11.3 Diagnoseinformation auf Vor-Ort-Anzeige . . 145
11.3.1 Diagnosemeldung 145
11.3.2 Behebungsmaßnahmen aufrufen . . . 147
11.4 Diagnoseinformation im Webbrowser 148
11.4.1 Diagnosemöglichkeiten 148
11.4.2 Behebungsmaßnahmen aufrufen . . . 149
11.5 Diagnoseinformation in FieldCare oder DeviceCare 150
11.5.1 Diagnosemöglichkeiten 150
11.5.2 Behebungsmaßnahmen aufrufen . . . 151
11.6 Diagnoseinformationen anpassen 152
11.6.1 Diagnoseverhalten anpassen 152
11.6.2 Statussignal anpassen 152
11.7 Übersicht zu Diagnoseinformationen 154
11.8 Anstehende Diagnoseereignisse 158
11.9 Diagnoseliste 158
11.10 Ereignis-Logbuch 160
11.10.1 Ereignis-Logbuch auslesen 160
11.10.2 Ereignis-Logbuch filtern 160
11.10.3 Übersicht zu Informationsereignissen 161
11.11 Messgerät zurücksetzen 163
11.11.1 Funktionsumfang von Parameter "Gerät zurücksetzen" 163
11.12 Geräteinformationen 164
11.13 Firmware-Historie 166

12 Wartung 167

12.1 Wartungsarbeiten 167
12.1.1 Außenreinigung 167
12.1.2 Messfühlerreinigung 167

12.1.3 Nachkalibrierung 168
12.2 Mess- und Prüfmittel 168
12.3 Endress+Hauser Dienstleistungen 168

13 Reparatur 169

13.1 Allgemeine Hinweise 169
13.1.1 Reparatur- und Umbaukonzept 169
13.1.2 Hinweise zu Reparatur und Umbau . 169
13.2 Ersatzteile 169
13.3 Endress+Hauser Dienstleistungen 169
13.4 Rücksendung 169
13.5 Entsorgung 170
13.5.1 Messgerät demontieren 170
13.5.2 Messgerät entsorgen 170

14 Zubehör 171

14.1 Gerätespezifisches Zubehör 171
14.1.1 Zum Messumformer 171
14.2 Kommunikationsspezifisches Zubehör 172
14.3 Servicespezifisches Zubehör 173
14.4 Systemkomponenten 173

15 Technische Daten 175

15.1 Anwendungsbereich 175
15.2 Arbeitsweise und Systemaufbau 175
15.3 Eingang 176
15.4 Ausgang 181
15.5 Energieversorgung 186
15.6 Leistungsmerkmale 188
15.7 Montage 190
15.8 Umgebung 190
15.9 Prozess 192
15.10 Konstruktiver Aufbau 193
15.11 Anzeige und Bedienoberfläche 196
15.12 Zertifikate und Zulassungen 200
15.13 Anwendungspakete 204
15.14 Zubehör 205
15.15 Ergänzende Dokumentation 205

Stichwortverzeichnis 207

1 Hinweise zum Dokument

1.1 Dokumentfunktion

Diese Anleitung liefert alle Informationen, die in den verschiedenen Phasen des Lebenszyklus des Geräts benötigt werden: Von der Produktidentifizierung, Warenannahme und Lagerung über Montage, Anschluss, Bedienungsgrundlagen und Inbetriebnahme bis hin zur Störungsbeseitigung, Wartung und Entsorgung.

1.2 Symbole

1.2.1 Warnhinweissymbole

⚠ GEFAHR
Dieser Hinweis macht auf eine gefährliche Situation aufmerksam, die, wenn sie nicht vermieden wird, zu Tod oder schwerer Körperverletzung führen wird.

⚠ WARNUNG
Dieser Hinweis macht auf eine gefährliche Situation aufmerksam, die, wenn sie nicht vermieden wird, zu Tod oder schwerer Körperverletzung führen kann.

⚠ VORSICHT
Dieser Hinweis macht auf eine gefährliche Situation aufmerksam, die, wenn sie nicht vermieden wird, zu leichter oder mittelschwerer Körperverletzung führen kann.

HINWEIS
Dieser Hinweis enthält Informationen zu Vorgehensweisen und weiterführenden Sachverhalten, die keine Körperverletzung nach sich ziehen.

1.2.2 Elektrische Symbole

Symbol	Bedeutung
⎓	Gleichstrom
∼	Wechselstrom
≂	Gleich- und Wechselstrom
⏚	**Erdanschluss** Eine geerdete Klemme, die vom Gesichtspunkt des Benutzers über ein Erdungssystem geerdet ist.
⏚	**Anschluss Potenzialausgleich (PE: Protective earth)** Erdungsklemmen, die geerdet werden müssen, bevor andere Anschlüsse hergestellt werden dürfen. Die Erdungsklemmen befinden sich innen und außen am Gerät: ▪ Innere Erdungsklemme: Anschluss Potenzialausgleich wird mit dem Versorgungsnetz verbunden. ▪ Äußere Erdungsklemme: Gerät wird mit dem Erdungssystem der Anlage verbunden.

1.2.3 Kommunikationsspezifische Symbole

Symbol	Bedeutung
📶	**Wireless Local Area Network (WLAN)** Kommunikation über ein drahtloses, lokales Netzwerk.
●	**LED** Leuchtdiode ist aus.

Symbol	Bedeutung
	LED Leuchtdiode ist an.
	LED Leuchtdiode blinkt.

1.2.4 Werkzeugsymbole

Symbol	Bedeutung
	Torx Schraubendreher
	Kreuzschlitzschraubendreher
	Gabelschlüssel

1.2.5 Symbole für Informationstypen

Symbol	Bedeutung
	Erlaubt Abläufe, Prozesse oder Handlungen, die erlaubt sind.
	Zu bevorzugen Abläufe, Prozesse oder Handlungen, die zu bevorzugen sind.
	Verboten Abläufe, Prozesse oder Handlungen, die verboten sind.
	Tipp Kennzeichnet zusätzliche Informationen.
	Verweis auf Dokumentation
	Verweis auf Seite
	Verweis auf Abbildung
▶	Zu beachtender Hinweis oder einzelner Handlungsschritt
1., 2., 3....	Handlungsschritte
↳	Ergebnis eines Handlungsschritts
	Hilfe im Problemfall
	Sichtkontrolle

1.2.6 Symbole in Grafiken

Symbol	Bedeutung
1, 2, 3, ...	Positionsnummern
1., 2., 3., ...	Handlungsschritte
A, B, C, ...	Ansichten
A-A, B-B, C-C, ...	Schnitte
EX	Explosionsgefährdeter Bereich

Symbol	Bedeutung
	Sicherer Bereich (nicht explosionsgefährdeter Bereich)
	Durchflussrichtung

1.3 Dokumentation

Eine Übersicht zum Umfang der zugehörigen Technischen Dokumentation bieten:
- *Device Viewer* (www.endress.com/deviceviewer): Seriennummer vom Typenschild eingeben
- *Endress+Hauser Operations App*: Seriennummer vom Typenschild eingeben oder Matrixcode auf dem Typenschild einscannen

1.3.1 Dokumentfunktion

Folgende Dokumentationen können je nach bestellter Geräteausführung verfügbar sein:

Dokumenttyp	Zweck und Inhalt des Dokuments
Technische Information (TI)	**Planungshilfe für Ihr Gerät** Das Dokument liefert alle technischen Daten zum Gerät und gibt einen Überblick, was rund um das Gerät bestellt werden kann.
Kurzanleitung (KA)	**Schnell zum 1. Messwert** Die Anleitung liefert alle wesentlichen Informationen von der Warenannahme bis zur Erstinbetriebnahme.
Betriebsanleitung (BA)	**Ihr Nachschlagewerk** Die Anleitung liefert alle Informationen, die in den verschiedenen Phasen des Lebenszyklus vom Gerät benötigt werden: Von der Produktidentifizierung, Warenannahme und Lagerung über Montage, Anschluss, Bedienungsgrundlagen und Inbetriebnahme bis hin zur Störungsbeseitigung, Wartung und Entsorgung.
Beschreibung Geräteparameter (GP)	**Referenzwerk für Ihre Parameter** Das Dokument liefert detaillierte Erläuterungen zu jedem einzelnen Parameter. Die Beschreibung richtet sich an Personen, die über den gesamten Lebenszyklus mit dem Gerät arbeiten und dabei spezifische Konfigurationen durchführen.
Sicherheitshinweise (XA)	Abhängig von der Zulassung liegen dem Gerät bei Auslieferung Sicherheitshinweise für elektrische Betriebsmittel in explosionsgefährdeten Bereichen bei. Diese sind integraler Bestandteil der Betriebsanleitung. Auf dem Typenschild ist angegeben, welche Sicherheitshinweise (XA) für das jeweilige Gerät relevant sind.
Geräteabhängige Zusatzdokumentation (SD/FY)	Anweisungen der entsprechenden Zusatzdokumentation konsequent beachten. Die Zusatzdokumentation ist fester Bestandteil der Dokumentation zum Gerät.

1.4 Eingetragene Marken

HART®
Eingetragene Marke der FieldComm Group, Austin, Texas, USA

2 Sicherheitshinweise

2.1 Anforderungen an das Personal

Das Personal für Installation, Inbetriebnahme, Diagnose und Wartung muss folgende Bedingungen erfüllen:
- Ausgebildetes Fachpersonal: Verfügt über Qualifikation, die dieser Funktion und Tätigkeit entspricht.
- Vom Anlagenbetreiber autorisiert.
- Mit den nationalen Vorschriften vertraut.
- Vor Arbeitsbeginn: Anweisungen in Anleitung und Zusatzdokumentation sowie Zertifikate (je nach Anwendung) lesen und verstehen.
- Anweisungen und Rahmenbedingungen befolgen.

Das Bedienpersonal muss folgende Bedingungen erfüllen:
- Entsprechend den Aufgabenanforderungen vom Anlagenbetreiber eingewiesen und autorisiert.
- Anweisungen in dieser Anleitung befolgen.

2.2 Bestimmungsgemäße Verwendung

Anwendungsbereich und Messstoffe
Das in dieser Anleitung beschriebene Messgerät ist nur für die Durchflussmessung von Gasen bestimmt.

Je nach bestellter Ausführung kann das Messgerät auch explosionsgefähdete, brennbare, giftige und brandfördernde Messstoffe messen.

Messgeräte für den Einsatz in explosionsgefährdeten Bereichen oder bei erhöhter Gefährdung durch Prozessdrücke, sind auf dem Typenschild besonders gekennzeichnet.

Um den einwandfreien Zustand des Messgeräts während der Betriebsdauer zu gewährleisten:
- Messgerät nur für Messstoffe einsetzen, gegen welche die prozessberührenden Materialien hinreichend beständig sind.
- Den spezifizierten Druck- und Temperaturbereich einhalten.
- Messgerät nur unter Einhaltung der Daten auf dem Typenschild und der in Anleitung und Zusatzdokumentation aufgelisteten Rahmenbedingungen einsetzen.
- Anhand des Typenschildes prüfen, ob das bestellte Gerät für den vorgesehenen Gebrauch im zulassungsrelevanten Bereich (z. B. Explosionsschutz, Druckgerätesicherheit)eingesetzt werden kann .
- Wenn die Umgebungstemperatur des Messgeräts außerhalb des atmosphärischen Bereichs liegt, dann sind die entsprechenden Randbedingungen gemäß der zugehörigen Gerätedokumentation → 📄 8 unbedingt einzuhalten.
- Messgerät dauerhaft vor Korrosion durch Umwelteinflüsse schützen.

Fehlgebrauch
Nicht bestimmungsgemäße Verwendung kann die Sicherheit beeinträchtigen.
Der Hersteller haftet nicht für Schäden, die aus unsachgemäßer oder nicht bestimmungsgemäßer Verwendung entstehen.

⚠ WARNUNG

Bruchgefahr durch korrosive oder abrasive Messstoffe sowie Umgebungsbedingungen!
- Kompatibilität des Prozessmessstoffs mit dem Messaufnehmer abklären.
- Beständigkeit aller messstoffberührender Materialien im Prozess sicherstellen.
- Spezifizierten Druck- und Temperaturbereich einhalten.

HINWEIS

Klärung bei Grenzfällen:

- Bei speziellen Messstoffen und Medien für die Reinigung: Endress+Hauser ist bei der Abklärung der Korrosionsbeständigkeit messstoffberührender Materialien behilflich, übernimmt aber keine Garantie oder Haftung, da kleine Veränderungen der Temperatur, Konzentration oder des Verunreinigungsgrads im Prozess Unterschiede in der Korrosionsbeständigkeit bewirken können.

⚠ WARNUNG

Verletzungsgefahr, wenn Prozessanschluss und Verschraubung des Messfühlers unter Druck geöffnet werden.

- Den Prozessanschluss und die Sensorverschraubung nur in drucklosem Zustand öffnen.

HINWEIS

Eindringen von Staub und Feuchtigkeit bei Öffnung des Messumformergehäuses.

- Messumformergehäuse nur kurz öffnen und dabei darauf achten, dass weder Staub noch Feuchtigkeit in das Gehäuse eintreten.

Restrisiken

⚠ VORSICHT

Messstoffe und Elektronik mit hoher oder tiefer Temperatur können zu heißen oder kalten Oberflächen auf dem Gerät führen. Verbrennungsgefahr oder Erfrierungsgefahr!

- Geeigneten Berührungsschutz montieren.

2.3 Arbeitssicherheit

Bei Arbeiten am und mit dem Gerät:

- Erforderliche persönliche Schutzausrüstung gemäß nationalen Vorschriften tragen.

2.4 Betriebssicherheit

Beschädigung des Geräts!

- Das Gerät nur in technisch einwandfreiem und betriebssicherem Zustand betreiben.
- Der Betreiber ist für den störungsfreien Betrieb des Geräts verantwortlich.

Umbauten am Gerät

Eigenmächtige Umbauten am Gerät sind nicht zulässig und können zu unvorhersehbaren Gefahren führen!

- Wenn Umbauten trotzdem erforderlich sind: Rücksprache mit dem Hersteller halten.

Reparatur

Um die Betriebssicherheit weiterhin zu gewährleisten:

- Nur wenn die Reparatur ausdrücklich erlaubt ist, diese am Gerät durchführen.
- Die nationalen Vorschriften bezüglich Reparatur eines elektrischen Geräts beachten.
- Nur Original-Ersatzteile und Zubehör verwenden.

2.5 Produktsicherheit

Das Gerät ist nach dem Stand der Technik und guter Ingenieurspraxis betriebssicher gebaut und geprüft und hat das Werk in sicherheitstechnisch einwandfreiem Zustand verlassen.

Es erfüllt die allgemeinen Sicherheitsanforderungen und gesetzlichen Anforderungen. Zudem ist es konform zu den EU-Richtlinien, die in der gerätespezifischen EU-Konformi-

tätserklärung aufgelistet sind. Mit Anbringung der CE-Kennzeichnung bestätigt der Hersteller diesen Sachverhalt.

2.6 IT-Sicherheit

Eine Gewährleistung unsererseits ist nur gegeben, wenn das Produkt gemäß der Betriebsanleitung installiert und eingesetzt wird. Das Produkt verfügt über Sicherheitsmechanismen, um es gegen versehentliche Veränderung der Einstellungen zu schützen.

IT-Sicherheitsmaßnahmen gemäß dem Sicherheitsstandard des Betreibers, die das Produkt und dessen Datentransfer zusätzlich schützen, sind vom Betreiber selbst zu implementieren.

2.7 Gerätespezifische IT-Sicherheit

Um die betreiberseitigen Schutzmaßnahmen zu unterstützen, bietet das Gerät einige spezifische Funktionen. Diese Funktionen sind durch den Anwender konfigurierbar und gewährleisten bei korrekter Nutzung eine erhöhte Sicherheit im Betrieb. Die folgende Auflistung ist eine Übersicht der wichtigsten Funktionen:

Funktion/Schnittstelle	Werkseinstellung	Empfehlung
Schreibschutz via Hardware-Verriegelungsschalter → 🗎 11	Nicht aktiviert	Individuell nach Risikoabschätzung
Freigabecode (gilt auch für Webserver Login oder FieldCare-Verbindung) → 🗎 12	Nicht aktiviert (0000)	Bei der Inbetriebnahme einen individuellen Freigabecode vergeben
WLAN (Bestelloption in Anzeigemodul)	Aktiviert	Individuell nach Risikoabschätzung
WLAN Security Modus	Aktiviert (WPA2-PSK)	Nicht verändern
WLAN-Passphrase (Passwort) → 🗎 12	Seriennummer	Bei der Inbetriebnahme einen individuellen WLAN-Passphrase vergeben
WLAN-Modus	Access Point	Individuell nach Risikoabschätzung
Webserver → 🗎 12	Aktiviert	Individuell nach Risikoabschätzung
Serviceschnittstelle CDI-RJ45 → 🗎 13	–	Individuell nach Risikoabschätzung

2.7.1 Zugriff via Hardwareschreibschutz schützen

Der Schreibzugriff auf die Parameter des Geräts via Vor-Ort-Anzeige, Webbrowser oder Bedientool (z.B. FieldCare, DeviceCare) kann über einen Verriegelungsschalter (DIP-Schalter auf dem Hauptelektronikmodul) deaktiviert werden. Bei aktiviertem Hardwareschreibschutz ist nur Lesezugriff auf die Parameter möglich.

Der Hardwareschreibschutz ist im Auslieferungszustand deaktiviert → 🗎 127.

2.7.2 Zugriff via Passwort schützen

Um den Schreibzugriff auf die Parameter des Geräts oder den Zugriff auf das Gerät via der WLAN-Schnittstelle zu schützen, stehen unterschiedliche Passwörter zur Verfügung.

- Anwenderspezifischer Freigabecode
  Den Schreibzugriff auf die Parameter des Geräts via Vor-Ort-Anzeige, Webbrowser oder Bedientool (z.B. FieldCare, DeviceCare) schützen. Das Zugriffsrecht wird durch die Verwendung eines anwenderspezifischen Freigabecodes klar geregelt.
- WLAN-Passphrase
  Der Netzwerkschlüssel schützt eine Verbindung zwischen einem Bediengerät (z.B. Notebook oder Tablet) und dem Gerät über die optional bestellbare WLAN-Schnittstelle.
- Infrastruktur Modus
  Bei Betrieb im Infrastruktur Modus entspricht der WLAN-Passphrase dem betreiberseitig konfigurierten WLAN-Passphrase.

Anwenderspezifischer Freigabecode

Der Schreibzugriff auf die Parameter des Geräts via Vor-Ort-Anzeige, Webbrowser oder Bedientool (z.B. FieldCare, DeviceCare) kann durch den veränderbaren, anwenderspezifischen Freigabecode geschützt werden (→ 🗎 126).

Im Auslieferungszustand besitzt das Gerät keinen Freigabecode und entspricht dem Wert: *0000* (offen).

WLAN-Passphrase: Betrieb als WLAN Access Point

Eine Verbindung zwischen einem Bediengerät (z.B. Notebook oder Tablet) und dem Gerät über die optional bestellbare WLAN-Schnittstelle (→ 🗎 70) wird durch den Netzwerkschlüssel geschützt. Die WLAN-Authentifizierung des Netzwerkschlüssels ist konform dem Standard IEEE 802.11.

Der Netzwerkschlüssel ist im Auslieferungszustand geräteabhängig vordefiniert. Er kann über das Untermenü **WLAN-Einstellungen** im Parameter **WLAN-Passphrase** (→ 🗎 112) angepasst werden.

Infrastruktur Modus

Eine Verbindung zwischen Gerät und dem WLAN Access Point ist anlagenseitig über SSID und Passphrase geschützt. Für einen Zugriff an den zuständigen Systemadministrator wenden.

Allgemeine Hinweise für die Verwendung der Passwörter

- Der bei Auslieferung gültige Freigabecode und Netzwerkschlüssel aus Sicherheitsgründen bei der Inbetriebnahme ändern.
- Bei der Definition und Verwaltung des Freigabecodes und Netzwerkschlüssels sind die allgemein üblichen Regeln für die Generierung eines sicheren Passworts zu berücksichtigen.
- Die Verwaltung und der sorgfältige Umgang mit dem Freigabecode und Netzwerkschlüssel obliegt dem Benutzer.
- Angaben zur Einstellung des Freigabecodes oder Informationen z. B. bei Verlust des Passwortes: Schreibschutz via Freigabecode → 🗎 126.

2.7.3 Zugriff via Webserver

Mit dem integrierten Webserver kann das Gerät über einen Webbrowser bedient und konfiguriert werden → 🗎 61. Die Verbindung erfolgt via Serviceschnittstelle (CDI-RJ45) oder WLAN-Schnittstelle.

Der Webserver ist im Auslieferungszustand aktiviert. Über den Parameter **Webserver Funktionalität** kann der Webserver bei Bedarf (z. B. nach der Inbetriebnahme) deaktiviert werden.

Die Geräte- und Status-Informationen können auf der Login-Seite ausgeblendet werden. Dadurch wird ein unberechtigtes Auslesen der Informationen unterbunden.

Detaillierte Informationen zu den Parametern des Geräts:
Dokument "Beschreibung Geräteparameter" (Verweisziel existiert nicht, aber @y.link.required='true').

2.7.4 Zugriff via Serviceschnittstelle (CDI-RJ45)

Das Gerät kann über die Serviceschnittstelle (CDI-RJ45) mit einem Netzwerk verbunden werden. Aufgrund gerätespezifischer Funktionen ist ein sicherer Betrieb des Geräts in einem Netzwerk gewährleistet.

Es wird empfohlen die einschlägigen Industrienormen und Richtlinien anzuwenden, die von nationalen und internationalen Sicherheitsausschüssen verfasst wurden wie zum Beispiel IEC/ISA62443 oder IEEE. Hierzu zählen organisatorische Sicherheitsmaßnahmen wie die Vergabe von Zutrittsberechtigungen und auch technische Maßnahmen wie zum Beispiel eine Netzwerksegmentierung.

3 Produktbeschreibung

Die Messeinrichtung besteht aus einem Messumformer und einem Messaufnehmer. Messumformer und Messaufnehmer werden räumlich voneinander getrennt montiert. Sie sind über Verbindungskabel miteinander verbunden.

3.1 Produktaufbau

3.1.1 Proline 500 – digital

Signalübertragung: Digital
Bestellmerkmal "Integrierte ISEM Elektronik", Option **A** "Sensor"

Für den Einsatz in Anwendungen, bei denen keine besonderen Anforderungen aufgrund der Umgebungs- oder Betriebsbedingungen gefordert sind.

Die Elektronik befindet sich im Messaufnehmer, dadurch besonders geeignet:
Für einen problemlosen Austausch des Messumformers.

- Standardkabel als Verbindungskabel verwendbar.
- Gegen äußere EMV-Einflüsse störungsunempfindlich.

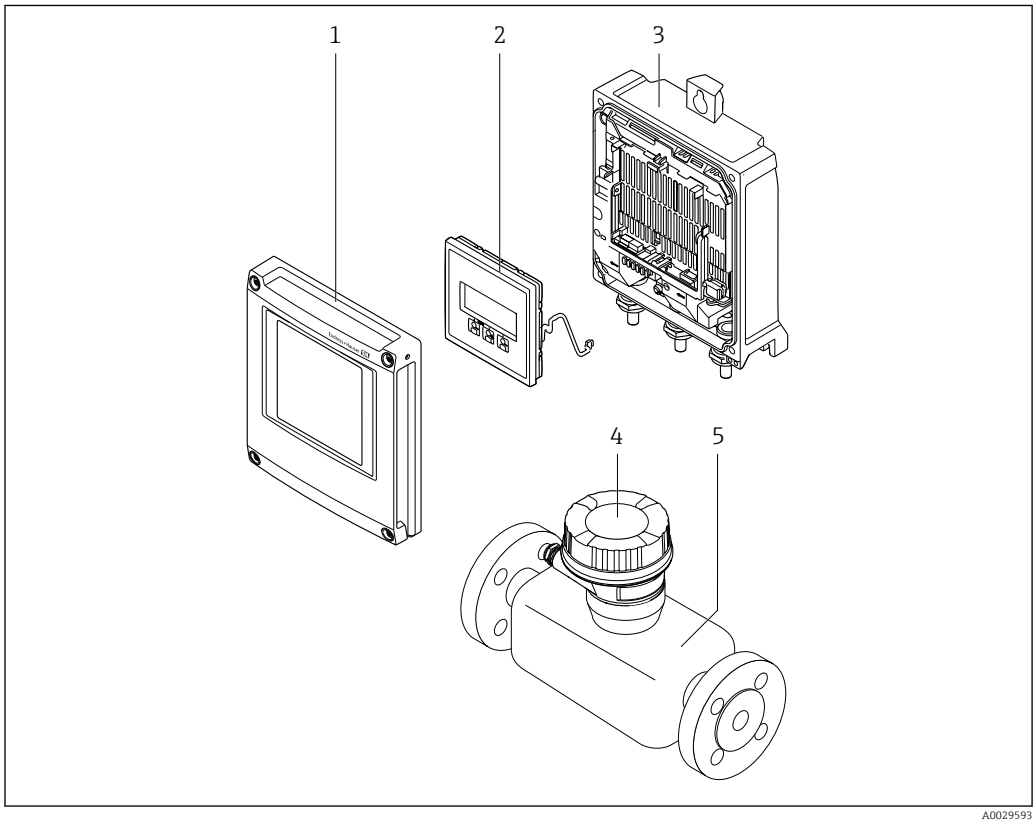

1 Wichtige Komponenten eines Messgeräts

1 Elektronikraumdeckel
2 Anzeigemodul
3 Messumformergehäuse
4 Anschlussgehäuse Messaufnehmer mit integrierter ISEM-Elektronik: Anschluss Verbindungskabel
5 Messaufnehmer

3.1.2 Proline 500

Signalübertragung: Analog
Bestellmerkmal "Integrierte ISEM Elektronik", Option **B** "Messumformer"

4 Warenannahme und Produktidentifizierung

4.1 Warenannahme

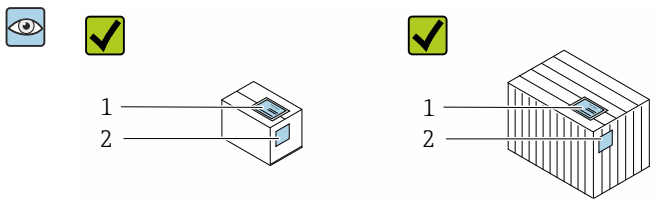

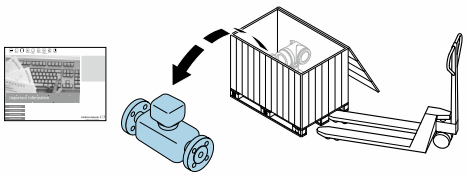

Bestellcode auf Lieferschein (1) und auf Produktaufkleber (2) identisch?

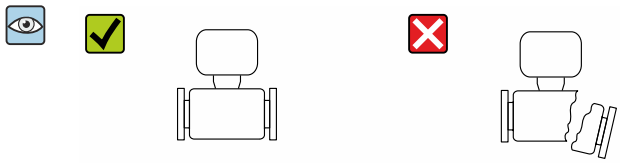

Ware unbeschädigt?

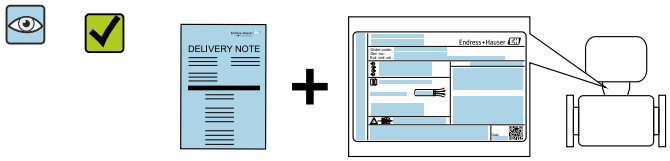

Entsprechen Typenschilddaten den Bestellangaben auf dem Lieferschein?

Briefumschlag mit beigelegten Dokumenten vorhanden?

- Wenn eine der Bedingungen nicht erfüllt ist: Kontaktieren Sie Ihre Endress+Hauser Vertriebszentrale.
- Die Technische Dokumentation ist über das Internet oder die *Endress+Hauser Operations App* verfügbar: Produktidentifikation → 16.

4.2 Produktidentifizierung

Folgende Möglichkeiten stehen zur Identifizierung des Geräts zur Verfügung:
- Typenschild
- Bestellcode (Order code) mit Angabe der Geräteeigenschaften auf dem Lieferschein
- Seriennummer von Typenschildern im *Device Viewer* eingeben (www.endress.com/deviceviewer): Alle Informationen zum Gerät werden angezeigt.
- Seriennummer von Typenschildern in die *Endress+Hauser Operations App* eingeben oder mit der *Endress+Hauser Operations App* den DataMatrix-Code auf dem Typenschild scannen: Alle Informationen zum Gerät werden angezeigt.

Eine Übersicht zum Umfang der zugehörigen Technischen Dokumentation bieten:
- Die Kapitel "Weitere Standarddokumentation zum Gerät" und "Geräteabhängige Zusatzdokumentation"
- Der *Device Viewer*: Seriennummer vom Typenschild eingeben (www.endress.com/deviceviewer)
- Die *Endress+Hauser Operations App*: Seriennummer vom Typenschild eingeben oder den DataMatrix-Code auf dem Typenschild scannen.

4.2.1 Messumformer-Typenschild

Proline 500 – digital

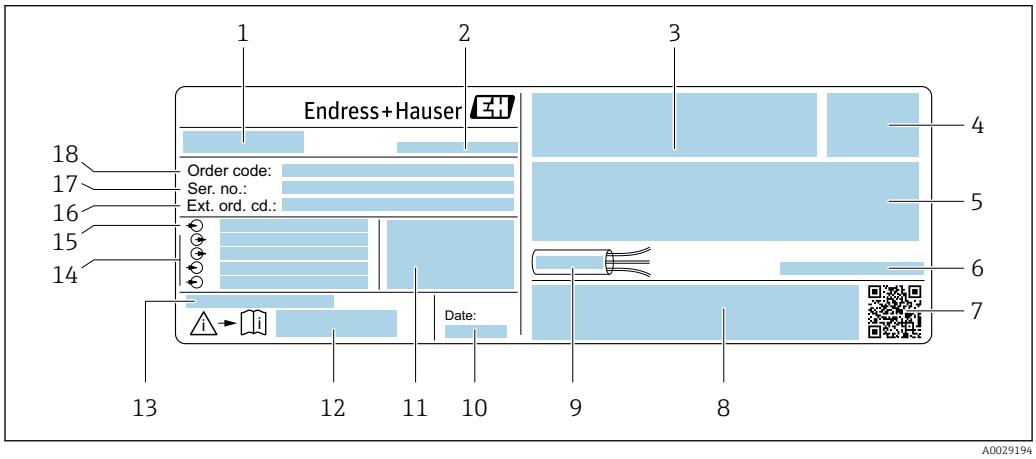

2 *Beispiel für ein Messumformer-Typenschild*

1 *Name des Messumformers*
2 *Herstelleradresse/Zertifikatshalter*
3 *Raum für Zulassungen: Einsatz im explosionsgefährdeten Bereich*
4 *Schutzart*
5 *Elektrische Anschlussdaten: Verfügbare Ein- und Ausgänge*
6 *Zulässige Umgebungstemperatur (T_a)*
7 *2-D-Matrixcode*
8 *Raum für Zulassungen und Zertifikate: z.B. CE-Zeichen, RCM-Tick Kennzeichnung*
9 *Zulässiger Temperaturbereich für Kabel*
10 *Herstellungsdatum: Jahr-Monat*
11 *Firmware-Version (FW) und Geräterevision (Dev.Rev.) ab Werk*
12 *Dokumentnummer sicherheitsrelevanter Zusatzdokumentation*
13 *Raum für Zusatzinformationen bei Sonderprodukten*
14 *Verfügbare Ein- und Ausgänge Versorgungsspannung*
15 *Elektrische Anschlussdaten: Versorgungsspannung*
16 *Erweiterter Bestellcode (Ext. ord. cd.)*
17 *Seriennummer (Ser. no.)*
18 *Bestellcode (Order code)*

4.2.2 Messaufnehmer-Typenschild

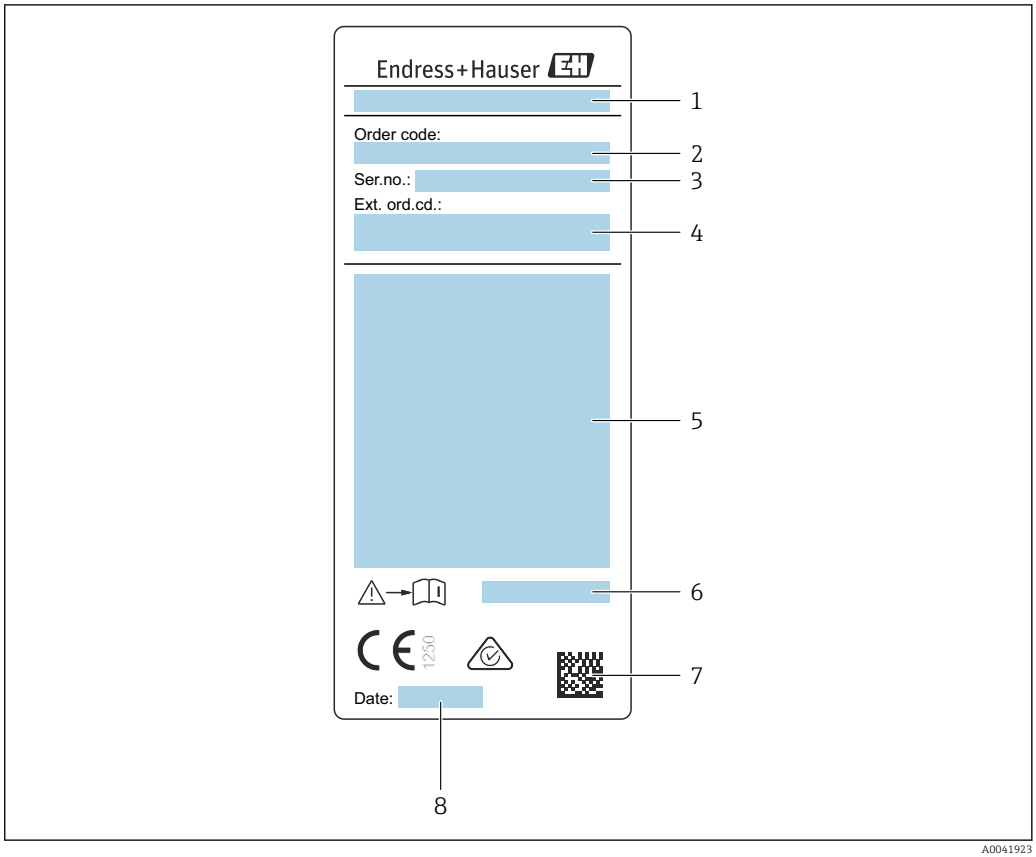

3 Beispiel für Messaufnehmer-Typenschild

1 *Name des Messaufnehmers*
2 *Bestellcode (Order code)*
3 *Seriennummer (Ser. no.)*
4 *Erweiterter Bestellcode (Ext. ord. cd.)* → 📄 *17*
5 *Durchfluss; Nennweite des Messaufnehmers; Druckstufe; Nominaldruck; Systemdruck; Messstoff-Temperaturbereich; Zulässige Umgebungstemperatur (T_a); Zulassungsinformationen zu Explosionsschutz, Druckgeräterichtlinie und Schutzart*
6 *Dokumentnummer sicherheitsrelevanter Zusatzdokumentation* → 📄 *205*
7 *2-D-Matrixcode*
8 *Herstellungsdatum: Jahr-Monat*

Bestellcode
Die Nachbestellung des Messgeräts erfolgt über den Bestellcode (Order code).

Erweiterter Bestellcode
- Gerätetyp (Produktwurzel) und Grundspezifikationen (Muss-Merkmale) werden immer aufgeführt.
- Von den optionalen Spezifikationen (Kann-Merkmale) werden nur die sicherheits- und zulassungsrelevanten Spezifikationen aufgeführt (z.B. LA). Wurden noch andere optionale Spezifikationen bestellt, werden diese gemeinsam durch das Platzhaltersymbol # dargestellt (z.B. #LA#).
- Enthalten die bestellten optionalen Spezifikationen keine sicherheits- und zulassungsrelevanten Spezifikationen, werden sie durch das Platzhaltersymbol + dargestellt (z.B. XXXXXX-AACCCAAD2S1+).

4.2.3 Symbole auf dem Gerät

Symbol	Bedeutung
⚠	**WARNUNG!** Dieser Hinweis macht auf eine gefährliche Situation aufmerksam, die, wenn sie nicht vermieden wird, zu Tod oder schwerer Körperverletzung führen kann. Um die Art der potenziellen Gefahr und die zur Vermeidung der Gefahr erforderlichen Maßnahmen herauszufinden, die Dokumentation zum Messgerät konsultieren.
	Verweis auf Dokumentation Verweist auf die entsprechende Dokumentation zum Gerät.
	Schutzleiteranschluss Eine Klemme, die geerdet werden muss, bevor andere Anschlüsse hergestellt werden dürfen.

4.3 Lagerung und Transport

4.3.1 Lagerbedingungen

Folgende Hinweise bei der Lagerung beachten:
- Um Stoßsicherheit zu gewährleisten, in Originalverpackung lagern.
- Auf Prozessanschlüsse montierte Schutzscheiben oder Schutzkappen nicht entfernen. Sie verhindern mechanische Beschädigungen an den Dichtflächen sowie Verschmutzungen im Messrohr.
- Vor Sonneneinstrahlung schützen. Unzulässig hohe Oberflächentemperaturen vermeiden.
- Lagerort so wählen, dass eine Betauung des Messgeräts ausgeschlossen ist. Pilze und Bakterien können die Auskleidung beschädigen.
- Trocken und staubfrei lagern.
- Nicht im Freien lagern.

Lagerungstemperatur → 📄 190

4.3.2 Produkt transportieren

Messgerät in Originalverpackung zur Messstelle transportieren.

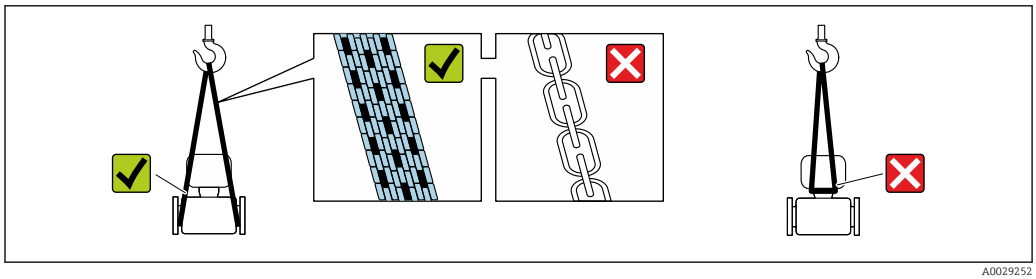

A0029252

Auf Prozessanschlüssen montierte Schutzscheiben oder -kappen nicht entfernen. Sie verhindern mechanische Beschädigungen an den Dichtflächen sowie Verschmutzungen im Messrohr.

Messgeräte ohne Hebeösen

WARNUNG

Schwerpunkt des Messgeräts liegt über den Aufhängepunkten der Tragriemen
Verletzungsgefahr durch abrutschendes Messgerät!
- Messgerät vor Drehen oder Abrutschen sichern.
- Gewichtsangabe auf der Verpackung beachten (Aufkleber).

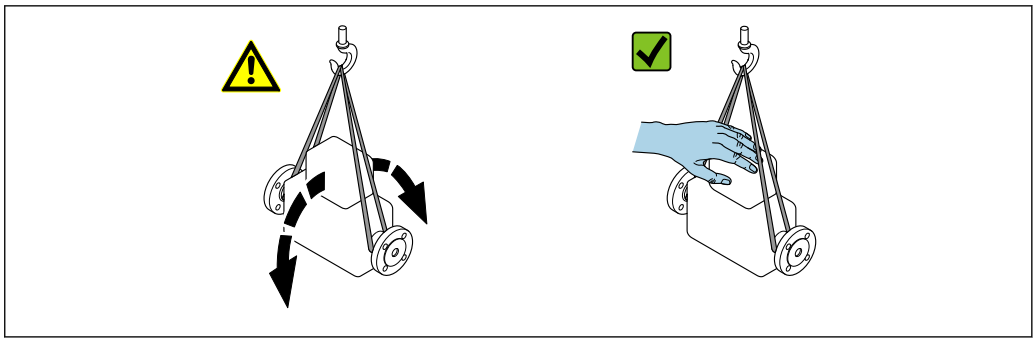

A0029214

Messgeräte mit Hebeösen

⚠ VORSICHT

Spezielle Transporthinweise für Geräte mit Hebeösen

- ▶ Für den Transport ausschließlich die am Gerät oder an den Flanschen angebrachten Hebeösen verwenden.
- ▶ Das Gerät muss immer an mindestens zwei Hebeösen befestigt werden.

Transport mit einem Gabelstapler

Beim Transport in einer Holzkiste ermöglicht die Bodenstruktur, dass die Holzkiste mit einem Gabelstapler längs oder beidseitig angehoben werden kann.

4.3.3 Verpackungsentsorgung

Alle Verpackungsmaterialien sind umweltfreundlich und zu 100 % recyclebar:

- Umverpackung des Geräts
  Stretchfolie aus Polymer gemäß EU-Richtlinie 2002/95/EC (RoHS)
- Verpackung
  - Holzkiste behandelt nach Standard ISPM 15, bestätigt durch IPPC-Logo
  - Karton gemäß europäischer Verpackungsrichtlinie 94/62EG, Bestätigung der Recyclingfähigkeit durch angebrachtes Resy-Symbol
- Transportmaterial und Befestigungsmaterial
  - Kunststoff-Einwegpalette
  - Kunststoffbänder
  - Kunststoff-Klebestreifen
- Füllmaterial
  Papierpolster

5 Montage

5.1 Montagebedingungen

- Die empfohlenen Einlauf- und Auslaufanforderungen sind zu beachten.
- Bei der zugehörigen Verrohrung und beim Einbau ist gute Ingenieurpraxis anzuwenden.
- Richtige Ausrichtung und Orientierung des Messaufnehmers ist sicherzustellen.
- Vorrichtungen verwenden, die Kondensation vermindern oder verhindern (z.B. Kondensatsammelgefäß, Wärmeisolation usw.).
- Die höchstzulässigen Umgebungstemperaturen und der Messstofftemperaturbereich sind zu beachten.
- Das Messgerät an einer schattigen Stelle montieren oder eine Wetterschutzhaube verwenden.
- Bei Messaufnehmern mit hohem Eigengewicht ist aus mechanischen Gründen und zum Schutz der Rohrleitung eine Abstützung empfehlenswert.

5.1.1 Montageposition

Einbaulage

Durchflussrichtung muss mit Pfeilrichtung auf dem Messaufnehmer übereinstimmen. Beim bidirektionalen Sensor weist der Pfeil in die positive Richtung.

Einbaulage		Empfehlung
Vertikale Einbaulage	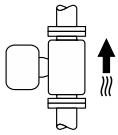 A0015591	✓ 1)
Horizontale Einbaulage, Messumformerkopf oben	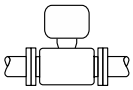 A0015589	✓✓
Horizontale Einbaulage, Messumformerkopf unten	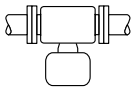 A0015590	✓ 2)
Horizontale Einbaulage, Messumformerkopf seitlich	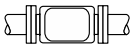 A0015592	✓
Schräge Einbaulage, Messumformerkopf unten	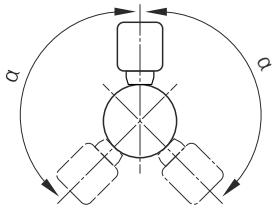 A0015773	✓ 2)

1) Bei gesättigten oder verunreinigten Gasen ist die vertikale Einbaulage zu bevorzugen, um Kondensation oder Verschmutzung zu minimieren. Beim bidirektionalen Sensor, horizontale Einbaulage wählen.
2) Bei sehr feuchtem oder mit Wasser gesättigtem Gas (z.B. Faulgas, ungetrocknete Druckluft), oder wenn Ablagerungen oder Kondensate ständig vorhanden sind, schräge Einbaulage wählen (α = ca. 135°).

Rohrleitungen

Beim Einbau des Messgeräts fachgerecht vorgehen und folgende Hinweise beachten:
- Rohrleitung fachgerecht verschweißen.
- Korrekte Dichtungsgrößen verwenden.
- Flansche und Dichtungen korrekt ausrichten.

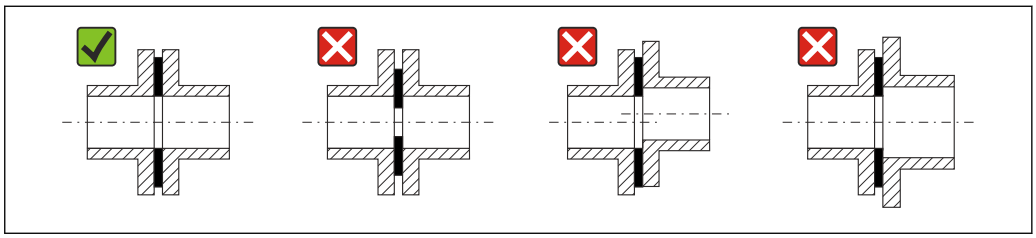

- Nach dem Einbau muss die Rohrleitung frei von Verschmutzungen und Partikeln sein, um Beschädigungen an den Sensoren zu vermeiden.
- Weitere Informationen → ISO-Norm 14511.

Innendurchmesser

Bei der Kalibration wird abhängig vom gewählten Prozessanschluss das Gerät mit den folgenden Einlaufrohren justiert. Die entsprechenden Innendurchmesser sind in folgender Tabelle aufgeführt:

SI-Einheiten

DN [mm]	Einlaufrohr Innendurchmesser [mm]		
	DIN [1]	Sch40 [2]	Sch80
15	17,3	15,7	13,9
25	28,5	26,7	24,3
40	43,1	40,9	38,1
50	54,5	52,6	49,2
65	70,3	62,7	59
80	83,7	78,1	73,7
100	107,1	102,4	97

1) Bestellmerkmal "Prozessanschluss", Option RAA "R Gewinde EN10226-1 / ISO 7-1"
2) Bestellmerkmal "Prozessanschluss", Option NPT "MNPT Gewinde, ASME"

US-Einheiten

DN [in]	Einlaufrohr Innendurchmesser [in]		
	DIN [1]	Sch40 [2]	Sch80
½	0,68	0,62	0,55
1	1,12	1,05	0,96
1 ½	1,7	1,61	1,5
2	2,15	2,07	1,94
2 ½	2,77	2,47	2,32
3	3,30	3,07	2,9
4	4,22	4,03	3,82

1) Bestellmerkmal "Prozessanschluss", Option RAA "R Gewinde EN10226-1 / ISO 7-1"
2) Bestellmerkmal "Prozessanschluss", Option NPT "MNPT Gewinde, ASME"

Für höchste Messperformance ein Einlaufrohr mit nahezu identischem Innendurchmesser wählen.

Ein- und Auslaufstrecken

Ein voll ausgebildetes Strömungsprofil ist Voraussetzung für eine optimale thermische Durchflussmessung.

Um die bestmögliche Messperformance zu erreichen, mindestens die nachfolgenden Ein- und Auslaufstrecken einhalten.

- Beim bidirektionalen Sensor, empfohlene Einlaufstrecke auch in Gegenrichtung einhalten.
- Bei mehreren Strömungsstörungen, Strömungsgleichrichter verwenden.
- Wenn die erforderlichen Einlaufstrecken nicht eingehalten werden können, Strömungsgleichrichter verwenden.
- Bei einem Regelventil ist der Störeinfluss abhängig von Ventiltyp und Öffnungsgrad. Die empfohlene Einlaufstrecke für Regelventile ist 50 × DN.
- Bei sehr leichten Gasen (Helium, Wasserstoff) ist die empfohlene Einlaufstrecke zu verdoppeln.

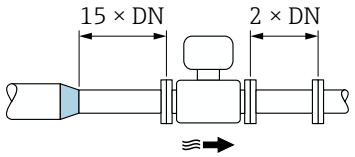

A0040190

4 Reduktion

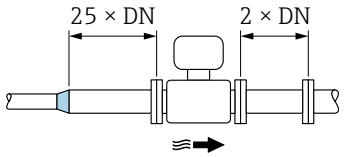

A0040191

5 Erweiterung

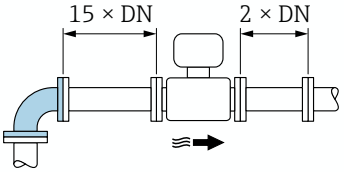

A0039432

6 90°-Krümmer

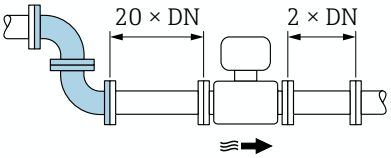

A0039433

7 2 × 90°-Krümmer

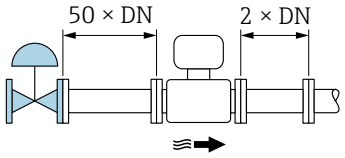

A0039436

8 Regelventil

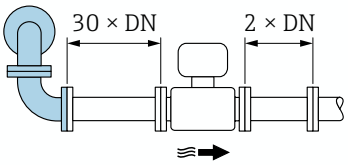

A0039434

9 2 × 90°-Krümmer dreidimensional

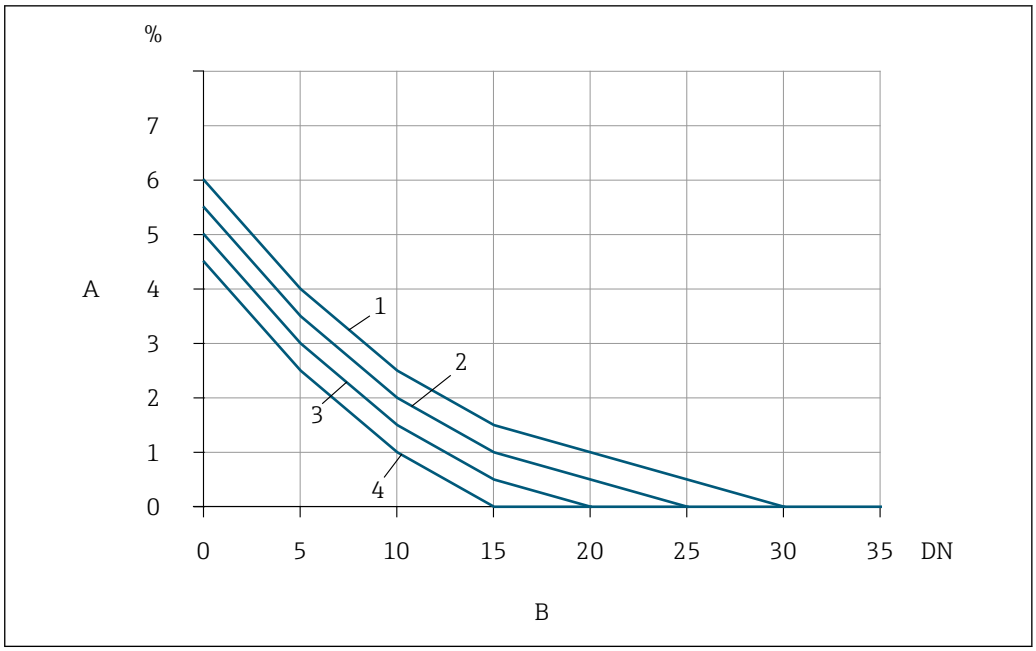

10 *Zu erwartender zusätzlicher Messfehler ohne Strömungsgleichrichter in Abhängigkeit von Störungsart und Einlaufstrecke*

A Zusätzlicher Messfehler (%)
B Einlaufstrecke (DN)
1 2 × 90°-Krümmer dreidimensional
2 Erweiterung
3 2 × 90°-Krümmer
4 Reduktion oder 90°-Krümmer

Strömungsgleichrichter

Wenn die erforderlichen Einlaufstrecken nicht eingehalten werden können, Strömungsgleichrichter verwenden. Strömungsgleichrichter verbessern das Strömungsprofil und verkürzen dadurch die erforderlichen Einlaufstrecken.

Der Strömungsgleichrichter ist im Flansch fest integriert und muss zusammen mit dem Gerät bestellt werden. Nachträgliches Nachrüsten ist nicht mehr möglich.

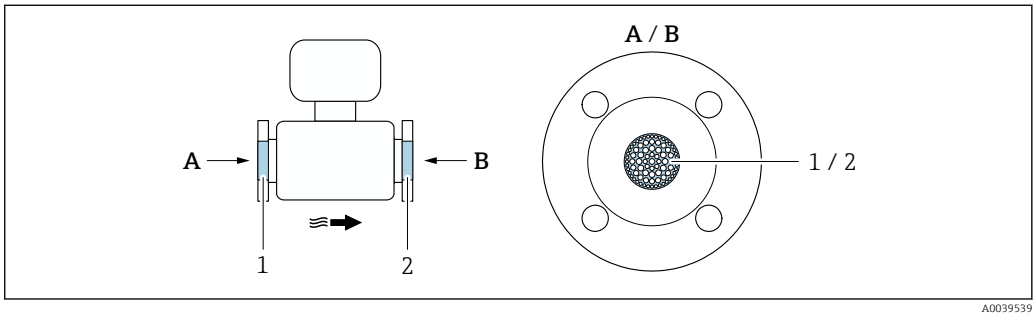

1 Strömungsgleichrichter für unidirektionale, bidirektionale Ausführung und Rückstromerkennung
2 Optionaler, zusätzlicher Strömungsgleichrichter für bidirektionale Ausführung

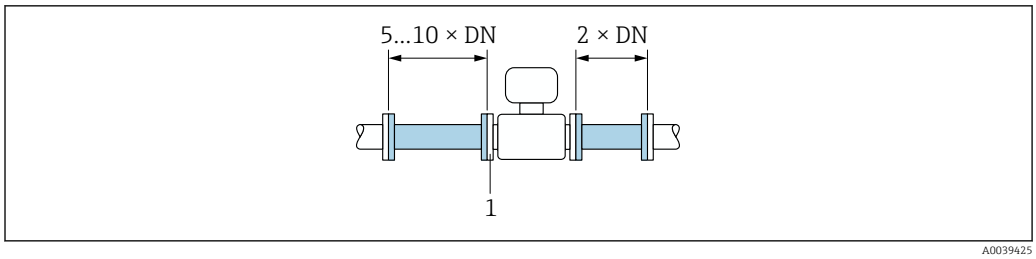

11 Empfohlene Einlauf- und Auslaufstrecken bei Verwendung eines Strömungsgleichrichters

1 Strömungsgleichrichter

Beim bidirektionalen Sensor Einlaufstrecke auch in Gegenrichtung einhalten.

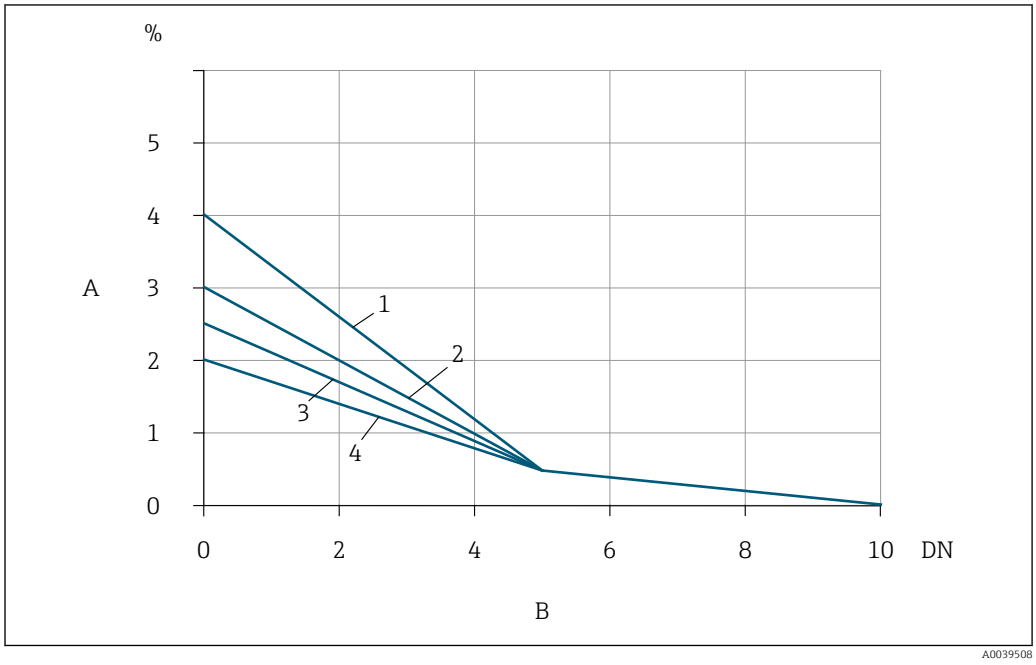

12 Zu erwartender zusätzlicher Messfehler mit Strömungsgleichrichter in Abhängigkeit von Störungsart und Einlaufstrecke

A Zusätzlicher Messfehler (%)
B Einlaufstrecken (DN)
1 2 × 90°-Krümmer dreidimensional
2 Erweiterung
3 2 × 90°-Krümmer
4 Reduktion oder 90°-Krümmer

Auslaufstrecken mit Druckmessstellen

Die Druckmessstelle hinter der Messeinrichtung einbauen. So wird eine potentielle Auswirkung des Drucktransmitters auf die Strömung in der Messstelle vermieden.

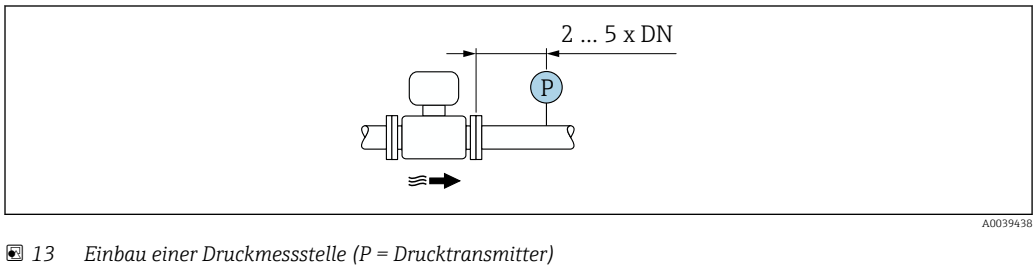

13 Einbau einer Druckmessstelle (P = Drucktransmitter)

5.1.2 Anforderungen aus Umgebung und Prozess

Umgebungstemperaturbereich

Messgerät	▪ −40 … +60 °C (−40 … +140 °F) ▪ Bestellmerkmal "Test, Zeugnis", Option JP: −50 … +60 °C (−58 … +140 °F)
Ablesbarkeit der Vor-Ort-Anzeige	−20 … +60 °C (−4 … +140 °F) Außerhalb des Temperaturbereichs kann die Ablesbarkeit der Vor-Ort-Anzeige beeinträchtigt sein.

HINWEIS

Überhitzungsgefahr

- ▶ Sicherstellen, dass die Temperatur am unteren Ende des Messumformergehäuses nicht höher ist als 80 °C (176 °F).
- ▶ Gewährleisten, dass am Messumformerhals eine genügend grosse Konvektion vorhanden ist.
- ▶ Bei Einsatz im explosionsgefährdeten Bereich: Hinweise in der gerätespezifischen Ex-Dokumentation beachten. Detaillierte Angaben zu den Temperaturtabellen: Separates Dokument "Sicherheitshinweise" (XA) zum Gerät.
- ▶ Sicherstellen, dass eine genügend große Oberfläche der Messumformerhals frei bleibt. Der nicht abgedeckte Teil dient der Wärmeabfuhr und schützt die Messelektronik vor Überhitzung und Unterkühlung.

- ▶ Bei Betrieb im Freien:
  Direkte Sonneneinstrahlung vermeiden, besonders in wärmeren Klimaregionen.

Eine Wetterschutzhaube kann bei Endress+Hauser bestellt werden → 📄 171.

Systemdruck

Druckminderer und manche Verdichtersysteme können starke Prozessdruckschwankungen erzeugen, welche das Strömungsprofil stören können. Dies kann einen zusätzlichen Messfehler hervorrufen. Diese Druckimpulse müssen durch geeignete Maßnahmen reduziert werden, wie z.B:

- Verwendung von Ausdehnungsbehältern
- Verwendung von Einlaufdiffusoren
- Verlagerung des Messgeräts weiter stromabwärts

Um pulsierenden Durchfluss und Öl-/Schmutzverunreinigung in Druckluftanwendungen zu vermeiden, wird empfohlen das Messgerät hinter Filter-, Trocknungs- und Speichervorrichtungen zu montieren. Das Messgerät nicht direkt nach dem Verdichter einbauen.

Wärmeisolation

Bei einigen Messstoffen ist es wichtig, dass die Abstrahlungswärme vom Messaufnehmer zum Messumformer gering gehalten wird. Für die erforderliche Isolation sind verschiedenste Materialien verwendbar.

Wenn das Gas sehr feucht oder mit Wasser gesättigt ist (z.B. Faulgas), dann sollten die Rohrleitung und das Messaufnehmergehäuse isoliert und gegebenenfalls beheizt werden, damit sich keine Wassertröpfchen am Messfühler niederschlagen können.

HINWEIS

Überhitzung der Messelektronik durch Wärmeisolierung!

- Empfohlene Einbaulage: Horizontale Einbaulage, Anschlussgehäuse des Messaufnehmers nach unten gerichtet.
- Das Anschlussgehäuse des Messaufnehmers nicht mit isolieren.
- Maximal zulässige Temperatur am unteren Ende des Anschlussgehäuse des Messaufnehmers: 80 °C (176 °F)
- Wärmeisolation mit freiem Halsrohr: Wir empfehlen das Halsrohr nicht zu isolieren, um eine optimale Wärmeabfuhr zu gewährleisten.

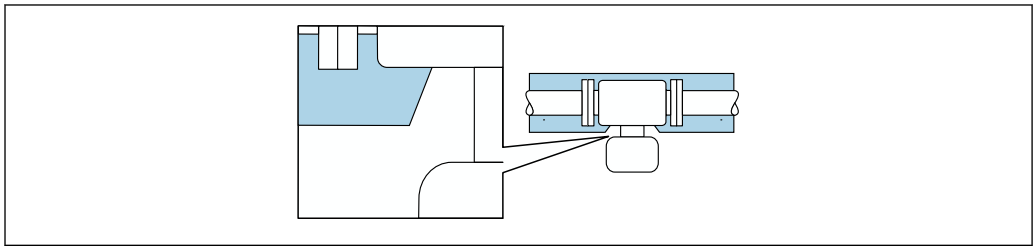

A0039419

14 Wärmeisolation mit freiem Halsrohr

Beheizung

HINWEIS

Überhitzung der Messelektronik durch zu hohe Umgebungstemperatur!

- Maximal zulässige Umgebungstemperatur für den Umformer einhalten.
- Je nach Messstofftemperatur Anforderungen an die Einbaulage beachten.

HINWEIS

Überhitzung der Messelektronik durch Wärmeisolierung!

- Empfohlene Einbaulage: Horizontale Einbaulage, Anschlussgehäuse des Messaufnehmers nach unten gerichtet.
- Das Anschlussgehäuse des Messaufnehmers nicht mit isolieren.
- Maximal zulässige Temperatur am unteren Ende des Anschlussgehäuse des Messaufnehmers: 80 °C (176 °F)
- Wärmeisolation mit freiem Halsrohr: Wir empfehlen das Halsrohr nicht zu isolieren, um eine optimale Wärmeabfuhr zu gewährleisten.

HINWEIS

Gefahr der Überhitzung bei Beheizung

- Sicherstellen, dass die Temperatur am unteren Ende des Messumformergehäuses nicht höher ist als 80 °C (176 °F).
- Gewährleisten, dass am Messumformerhals eine genügend grosse Konvektion vorhanden ist.
- Bei Einsatz im explosionsgefährdeten Bereich: Hinweise in der gerätespezifischen Ex-Dokumentation beachten. Detaillierte Angaben zu den Temperaturtabellen: Separates Dokument "Sicherheitshinweise" (XA) zum Gerät.
- Sicherstellen, dass eine genügend große Oberfläche der Messumformerhals frei bleibt. Der nicht abgedeckte Teil dient der Wärmeabfuhr und schützt die Messelektronik vor Überhitzung und Unterkühlung.

Beheizungsmöglichkeiten

Wenn ein Messstoff bedingt, dass im Bereich des Messaufnehmers kein Wärmeverlust stattfinden darf, gibt es folgende Beheizungsmöglichkeiten:

- Elektrisch, z.B. mit Heizbändern
- Über heißwasser- oder dampfführende Rohre

Vibrationen

HINWEIS

Beschädigungen am Messgerät durch starke Vibrationen.
Können eine Beschädigung von Messgerät oder der Befestigung zur Folge haben.
▶ Angaben zur Vibrations- und Schockfestigkeit beachten → 191

5.1.3 Spezielle Montagehinweise

Nullpunktjustierung

Alle Messgeräte werden nach dem neusten Stand der Technik kalibriert. Die Kalibrierung erfolgt unter Referenzbedingungen. Eine Nullpunktjustierung im Feld ist deshalb grundsätzlich nicht erforderlich.

Eine Nullpunktjustierung ist erfahrungsgemäß nur in speziellen Fällen empfehlenswert:
- Bei höchsten Ansprüchen an die Messgenauigkeit.
- Bei extremen Prozess- oder Betriebsbedingungen wie z. B. bei sehr hohen Prozesstemperaturen oder leichten Gasen (Helium, Wasserstoff).

Wetterschutzhaube

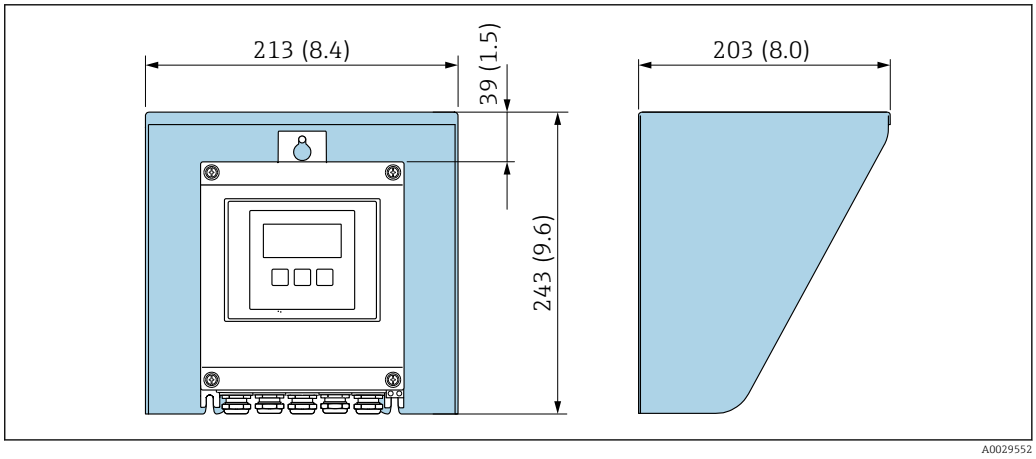

15 *Wetterschutzhaube Proline 500; Maßeinheit mm (in)*

5.2 Messgerät montieren

5.2.1 Benötigtes Werkzeug

Für Messaufnehmer

Für Flansche und andere Prozessanschlüsse: Entsprechendes Montagewerkzeug

5.2.2 Messgerät vorbereiten

1. Sämtliche Reste der Transportverpackung entfernen.
2. Vorhandene Schutzscheiben oder Schutzkappen vom Messaufnehmer entfernen.
3. Aufkleber auf dem Elektronikraumdeckel entfernen.

5.2.3 Messgerät montieren

⚠ WARNUNG

Gefahr durch mangelnde Prozessdichtheit!

- ▶ Darauf achten, dass der Innendurchmesser der Dichtungen gleich oder größer ist als derjenige von Prozessanschluss und Rohrleitung.
- ▶ Darauf achten, dass die Dichtungen unbeschädigt und sauber sind.
- ▶ Dichtungen korrekt befestigen.

1. Sicherstellen, dass die Pfeilrichtung auf dem Messaufnehmer mit der Durchflussrichtung des Messstoffs übereinstimmt.
2. Messgerät so einbauen oder Messumformergehäuse drehen, dass die Kabeleinführungen nicht nach oben weisen.

↳

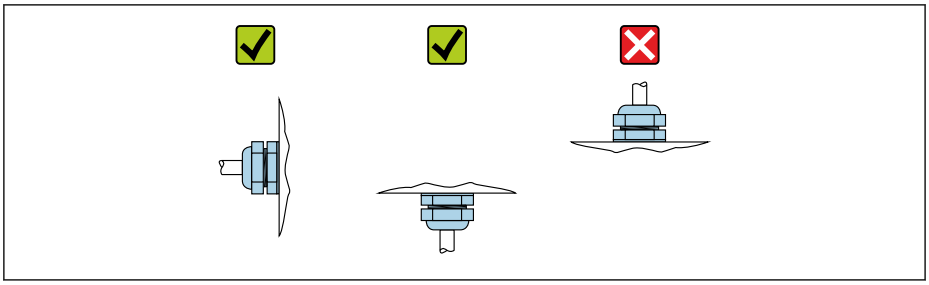

A0029263

5.2.4 Messumformergehäuse montieren: Proline 500 – digital

⚠ VORSICHT

Zu hohe Umgebungstemperatur!

Überhitzungsgefahr der Elektronik und Deformation des Gehäuses möglich.

- ▶ Zulässige maximale Umgebungstemperatur nicht überschreiten .
- ▶ Bei Betrieb im Freien: Direkte Sonneneinstrahlung und starke Bewitterung vermeiden, besonders in wärmeren Klimaregionen.

⚠ VORSICHT

Übermäßige Belastung kann zur Beschädigung des Gehäuses führen!

- ▶ Übermäßige mechanische Beanspruchungen vermeiden.

Der Messumformer kann auf folgende Arten montiert werden:

- Pfostenmontage
- Wandmontage

Rohrmontage

Benötigtes Werkzeug:

- Gabelschlüssel SW 10
- Torx Schraubendreher TX 25

⚠ WARNUNG

Zu hohes Anziehdrehmoment der Befestigungsschrauben!

Beschädigung des Messumformers aus Kunststoff.

- ▶ Befestigungsschrauben gemäß Anziehdrehmoment anziehen: 2 Nm (1,5 lbf ft)

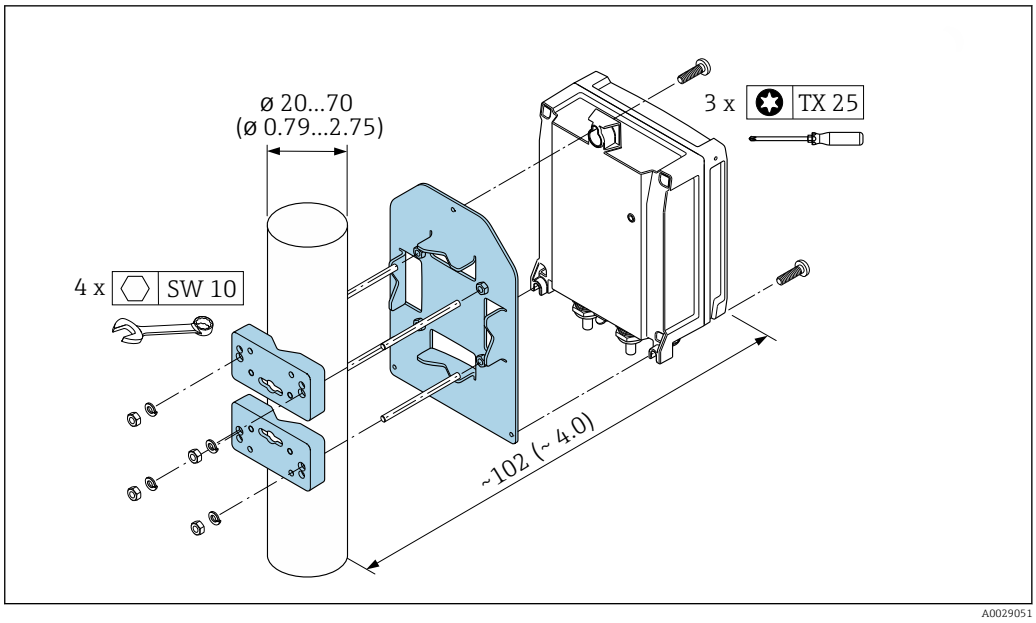

16 *Maßeinheit mm (in)*

Wandmontage

Benötigtes Werkzeug:
Bohrmaschine mit Bohrer ø 6,0 mm

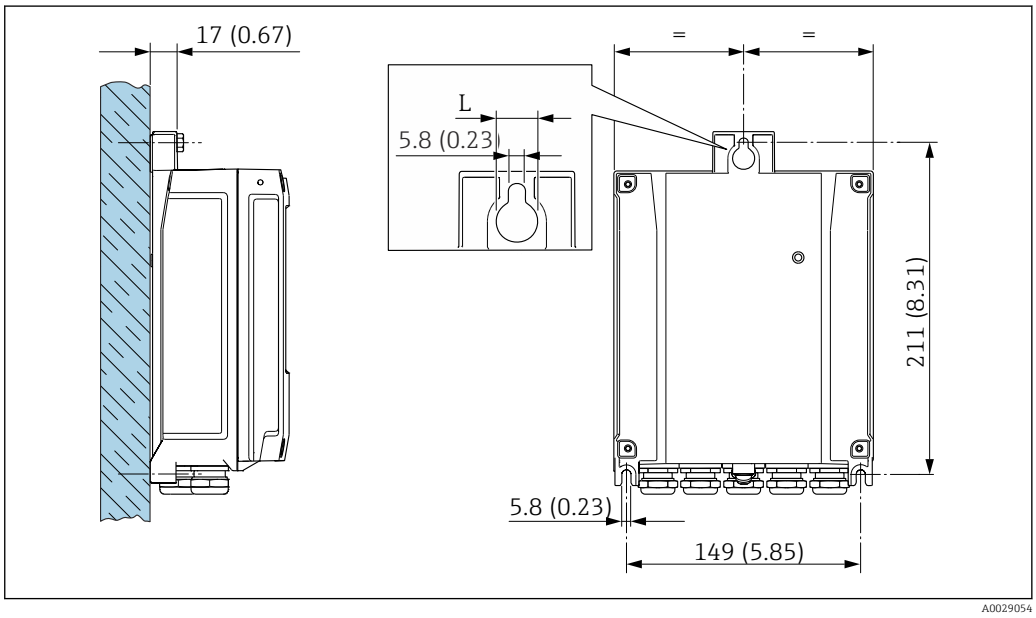

17 *Maßeinheit mm (in)*

L Abhängig vom Bestellmerkmal "Messumformergehäuse"

Bestellmerkmal "Messumformergehäuse"
- Option **A**, Alu, beschichtet: L =14 mm (0,55 in)
- Option **D**, Polycarbonat: L = 13 mm (0,51 in)

1. Bohrlöcher bohren.
2. Dübel in Bohrlöcher einsetzen.
3. Befestigungsschrauben leicht einschrauben.
4. Messumformergehäuse über die Befestigungsschrauben schieben und einhängen.

5. Befestigungsschrauben anziehen.

5.3 Montagekontrolle

Ist das Messgerät unbeschädigt (Sichtkontrolle)?	❑
Erfüllt das Messgerät die Messstellenspezifikationen? Zum Beispiel: ▪ Prozesstemperatur → 🗎 192 ▪ Prozessdruck (siehe Dokument "Technische Information, Kapitel "Druck-Temperatur-Kurven") ▪ Umgebungstemperatur → 🗎 25 ▪ Messbereich → 🗎 176	❑
Wurde die richtige Einbaulage für den Messaufnehmer gewählt → 🗎 20? ▪ Gemäß Messaufnehmertyp ▪ Gemäß Messstoffeigenschaften ▪ Gemäß Messstofftemperatur ▪ Gemäß Prozeßdruck	❑
Stimmt die Pfeilrichtung auf dem Messaufnehmer mit der tatsächlichen Messstoff-Fließrichtung in der Rohrleitung überein ?	❑
Sind ausreichend Ein- und Auslaufstrecken vor und hinter der Messstelle vorhanden → 🗎 22?	❑
Ist das Gerät gegen Niederschlag und direkte Sonneneinstrahlung ausreichend geschützt?	❑
Ist das Gerät gegen Überhitzung geschützt?	❑
Ist das Gerät gegen übermäßige Vibrationen geschützt?	❑
Gasbeschaffenheit (z.B. Reinheit, Trockenheit, Sauberkeit) kontrolliert?	❑
Sind Messstellenkennzeichnung und Beschriftung korrekt (Sichtkontrolle)?	❑
Sind Befestigungsschraube und Sicherungskralle fest angezogen?	❑

6 Elektrischer Anschluss

⚠ WARNUNG

Spannungsführende Bauteile! Unsachgemäße Arbeiten an elektrischen Anschlüssen können zu einem Stromschlag führen.

- ▶ Trennvorrichtung (Schalter oder Leistungsschalter) einrichten, mit der das Gerät leicht von der Versorgungsspannung getrennt werden kann.
- ▶ Zusätzlich zur Gerätesicherung eine Überstromschutzeinrichtung mit max. 10 A in die Anlageninstallation einfügen.

6.1 Elektrische Sicherheit

Gemäß national gültigen Vorschriften.

6.2 Anschlussbedingungen

6.2.1 Benötigtes Werkzeug

- Für Kabeleinführungen: Entsprechendes Werkzeug verwenden
- Für Sicherungskralle: Innensechskantschlüssel 3 mm
- Abisolierzange
- Bei Verwendung von Litzenkabeln: Quetschzange für Aderendhülse
- Zum Kabelentfernen aus Klemmstelle: Schlitzschraubendreher ≤ 3 mm (0,12 in)

6.2.2 Anforderungen an Anschlusskabel

Die kundenseitig bereitgestellten Anschlusskabel müssen die folgenden Anforderungen erfüllen.

Schutzerdungskabel für die äußere Erdungsklemme

Leiterquerschnitt < 2,1 mm^2 (14 AWG)

Grössere Querschnitte können durch die Verwendung eines Kabelschuhs angeschlossen werden.

Die Erdungsimpedanz muss weniger als 2 Ω betragen.

Zulässiger Temperaturbereich

- Die im jeweiligen Land geltenden Installationsrichtlinien sind zu beachten.
- Die Kabel müssen für die zu erwartenden Minimal- und Maximaltemperaturen geeignet sein.

Energieversorgungskabel (inkl. Leiter für die innere Erdungsklemme)

Normales Installationskabel ausreichend.

Signalkabel

Stromausgang 4...20 mA HART

Abgeschirmtes Kabel empfohlen. Erdungskonzept der Anlage beachten.

Stromausgang 0/4...20 mA

Normales Installationskabel ausreichend

Impuls- /Frequenz- /Schaltausgang

Normales Installationskabel ausreichend

Relaisausgang

Normales Installationskabel ausreichend.

Stromeingang 0/4...20 mA

Normales Installationskabel ausreichend

Statuseingang

Normales Installationskabel ausreichend

Kabeldurchmesser

- Mit ausgelieferte Kabelverschraubungen:
  M20 × 1,5 mit Kabel ⌀ 6 … 12 mm (0,24 … 0,47 in)
- Federkraftklemmen: Für Litzen und Litzen mit Aderendhülsen geeignet.
  Leiterquerschnitt 0,2 … 2,5 mm^2 (24 … 12 AWG).

Auswahl des Verbindungskabels zwischen Messumformer und Messaufnehmer

Abhängig vom Messumformertyp und Zonen-Installation

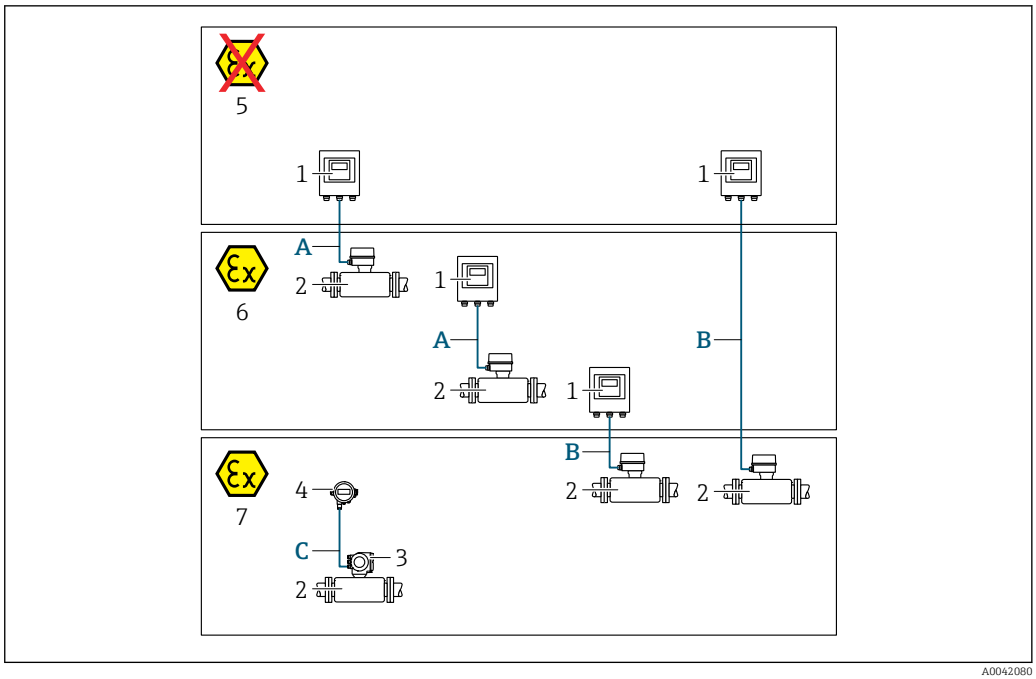

1 *Messumformer Proline 500 – digital*
2 *Messaufnehmer t-mass*
3 *Messumformer Proline 300*
4 *Abgesetzte Anzeige (DKX001)*
5 *Nicht explosionsgefährdeter Bereich*
6 *Explosionsgefährdeter Bereich: Zone 2; Class I, Division 2*
7 *Explosionsgefährdeter Bereich: Zone 1; Class I, Division 1*
A *Standardkabel zum Messumformer 500 – digital*
Messumformer installiert im nicht explosionsgefährdeten Bereich oder explosionsgefährdeten Bereich: Zone 2; Class I, Division 2 / Messaufnehmer installiert im explosionsgefährdeten Bereich: Zone 2; Class I, Division 2
B *Standardkabel zum Messumformer 500 – digital* → 📄 *34*
Messumformer installiert im explosionsgefährdeten Bereich: Zone 2; Class I, Division 2 / Messaufnehmer installiert im explosionsgefährdeten Bereich: Zone 1; Class I, Division 1
C *Standardkabel zur abgesetzten Anzeige*
Messumformer 300 und abgesetzte Anzeige installiert im explosionsgefährdeten Bereich: Zone 1; Class I, Division 1

Für Applikationen mit Bedienung in Zone 1; Class 1, Division 1 empfehlen wir die Kompaktausführung mit abgesetzter Anzeige. Die Anzeige des Messumformers Proline 300 ist dabei als Blindvariante ausgeführt.

A: Verbindungskabel Messaufnehmer - Messumformer: Proline 500 – digital

Standardkabel

Ein Standardkabel mit folgenden Spezifikationen ist als Verbindungskabel verwendbar.

Aufbau	4 Adern; CU-Litzen blank; mit gemeinsamem Schirm
Schirmung	Kupfer-Geflecht verzinnt, optische Abdeckung ≥ 85 %
Schleifenwiderstand	Versorgungsleitung (+, –): Maximal 10 Ω
Kabellänge	Maximal 300 m (900 ft), siehe nachfolgende Tabelle.
Gerätestecker Seite 1	Buchse M12, 5-Pol, A-Codiert.
Gerätestecker Seite 2	Stecker M12, 5-Pol, A-Codiert.

Querschnitt	Kabellänge [max.]
0,34 mm^2 (AWG 22)	80 m (240 ft)
0,50 mm^2 (AWG 20)	120 m (360 ft)
0,75 mm^2 (AWG 18)	180 m (540 ft)
1,00 mm^2 (AWG 17)	240 m (720 ft)
1,50 mm^2 (AWG 15)	300 m (900 ft)

Optional lieferbares Verbindungskabel

Aufbau	2 × 2 × 0,34 mm^2 (AWG 22) PVC-Kabel [1] mit gemeinsamem Schirm (2 Paare, CU-Litzen blank, paarverseilt)
Flammwidrigkeit	Nach DIN EN 60332-1-2
Ölbeständigkeit	Nach DIN EN 60811-2-1
Schirmung	Kupfer-Geflecht verzinnt, optische Abdeckung ≥ 85 %
Dauerbetriebstemperatur	Bei fester Verlegung: −50 … +105 °C (−58 … +221 °F); bewegt: −25 … +105 °C (−13 … +221 °F)
Lieferbare Kabellänge	Fix: 20 m (60 ft); Variabel: Bis maximal 50 m (150 ft)

1) UV-Strahlung kann zu Beeinträchtigung des Kabelaußenmantels führen. Das Kabel möglichst vor Sonneneinstrahlung schützen.

B: Verbindungskabel Messaufnehmer - Messumformer: Proline 500 - digital

Standardkabel

Ein Standardkabel mit folgenden Spezifikationen ist als Verbindungskabel verwendbar.

Aufbau	4, 6, 8 Adern (2, 3, 4 Paare); CU-Litzen blank; paarverseilt mit gemeinsamem Schirm
Schirmung	Kupfer-Geflecht verzinnt, optische Abdeckung ≥ 85 %
Kapazität C	Maximal 760 nF IIC, maximal 4,2 µF IIB
Induktivität L	Maximal 26 µH IIC, maximal 104 µH IIB
Verhältnis Induktivität/ Widerstand (L/R)	Maximal 8,9 µH/Ω IIC, maximal 35,6 µH/Ω IIB (z.B. gemäß IEC 60079-25)
Schleifenwiderstand	Versorgungsleitung (+, −): Maximal 5 Ω
Kabellänge	Maximal 100 m (300 ft), siehe nachfolgende Tabelle.

Querschnitt	Kabellänge [max.]	Konfektionierung
2 x 2 x 0,50 mm² (AWG 20)	50 m (150 ft)	2 x 2 x 0,50 mm² (AWG 20) 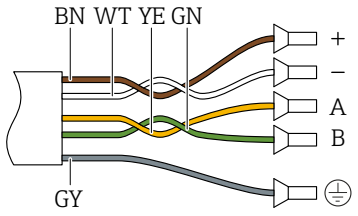 ▪ +, – = 0,5 mm² ▪ A, B = 0,5 mm²
3 x 2 x 0,50 mm² (AWG 20)	100 m (300 ft)	3 x 2 x 0,50 mm² (AWG 20) 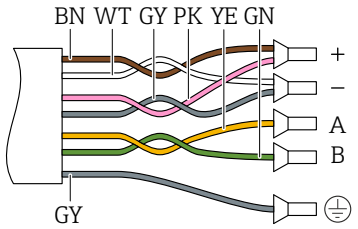 ▪ +, – = 1,0 mm² ▪ A, B = 0,5 mm²

Optional lieferbares Verbindungskabel

Verbindungskabel für	Zone 1; Class I, Division 1
Standardkabel	2 × 2 × 0,5 mm² (AWG 20) PVC-Kabel [1] mit gemeinsamem Schirm (2 Paare, paarverseilt)
Flammwidrigkeit	Nach DIN EN 60332-1-2
Ölbeständigkeit	Nach DIN EN 60811-2-1
Schirmung	Kupfer-Geflecht verzinnt, optische Abdeckung ≥ 85 %
Dauerbetriebstemperatur	Bei fester Verlegung: −50 … +105 °C (−58 … +221 °F); bewegt: −25 … +105 °C (−13 … +221 °F)
Lieferbare Kabellänge	Fix: 20 m (60 ft); Variabel: Bis maximal 50 m (150 ft)

1) UV-Strahlung kann zu Beeinträchtigung des Kabelaußenmantels führen. Das Kabel möglichst vor Sonneneinstrahlung schützen.

6.2.3 Klemmenbelegung

Messumformer: Versorgungsspannung, Ein-/Ausgänge

Die Klemmenbelegung der Ein- und Ausgänge ist von der jeweiligen Bestellvariante des Geräts abhängig. Die gerätespezifische Klemmenbelegung ist auf einem Aufkleber in der Klemmenabdeckung dokumentiert.

Versorgungs-spannung		Ein-/Ausgang 1		Ein-/Ausgang 2		Ein-/Ausgang 3		Ein-/Ausgang 4	
1 (+)	2 (–)	26 (+)	27 (–)	24 (+)	25 (–)	22 (+)	23 (–)	20 (+)	21 (–)
		Gerätespezifische Klemmenbelegung: Aufkleber in Klemmenabdeckung.							

Messumformer und Anschlussgehäuse Messaufnehmer: Verbindungskabel

Die räumlich getrennt montierten Messaufnehmer und Messumformer werden mit einem Verbindungskabel verbunden. Der Anschluss erfolgt über das Anschlussgehäuse des Messaufnehmers und dem Messumformergehäuse.

Klemmenbelegung und Anschluss des Verbindungskabels:
Proline 500 – digital → 📄 37

6.2.4 Messgerät vorbereiten

Die Arbeitsschritte in folgender Reihenfolge ausführen:

1. Messaufnehmer und Messumformer montieren.
2. Anschlussgehäuse Messaufnehmer: Verbindungskabel anschließen.
3. Messumformer: Verbindungskabel anschließen.
4. Messumformer: Signalkabel und Kabel für Versorgungsspannung anschließen.

HINWEIS

Mangelnde Gehäusedichtheit!
Aufheben der Funktionstüchtigkeit des Messgeräts möglich.
- Passende, der Schutzart entsprechende Kabelverschraubungen verwenden.

1. Wenn vorhanden: Blindstopfen entfernen.
2. Wenn das Messgerät ohne Kabelverschraubungen ausgeliefert wird:
   Passende Kabelverschraubung für entsprechendes Anschlusskabel bereitstellen.
3. Wenn das Messgerät mit Kabelverschraubungen ausgeliefert wird:
   Anforderungen an Anschlusskabel beachten → 📄 31.

6.3 Messgerät anschließen: Proline 500 – digital

HINWEIS

Einschränkung der elektrischen Sicherheit durch falschen Anschluss!

- Elektrische Anschlussarbeiten nur von entsprechend ausgebildetem Fachpersonal ausführen lassen.
- National gültige Installationsvorschriften beachten.
- Die örtlichen Arbeitsschutzvorschriften einhalten.
- Vor dem Anschluss weiterer Kabel: Immer erst das Schutzleiterkabel ⏚ anschließen.
- Bei Einsatz im explosionsgefährdeten Bereich: Hinweise in der gerätespezifischen Ex-Dokumentation beachten.

6.3.1 Verbindungskabel anschließen

⚠ WARNUNG

Beschädigungsgefahr elektronischer Bauteile!

- Messaufnehmer und Messumformer am gleichen Potenzialausgleich anschließen.
- Nur Messaufnehmer und Messumformer mit der gleichen Seriennummern miteinander verbinden.

Klemmenbelegung Verbindungskabel

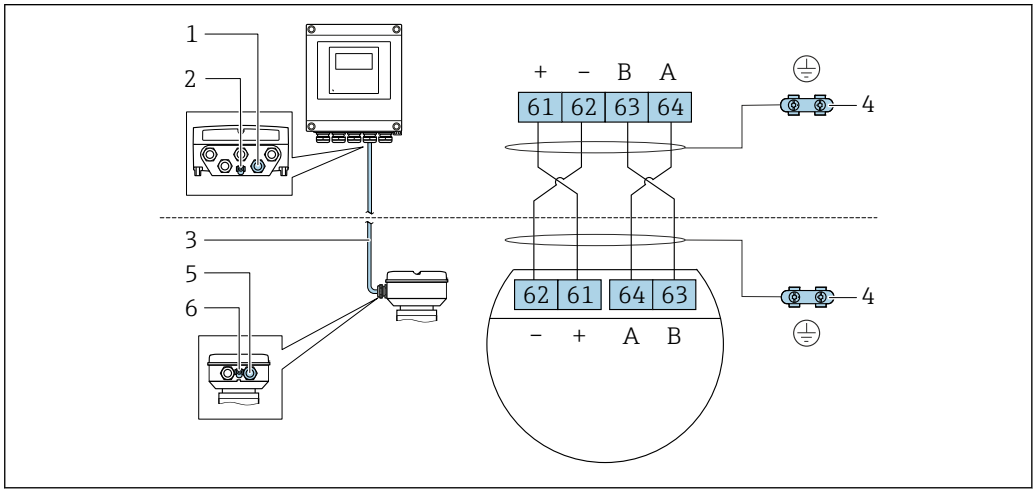

1 *Kabeleinführung für Kabel am Messumformergehäuse*
2 *Schutzerde (PE)*
3 *Verbindungskabel ISEM-Kommunikation*
4 *Erdung über Erdanschluss, bei Ausführung mit Gerätestecker ist die Erdung über den Gerätestecker sichergestellt*
5 *Kabeleinführung für Kabel oder Anschluss Gerätestecker am Anschlussgehäuse Messaufnehmer*
6 *Schutzerde (PE)*

Verbindungskabel am Anschlussgehäuse Messaufnehmer anschließen

Anschluss über Klemmen mit Bestellmerkmal "Sensor Anschlussgehäuse":
- Option **A** "Alu, beschichtet" → 🗎 38
- Option **L** "Guss, rostfrei" → 🗎 38

Verbindungskabel am Messumformer anschließen

Der Anschluss am Messumformer erfolgt über Klemmen → 🗎 39.

Anschlussgehäuse Messaufnehmer über Klemmen anschließen

Bei Geräteausführung mit Bestellmerkmal "Sensor Anschlussgehäuse":
- Option **A** "Alu beschichtet"
- Option **L** "Guss, rostfrei"

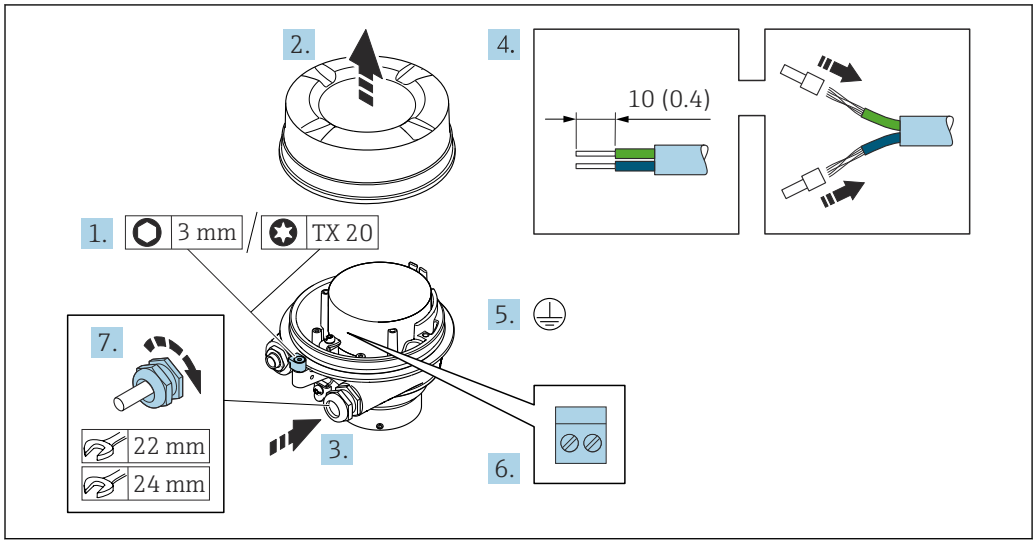

1. Sicherungskralle des Gehäusedeckels lösen.
2. Gehäusedeckel abschrauben.
3. Kabel durch die Kabeleinführung schieben. Um Dichtheit zu gewährleisten, Dichtungsring nicht aus der Kabeleinführung entfernen.
4. Kabel und Kabelenden abisolieren. Bei Litzenkabeln: Aderendhülsen anbringen.
5. Schutzleiter anschließen.
6. Kabel gemäß Klemmenbelegung Verbindungskabel anschließen.
7. Kabelverschraubungen fest anziehen.
   ↳ Der Anschluss des Verbindungskabels ist damit abgeschlossen.

⚠ WARNUNG

Aufhebung der Gehäuseschutzart durch mangelnde Gehäusedichtheit!

▶ Deckelgewinde ohne Verwendung von Fett eindrehen. Das Deckelgewinde ist mit einer Trockenschmierung beschichtet.

8. Gehäusedeckel aufschrauben.
9. Sicherungskralle des Gehäusedeckels anziehen.

Verbindungskabel am Messumformer anschließen

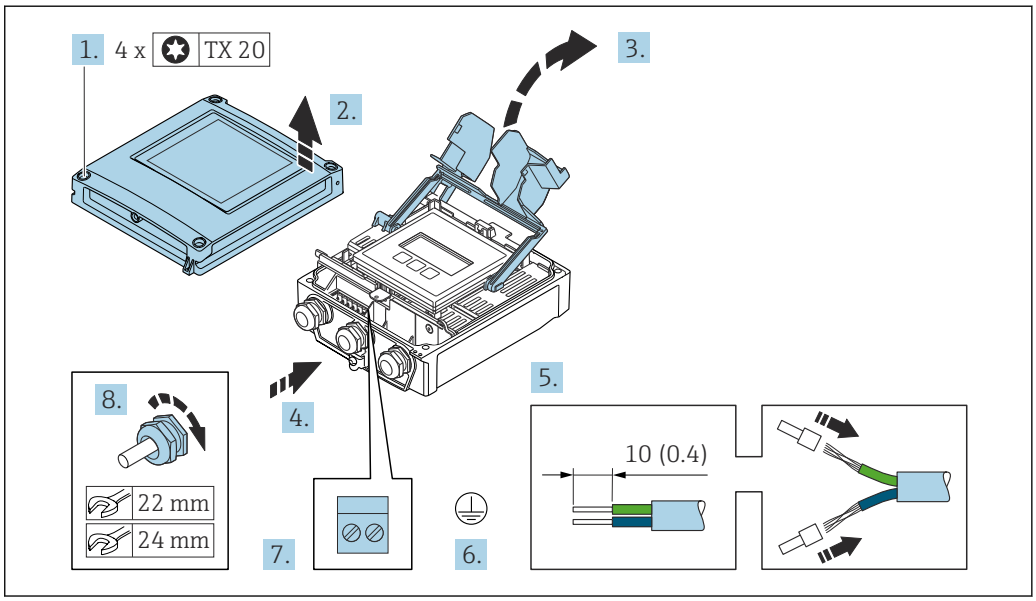

1. Die 4 Befestigungsschrauben des Gehäusedeckels lösen.
2. Gehäusedeckel öffnen.
3. Klemmenabdeckung hochklappen.
4. Kabel durch die Kabeleinführung schieben. Um die Dichtheit zu gewährleisten, Dichtungsring nicht aus der Kabeleinführung entfernen.
5. Kabel und Kabelenden abisolieren. Bei Litzenkabeln: Aderendhülsen anbringen.
6. Schutzleiter anschließen.
7. Kabel gemäß Klemmenbelegung Verbindungskabel anschließen → 📄 37.
8. Kabelverschraubungen fest anziehen.
   ↳ Der Anschluss des Verbindungskabels ist damit abgeschlossen.
9. Gehäusedeckel schließen.
10. Befestigungsschraube des Gehäusedeckels anziehen.
11. Nach dem Anschluss des Verbindungskabels:
    Signalkabel und Kabel Versorgungsspannung anschließen → 📄 40.

6.3.2 Signalkabel und Kabel Versorgungsspannung anschließen

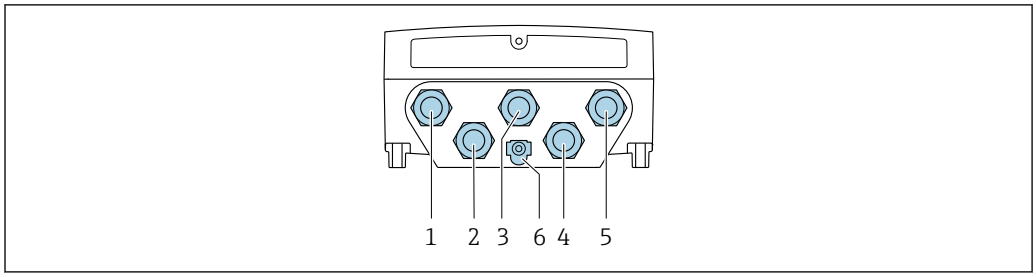

A0028200

1 *Anschluss Versorgungsspannung*
2 *Anschluss Signalübertragung Ein-/Ausgang*
3 *Anschluss Signalübertragung Ein-/Ausgang*
4 *Anschluss Verbindungskabel Messaufnehmer - Messumformer*
5 *Anschluss Signalübertragung Ein-/Ausgang; Optional: Anschluss externe WLAN-Antenne*
6 *Schutzerde (PE)*

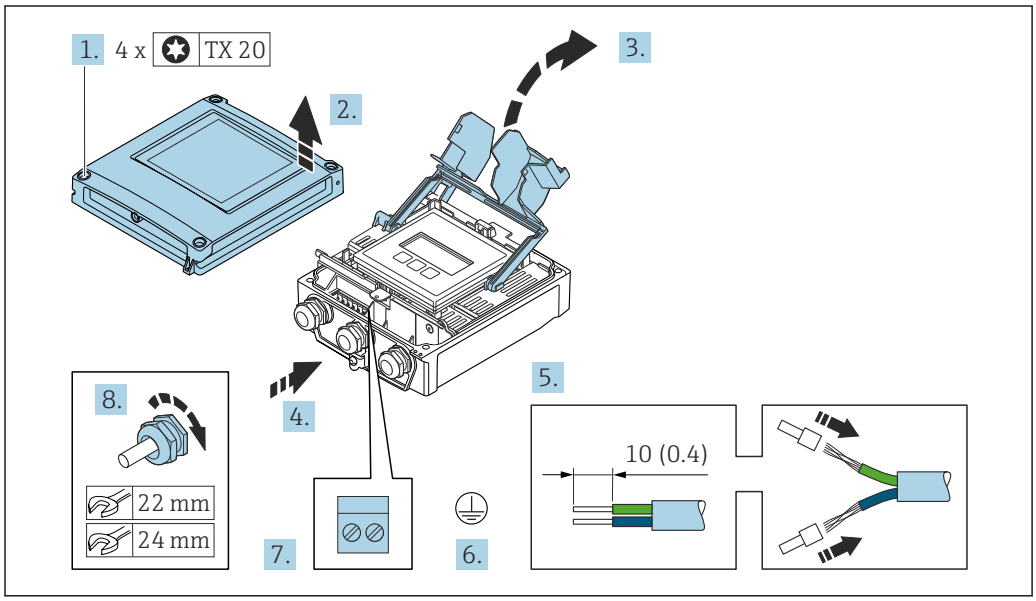

A0029597

1. Die 4 Befestigungsschrauben des Gehäusedeckels lösen.
2. Gehäusedeckel öffnen.
3. Klemmenabdeckung hochklappen.
4. Kabel durch die Kabeleinführung schieben. Um die Dichtheit zu gewährleisten, Dichtungsring nicht aus der Kabeleinführung entfernen.
5. Kabel und Kabelenden abisolieren. Bei Litzenkabeln: Aderendhülsen anbringen.
6. Schutzleiter anschließen.
7. Kabel gemäß Klemmenbelegung anschließen.
   ↳ **Klemmenbelegung Signalkabel:** Die gerätespezifische Klemmenbelegung ist auf einem Aufkleber in der Klemmenabdeckung dokumentiert.
   Klemmenbelegung Anschluss Versorgungsspannung: Aufkleber in der Klemmenabdeckung oder → 📖 35.
8. Kabelverschraubungen fest anziehen.
   ↳ Der Anschluss der Kabel ist damit abgeschlossen.
9. Klemmenabdeckung schließen.
10. Gehäusedeckel schließen.

⚠ WARNUNG

Aufhebung der Gehäuseschutzart durch mangelnde Gehäusedichtheit!

- ▶ Schraube ohne Verwendung von Fett eindrehen.

⚠ WARNUNG

Zu hohes Anziehdrehmoment der Befestigungsschrauben!

Beschädigung des Messumformers aus Kunststoff.

- ▶ Befestigungsschrauben gemäß Anziehdrehmoment anziehen: 2 Nm (1,5 lbf ft)

11. Die 4 Befestigungsschrauben des Gehäusedeckels anziehen.

Kabel entfernen

Um ein Kabel wieder aus einer Klemmstelle zu entfernen:

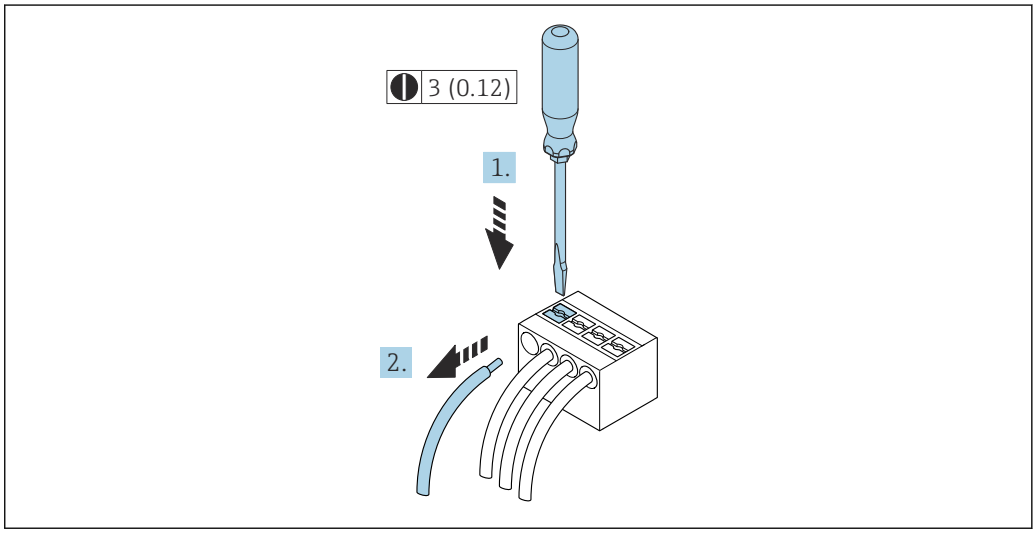

18 Maßeinheit mm (in)

1. Mit einem Schlitzschraubendreher auf den Schlitz zwischen den beiden Klemmenlöchern drücken.
2. Das Kabelende aus der Klemme ziehen.

6.4 Potenzialausgleich

6.4.1 Anforderungen

Beim Potenzialausgleich:

- Betriebsinterne Erdungskonzepte beachten
- Einsatzbedingungen wie Material und Erdung der Rohrleitung berücksichtigen
- Messstoff, Messaufnehmer und Messumformer auf dasselbe elektrische Potenzial legen
- Für die Potenzialausgleichsverbindungen ein Erdungskabel mit dem Mindestquerschnitt von 6 mm^2 (0,0093 in^2) und einem Kabelschuh verwenden

6.5 Spezielle Anschlusshinweise

6.5.1 Anschlussbeispiele

Stromausgang 4 ... 20 mA HART

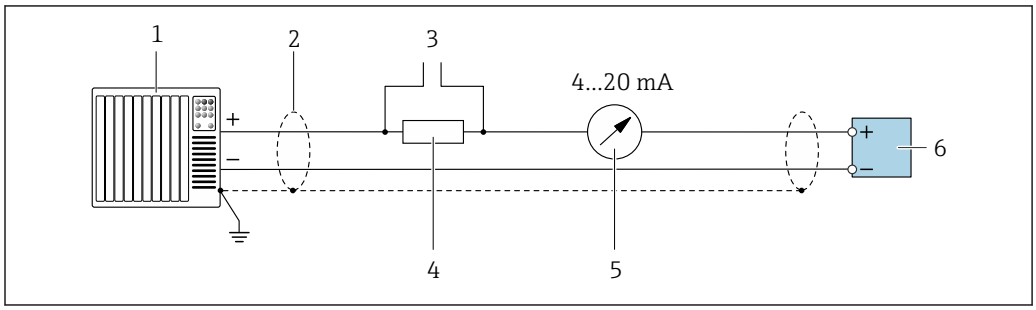

19 Anschlussbeispiel für Stromausgang 4 ... 20 mA HART (aktiv)

1 *Automatisierungssystem mit Stromeingang (z. B. SPS)*
2 *Kabelschirm einseitig erden. Beidseitige Erdung des Kabelschirms notwendig zur Erfüllung der EMV-Anforderungen; Kabelspezifikation beachten → 187*
3 *Anschluss für HART-Bediengeräte → 68*
4 *Widerstand für HART-Kommunikation (≥ 250 Ω): Maximale Bürde beachten → 181*
5 *Analoges Anzeigeinstrument: Maximale Bürde beachten → 181*
6 *Messumformer*

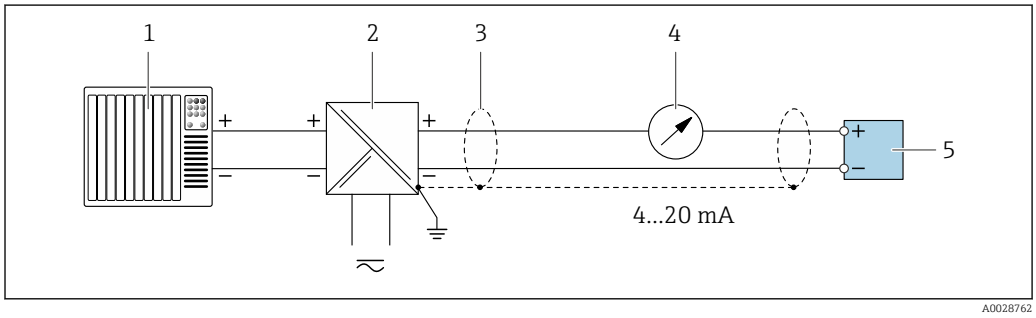

20 Anschlussbeispiel für Stromausgang 4 ... 20 mA HART (passiv)

1 *Automatisierungssystem mit Stromeingang (z. B. SPS)*
2 *Spannungsversorgung*
3 *Kabelschirm einseitig erden. Beidseitige Erdung des Kabelschirms notwendig zur Erfüllung der EMV-Anforderungen; Kabelspezifikation beachten*
4 *Analoges Anzeigeinstrument: Maximale Bürde beachten → 181*
5 *Messumformer*

HART-Eingang

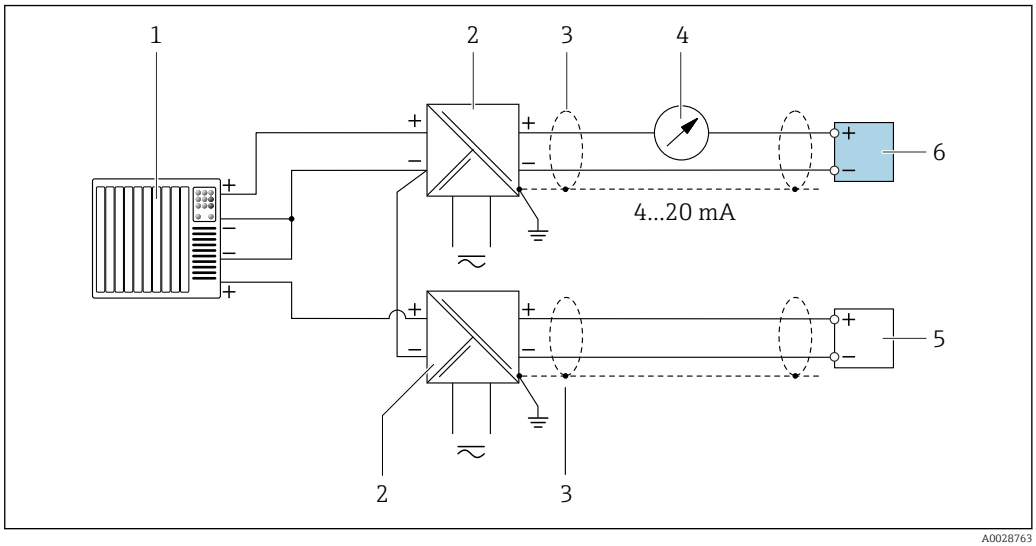

21 Anschlussbeispiel für HART-Eingang mit gemeinsamen "Minus" (passiv)

1 *Automatisierungssystem mit HART-Ausgang (z.B. SPS)*
2 *Speisetrenner für Spannungsversorgung (z.B. RN221N)*
3 *Kabelschirm einseitig erden. Beidseitige Erdung des Kabelschirms notwendig zur Erfüllung der EMV-Anforderungen; Kabelspezifikation beachten*
4 *Analoges Anzeigeinstrument: Maximale Bürde beachten → 181*
5 *Druckmessgerät (z.B. Cerabar M, Cerabar S): Anforderungen beachten*
6 *Messumformer*

Stromausgang 4-20 mA

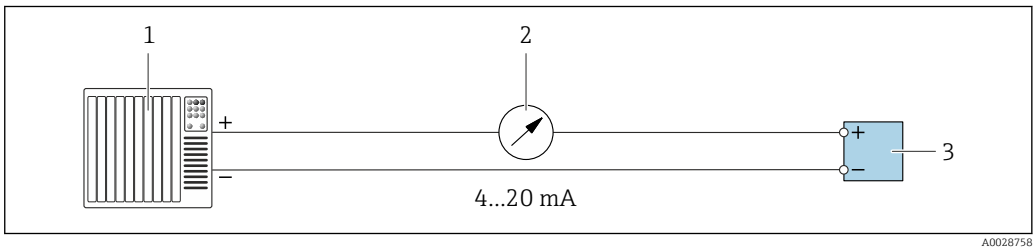

22 Anschlussbeispiel für Stromausgang 4-20 mA (aktiv)

1 *Automatisierungssystem mit Stromeingang (z.B. SPS)*
2 *Analoges Anzeigeinstrument: Maximale Bürde beachten → 181*
3 *Messumformer*

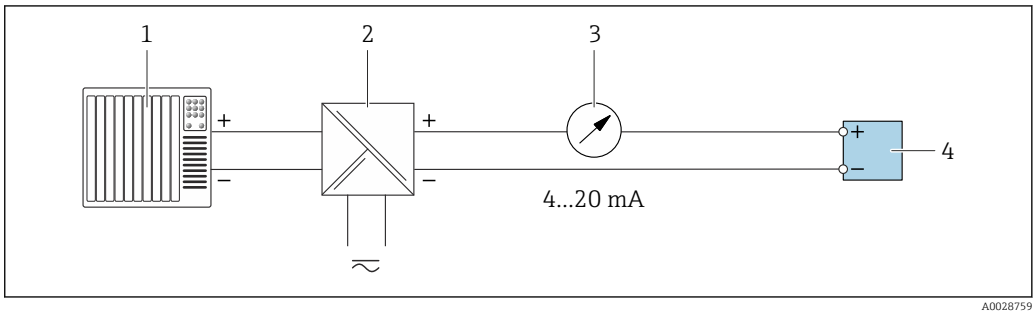

23 Anschlussbeispiel für Stromausgang 4-20 mA (passiv)

1 *Automatisierungssystem mit Stromeingang (z.B. SPS)*
2 *Speisetrenner für Spannungsversorgung (z.B. RN221N)*
3 *Analoges Anzeigeinstrument: Maximale Bürde beachten → 181*
4 *Messumformer*

Impuls-/Frequenzausgang

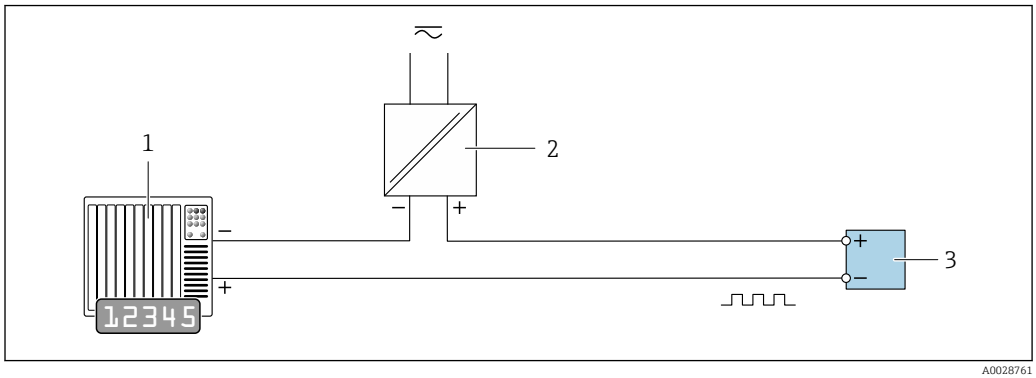

24 Anschlussbeispiel für Impuls-/Frequenzausgang (passiv)

1 *Automatisierungssystem mit Impuls-/Frequenzeingang (z.B. SPS mit einem 10 kΩ pull-up oder pull-down Widerstand)*
2 *Spannungsversorgung*
3 *Messumformer: Eingangswerte beachten → 182*

Schaltausgang

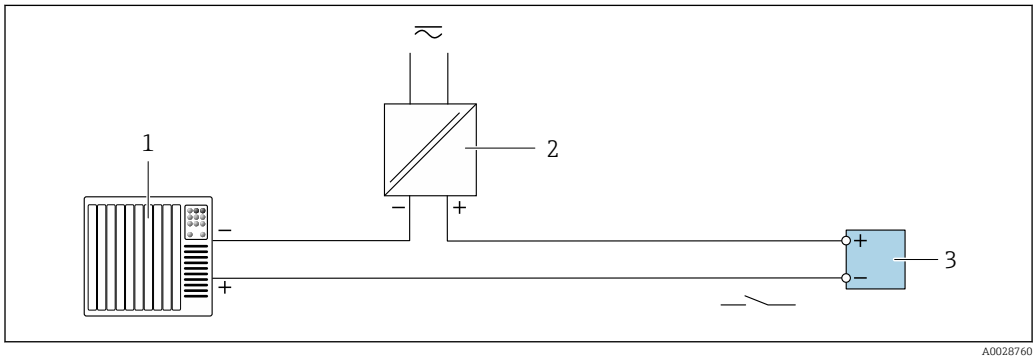

25 Anschlussbeispiel für Schaltausgang (passiv)

1 *Automatisierungssystem mit Schalteingang (z.B. SPS mit einem 10 kΩ pull-up oder pull-down Widerstand)*
2 *Spannungsversorgung*
3 *Messumformer: Eingangswerte beachten → 182*

Relaisausgang

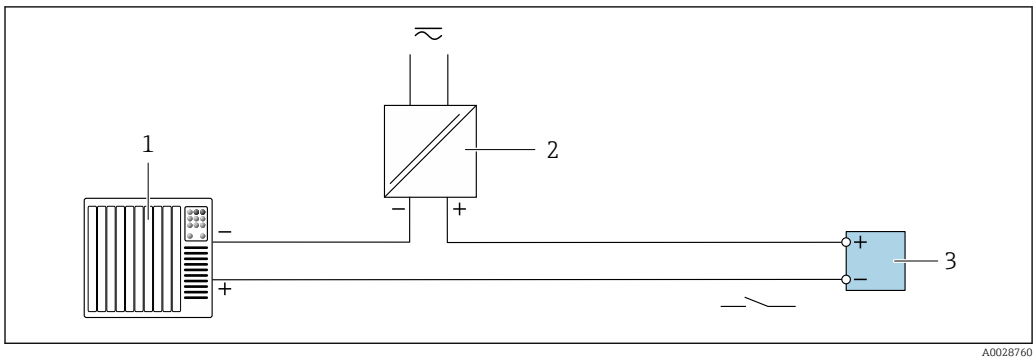

26 Anschlussbeispiel für Relaisausgang (passiv)

1 *Automatisierungssystem mit Relaiseingang (z.B. SPS)*
2 *Spannungsversorgung*
3 *Messumformer: Eingangswerte beachten → 184*

Stromeingang

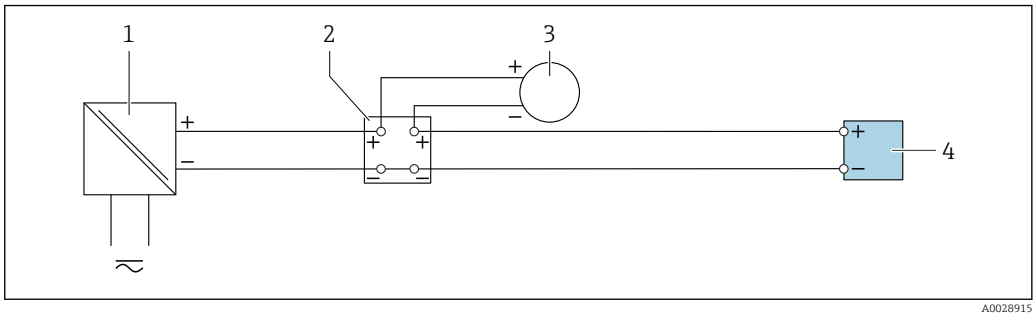

27 *Anschlussbeispiel für 4...20 mA Stromeingang*

1 *Spannungsversorgung*
2 *Klemmenkasten*
3 *Externes Messgerät (zum Einlesen von z.B. Druck oder Temperatur)*
4 *Messumformer*

Statuseingang

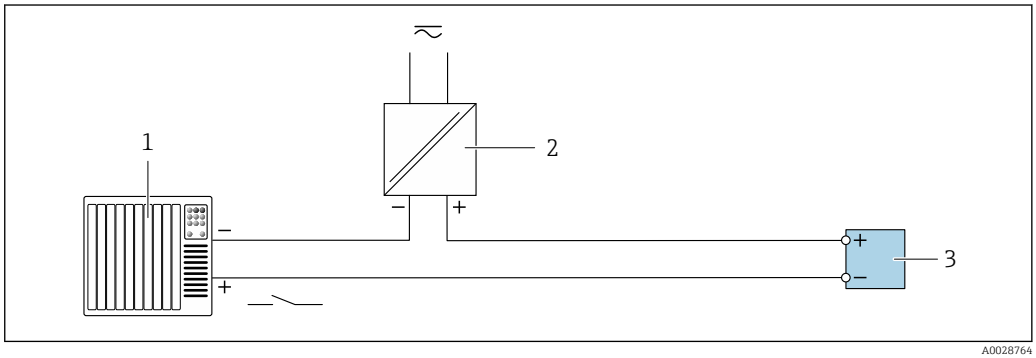

28 *Anschlussbeispiel für Statuseingang*

1 *Automatisierungssystem mit Statusausgang (z.B. SPS)*
2 *Spannungsversorgung*
3 *Messumformer*

6.6 Schutzart sicherstellen

Das Messgerät erfüllt alle Anforderungen gemäß der Schutzart IP66/67, Type 4X enclosure.

Um die Schutzart IP66/67, Type 4X enclosure zu gewährleisten, folgende Schritte nach dem elektrischen Anschluss durchführen:

1. Prüfen, ob die Gehäusedichtungen sauber und richtig eingelegt sind.
2. Gegebenenfalls die Dichtungen trocknen, reinigen oder ersetzen.
3. Sämtliche Gehäuseschrauben und Schraubdeckel fest anziehen.
4. Kabelverschraubungen fest anziehen.

5. Damit auftretende Feuchtigkeit nicht zur Einführung gelangt:
   Mit dem Kabel vor der Kabeleinführung eine nach unten hängender Schlaufe bilden ("Wassersack").
   ↳
   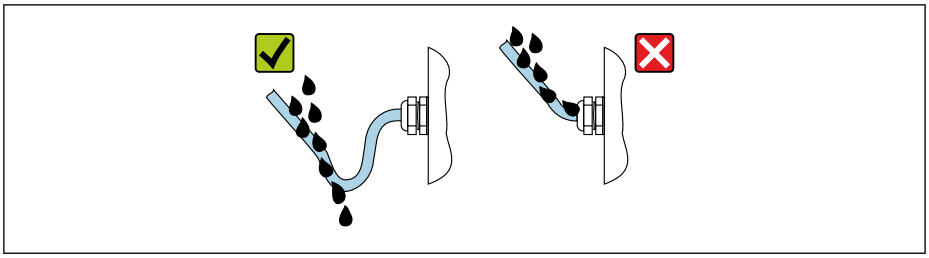
   A0029278
6. Die mitgelieferten Kabelverschraubungen gewährleisten keinen Gehäuseschutz, wenn sie nicht benutzt werden. Daher müssen sie durch dem Gehäuseschutz entsprechende Blindstopfen ersetzt werden.

6.6.1 Schutzart IP68, Type 6P enclosure, mit Option "Feldverguss"

Je nach Ausführung erfüllt der Messaufnehmer alle Anforderungen gemäß der Schutzart IP68, Type 6P enclosure → 🗎 190 und kann als Getrenntsausführung eingesetzt werden .

Der Messumformer besitzt immer nur die Schutzart IP66/67, Type 4X enclosure und muss dementsprechend behandelt werden .

Um die Schutzart IP68, Type 6P enclosure für die Optionen "Feldverguss" zu gewährleisten, folgende Schritte nach dem elektrischen Anschluss durchführen:

1. Kabelverschraubungen fest anziehen (Drehmoment: 2...3,5 Nm), bis kein Spalt zwischen Deckelunterseite und Gehäuseauflage sichtbar ist.
2. Überwurfmutter der Kabelverschraubungen fest anziehen.
3. Feldgehäuse mit Vergussmasse ausgiessen.
4. Prüfen, ob die Gehäusedichtungen sauber und richtig eingelegt sind. Gegebenenfalls die Dichtungen trocknen, reinigen oder ersetzen.
5. Sämtliche Gehäuseschrauben und Schraubdeckel (Drehmoment: 20...30 Nm) fest anziehen.

6.7 Anschlusskontrolle

Sind Messgerät und Kabel unbeschädigt (Sichtkontrolle)?	❑
Ist die Schutzerdung korrekt hergestellt?	
Erfüllen die verwendeten Kabel die Anforderungen ?	❑
Sind die montierten Kabel von Zug entlastet?	❑
Sind alle Kabelverschraubungen montiert, fest angezogen und dicht? Kabelführung mit "Wassersack" → 🗎 45?	❑
Ist die Klemmenbelegung korrekt ?	❑
Sind Blindstopfen in nicht benutzten Kabeleinführungen eingesetzt und Transportstopfen durch Blindstopfen ersetzt?	

7 Bedienungsmöglichkeiten

7.1 Übersicht zu Bedienungsmöglichkeiten

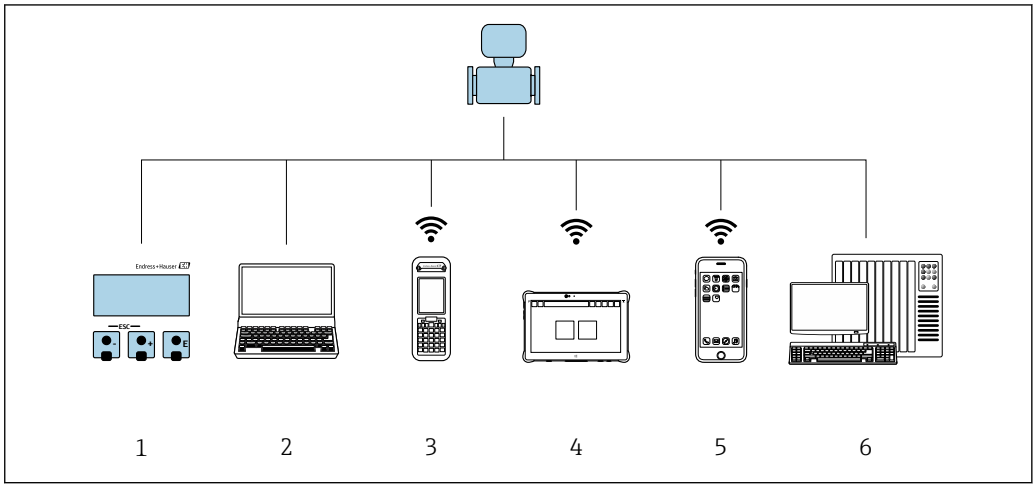

A0034513

1 *Vor-Ort-Bedienung via Anzeigemodul*
2 *Computer mit Webbrowser (z.B. Internet Explorer) oder mit Bedientool (z.B. FieldCare, DeviceCare, AMS Device Manager, SIMATIC PDM)*
3 *Field Xpert SFX350 oder SFX370*
4 *Field Xpert SMT70*
5 *Mobiles Handbediengerät*
6 *Automatisierungssystem (z.B. SPS)*

7.2 Aufbau und Funktionsweise des Bedienmenüs

7.2.1 Aufbau des Bedienmenüs

Zur Bedienmenü-Übersicht für Experten: Dokument "Beschreibung Geräteparameter" zum Gerät

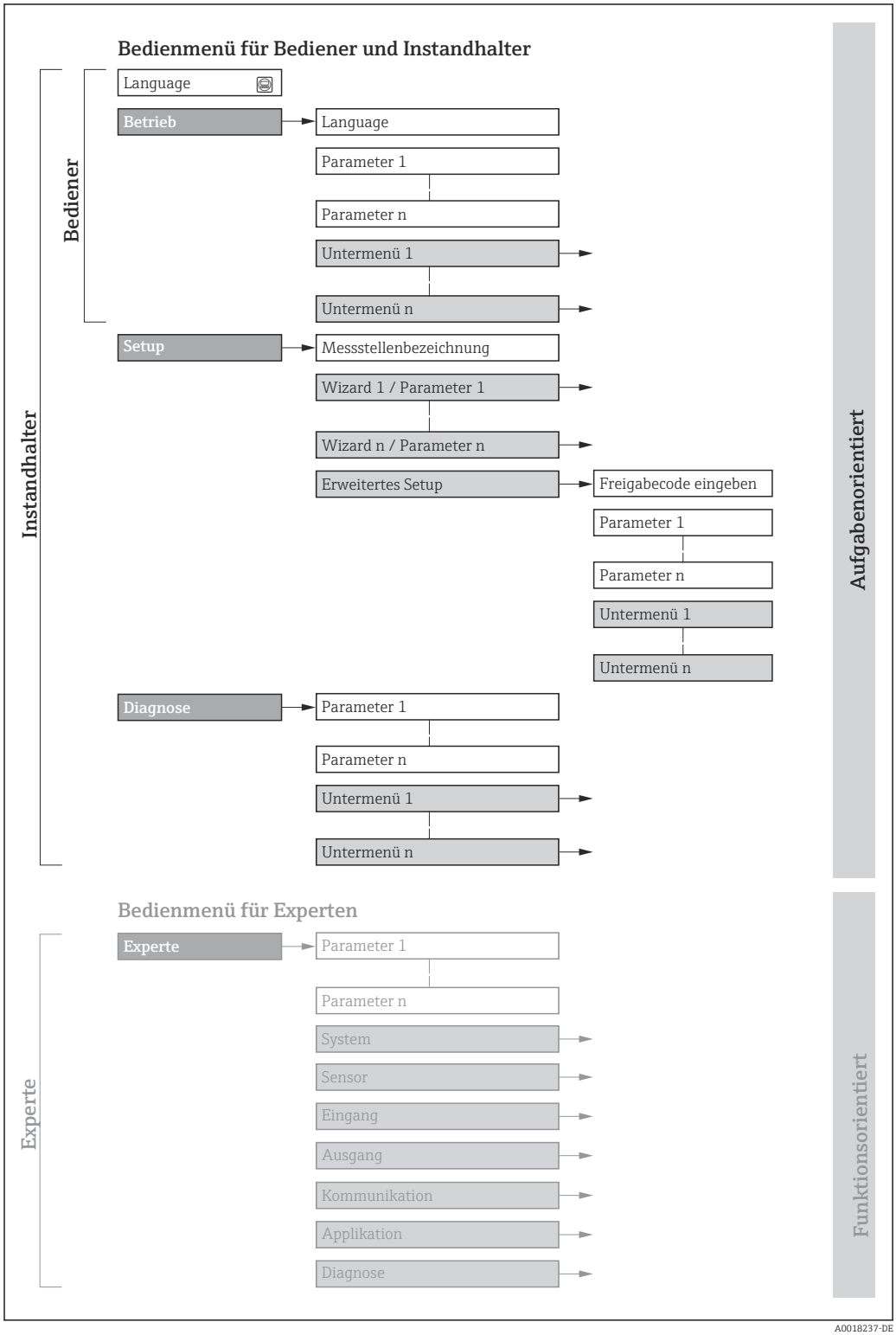

29 *Schematischer Aufbau des Bedienmenüs*

7.2.2 Bedienphilosophie

Die einzelnen Teile des Bedienmenüs sind bestimmten Anwenderrollen zugeordnet (z. B. Bediener, Instandhalter). Zu jeder Anwenderrolle gehören typische Aufgaben innerhalb des Gerätelebenszyklus.

Menü/Parameter		Anwenderrolle und Aufgaben	Inhalt/Bedeutung
Language	Aufgaben-orientiert	**Rolle "Bediener", "Instandhalter"** Aufgaben im laufenden Messbetrieb: ▪ Konfiguration der Betriebsanzeige ▪ Ablesen von Messwerten	▪ Festlegen der Bediensprache ▪ Festlegen der Webserver-Bediensprache ▪ Zurücksetzen und Steuern von Summenzählern
Betrieb			▪ Konfiguration der Betriebsanzeige (z.B. Anzeigeformat, Anzeigekontrast) ▪ Zurücksetzen und Steuern von Summenzählern
Setup		**Rolle "Instandhalter"** Inbetriebnahme: ▪ Konfiguration der Messung ▪ Konfiguration der Ein- und Ausgänge ▪ Konfiguration der Kommunikations-schnittstelle	Wizards zur schnellen Inbetriebnahme: ▪ Einstellen der Systemeinheiten ▪ Anzeige der I/O-Konfiguration ▪ Einstellen der Eingänge ▪ Einstellen der Ausgänge ▪ Konfiguration der Betriebsanzeige ▪ Einstellen der Schleichmengenunterdrückung Erweitertes Setup ▪ Zur genaueren Konfiguration der Messung (Anpassung an besondere Messbedingungen) ▪ Konfiguration der Summenzähler ▪ Konfiguration der WLAN- Einstellungen ▪ Administration (Definition Freigabecode, Messgerät zurücksetzen)
Diagnose		**Rolle "Instandhalter"** Fehlerbehebung: ▪ Diagnose und Behebung von Prozess- und Gerätefehlern ▪ Messwertsimulation	Enthält alle Parameter zur Fehlerermittlung und -analyse von Prozess- und Gerätefehlern: ▪ Diagnoseliste Enthält bis zu 5 aktuell anstehende Diagnosemeldungen. ▪ Ereignislogbuch Enthält aufgetretene Ereignismeldungen. ▪ Geräteinformation Enthält Informationen zur Identifizierung des Geräts. ▪ Messwerte Enthält alle aktuellen Messwerte. ▪ Untermenü **Messwertspeicherung** mit Bestelloption "Extended HistoROM" Speicherung und Visualisierung von Messwerten ▪ Heartbeat Technology Überprüfung der Gerätefunktionalität auf Anforderung und Dokumentation der Verifikationsergebnisse. ▪ Simulation Dient zur Simulation von Messwerten oder Ausgangswerten.
Experte	Funktions-orientiert	Aufgaben, die detaillierte Kenntnisse über die Funktionsweise des Geräts erfordern: ▪ Inbetriebnahme von Messungen unter schwierigen Bedingungen ▪ Optimale Anpassung der Messung an schwierige Bedingungen ▪ Detaillierte Konfiguration der Kommunikationsschnittstelle ▪ Fehlerdiagnose in schwierigen Fällen	Enthält alle Parameter des Geräts und ermöglicht diese durch einen Zugriffscode direkt anzuspringen. Dieses Menü ist nach den Funktionsblöcken des Geräts aufgebaut: ▪ System Enthält alle übergeordneten Geräteparameter, die weder die Messung noch die Messwertkommunikation betreffen. ▪ Sensor Konfiguration der Messung. ▪ Eingang Konfiguration des Statuseingangs. ▪ Ausgang Konfiguration der analogen Stromausgänge sowie von Impuls-/Frequenz- und Schaltausgang. ▪ Kommunikation Konfiguration der digitalen Kommunikationsschnittstelle und des Webservers. ▪ Applikation Konfiguration der Funktionen, die über die eigentliche Messung hinausgehen (z.B. Summenzähler). ▪ Diagnose Fehlerermittlung und -analyse von Prozess- und Gerätefehlern, zur Gerätesimulation sowie zur Heartbeat Technology.

7.3 Zugriff auf Bedienmenü via Vor-Ort-Anzeige

7.3.1 Betriebsanzeige

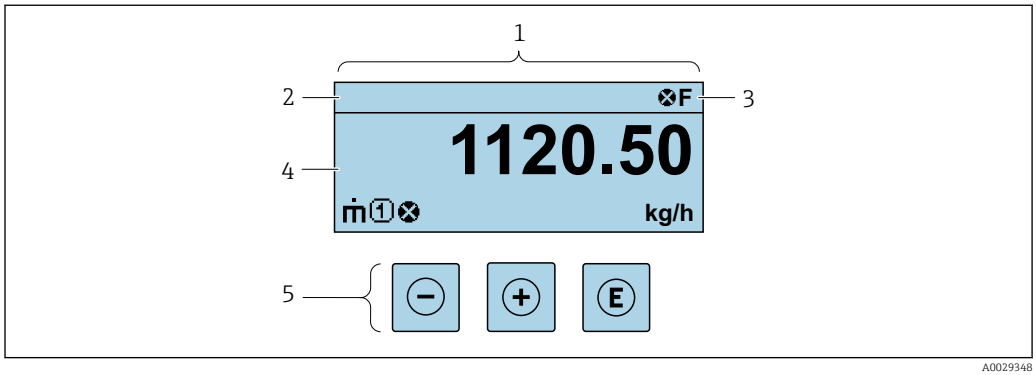

1 *Betriebsanzeige*
2 *Messstellenbezeichnung*
3 *Statusbereich*
4 *Anzeigebereich für Messwerte (bis zu 4 Zeilen)*
5 *Bedienelemente* → 📄 *56*

Statusbereich

Im Statusbereich der Betriebsanzeige erscheinen rechts oben folgende Symbole:
- Statussignale → 📄 145
  - **F**: Ausfall
  - **C**: Funktionskontrolle
  - **S**: Außerhalb der Spezifikation
  - **M**: Wartungsbedarf
- Diagnoseverhalten → 📄 146
  - ⊗: Alarm
  - ⚠: Warnung
- 🔒: Verriegelung (Das Gerät ist über die Hardware verriegelt)
- ⇆: Kommunikation (Kommunikation via Fernbedienung ist aktiv)

Anzeigebereich

Im Anzeigebereich sind jedem Messwert bestimmte Symbolarten zur näheren Erläuterung vorangestellt:

	Messgröße	Messkanalnummer	Diagnoseverhalten
	↓	↓	↓
Beispiel		1	⚠
			Erscheint nur, wenn zu dieser Messgröße ein Diagnoseereignis vorliegt.

Messgrößen

Symbol	Bedeutung
ṁ	Massefluss
U̇	▪ Volumenfluss ▪ Normvolumenfluss ▪ FAD-Volumenfluss

$\dot{Q}$	Wärmefluss
ρ	▪ Dichte ▪ Normdichte
P	Energiefluss
	Durchflussgeschwindigkeit
H	Brennwert
	Temperatur

Anzahl und Darstellung der Messgrößen sind über Parameter **Format Anzeige** (→ 📄 103) konfigurierbar.

Summenzähler

Symbol	Bedeutung
Σ	Summenzähler Über die Messkanalnummer wird angezeigt, welcher der drei Summenzähler dargestellt wird.

Ausgang

Symbol	Bedeutung
	Ausgang Über die Messkanalnummer wird angezeigt, welcher der Ausgänge dargestellt wird.

Eingang

Symbol	Bedeutung
	Statuseingang

Messkanalnummern

Symbol	Bedeutung
1 ... 4	Messkanal 1…4 Die Messkanalnummer wird nur angezeigt, wenn mehrere Kanäle desselben Messgrößentyps vorhanden sind (z.B. Summenzähler 1…3).

Diagnoseverhalten

Symbol	Bedeutung
	Alarm ▪ Die Messung wird unterbrochen. ▪ Signalausgänge und Summenzähler nehmen den definierten Alarmzustand an. ▪ Eine Diagnosemeldung wird generiert.
	Warnung ▪ Die Messung wird fortgesetzt. ▪ Die Signalausgänge und Summenzähler werden nicht beeinflusst. ▪ Eine Diagnosemeldung wird generiert.

Das Diagnoseverhalten bezieht sich auf ein Diagnoseereignis, das die angezeigte Messgröße betrifft.

7.3.2 Navigieransicht

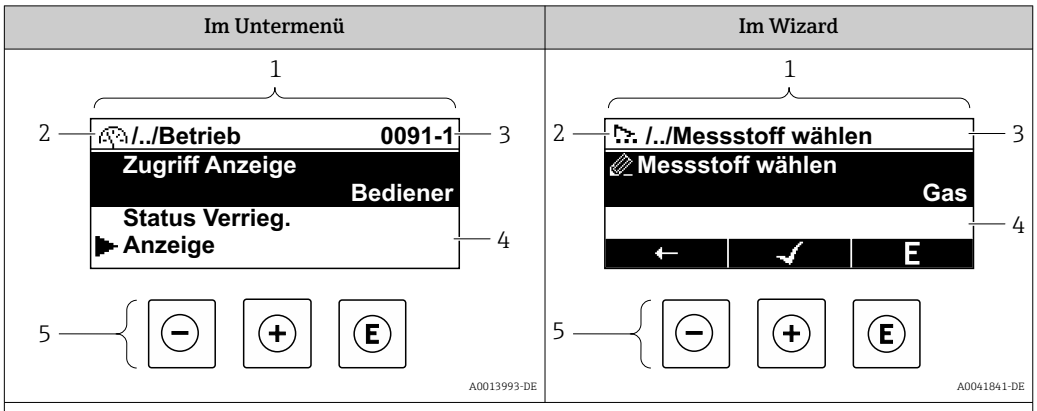

1	*Navigieransicht*
2	*Navigationspfad zur aktuellen Position*
3	*Statusbereich*
4	*Anzeigebereich für die Navigation*
5	*Bedienelemente* → 📄 *56*

Navigationspfad

Der Navigationspfad zur aktuellen Position wird in der Navigieransicht links oben angezeigt und besteht aus folgenden Elementen:
- Das Anzeigesymbol für das Menü/Untermenü (⏲) bzw. dem Wizard (🪄).
- Ein Auslassungszeichen (/ ../) für dazwischen liegende Bedienmenüebenen.
- Name vom aktuellen Untermenü, Wizard oder Parameter

	Anzeigesymbol	Auslassungszeichen	Parameter
	↓	↓	↓
Beispiel	⏲	/ ../	Anzeige

Zu den Anzeigesymbolen des Menüs: Kapitel "Anzeigebereich" → 📄 52

Statusbereich

Im Statusbereich der Navigieransicht rechts oben erscheint:
- Im Untermenü
  - Der Direktzugriffscode zum Parameter (z.B. 0022-1)
  - Wenn ein Diagnoseereignis vorliegt: Diagnoseverhalten und Statussignal
- Im Wizard
  Wenn ein Diagnoseereignis vorliegt: Diagnoseverhalten und Statussignal

- Zu Diagnoseverhalten und Statussignal → 📄 145
- Zur Funktionsweise und Eingabe des Direktzugriffscodes → 📄 58

Anzeigebereich

Menüs

Symbol	Bedeutung
⏲	**Betrieb** Erscheint: ▪ Im Menü neben der Auswahl "Betrieb" ▪ Links im Navigationspfad im Menü **Betrieb**

	Setup Erscheint: ▪ Im Menü neben der Auswahl "Setup" ▪ Links im Navigationspfad im Menü **Setup**
	Diagnose Erscheint: ▪ Im Menü neben der Auswahl "Diagnose" ▪ Links im Navigationspfad im Menü **Diagnose**
	Experte Erscheint: ▪ Im Menü neben der Auswahl "Experte" ▪ Links im Navigationspfad im Menü **Experte**

Untermenüs, Wizards, Parameter

Symbol	Bedeutung
	Untermenü
	Wizard
	Parameter innerhalb eines Wizard Für Parameter in Untermenüs gibt es kein Anzeigesymbol.

Verriegelung

Symbol	Bedeutung
	Parameter verriegelt Vor einem Parameternamen: Der Parameter ist verriegelt. ▪ Durch einen anwenderspezifischen Freigabecode ▪ Durch den Hardware-Verriegelungsschalter

Wizard-Bedienung

Symbol	Bedeutung
	Wechselt zum vorherigen Parameter.
	Bestätigt den Parameterwert und wechselt zum nächsten Parameter.
E	Öffnet die Editieransicht des Parameters.

7.3.3 Editieransicht

Zahleneditor

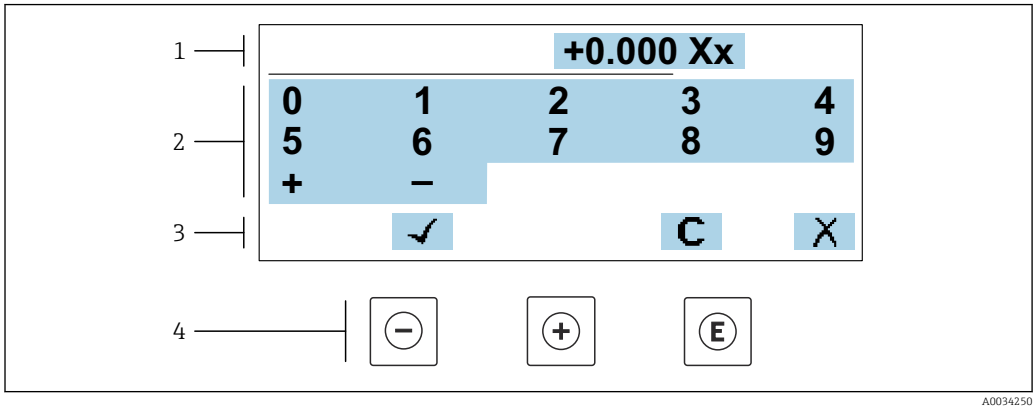

30 *Für die Eingabe von Werten in Parametern (z.B. Grenzwerte)*

1 *Anzeigebereich der Eingabe*
2 *Eingabemaske*
3 *Eingabe bestätigen, löschen oder verwerfen*
4 *Bedienelemente*

Texteditor

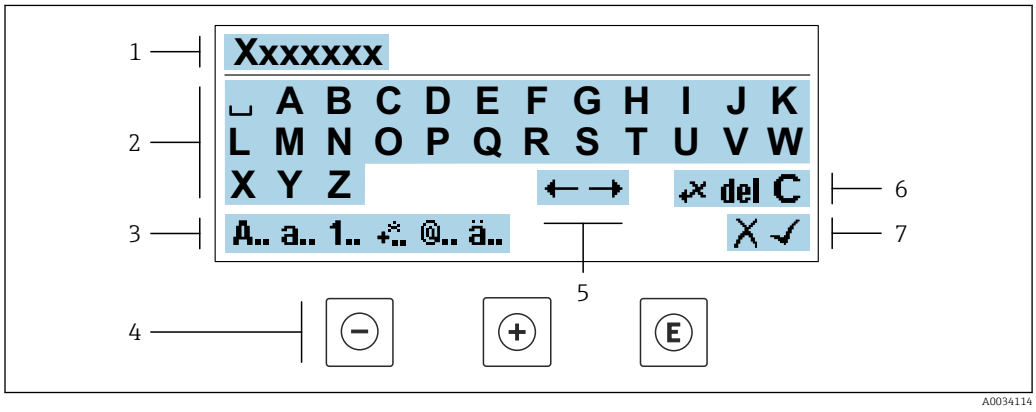

31 *Für die Eingabe von Texten in Parametern (z.B. Messstellenbezeichnung)*

1 *Anzeigebereich der Eingabe*
2 *Aktuelle Eingabemaske*
3 *Eingabemaske wechseln*
4 *Bedienelemente*
5 *Eingabeposition verschieben*
6 *Eingabe löschen*
7 *Eingabe verwerfen oder bestätigen*

Bedienelemente in der Editieransicht verwenden

Taste	Bedeutung
⊖	**Minus-Taste** Die Eingabeposition nach links verschieben.
⊕	**Plus-Taste** Die Eingabeposition nach rechts verschieben.

Taste	Bedeutung
E	**Enter-Taste** ▪ Kurzer Tastendruck: Auswahl bestätigen. ▪ Tastendruck von 2 s: Eingabe bestätigen.
− + +	**Escape-Tastenkombination (Tasten gleichzeitig drücken)** Editieransicht, ohne eine Änderung zu übernehmen schließen.

Eingabemasken

Symbol	Bedeutung
A..	Großbuchstaben
a..	Kleinbuchstaben
1..	Zahlen
+..	Satz- und Sonderzeichen: = + – * / ² ³ ¼ ½ ¾ ( ) [ ] < > { }
@..	Satz- und Sonderzeichen: ' " ` ^ . , ; : ? ! % µ ° € $ £ ¥ § @ # / \ I ~ & _
ä..	Umlaute und Akzente

Eingabe steuern

Symbol	Bedeutung
←→	Eingabeposition verschieben
✗	Eingabe verwerfen
✓	Eingabe bestätigen
←✗	Zeichen links neben der Eingabeposition löschen
del	Zeichen rechts neben der Eingabeposition löschen
C	Alle eingegebenen Zeichen löschen

7.3.4 Bedienelemente

Taste	Bedeutung
⊖	**Minus-Taste** *Bei Menü, Untermenü* Bewegt in einer Auswahlliste den Markierungsbalken nach oben. *Bei Wizard* Bestätigt den Parameterwert und geht zum vorherigen Parameter. *Bei Text- und Zahleneditor* Die Eingabeposition nach links verschieben.
⊕	**Plus-Taste** *Bei Menü, Untermenü* Bewegt in einer Auswahlliste den Markierungsbalken nach unten. *Bei Wizard* Bestätigt den Parameterwert und geht zum nächsten Parameter. *Bei Text- und Zahleneditor* Die Eingabeposition nach rechts verschieben.

E	**Enter-Taste**
	Bei Betriebsanzeige
	Kurzer Tastendruck: Öffnet das Bedienmenü.
	Bei Menü, Untermenü
	▪ Kurzer Tastendruck:
	  ▪ Öffnet das markierte Menü, Untermenü oder Parameter.
	  ▪ Startet den Wizard.
	  ▪ Wenn Hilfetext geöffnet: Schließt den Hilfetext des Parameters.
	▪ Tastendruck von 2 s bei Parameter:
	  Wenn vorhanden: Öffnet den Hilfetext zur Funktion des Parameters.
	Bei Wizard
	Öffnet die Editieransicht des Parameters.
	Bei Text- und Zahleneditor
	▪ Kurzer Tastendruck: Auswahl bestätigen.
	▪ Tastendruck von 2 s: Eingabe bestätigen.

⊖ + ⊕	**Escape-Tastenkombination (Tasten gleichzeitig drücken)**
	Bei Menü, Untermenü
	▪ Kurzer Tastendruck:
	  ▪ Verlässt die aktuelle Menüebene und führt zur nächsthöheren Ebene.
	  ▪ Wenn Hilfetext geöffnet: Schließt den Hilfetext des Parameters.
	▪ Tastendruck von 2 s: Rücksprung in die Betriebsanzeige ("Home-Position").
	Bei Wizard
	Verlässt den Wizard und führt zur nächsthöheren Ebene.
	Bei Text- und Zahleneditor
	Schließt die Editieransicht ohne Änderungen zu übernehmen.

⊖ + E	**Minus/Enter-Tastenkombination (Tasten gleichzeitig drücken)**
	▪ Bei aktiver Tastenverriegelung:
	  Tastendruck von 3 s: Deaktivierung der Tastenverriegelung.
	▪ Bei nicht aktiver Tastenverriegelung:
	  Tastendruck von 3 s: Öffnet das Kontextmenü inkl. der Auswahl für die Aktivierung der Tastenverriegelung.

7.3.5 Kontextmenü aufrufen

Mithilfe des Kontextmenüs kann der Anwender schnell und direkt aus der Betriebsanzeige die folgenden Menüs aufrufen:

- Setup
- Datensicherung
- Simulation

Kontextmenü aufrufen und schließen

Der Anwender befindet sich in der Betriebsanzeige.

1. Die Tasten ⊟ und Ⓔ länger als 3 Sekunden drücken.
   ↳ Das Kontextmenü öffnet sich.

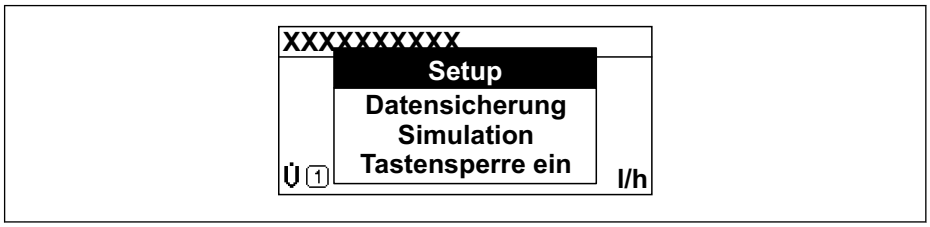

2. Gleichzeitig ⊟ + ⊞ drücken.
   ↳ Das Kontextmenü wird geschlossen und die Betriebsanzeige erscheint.

Menü aufrufen via Kontextmenü

1. Kontextmenü öffnen.
2. Mit ⊞ zum gewünschten Menü navigieren.
3. Mit Ⓔ die Auswahl bestätigen.
   ↳ Das gewählte Menü öffnet sich.

7.3.6 Navigieren und aus Liste wählen

Zur Navigation im Bedienmenü dienen verschiedene Bedienelemente. Dabei erscheint der Navigationspfad links in der Kopfzeile. Die einzelnen Menüs sind durch vorangestellte Symbole gekennzeichnet, die auch in der Kopfzeile beim Navigieren angezeigt werden.

Zur Erläuterung der Navigieransicht mit Symbolen und Bedienelementen → 52

Beispiel: Anzahl der angezeigten Messwerte auf "2 Werte" einstellen

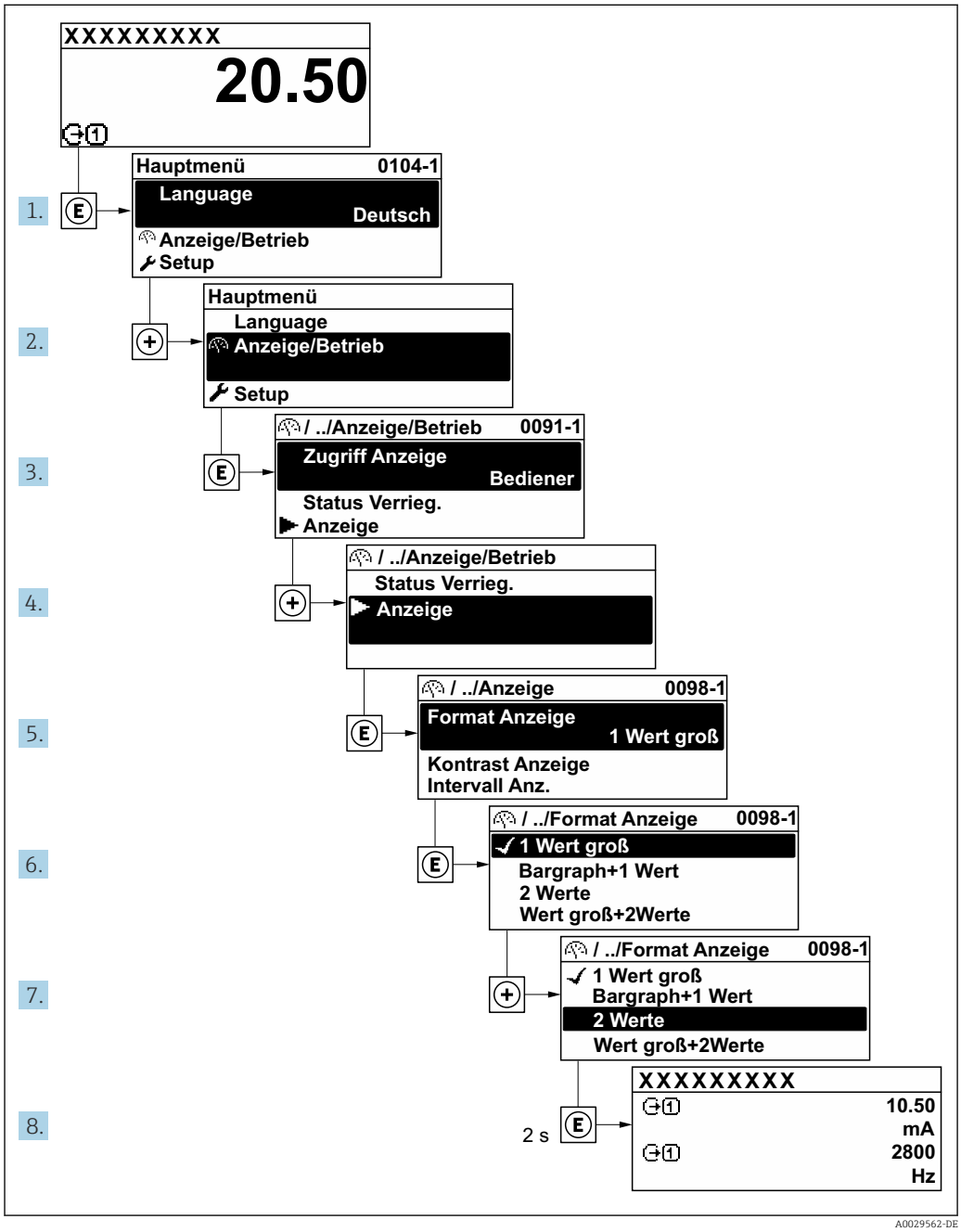

7.3.7 Parameter direkt aufrufen

Um auf einen Parameter via Vor-Ort-Anzeige direkt zugreifen zu können, ist jedem Parameter eine Paramaternummer zugeordnet. Durch Eingabe dieses Zugriffscodes in Parameter **Direktzugriff** wird der gewünschte Parameter direkt aufgerufen.

Navigationspfad
Experte → Direktzugriff

Der Direktzugriffscode besteht aus einer maximal 5-stelligen Nummer und der Kanalnummer, die den Kanal einer Prozessgröße identifiziert: z.B. 00914-2. Dieser erscheint während der Navigieransicht rechts in der Kopfzeile des gewählten Parameters.

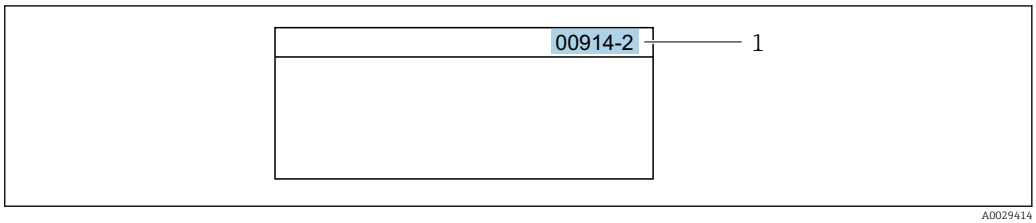

1 Direktzugriffscode

Bei der Eingabe des Direktzugriffscodes folgende Punkte beachten:
- Die führenden Nullen im Direktzugriffscode müssen nicht eingegeben werden.
  Beispiel: Eingabe von **914** statt **00914**
- Wenn keine Kanalnummer eingegeben wird, wird automatisch Kanal 1 aufgerufen.
  Beispiel: Eingabe von **00914** → Parameter **Zuordnung Prozessgröße**
- Wenn ein anderer Kanal aufgerufen wird: Direktzugriffscode mit der entsprechenden Kanalnummer eingeben.
  Beispiel: Eingabe von **00914-2** → Parameter **Zuordnung Prozessgröße**

Zu den Direktzugriffscodes der einzelnen Parameter: Dokument "Beschreibung Geräteparameter" zum Gerät

7.3.8 Hilfetext aufrufen

Zu einigen Parametern existieren Hilfetexte, die der Anwender aus der Navigieransicht heraus aufrufen kann. Diese beschreiben kurz die Funktion des Parameters und unterstützen damit eine schnelle und sichere Inbetriebnahme.

Hilfetext aufrufen und schließen

Der Anwender befindet sich in der Navigieransicht und der Markierungsbalken steht auf einem Parameter.

1. 2 s auf E drücken.
   ↳ Der Hilfetext zum markierten Parameter öffnet sich.

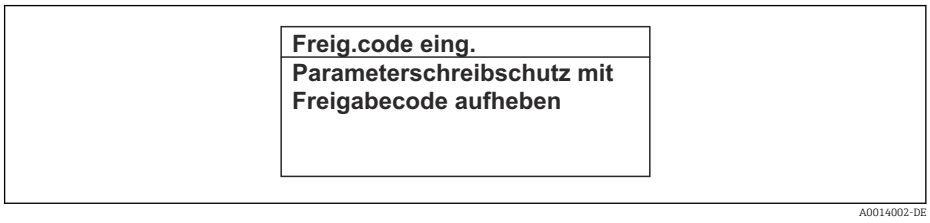

32 Beispiel: Hilfetext für Parameter "Freigabecode eingeben"

2. Gleichzeitig − + + drücken.
   ↳ Der Hilfetext wird geschlossen.

7.3.9 Parameter ändern

Parametern können über den Zahlen- oder Texteditor geändert werden.
- Zahleneditor: Werte in einem Parameter ändern, z.B. Vorgabe von Grenzwerten.
- Texteditor: Texte in einem Parameter eingeben, z.B. Messstellenbezeichnung.

Wenn der eingegebene Wert außerhalb des zulässigen Wertebereichs liegt, wird eine Rückmeldung ausgegeben.

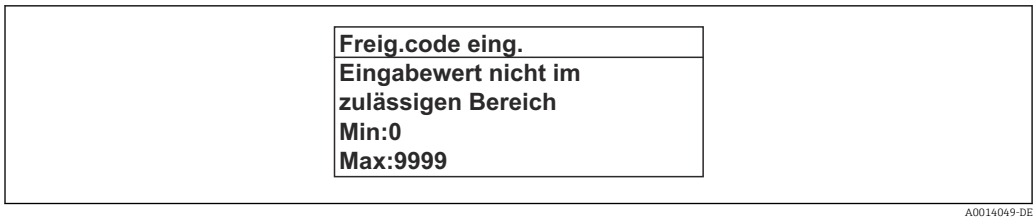

Zur Erläuterung der Editieransicht - bestehend aus Texteditor und Zahleneditor - mit Symbolen → 54, zur Erläuterung der Bedienelemente → 56

7.3.10 Anwenderrollen und ihre Zugriffsrechte

Die beiden Anwenderrollen "Bediener" und "Instandhalter" haben einen unterschiedlichen Schreibzugriff auf die Parameter, wenn der Kunde einen anwenderspezifischen Freigabecode definiert. Dieser schützt die Gerätekonfiguration via Vor-Ort-Anzeige vor unerlaubtem Zugriff → 126.

Zugriffsrechte für die Anwenderrollen definieren

Bei Auslieferung des Geräts ist noch kein Freigabecode definiert. Das Zugriffrecht (Lese- und Schreibzugriff) auf das Gerät ist nicht eingeschränkt und entspricht dem der Anwenderrolle "Instandhalter".

- Freigabecode definieren.
  - Zusätzlich zur Anwenderrolle "Instandhalter" wird die Anwenderrolle "Bediener" neu definiert. Die Zugriffrecht der beiden Anwenderrollen unterscheiden sich.

Zugriffsrechte auf Parameter: Anwenderrolle "Instandhalter"

Status Freigabecode	Lesezugriff	Schreibzugriff
Es wurde noch kein Freigabecode definiert (Werkeinstellung).	✔	✔
Nachdem ein Freigabecode definiert wurde.	✔	✔ [1]

1) Erst nach Eingabe des Freigabecodes erhält der Anwender Schreibzugriff.

Zugriffsrechte auf Parameter: Anwenderrolle "Bediener"

Status Freigabecode	Lesezugriff	Schreibzugriff
Nachdem ein Freigabecode definiert wurde.	✔	– [1]

1) Bestimmte Parameter sind trotz des definierten Freigabecodes immer änderbar und damit vom Schreibschutz ausgenommen, da sie die Messung nicht beeinflussen: Schreibschutz via Freigabecode → 126

Mit welcher Anwenderrolle der Benutzer aktuell angemeldet ist, zeigt Parameter **Zugriffsrecht**. Navigationspfad: Betrieb → Zugriffsrecht

7.3.11 Schreibschutz aufheben via Freigabecode

Wenn auf der Vor-Ort-Anzeige vor einem Parameter das 🔒-Symbol erscheint, ist er durch einen anwenderspezifischen Freigabecode schreibgeschützt und sein Wert momentan via Vor-Ort-Bedienung nicht änderbar → 126.

Der Parameterschreibschutz via Vor-Ort-Bedienung kann durch Eingabe des anwenderspezifischen Freigabecodes im Parameter **Freigabecode eingeben** (→ 106) über die jeweilige Zugriffsmöglichkeit aufgehoben werden.

1. Nach Drücken von E erscheint die Eingabeaufforderung für den Freigabecode.
2. Freigabecode eingeben.
   ↳ Das 🔒-Symbol vor den Parametern verschwindet; alle zuvor schreibgeschützten Parameter sind wieder freigeschaltet.

7.3.12 Tastenverriegelung ein- und ausschalten

Über die Tastenverriegelung lässt sich der Zugriff auf das gesamte Bedienmenü via Vor-Ort-Bedienung sperren. Ein Navigieren durch das Bedienmenü oder ein Ändern der Werte von einzelnen Parametern ist damit nicht mehr möglich. Nur die Messwerte auf der Betriebsanzeige können abgelesen werden.

Die Tastenverriegelung wird über ein Kontextmenü ein- und ausgeschaltet.

Tastenverriegelung einschalten

Die Tastenverriegelung wird automatisch eingeschaltet:
- Wenn das Gerät > 1 Minute in der Messwertanzeige nicht bedient wurde.
- Nach jedem Neustart des Geräts.

Tastenverriegelung manuell einschalten

1. Das Gerät befindet sich in der Messwertanzeige.
   Die Tasten ⊟ und E 3 Sekunden drücken.
   ↳ Ein Kontextmenü wird aufgerufen.
2. Im Kontextmenü die Auswahl **Tastensperre ein** wählen.
   ↳ Die Tastenverriegelung ist eingeschaltet.

Versucht der Anwender auf das Bedienmenü zuzugreifen, während die Tastenverriegelung aktiviert ist, erscheint die Meldung **Tastensperre ein**.

Tastenverriegelung ausschalten

- Die Tastenverriegelung ist eingeschaltet.
  Die Tasten ⊟ und E 3 Sekunden drücken.
  ↳ Die Tastenverriegelung ist ausgeschaltet.

7.4 Zugriff auf Bedienmenü via Webbrowser

7.4.1 Funktionsumfang

Mit dem integrierten Webserver kann das Gerät über einen Webbrowser Serviceschnittstelle (CDI-RJ45) oder via WLAN-Schnittstelle bedient und konfiguriert werden. Der Aufbau des Bedienmenüs ist dabei derselbe wie bei der Vor-Ort-Anzeige. Neben den Messwerten werden auch Statusinformationen zum Gerät dargestellt und ermöglichen eine Kontrolle des Gerätezustands. Zusätzlich können die Daten vom Gerät verwaltet und die Netzwerkparameter eingestellt werden.

Für die WLAN-Verbindung wird ein Gerät benötigt, das über eine optional bestellbare WLAN-Schnittstelle verfügt: Bestellmerkmal "Anzeige; Bedienung", Option G "4-zeilig beleuchtet; Touch Control + WLAN". Das Gerät dient als Access Point und ermöglicht eine Kommunikation mittels Computer oder mobilem Handbediengerät.

Weitere Informationen zum Webserver: Sonderdokumentation zum Gerät (Verweisziel existiert nicht, aber @y.link.required='true') → 205

7.4.2 Voraussetzungen

Computer Hardware

Hardware	Schnittstelle	
	CDI-RJ45	WLAN
Schnittstelle	Der Computer muss über eine RJ45-Schnittstelle verfügen. [1]	Das Bediengerät muss über eine WLAN-Schnittstelle verfügen.
Verbindung	Standard Ethernet-Kabel	Verbindung über Wireless LAN.
Bildschirm	Empfohlene Größe: ≥ 12" (abhängig von der Auflösung des Bildschirms)	

1) Empfohlenes Kabel: CAT5e, CAT6 oder CAT7, mit geschirmtem Stecker (z. B. Fabrikat YAMAICHI ; Part No Y-ConProfixPlug63 / Prod. ID: 82-006660)

Computer Software

Software	Schnittstelle	
	CDI-RJ45	WLAN
Empfohlene Betriebssysteme	▪ Microsoft Windows 8 oder höher. ▪ Mobile Betriebssysteme: ▪ iOS ▪ Android Microsoft Windows XP und Windows 7 wird unterstützt.	
Einsetzbare Webbrowser	▪ Microsoft Internet Explorer 8 oder höher ▪ Microsoft Edge ▪ Mozilla Firefox ▪ Google Chrome ▪ Safari	

Computer Einstellungen

Einstellungen	Schnittstelle	
	CDI-RJ45	WLAN
Benutzerrechte	Entsprechende Benutzerrechte (z. B. Administratorenrechte) für TCP/IP- und Proxyservereinstellungen sind erforderlich (z. B. für Anpassung der IP-Adresse, Subnet mask).	
Proxyservereinstellungen des Webbrowsers	Die Einstellung des Webbrowsers *Proxyserver für LAN verwenden* muss **deaktiviert** sein .	
JavaScript	JavaScript muss aktiviert sein. Wenn JavaScript nicht aktivierbar: http://192.168.1.212/servlet/basic.html in Adresszeile des Webbrowsers eingeben. Eine voll funktionsfähige, aber vereinfachte Darstellung der Bedienmenüstruktur im Webbrowser startet. Bei Installation einer neuen Firmware-Version: Um eine korrekte Darstellung zu ermöglichen, im Webbrowser unter **Internetoptionen** den Zwischenspeicher (Cache) löschen.	
Netzwerkverbindungen	Nur die aktiven Netzwerkverbindungen zum Messgerät verwenden.	
	Alle weiteren Netzwerkverbindungen wie z. B. WLAN ausschalten.	Alle weiteren Netzwerkverbindungen ausschalten.

Bei Verbindungsproblemen: → 141

Messgerät: Via Serviceschnittstelle CDI-RJ45

Gerät	Serviceschnittstelle CDI-RJ45
Messgerät	Das Messgerät verfügt über eine RJ45-Schnittstelle.
Webserver	Webserver muss aktiviert sein; Werkseinstellung: An Zum Aktivieren des Webservers → 67

Messgerät: Via WLAN-Schnittstelle

Gerät	WLAN-Schnittstelle
Messgerät	Das Messgerät verfügt über eine WLAN-Antenne: ▪ Messumformer mit integrierter WLAN-Antenne ▪ Messumformer mit externer WLAN-Antenne
Webserver	Webserver und WLAN muss aktiviert sein; Werkseinstellung: An Zum Aktivieren des Webservers → 67

7.4.3 Verbindungsaufbau

Via Serviceschnittstelle (CDI-RJ45)

Messgerät vorbereiten

Internetprotokoll vom Computer konfigurieren

Die folgenden Angaben beziehen sich auf die Ethernet-Einstellungen des Geräts ab Werk.

IP-Adresse des Geräts: 192.168.1.212 (Werkseinstellung)

1. Messgerät einschalten.
2. Computer über Standard Ethernet-Kabel mit RJ45-Stecker anschließen → 69.
3. Wenn keine 2. Netzwerkkarte verwendet wird: Alle Anwendungen auf Notebook schließen.
   ↳ Anwendungen, die Internet oder Netzwerk benötigen, wie z.B. Email, SAP-Anwendungen, Internet oder Windows Explorer.
4. Alle offenen Internet-Browser schließen.
5. Eigenschaften vom Internetprotokoll (TCP/IP) gemäß Tabelle konfigurieren:

IP-Adresse	192.168.1.XXX; für XXX alle Zahlenfolgen außer: 0, 212 und 255 → z.B. 192.168.1.213
Subnet mask	255.255.255.0
Default gateway	192.168.1.212 oder Zellen leer lassen

Via WLAN-Schnittstelle

Internetprotokoll vom mobilen Endgerät konfigurieren

HINWEIS

Wenn die WLAN-Verbindung während der Parametrierung unterbrochen wird, können vorgenommene Einstellungen verloren gehen.

▶ Darauf achten, dass die WLAN-Verbindung während der Parametrierung des Messgeräts nicht getrennt wird.

HINWEIS

Folgendes beachten, um ein Netzwerkkonflikt zu vermeiden:

- Gleichzeitigen Zugriff von demselben mobilen Endgerät auf das Messgerät via Serviceschnittstelle (CDI-RJ45) und WLAN-Schnittstelle vermeiden.
- Nur eine Serviceschnittstelle (CDI-RJ45 oder WLAN-Schnittstelle) aktivieren.
- Wenn eine gleichzeitige Kommunikation erforderlich ist: Unterschiedliche IP-Adressbereiche einstellen, z.B. 192.168.0.1 (WLAN-Schnittstelle) und 192.168.1.212 (Serviceschnittstelle CDI-RJ45).

Vorbereitung des mobilen Endgeräts

- WLAN des mobilen Endgeräts aktivieren.

WLAN-Verbindung vom mobilen Endgerät zum Messgerät aufbauen

1. In den WLAN-Einstellungen des mobilen Endgeräts:
   Messgerät anhand der SSID auswählen (z.B. EH_t-mass_500_A802000).
2. Gegebenenfalls Verschlüsselungsmethode WPA2 wählen.
3. Passwort eingeben:
   Beim Messgerät ab Werk die Seriennummer (z.B. L100A802000).
   ↳ LED am Anzeigemodul blinkt. Jetzt ist die Bedienung des Messgeräts mit dem Webbrowser, FieldCare oder DeviceCare möglich.

Seriennummer befindet sich auf dem Typenschild.

Um eine sichere und schnelle Zuweisung des WLAN-Netzwerks zur Messstelle sicherzustellen, wird empfohlen, den SSID-Namen zu ändern. Der neue SSID-Name sollte eindeutig der Messstelle zugeordnet werden können (z.B. Messstellenbezeichnung), da er als WLAN-Netzwerk angezeigt wird.

WLAN-Verbindung trennen

- Nach Beenden der Parametrierung:
  WLAN-Verbindung zwischen mobilem Endgerät und Messgerät trennen.

Webbrowser starten

1. Webbrowser auf dem Computer starten.

2. IP-Adresse des Webservers in der Webbrowser-Adresszeile eingeben: 192.168.1.212
   ↳ Die Login-Webseite erscheint.

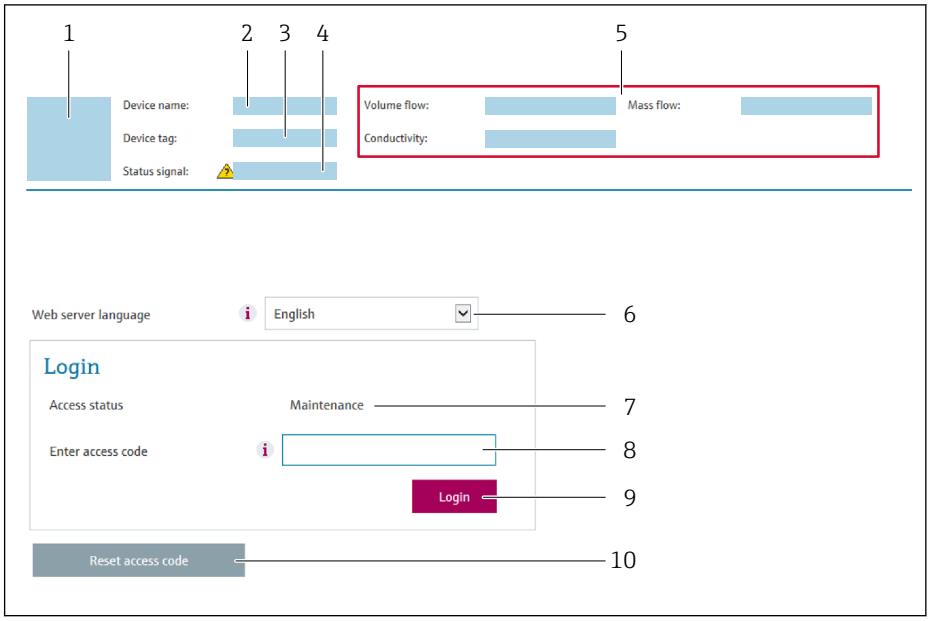

1 *Gerätebild*
2 *Gerätename*
3 *Messstellenbezeichnung (→ 📄 81)*
4 *Statussignal*
5 *Aktuelle Messwerte*
6 *Bediensprache*
7 *Anwenderrolle*
8 *Freigabecode*
9 *Login*
10 *Freigabecode zurücksetzen (→ 📄 115)*

Wenn keine oder nur eine unvollständige Login-Webseite erscheint → 📄 141

7.4.4 Einloggen

1. Gewünschte Bediensprache für den Webbrowser wählen.
2. Anwenderspezifischen Freigabecode eingeben.
3. Eingabe mit **OK** bestätigen.

Freigabecode	0000 (Werkseinstellung); vom Kunden änderbar

Wenn 10 Minuten lang keine Aktion durchgeführt wird, springt der Webbrowser automatisch auf die Login-Webseite zurück.

7.4.5 Bedienoberfläche

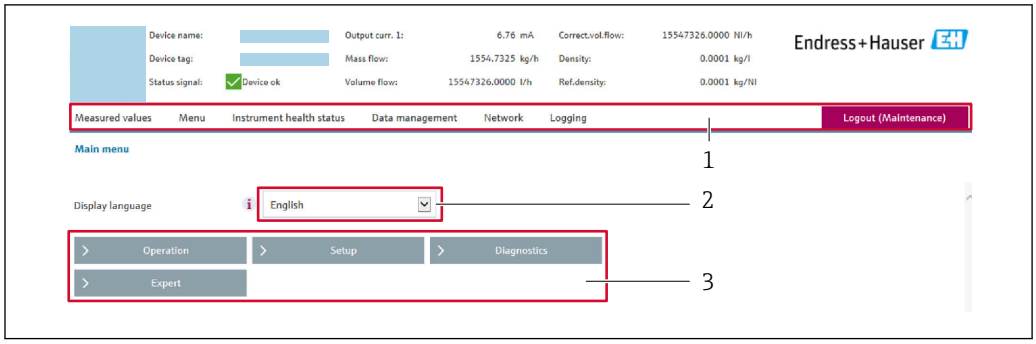

A0029418

1 *Funktionszeile*
2 *Biensprache auf der Vor-Ort-Anzeige*
3 *Navigationsbereich*

Kopfzeile

In der Kopfzeile erscheinen folgende Informationen:
- Gerätename
- Messstellenbezeichnung
- Gerätestatus mit Statussignal → 📄 148
- Aktuelle Messwerte

Funktionszeile

Funktionen	Bedeutung
Messwerte	Anzeige der Messwerte des Messgeräts
Menü	▪ Zugriff auf das Bedienmenü vom Messgerät ▪ Aufbau des Bedienmenüs ist derselbe wie bei der Vor-Ort-Anzeige Detaillierte Angaben zum Aufbau des Bedienmenüs: Beschreibung Geräteparameter
Gerätestatus	Anzeige der aktuell anstehenden Diagnosemeldungen, gelistet nach ihrer Priorität

Datenmanagement	Datenaustausch zwischen Computer und Messgerät:
	▪ Gerätekonfiguration:
	  ▪ Einstellungen vom Gerät laden (XML-Format, Konfiguration sichern)
	  ▪ Einstellungen ins Gerät speichern (XML-Format, Konfiguration wiederherstellen)
	▪ Logbuch - Ereignislogbuch exportieren (.csv-Datei)
	▪ Dokumente - Dokumente exportieren:
	  ▪ Backup-Datensatz exportieren (.csv-Datei, Dokumentation der Konfiguration der Messstelle erstellen)
	  ▪ Verifikationsbericht (PDF-Datei, nur mit dem Anwendungspaket "Heartbeat Verification" verfügbar)
	▪ Firmware-Update - Flashen einer Firmware-Version

Netzwerk	Konfiguration und Überprüfung aller notwendigen Parameter für den Verbindungsaufbau zum Messgerät: ▪ Netzwerkeinstellungen (z.B. IP-Adresse, MAC-Adresse) ▪ Geräteinformationen (z.B. Seriennummer, Firmware-Version)
Logout	Beenden des Bedienvorgangs und Aufruf der Login-Seite

Navigationsbereich

In dem Navigationsbereich können die Menüs, die zugehörigen Untermenüs und Parameter ausgewählt werden.

Arbeitsbereich

Abhängig von der gewählten Funktion und ihren Untermenüs können in diesem Bereich verschiedene Aktionen durchgeführt werden:
- Einstellung von Parametern
- Ablesen von Messwerten
- Aufrufen von Hilfetexten
- Starten eines Up-/Downloads

7.4.6 Webserver deaktivieren

Der Webserver des Messgeräts kann über den Parameter **Webserver Funktionalität** je nach Bedarf ein- und ausgeschaltet werden.

Navigation
Menü "Experte" → Kommunikation → Webserver

Parameterübersicht mit Kurzbeschreibung

Parameter	Beschreibung	Auswahl
Webserver Funktionalität	Webserver ein- und ausschalten.	▪ Aus ▪ HTML Off ▪ An

Funktionsumfang von Parameter "Webserver Funktionalität"

Option	Beschreibung
Aus	▪ Der Webserver ist komplett deaktiviert. ▪ Der Port 80 ist gesperrt.
An	▪ Die komplette Webserver-Funktionalität steht zur Verfügung. ▪ JavaScript wird genutzt. ▪ Das Passwort wird verschlüsselt übertragen. ▪ Eine Änderung des Passworts wird ebenfalls verschlüsselt übertragen.

Webserver aktivieren

Wenn der Webserver deaktiviert ist, kann dieser über den Parameter **Webserver Funktionalität** nur über folgende Bedienungsmöglichkeiten wieder aktiviert werden:
- Via Vor-Ort-Anzeige
- Via Bedientool "FieldCare"
- Via Bedientool "DeviceCare"

7.4.7 Ausloggen

Bei Bedarf vor dem Ausloggen: Datensicherung über Funktion **Datenmanagement** durchführen (Konfiguration vom Gerät laden).

1. In der Funktionszeile Eintrag **Logout** wählen.
   ↳ Startseite mit dem Login erscheint.
2. Webbrowser schließen.
3. Wenn nicht mehr benötigt:
   Geänderte Eigenschaften vom Internetprotokoll (TCP/IP) zurücksetzen → 🗎 63.

7.5 Zugriff auf Bedienmenü via Bedientool

Die Struktur des Bedienmenüs in den Bedientools ist dieselbe wie bei der Bedienung via Vor-Ort-Anzeige.

7.5.1 Bedientool anschließen

Via HART-Protokoll

Diese Kommunikationsschnittstelle ist bei Geräteausführungen mit HART-Ausgang verfügbar.

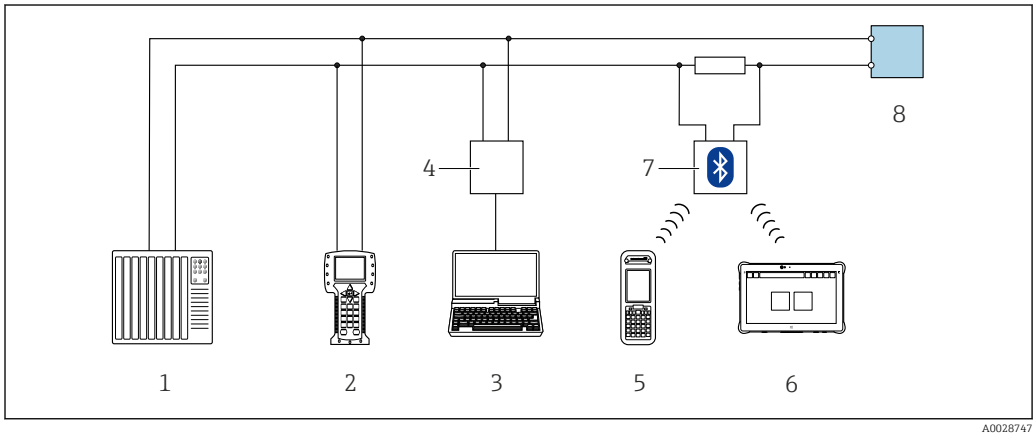

33 Möglichkeiten der Fernbedienung via HART-Protokoll (aktiv)

1 *Automatisierungssystem (z.B. SPS)*
2 *Field Communicator 475*
3 *Computer mit Webbrowser (z.B. Microsoft Edge) zum Zugriff auf integrierten Gerätewebserver oder Computer mit Bedientool (z.B. FieldCare, DeviceCare, AMS Device Manager, SIMATIC PDM) mit COM DTM "CDI Communication TCP/IP"*
4 *Commubox FXA195 (USB)*
5 *Field Xpert SFX350 oder SFX370*
6 *Field Xpert SMT70*
7 *VIATOR Bluetooth-Modem mit Anschlusskabel*
8 *Messumformer*

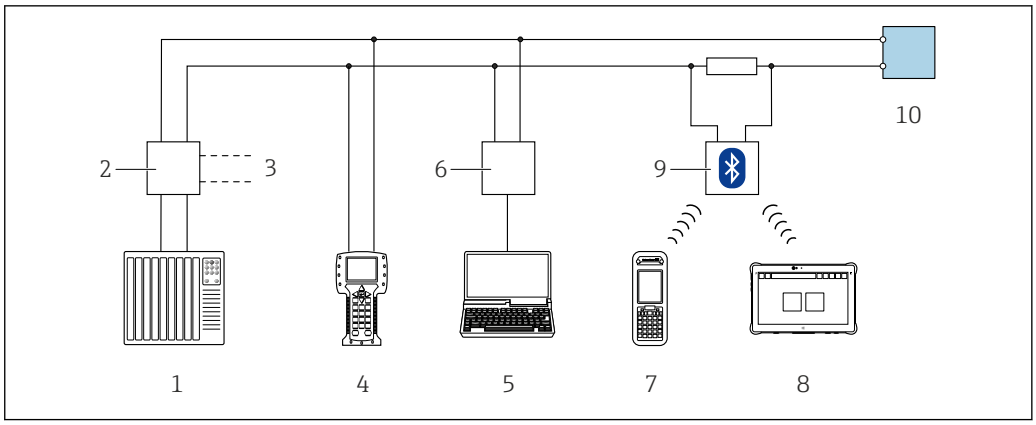

34 *Möglichkeiten der Fernbedienung via HART-Protokoll (passiv)*

1 *Automatisierungssystem (z.B. SPS)*
2 *Messumformerspeisegerät, z.B. RN221N (mit Kommunikationswiderstand)*
3 *Anschluss für Commubox FXA195 und Field Communicator 475*
4 *Field Communicator 475*
5 *Computer mit Webbrowser (z.B. Microsoft Edge) zum Zugriff auf integrierten Gerätewebserver oder Computer mit Bedientool (z.B. FieldCare, DeviceCare, AMS Device Manager, SIMATIC PDM) mit COM DTM "CDI Communication TCP/IP"*
6 *Commubox FXA195 (USB)*
7 *Field Xpert SFX350 oder SFX370*
8 *Field Xpert SMT70*
9 *VIATOR Bluetooth-Modem mit Anschlusskabel*
10 *Messumformer*

Serviceschnittstelle

Via Serviceschnittstelle (CDI-RJ45)

Um eine Konfiguration des Geräts vor Ort durchzuführen kann eine Punkt-zu-Punkt-Verbindung aufgebaut werden. Der Anschluss erfolgt bei geöffnetem Gehäuse direkt über die Serviceschnittstelle (CDI-RJ45) des Geräts.

Optional ist für den nicht explosionsgefährdeten Bereich ein Adapter für RJ45 auf M12 Stecker erhältlich:
Bestellmerkmal "Zubehör", Option **NB**: "Adapter RJ45 M12 (Serviceschnittstelle)"

Der Adapter verbindet die Serviceschnittstelle (CDI-RJ45) mit einem in der Kabeleinführung montierten M12 Stecker. Der Anschluss an die Serviceschnittstelle kann ohne Öffnen des Geräts über einen M12 Stecker erfolgen.

Messumformer Proline 500 – digital

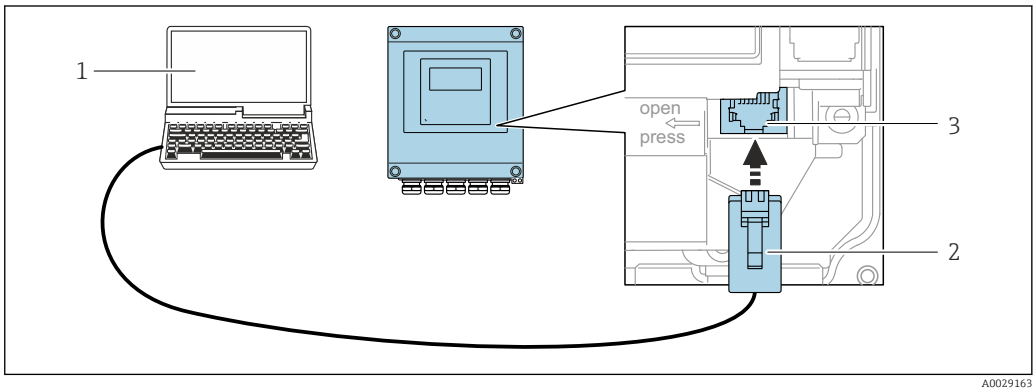

35 *Anschluss via Service-Schnittstelle (CDI-RJ45)*

1 *Computer mit Webbrowser (z.B. Microsoft Internet Explorer, Microsoft Edge) zum Zugriff auf integrierten Webserver oder mit Bedientool "FieldCare", "DeviceCare" mit COM DTM "CDI Communication TCP/IP"*
2 *Standard-Ethernet-Verbindungskabel mit RJ45-Stecker*
3 *Serviceschnittstelle (CDI-RJ45) des Messgeräts mit Zugriff auf integrierten Webserver*

Via WLAN-Schnittstelle

Die optionale WLAN-Schnittstelle ist bei folgender Geräteausführung vorhanden: Bestellmerkmal "Anzeige; Bedienung", Option G "4-zeilig, beleuchtet; Touch Control + WLAN"

Funktion	WLAN: IEEE 802.11 b/g (2,4 GHz)
Verschlüsselung	WPA2-PSK AES-128 (gemäß IEEE 802.11i)
Einstellbare WLAN-Kanäle	1 bis 11
Schutzart	IP67
Verfügbare Antennen	▪ Interne Antenne ▪ Externe Antenne (optional) Bei schlechten Sende-/Empfangsbedingungen am Montageort. ℹ Jeweils nur 1 Antenne aktiv!
Reichweite	▪ Interne Antenne: Typischerweise 10 m (32 ft) ▪ Externe Antenne: Typischerweise 50 m (164 ft)
Werkstoffe (Externe Antenne)	▪ Antenne: Kunststoff ASA (Acrylnitril-Styrol-Acrylat-Copolymere) und Messing vernickelt ▪ Adapter: Rostfreier Stahl und Messing vernickelt ▪ Kabel: Polyethylen ▪ Stecker: Messing vernickelt ▪ Befestigungswinkel: Rostfreier Stahl

Internetprotokoll vom mobilen Endgerät konfigurieren

HINWEIS

Wenn die WLAN-Verbindung während der Parametrierung unterbrochen wird, können vorgenommene Einstellungen verloren gehen.

- ▶ Darauf achten, dass die WLAN-Verbindung während der Parametrierung des Messgeräts nicht getrennt wird.

HINWEIS

Folgendes beachten, um ein Netzwerkkonflikt zu vermeiden:

- ▶ Gleichzeitigen Zugriff von demselben mobilen Endgerät auf das Messgerät via Serviceschnittstelle (CDI-RJ45) und WLAN-Schnittstelle vermeiden.
- ▶ Nur eine Serviceschnittstelle (CDI-RJ45 oder WLAN-Schnittstelle) aktivieren.
- ▶ Wenn eine gleichzeitige Kommunikation erforderlich ist: Unterschiedliche IP-Adressbereiche einstellen, z.B. 192.168.0.1 (WLAN-Schnittstelle) und 192.168.1.212 (Serviceschnittstelle CDI-RJ45).

Vorbereitung des mobilen Endgeräts

- ▶ WLAN des mobilen Endgeräts aktivieren.

WLAN-Verbindung vom mobilen Endgerät zum Messgerät aufbauen

1. In den WLAN-Einstellungen des mobilen Endgeräts:
   Messgerät anhand der SSID auswählen (z.B. EH_t-mass_500_A802000).
2. Gegebenenfalls Verschlüsselungsmethode WPA2 wählen.

3. Passwort eingeben:
   Beim Messgerät ab Werk die Seriennummer (z.B. L100A802000).
   ↳ LED am Anzeigemodul blinkt. Jetzt ist die Bedienung des Messgeräts mit dem Webbrowser, FieldCare oder DeviceCare möglich.

Seriennummer befindet sich auf dem Typenschild.

Um eine sichere und schnelle Zuweisung des WLAN-Netzwerks zur Messstelle sicherzustellen, wird empfohlen, den SSID-Namen zu ändern. Der neue SSID-Name sollte eindeutig der Messstelle zugeordnet werden können (z.B. Messstellenbezeichnung), da er als WLAN-Netzwerk angezeigt wird.

WLAN-Verbindung trennen

- Nach Beenden der Parametrierung:
  WLAN-Verbindung zwischen mobilem Endgerät und Messgerät trennen.

7.5.2 Field Xpert SFX350, SFX370

Funktionsumfang

Field Xpert SFX350 und Field Xpert SFX370 sind mobile Computer für die Inbetriebnahme und Wartung. Sie ermöglichen eine effiziente Gerätekonfiguration und Diagnose für HART und FOUNDATION Fieldbus Geräte im **nicht explosionsgefährdeten Bereich** (SFX350, SFX370) und **explosionsgefährdeten Bereich** (SFX370).

Für Einzelheiten: Betriebsanleitung BA01202S

Bezugsquelle für Gerätebeschreibungsdateien

Siehe Angaben → 74

7.5.3 FieldCare

Funktionsumfang

FDT (Field Device Technology) basiertes Anlagen-Asset-Management-Tool von Endress +Hauser. Es kann alle intelligenten Feldeinrichtungen in einer Anlage konfigurieren und unterstützt bei deren Verwaltung. Durch Verwendung von Statusinformationen stellt es darüber hinaus ein einfaches, aber wirkungsvolles Mittel dar, deren Zustand zu kontrollieren.

Der Zugriff erfolgt via:
- HART-Protokoll → 68
- Serviceschnittstelle CDI-RJ45 → 69
- WLAN-Schnittstelle → 70

Typische Funktionen:
- Parametrierung von Messumformern
- Laden und Speichern von Gerätedaten (Upload/Download)
- Dokumentation der Messstelle
- Visualisierung des Messwertspeichers (Linienschreiber) und Ereignis-Logbuchs

- Betriebsanleitung BA00027S
- Betriebsanleitung BA00059S

Bezugsquelle für Gerätebeschreibungsdateien → 74

Verbindungsaufbau

1. FieldCare starten und Projekt aufrufen.

2. Im Netzwerk: Neues Gerät hinzufügen.
   ↳ Fenster **Neues Gerät hinzufügen** öffnet sich.
3. Option **CDI Communication TCP/IP** aus Liste wählen und mit **OK** bestätigen.
4. Rechter Mausklick auf **CDI Communication TCP/IP** und im geöffneten Kontextmenü Eintrag **Gerät hinzufügen** wählen.
5. Gewünschtes Gerät aus Liste wählen und mit **OK** bestätigen.
   ↳ Fenster **CDI Communication TCP/IP (Configuration)** öffnet sich.
6. Geräteadresse im Feld **IP-Adresse** eingeben: 192.168.1.212 und mit **Enter** bestätigen.
7. Online-Verbindung mit Gerät aufbauen.

- Betriebsanleitung BA00027S
- Betriebsanleitung BA00059S

Bedienoberfläche

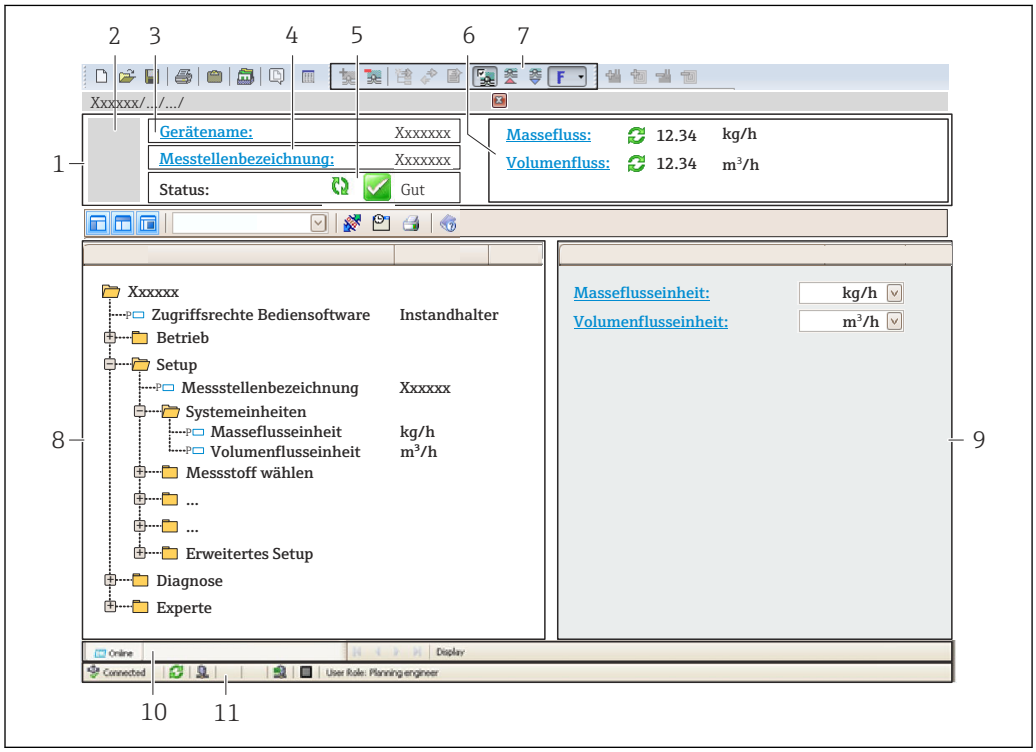

A0021051-DE

1 *Kopfzeile*
2 *Gerätebild*
3 *Gerätename*
4 *Messstellenbezeichnung*
5 *Statusbereich mit Statussignal* → 📄 *148*
6 *Anzeigebereich für aktuelle Messwerte*
7 *Bearbeitungsleiste mit weiteren Funktionen wie Speichern/Laden, Ereignisliste und Dokumentationserstellung*
8 *Navigationsbereich mit Bedienmenüstruktur*
9 *Arbeitsbereich*
10 *Aktionsbereich*
11 *Statusbereich*

7.5.4 DeviceCare

Funktionsumfang

Tool zum Verbinden und Konfigurieren von Endress+Hauser Feldgeräten.

Am schnellsten lassen sich Feldgeräte von Endress+Hauser mit dem dedizierten Tool „DeviceCare“ konfigurieren. Es stellt zusammen mit den DTMs (Device Type Managers) eine komfortable und umfassende Lösung dar.

Innovation-Broschüre IN01047S

Bezugsquelle für Gerätebeschreibungsdateien → 74

7.5.5 AMS Device Manager

Funktionsumfang

Programm von Emerson Process Management für das Bedienen und Konfigurieren von Messgeräten via HART-Protokoll.

Bezugsquelle für Gerätebeschreibungsdateien → 74

7.5.6 Field Communicator 475

Funktionsumfang

Industrie-Handbediengerät von Emerson Process Management für die Fernparametrierung und Messwertabfrage via HART-Protokoll.

Bezugsquelle für Gerätebeschreibungsdateien

Siehe Angaben → 74

7.5.7 SIMATIC PDM

Funktionsumfang

Einheitliches herstellerunabhängiges Programm von Siemens zur Bedienung, Einstellung, Wartung und Diagnose von intelligenten Feldgeräten via HART-Protokoll.

Bezugsquelle für Gerätebeschreibungsdateien → 74

8 Systemintegration

8.1 Übersicht zu Gerätebeschreibungsdateien

8.1.1 Aktuelle Versionsdaten zum Gerät

Firmware-Version	01.00.zz	▪ Auf Titelseite der Anleitung ▪ Auf Messumformer-Typenschild → 🗎 15 ▪ Parameter **Firmware-Version** Diagnose → Geräteinformation → Firmware-Version
Freigabedatum Firmware-Version	07.2020	---
Hersteller-ID	0x11	Parameter **Hersteller-ID** Experte → Kommunikation → HART-Ausgang → Information → Hersteller-ID
Gerätetypkennung	0x1160	Parameter **Gerätetyp** Experte → Kommunikation → HART-Ausgang → Information → Gerätetyp
HART-Protokoll Revision	7.0	---
Geräterevision	0x1	▪ Auf Messumformer-Typenschild ▪ Parameter **Geräterevision** Experte → Kommunikation → HART-Ausgang → Information → Geräterevision

ℹ Zur Übersicht der verschiedenen Firmware-Versionen zum Gerät → 🗎 166

8.1.2 Bedientools

Im Folgenden ist für die einzelnen Bedientools die passende Gerätebeschreibungsdatei mit Bezugsquelle aufgelistet.

Bedientool via HART-Protokoll	Bezugsquellen der Gerätebeschreibungen
FieldCare	▪ www.endress.com → Download-Area ▪ USB-Stick (Endress+Hauser kontaktieren) ▪ DVD (Endress+Hauser kontaktieren)
DeviceCare	▪ www.endress.com → Download-Area ▪ CD-ROM (Endress+Hauser kontaktieren) ▪ DVD (Endress+Hauser kontaktieren)
▪ Field Xpert SMT70 ▪ Field Xpert SMT77	Updatefunktion vom Handbediengerät verwenden
AMS Device Manager (Emerson Process Management)	www.endress.com → Download-Area
SIMATIC PDM (Siemens)	www.endress.com → Download-Area
Field Communicator 475 (Emerson Process Management)	Updatefunktion vom Handbediengerät verwenden

8.2 Messgrößen via HART-Protokoll

Folgende Messgrößen (HART-Gerätevariablen) sind den dynamischen Variablen werkseitig zugeordnet:

Dynamische Variablen	Messgrößen (HART-Gerätevariablen)
Erste dynamische Variable (PV)	Massefluss
Zweite dynamische Variable (SV)	Summenzähler
Dritte dynamische Variable (TV)	Volumenfluss
Vierte dynamische Variable (QV)	Normvolumenfluss

Die Zuordnung der Messgrößen zu den dynamischen Variablen lässt sich via Vor-Ort-Bedienung und Bedientool mithilfe folgender Parameter verändern und frei zuordnen:

- Experte → Kommunikation → HART-Ausgang → Ausgang → Zuordnung PV
- Experte → Kommunikation → HART-Ausgang → Ausgang → Zuordnung SV
- Experte → Kommunikation → HART-Ausgang → Ausgang → Zuordnung TV
- Experte → Kommunikation → HART-Ausgang → Ausgang → Zuordnung QV

Folgende Messgrößen können den dynamischen Variablen zugeordnet werden:

Messgrößen für PV (Erste dynamische Variable)
- Temperatur
- Massefluss
- Normvolumenfluss
- Energiefluss
- Wärmefluss
- Dichte
- Fließgeschwindigkeit
- Druck
- 2. Temperatur Wärmedifferenz
- Elektroniktemperatur

Messgrößen für SV, TV, QV (Zweite, dritte und vierte dynamische Variable)
- Massefluss
- Normvolumenfluss
- Volumenfluss
- Temperatur
- Dichte
- Fließgeschwindigkeit
- Druck
- Energiefluss
- Wärmefluss
- 2. Temperatur Wärmedifferenz
- Elektroniktemperatur
- Summenzähler
- HART-Eingang

8.2.1 Device Variablen

Device Variablen sind fest zugeordnet. Es können maximal acht Device Variablen übertragen werden.

Zuordnung	Device Variablen
0	Massefluss
1	Volumenfluss
2	Normvolumenfluss
3	Dichte
4	Normdichte
5	Temperatur

Zuordnung	Device Variablen
6	Summenzähler 1
7	Summenzähler 2
8	Summenzähler 3

8.3 Weitere Einstellungen

Burst Mode Funktionalität gemäß HART 7 Spezifikation:

Navigation
Menü "Experte" → Kommunikation → HART-Ausgang → Burst-Konfiguration → Burst-Konfiguration 1 … n

▶ Burst-Konfiguration 1 … n	
Burst-Modus 1 … n	→ 📄 77
Burst-Kommando 1 … n	→ 📄 77
Burst-Variable 0	→ 📄 77
Burst-Variable 1	→ 📄 77
Burst-Variable 2	→ 📄 77
Burst-Variable 3	→ 📄 77
Burst-Variable 4	→ 📄 77
Burst-Variable 5	→ 📄 77
Burst-Variable 6	→ 📄 77
Burst-Variable 7	→ 📄 77
Burst-Triggermodus	→ 📄 77
Burst-Triggerwert	→ 📄 77
Min. Updatezeit	→ 📄 78
Max. Updatezeit	→ 📄 78

Parameterübersicht mit Kurzbeschreibung

Parameter	Beschreibung	Auswahl / Eingabe
Burst-Modus 1 … n	HART-Burst-Modus für die Burst-Nachricht X aktivieren.	▪ Aus ▪ An
Burst-Kommando 1 … n	HART-Kommando auswählen, das zum HART-Master gesendet wird.	▪ Kommando 1 ▪ Kommando 2 ▪ Kommando 3 ▪ Kommando 9 ▪ Kommando 33 ▪ Kommando 48
Burst-Variable 0	Bei HART-Kommando 9 und 33: HART-Gerätevariable oder Prozessgröße auswählen.	▪ Massefluss ▪ Normvolumenfluss ▪ FAD-Volumenfluss * ▪ Volumenfluss ▪ Temperatur ▪ Dichte ▪ Fließgeschwindigkeit ▪ Druck ▪ Energiefluss * ▪ Wärmefluss * ▪ 2. Temperatur Wärmedifferenz * ▪ Elektroniktemperatur ▪ Summenzähler 1 ▪ Summenzähler 2 ▪ Summenzähler 3 ▪ Prozentbereich ▪ Gemessener Strom ▪ Stromeingang 1 * ▪ Stromeingang 2 * ▪ Stromeingang 3 * ▪ Erster Messwert (PV) ▪ Zweiter Messwert (SV) ▪ Dritter Messwert (TV) ▪ Vierter Messwert (QV) ▪ HART-Eingang ▪ Unbenutzt
Burst-Variable 1	Bei HART-Kommando 9 und 33: HART-Gerätevariable oder Prozessgröße auswählen.	Siehe Parameter **Burst-Variable 0**.
Burst-Variable 2	Bei HART-Kommando 9 und 33: HART-Gerätevariable oder Prozessgröße auswählen.	Siehe Parameter **Burst-Variable 0**.
Burst-Variable 3	Bei HART-Kommando 9 und 33: HART-Gerätevariable oder Prozessgröße auswählen.	Siehe Parameter **Burst-Variable 0**.
Burst-Variable 4	Bei HART-Kommando 9: HART-Gerätevariable oder Prozessgröße auswählen.	Siehe Parameter **Burst-Variable 0**.
Burst-Variable 5	Bei HART-Kommando 9: HART-Gerätevariable oder Prozessgröße auswählen.	Siehe Parameter **Burst-Variable 0**.
Burst-Variable 6	Bei HART-Kommando 9: HART-Gerätevariable oder Prozessgröße auswählen.	Siehe Parameter **Burst-Variable 0**.
Burst-Variable 7	Bei HART-Kommando 9: HART-Gerätevariable oder Prozessgröße auswählen.	Siehe Parameter **Burst-Variable 0**.
Burst-Triggermodus	Ereignis auswählen, das die Burst- Nachricht X auslöst.	▪ Kontinuierlich ▪ Bereich * ▪ Überschreitung * ▪ Unterschreitung * ▪ Änderung
Burst-Triggerwert	Burst-Triggerwert eingeben. Der Burst-Triggerwert bestimmt zusammen mit der im Parameter **Burst-Triggermodus** ausgewählten Option den Zeitpunkt der Burst-Nachricht X.	Gleitkommazahl mit Vorzeichen

Parameter	Beschreibung	Auswahl / Eingabe
Min. Updatezeit	Minimale Zeitspanne zwischen zwei Burst-Kommandos der Burst-Nachricht X eingeben.	Positive Ganzzahl
Max. Updatezeit	Maximale Zeitspanne zwischen zwei Burst-Kommandos der Burst-Nachricht X eingeben.	Positive Ganzzahl

* Sichtbar in Abhängigkeit von Bestelloptionen oder Geräteeinstellungen

9 Inbetriebnahme

9.1 Montage- und Anschlusskontrolle

Vor der Inbetriebnahme des Geräts:

- Sicherstellen, dass die Montage- und Anschlusskontrolle erfolgreich durchgeführt wurde.

- Checkliste "Montagekontrolle" → 📄 30
- Checkliste "Anschlusskontrolle" → 📄 46

9.2 Messgerät einschalten

- Nach erfolgreicher Montage- und Anschlusskontrolle das Gerät einschalten.
  - ↳ Die Vor-Ort-Anzeige wechselt nach erfolgreichem Aufstarten automatisch von der Aufstartanzeige in die Betriebsanzeige.

Erscheint keine Anzeige auf der Vor-Ort-Anzeige oder wird eine Diagnosemeldung angezeigt: Kapitel "Diagnose und Störungsbehebung" → 📄 140.

9.3 Bediensprache einstellen

Werkseinstellung: Englisch oder bestellte Landessprache

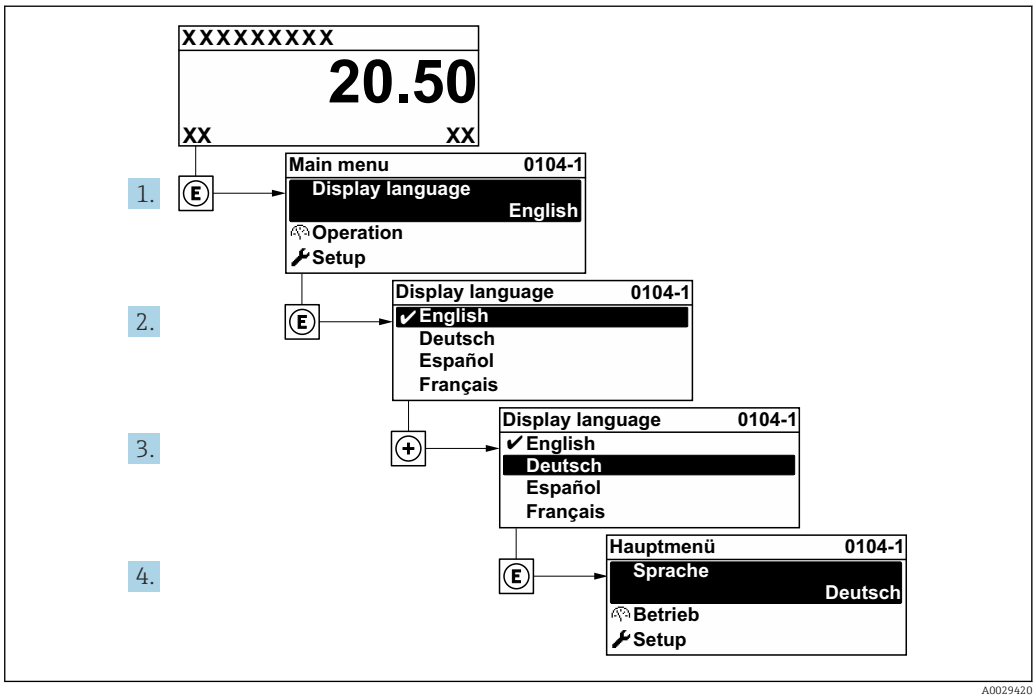

36 *Am Beispiel der Vor-Ort-Anzeige*

9.4 Messgerät konfigurieren

Das Menü **Setup** mit seinen geführten Wizards enthält alle Parameter, die für den Standard-Messbetrieb benötigt werden.

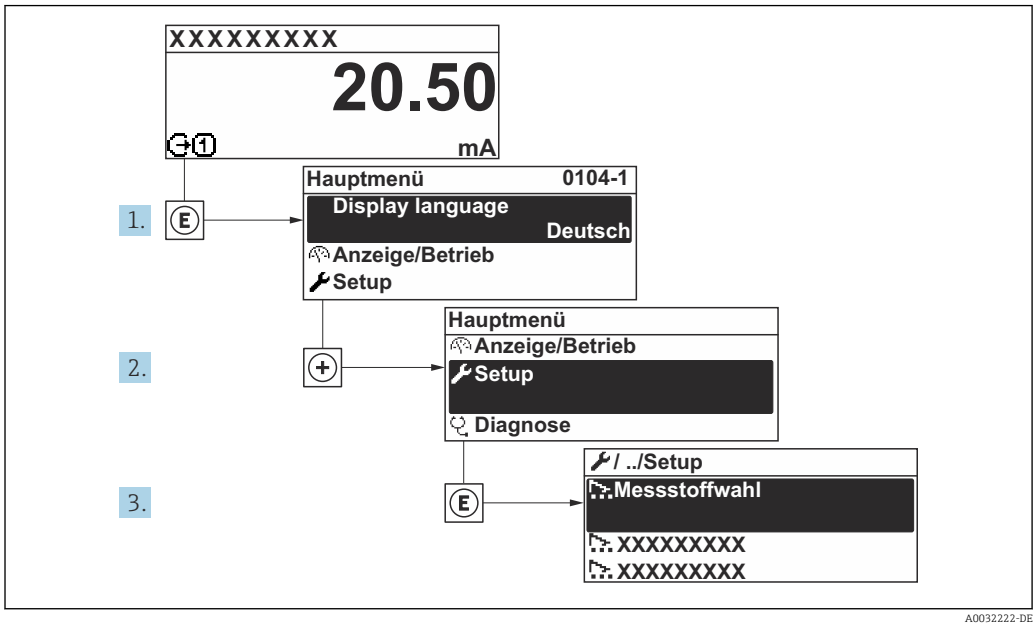

37 *Navigation zum Menü "Setup" am Beispiel der Vor-Ort-Anzeige*

Abhängig von der Geräteausführung kann die Anzahl der Untermenüs und Parameter variieren. Bestimmte Untermenüs und darunter angeordnete Parameter werden nicht in der Betriebsanleitung erläutert, sondern in der entsprechenden Sonderdokumentation zum Gerät (Ergänzende Dokumentation).

Setup

Messstellenbezeichnung	→ 81
▶ **Messmodus**	→ 81
▶ **Referenzbedingungen**	→ 85
▶ **Sensorabgleich**	→ 87
▶ **Systemeinheiten**	→ 87
▶ **I/O-Konfiguration**	→ 89
▶ **Stromeingang 1 … n**	→ 90
▶ **Statuseingang 1 … n**	
▶ **Stromausgang 1 … n**	→ 92
▶ **Impuls-/Frequenz-/Schaltausgang 1 … n**	→ 95

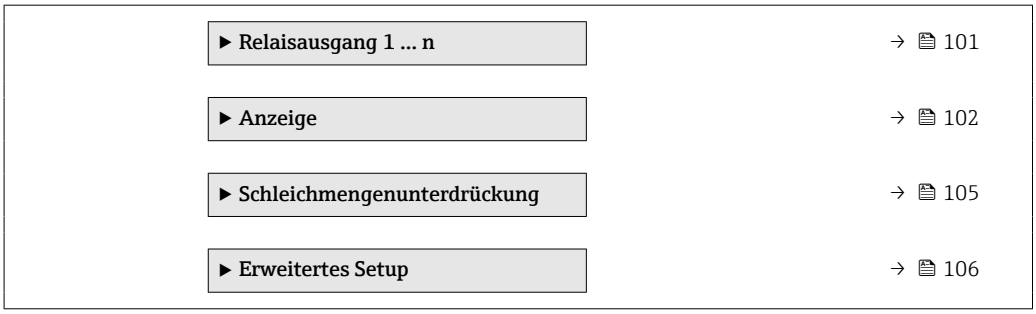

9.4.1 Messstellenbezeichnung festlegen

Um die Messstelle innerhalb der Anlage schnell identifizieren zu können, kann mithilfe von Parameter **Messstellenbezeichnung** eine eindeutige Bezeichnung eingegeben und damit die Werkseinstellung geändert werden.

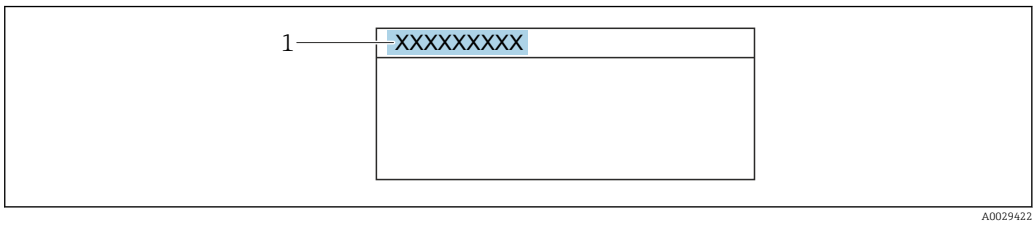

38 Kopfzeile der Betriebsanzeige mit Messstellenbezeichnung

1 Messstellenbezeichnung

Eingabe der Messstellenbezeichnung im Bedientool "FieldCare" → 72

Navigation
Menü "Setup" → Messstellenbezeichnung

Parameterübersicht mit Kurzbeschreibung

Parameter	Beschreibung	Eingabe
Messstellenbezeichnung	Bezeichnung für Messstelle eingeben.	Max. 32 Zeichen wie Buchstaben, Zahlen oder Sonderzeichen (z.B. @, %, /).

9.4.2 Messmodus konfigurieren

Im Untermenü **Messmodus** können Eigenschaften des Mediums eingestellt werden.

Navigation
Menü "Setup" → Messmodus

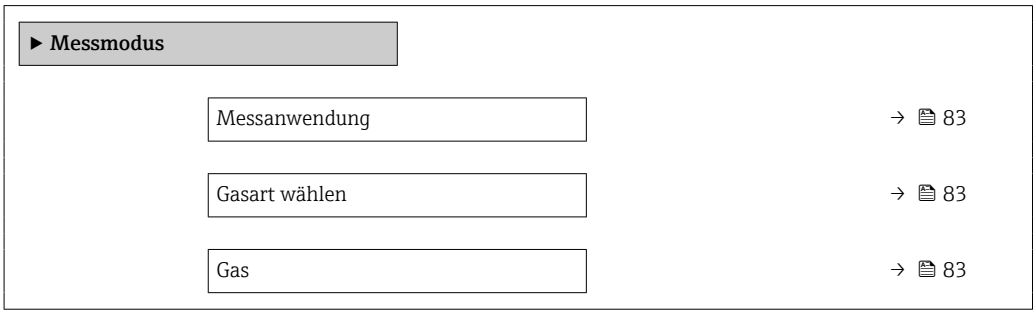

Gaszusammensetzung	→ 83
Mol% Air	→ 83
Mol% Ar	→ 84
Mol% C2H4	→ 84
Mol% C2H6	→ 84
Mol% C3H8	→ 84
Mol% CH4	→ 84
Mol% Cl2	→ 84
Mol% CO	→ 84
Mol% CO2	→ 84
Mol% H2	→ 84
Mol% H2O	→ 84
Mol% H2S	→ 84
Mol% HCl	→ 84
Mol% He	→ 84
Mol% Kr	→ 85
Mol% N2	→ 85
Mol% n-C4H10	→ 85
Mol% Ne	→ 85
Mol% NH3	→ 85
Mol% O2	→ 85
Mol% O3	→ 85
Mol% Xe	→ 85
Sondergasbezeichnung	→ 85

Parameterübersicht mit Kurzbeschreibung

Parameter	Voraussetzung	Beschreibung	Auswahl / Eingabe / Anzeige	Werkseinstellung
Messanwendung	–	Messanwendung wählen.	▪ Luft oder Druckluft ▪ Gas oder Gasgemisch ▪ Energie	–
Gasart wählen	–	Gasart für Messanwendung wählen.	▪ Reines Gas ▪ Gasgemisch ▪ Sondergas *	–
Gas	In Parameter **Gasart wählen** ist die Option **Reines Gas** ausgewählt.	Gas für Messanwendung wählen.	▪ Luft ▪ Ammoniak NH3 ▪ Argon Ar ▪ Butan C4H10 ▪ Kohlendioxid CO2 ▪ Kohlenmonoxid CO ▪ Chlor Cl2 ▪ Ethan C2H6 ▪ Ethylen C2H4 ▪ Helium He ▪ Wasserstoff H2 ▪ Chlorwasserstoff HCl ▪ Hydrogensulfid H2S ▪ Krypton Kr ▪ Methan CH4 ▪ Neon Ne ▪ Stickstoff N2 ▪ Sauerstoff O2 ▪ Ozon O3 ▪ Propan C3H8 ▪ Xenon Xe	–
Gaszusammensetzung	In Parameter **Gasart wählen** ist die Option **Gasgemisch** ausgewählt.	Gasgemisch für Messanwendung wählen.	▪ Luft ▪ Wasserstoff H2 ▪ Helium He ▪ Neon Ne ▪ Argon Ar ▪ Krypton Kr ▪ Xenon Xe ▪ Stickstoff N2 ▪ Sauerstoff O2 ▪ Chlor Cl2 ▪ Ammoniak NH3 ▪ Kohlenmonoxid CO ▪ Kohlendioxid CO2 ▪ Hydrogensulfid H2S ▪ Chlorwasserstoff HCl ▪ Methan CH4 ▪ Propan C3H8 ▪ Ethan C2H6 ▪ Butan C4H10 ▪ Ethylen C2H4 ▪ Wasser ▪ Ozon O3	–
Mol% Air	–	Stoffmenge des Gasbestandteils vom Gasgemisch eingeben. Air = Luft	0 … 100 %	–

Parameter	Voraussetzung	Beschreibung	Auswahl / Eingabe / Anzeige	Werkseinstellung
Mol% Ar	–	Stoffmenge des Gasbestandteils vom Gasgemisch eingeben. Ar = Argon	0 … 100 %	–
Mol% C2H4	–	Stoffmenge des Gasbestandteils vom Gasgemisch eingeben. C_2H_4 = Ethylen	0 … 100 %	–
Mol% C2H6	–	Stoffmenge des Gasbestandteils vom Gasgemisch eingeben. C_2H_6 = Ethan	0 … 100 %	–
Mol% C3H8	–	Stoffmenge des Gasbestandteils vom Gasgemisch eingeben. C_3H_8 = Propan	0 … 100 %	–
Mol% CH4	–	Stoffmenge des Gasbestandteils vom Gasgemisch eingeben. CH_4 = Methan	0 … 100 %	–
Mol% Cl2	–	Stoffmenge des Gasbestandteils vom Gasgemisch eingeben. Cl_2 = Chlor	0 … 100 %	–
Mol% CO	–	Stoffmenge des Gasbestandteils vom Gasgemisch eingeben. CO = Kohlenmonoxid	0 … 100 %	–
Mol% CO2	–	Stoffmenge des Gasbestandteils vom Gasgemisch eingeben. CO_2 = Kohlendioxid	0 … 100 %	–
Mol% H2	–	Stoffmenge des Gasbestandteils vom Gasgemisch eingeben. H_2 = Wasserstoff	0 … 100 %	–
Mol% H2O	–	Stoffmenge des Gasbestandteils vom Gasgemisch eingeben. H_2O = Wasser	0 … 20 %	–
Mol% H2S	–	Stoffmenge des Gasbestandteils vom Gasgemisch eingeben. H_2S = Hydrogensulfid	0 … 100 %	–
Mol% HCl	–	Stoffmenge des Gasbestandteils vom Gasgemisch eingeben. HCl = Chlorwasserstoff	0 … 100 %	–
Mol% He	–	Stoffmenge des Gasbestandteils vom Gasgemisch eingeben. He = Helium	0 … 100 %	–

Parameter	Voraussetzung	Beschreibung	Auswahl / Eingabe / Anzeige	Werkseinstellung
Mol% Kr	–	Stoffmenge des Gasbestandteils vom Gasgemisch eingeben. Kr = Krypton	0 … 100 %	–
Mol% N2	–	Stoffmenge des Gasbestandteils vom Gasgemisch eingeben. N_2 = Stickstoff	0 … 100 %	–
Mol% n-C4H10	–	Stoffmenge des Gasbestandteils vom Gasgemisch eingeben. n-C_4H_{10} = n-Butan	0 … 100 %	–
Mol% Ne	–	Stoffmenge des Gasbestandteils vom Gasgemisch eingeben. Ne = Neon	0 … 100 %	–
Mol% NH3	–	Stoffmenge des Gasbestandteils vom Gasgemisch eingeben. NH_3 = Ammoniak	0 … 100 %	–
Mol% O2	–	Stoffmenge des Gasbestandteils vom Gasgemisch eingeben. O_2 = Sauerstoff	0 … 100 %	–
Mol% O3	Als Mischung nur möglich mit O2: ▪ O3: 0…35 % ▪ O2: 65…100 % O3 als Einzelgas: 100 %	Stoffmenge des Gasbestandteils vom Gasgemisch eingeben.	0 … 100 %	–
Mol% Xe	–	Stoffmenge des Gasbestandteils vom Gasgemisch eingeben. Xe = Xenon	0 … 100 %	–
Sondergasbezeichnung	Anwendungspaket Option **Sondergas** ist verfügbar.	Zeigt die Beschreibung des vom Kunden bestellten Gases, z.B. Gasbezeichnung oder Gaszusammensetzung.	-	-

* Sichtbar in Abhängigkeit von Bestelloptionen oder Geräteeinstellungen

9.4.3 Referenzbedingungen konfigurieren

Im Untermenü **Referenzbedingungen** können Referenzeigenschaften eingestellt werden.

Navigation
Menü "Setup" → Referenzbedingungen

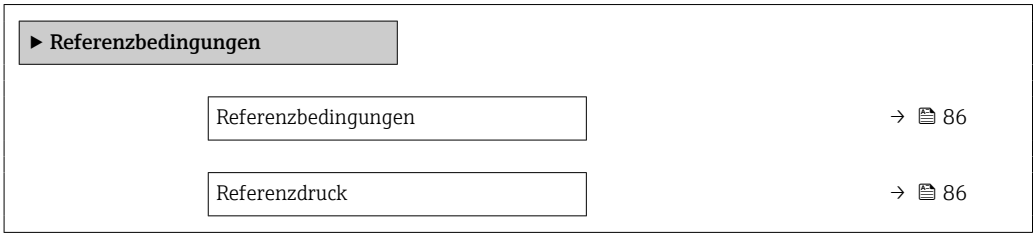

Referenztemperatur	→ 86
FAD-Bedingungen	→ 86
FAD-Druck	→ 86
FAD-Temperatur	→ 86
Referenz-Verbrennungstemperatur	→ 86
Referenz-Verbrennungstemperatur	→ 86

Parameterübersicht mit Kurzbeschreibung

Parameter	Voraussetzung	Beschreibung	Auswahl / Eingabe
Referenzbedingungen	–	Referenzbedingungen für Berechnung des Normvolumenflusses wählen.	▪ 1013.25 mbara, 0 °C ▪ 1013.25 mbara, 15 °C ▪ 1013.25 mbara, 20 °C ▪ 1013.25 mbara, 25 °C ▪ 1000 mbara, 0 °C ▪ 1000 mbara, 15 °C ▪ 1000 mbara, 20 °C ▪ 1000 mbara, 25 °C ▪ 14.696 psia, 59 °F ▪ 14.696 psia, 60 °F ▪ Anwenderdefiniert
Referenzdruck	In Parameter **Referenzbedingungen** ist Option **Andere** ausgewählt.	Referenzbedingungen für Normvolumenfluss wählen.	0 … 250 bar a
Referenztemperatur	–	Referenztemperatur für Berechnung der Normdichte eingeben.	−200 … 450 °C
FAD-Bedingungen	In Parameter **Messanwendung** ist die Option **Luft oder Druckluft** ausgewählt.	Referenzbedingungen für Berechnung der FAD-Dichte wählen (FAD = free air delivery).	▪ 1000 mbara, 20 °C ▪ 14.504 psia, 68 °F ▪ Anwenderdefiniert
FAD-Druck	▪ In Parameter **Messanwendung** ist die Option **Luft oder Druckluft** ausgewählt. ▪ In Parameter **FAD-Bedingungen** ist die Option **Anwenderdefiniert** ausgewählt.	Referenzdruck für Berechnung der FAD-Dichte eingeben (FAD = free air delivery).	0 … 250 bar a
FAD-Temperatur	▪ In Parameter **Messanwendung** ist die Option **Luft oder Druckluft** ausgewählt. ▪ In Parameter **FAD-Bedingungen** ist die Option **Anwenderdefiniert** ausgewählt.	Referenztemperatur für Berechnung der FAD-Dichte eingeben (FAD = free air delivery).	−200 … 450 °C
Referenz-Verbrennungstemperatur	In Parameter **Messanwendung** ist die Option **Energie** ausgewählt.	Referenz-Verbrennungstemperatur zur Berechnung vom Erdgas-Energiewert eingeben.	−200 … 450 °C
Referenz-Verbrennungstemperatur	–	Ref.temp. (Referenzverbrennungstemperatur) für Berechnung des Gasenergiewerts wählen.	▪ 0 °C ▪ 15 °C ▪ 20 °C ▪ 25 °C ▪ 60 °F ▪ Anwenderdefiniert

9.4.4 Sensorabgleich

Im Untermenü **Sensorabgleich** können Parameter zur Rohrform der Einsteckvariante eingestellt werden.

Abhängig von der Geräteausführung kann die Anzahl der Untermenüs und Parameter variieren. Bestimmte Untermenüs und darunter angeordnete Parameter werden nicht in der Betriebsanleitung erläutert, sondern in der entsprechenden Sonderdokumentation zum Gerät (Ergänzende Dokumentation).

▶ **Sensorabgleich**

Einbaurichtung	→ 📄 87
Installationsfaktor	→ 📄 87

Parameterübersicht mit Kurzbeschreibung

Parameter	Beschreibung	Auswahl / Eingabe
Einbaurichtung	Vorzeichen der Messstoff-Fließrichtung an Pfeilrichtung auf dem Aufnehmer anpassen.	▪ Durchfluss in Pfeilrichtung ▪ Durchfluss gegen Pfeilrichtung
Installationsfaktor	Faktor eingeben, um die einbaubedingte Messabweichung zu kompensieren.	0,01 … 100,0

9.4.5 Systemeinheiten einstellen

Im Untermenü **Systemeinheiten** können die Einheiten aller Messwerte eingestellt werden.

Abhängig von der Geräteausführung kann die Anzahl der Untermenüs und Parameter variieren. Bestimmte Untermenüs und darunter angeordnete Parameter werden nicht in der Betriebsanleitung erläutert, sondern in der entsprechenden Sonderdokumentation zum Gerät (Ergänzende Dokumentation).

Navigation
Menü "Setup" → Systemeinheiten

▶ **Systemeinheiten**

Masseflusseinheit	→ 📄 88
Masseeinheit	→ 📄 88
Normvolumenfluss-Einheit	→ 📄 88
Normvolumeneinheit	→ 📄 88
Volumenflusseinheit	→ 📄 88
Volumeneinheit	→ 📄 88
FAD-Volumenflusseinheit	→ 📄 88

FAD-Volumeneinheit	→ 88
Energieflusseinheit	→ 88
Energieeinheit	→ 88
Brennwerteinheit	→ 89
Dichteeinheit	→ 89
Temperatureinheit	→ 89
Druckeinheit	→ 89
Geschwindigkeitseinheit	→ 89
Längeneinheit	→ 89
Datum/Zeitformat	→ 89

Parameterübersicht mit Kurzbeschreibung

Parameter	Beschreibung	Auswahl	Werkseinstellung
Masseflusseinheit	Einheit für Massefluss wählen.	Einheiten-Auswahlliste	Abhängig vom Land: ▪ kg/h ▪ lb/h
Masseeinheit	Einheit für Masse wählen.	Einheiten-Auswahlliste	Abhängig vom Land: ▪ kg ▪ lb
Normvolumenfluss-Einheit	Einheit für Normvolumenfluss wählen.	Einheiten-Auswahlliste	Abhängig vom Land: ▪ Nm^3/h ▪ Sft^3/h
Normvolumeneinheit	Einheit für Normvolumen wählen.	Einheiten-Auswahlliste	Abhängig vom Land: ▪ Nm^3 ▪ Sft^3
Volumenflusseinheit	Einheit für Volumenfluss wählen.	Einheiten-Auswahlliste	Abhängig vom Land: ▪ l/h ▪ ft^3/h
Volumeneinheit	Einheit für Volumen wählen.	Einheiten-Auswahlliste	Abhängig vom Land: ▪ ft^3 ▪ m^3
FAD-Volumenflusseinheit	Einheit für FAD-Volumenfluss wählen (FAD = free air delivery).	Einheiten-Auswahlliste	Abhängig vom Land: ▪ m^3 FAD/h ▪ cf FAD/min
FAD-Volumeneinheit	Einheit für FAD-Volumen wählen (FAD = free air delivery).	Einheiten-Auswahlliste	Abhängig vom Land: ▪ m^3 FAD ▪ cf FAD
Energieflusseinheit	Einheit für Energiefluss wählen.	Einheiten-Auswahlliste	Abhängig vom Land: ▪ kW ▪ Btu/h
Energieeinheit	Einheit für Energie wählen.	Einheiten-Auswahlliste	Abhängig vom Land: ▪ kWh ▪ Btu

Parameter	Beschreibung	Auswahl	Werkseinstellung
Brennwerteinheit	Einheit für Brennwert wählen.	Einheiten-Auswahlliste	Abhängig vom Land: ▪ kWh/Nm³ ▪ Btu/Sft³
Dichteeinheit	Einheit für Messstoffdichte wählen.	Einheiten-Auswahlliste	Abhängig vom Land: ▪ kg/m³ ▪ lb/ft³
Temperatureinheit	Einheit für Temperatur wählen.	Einheiten-Auswahlliste	Abhängig vom Land: ▪ °C ▪ °F
Druckeinheit	Einheit für Rohrdruck wählen.	Einheiten-Auswahlliste	Abhängig vom Land: ▪ bar a ▪ psi a
Geschwindigkeitseinheit	Einheit für Geschwindigkeit wählen.	Einheiten-Auswahlliste	Abhängig vom Land: ▪ m/s ▪ ft/s
Längeneinheit	Einheit für Längenmaß der Nennweite wählen.	Einheiten-Auswahlliste	Abhängig vom Land: ▪ mm ▪ in
Datum/Zeitformat	Datums- und Zeitformat wählen.	▪ dd.mm.yy hh:mm ▪ dd.mm.yy hh:mm am/pm ▪ mm/dd/yy hh:mm ▪ mm/dd/yy hh:mm am/pm	–

9.4.6 I/O-Konfiguration anzeigen

Das Untermenü **I/O-Konfiguration** führt den Anwender durch alle Parameter, in denen die Konfiguration der I/O-Module angezeigt wird.

Navigation
Menü "Setup" → I/O-Konfiguration

▶ I/O-Konfiguration	
I/O-Modul 1 … n Klemmennummern	→ 📄 90
I/O-Modul 1 … n Information	→ 📄 90
I/O-Modul 1 … n Typ	→ 📄 90
I/O-Konfiguration übernehmen	→ 📄 90
I/O-Umbaucode	→ 📄 90

Parameterübersicht mit Kurzbeschreibung

Parameter	Beschreibung	Anzeige / Auswahl / Eingabe
I/O-Modul 1 … n Klemmennummern	Zeigt die vom I/O-Modul belegten Klemmennummern.	▪ Nicht belegt ▪ 26-27 (I/O 1) ▪ 24-25 (I/O 2) ▪ 22-23 (I/O 3) ▪ 20-21 (I/O 4) *
I/O-Modul 1 … n Information	Zeigt Information zum gesteckten I/O-Modul.	▪ Nicht gesteckt ▪ Ungültig ▪ Nicht konfigurierbar ▪ Konfigurierbar ▪ HART
I/O-Modul 1 … n Typ	Zeigt den I/O-Modultyp.	▪ Aus ▪ Stromausgang * ▪ Stromeingang * ▪ Statuseingang * ▪ Impuls-/Frequenz-/Schaltausgang * ▪ Relaisausgang *
I/O-Konfiguration übernehmen	Parameterierung des frei konfigurierbaren I/O-Moduls übernehmen.	▪ Nein ▪ Ja
I/O-Umbaucode	Code eingeben, um die I/O-Konfiguration zu ändern.	Positive Ganzzahl

* Sichtbar in Abhängigkeit von Bestelloptionen oder Geräteeinstellungen

9.4.7 Stromeingang konfigurieren

Der **Assistent "Stromeingang"** führt den Anwender systematisch durch alle Parameter, die für die Konfiguration des Stromeingangs eingestellt werden müssen.

Navigation
Menü "Setup" → Stromeingang

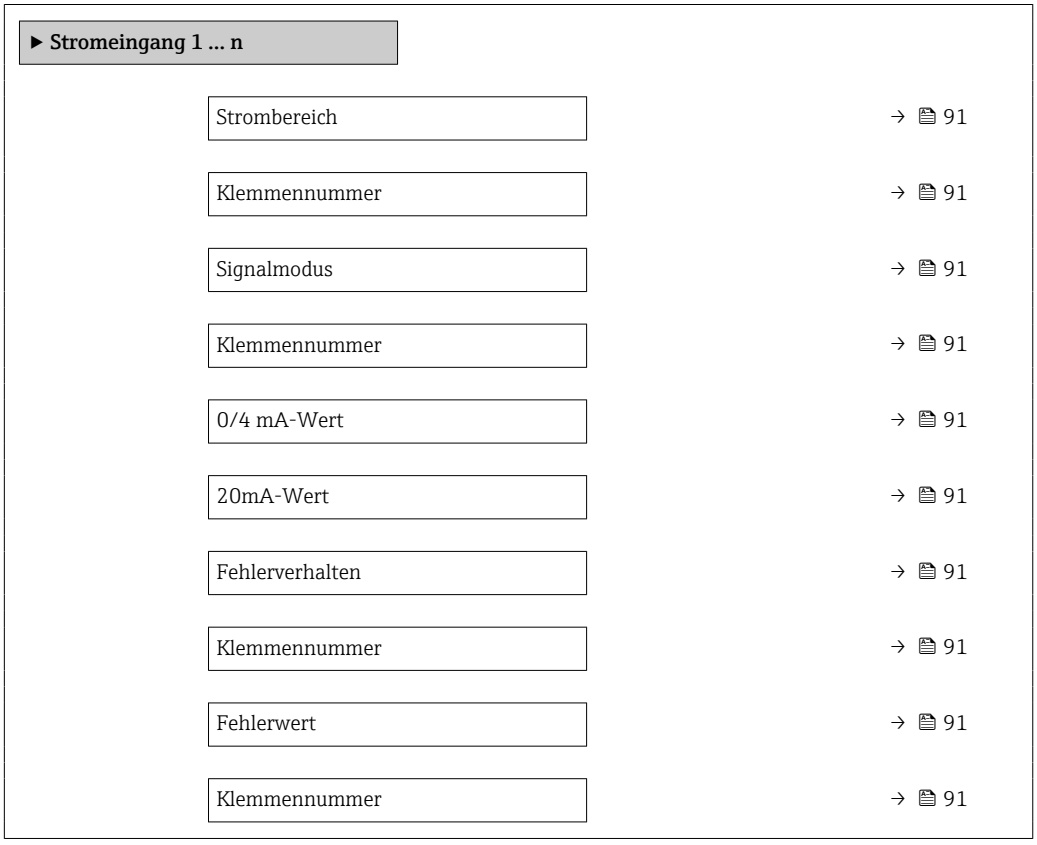

Parameterübersicht mit Kurzbeschreibung

Parameter	Voraussetzung	Beschreibung	Auswahl / Anzeige / Eingabe	Werkseinstellung
Strombereich	–	Strombereich für Prozesswertausgabe und oberen/unteren Ausfallsignalpegel wählen.	▪ 4...20 mA (4...20.5 mA) ▪ 4...20 mA NAMUR (3.8...20.5 mA) ▪ 4...20 mA US (3.9...20.8 mA) ▪ 0...20 mA (0...20.5 mA)	Abhängig vom Land: ▪ 4...20 mA NAMUR (3.8...20.5 mA) ▪ 4...20 mA US (3.9...20.8 mA)
Klemmennummer	–	Zeigt die vom Stromeingangsmodul belegten Klemmennummern.	▪ Nicht belegt ▪ 24-25 (I/O 2) ▪ 22-23 (I/O 3) ▪ 20-21 (I/O 4) *	–
Signalmodus	Das Messgerät ist **nicht** für den Einsatz im explosionsgefährdeten Bereich in der Zündschutzart Ex-i zugelassen.	Signalmodus für Stromeingang wählen.	▪ Passiv ▪ Aktiv *	Aktiv
0/4 mA-Wert	–	Wert für 4-mA-Strom eingeben.	Gleitkommazahl mit Vorzeichen	–
20mA-Wert	–	Wert für 20-mA-Strom eingeben.	Gleitkommazahl mit Vorzeichen	Abhängig von Land und Nennweite
Fehlerverhalten	–	Eingangsverhalten bei Gerätealarm festlegen.	▪ Alarm ▪ Letzter gültiger Wert ▪ Definierter Wert	–
Fehlerwert	In Parameter **Fehlerverhalten** ist die Option **Definierter Wert** ausgewählt.	Wert eingeben, den das Gerät bei fehlendem Eingangssignal vom externen Gerät verwendet.	Gleitkommazahl mit Vorzeichen	–

* Sichtbar in Abhängigkeit von Bestelloptionen oder Geräteeinstellungen

9.4.8 Statuseingang konfigurieren

Das Untermenü **Statuseingang** führt den Anwender systematisch durch alle Parameter, die für die Konfiguration des Statuseingangs eingestellt werden müssen.

Navigation
Menü "Setup" → Statuseingang 1 ... n

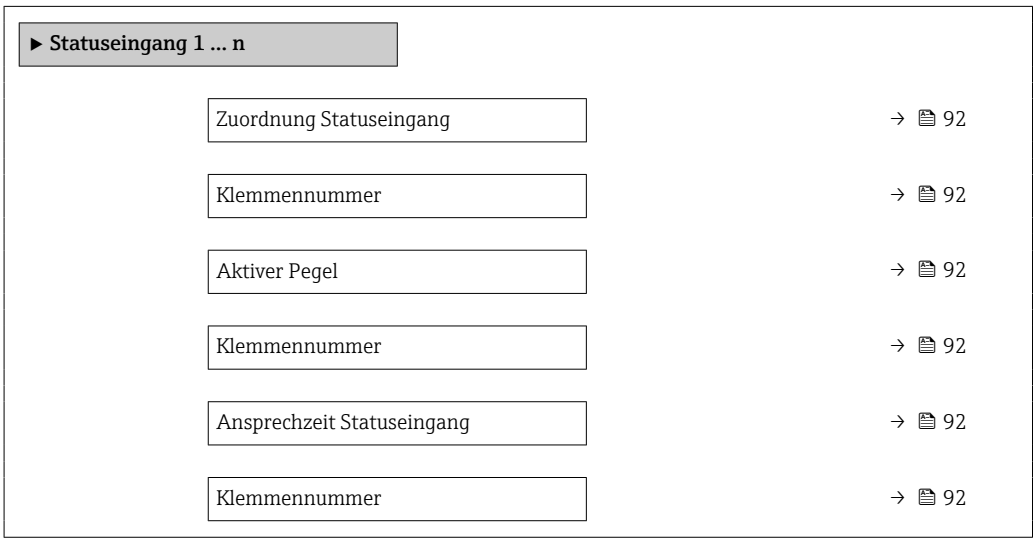

Parameterübersicht mit Kurzbeschreibung

Parameter	Beschreibung	Auswahl / Anzeige / Eingabe
Zuordnung Statuseingang	Funktion für Statuseingang wählen.	▪ Aus ▪ Summenzähler rücksetzen 1 ▪ Summenzähler rücksetzen 2 ▪ Summenzähler rücksetzen 3 ▪ Alle Summenzähler zurücksetzen ▪ Messwertunterdrückung ▪ Gasgruppe * ▪ Nullpunktabgleich
Klemmennummer	Zeigt die vom Statuseingangsmodul belegten Klemmennummern.	▪ Nicht belegt ▪ 24-25 (I/O 2) ▪ 22-23 (I/O 3) ▪ 20-21 (I/O 4) *
Aktiver Pegel	Festlegen, bei welchem Eingangssignalpegel die zugeordnete Funktion ausgelöst wird.	▪ Hoch ▪ Tief
Ansprechzeit Statuseingang	Zeitdauer festlegen, die der Eingangssignalpegel mindestens anliegen muss, um die gewählte Funktion auszulösen.	5 … 200 ms

* Sichtbar in Abhängigkeit von Bestelloptionen oder Geräteeinstellungen

9.4.9 Stromausgang konfigurieren

Der Assistent **Stromausgang** führt den Anwender systematisch durch alle Parameter, die für die Konfiguration des Stromausgangs eingestellt werden müssen.

Navigation
Menü "Setup" → Stromausgang

▶ **Stromausgang 1 … n**

Zuordnung Stromausgang 1 … n	→ 📄 93
Klemmennummer	→ 📄 93
Strombereich	→ 📄 93
Klemmennummer	→ 📄 93
Signalmodus	→ 📄 93
Klemmennummer	→ 📄 93
0/4 mA-Wert	→ 📄 93
20mA-Wert	→ 📄 94
Fester Stromwert	→ 📄 94
Klemmennummer	→ 📄 93
Dämpfung Ausgang 1 … n	→ 📄 94

Fehlerverhalten	→ 📄 94
Klemmennummer	→ 📄 93
Fehlerstrom	→ 📄 94
Klemmennummer	→ 📄 93

Parameterübersicht mit Kurzbeschreibung

Parameter	Voraussetzung	Beschreibung	Auswahl / Anzeige / Eingabe	Werkseinstellung
Zuordnung Stromausgang 1 … n	–	Prozessgröße für Stromausgang wählen.	▪ Aus * ▪ Temperatur ▪ Massefluss ▪ Normvolumenfluss ▪ FAD-Volumenfluss * ▪ Volumenfluss ▪ Energiefluss * ▪ Wärmefluss * ▪ Dichte ▪ Fließgeschwindigkeit ▪ Druck ▪ 2. Temperatur Wärmedifferenz * ▪ Elektroniktemperatur	–
Klemmennummer	–	Zeigt die vom Stromausgangsmodul belegten Klemmennummern.	▪ Nicht belegt ▪ 26-27 (I/O 1) ▪ 24-25 (I/O 2) ▪ 22-23 (I/O 3) ▪ 20-21 (I/O 4) *	–
Strombereich	–	Strombereich für Prozesswertausgabe und oberen/unteren Ausfallsignalpegel wählen.	▪ 4…20 mA NAMUR (3.8…20.5 mA) ▪ 4…20 mA US (3.9…20.8 mA) ▪ 4…20 mA (4… 20.5 mA) ▪ 0…20 mA (0… 20.5 mA) ▪ Fester Stromwert	Abhängig vom Land: ▪ 4…20 mA NAMUR (3.8…20.5 mA) ▪ 4…20 mA US (3.9…20.8 mA)
Signalmodus	–	Signalmodus für Stromausgang wählen.	▪ Aktiv * ▪ Passiv *	Aktiv
0/4 mA-Wert	In Parameter **Strombereich** (→ 📄 93) ist eine der folgenden Optionen ausgewählt: ▪ 4…20 mA NAMUR (3.8…20.5 mA) ▪ 4…20 mA US (3.9…20.8 mA) ▪ 4…20 mA (4… 20.5 mA) ▪ 0…20 mA (0… 20.5 mA)	Wert für 4-mA-Strom eingeben.	Gleitkommazahl mit Vorzeichen	–

Parameter	Voraussetzung	Beschreibung	Auswahl / Anzeige / Eingabe	Werkseinstellung
20mA-Wert	In Parameter **Strombereich** (→ 🗎 93) ist eine der folgenden Optionen ausgewählt: ▪ 4...20 mA NAMUR (3.8...20.5 mA) ▪ 4...20 mA US (3.9...20.8 mA) ▪ 4...20 mA (4... 20.5 mA) ▪ 0...20 mA (0... 20.5 mA)	Wert für 20-mA-Strom eingeben.	Gleitkommazahl mit Vorzeichen	Abhängig von Land und Nennweite
Fester Stromwert	In Parameter **Strombereich** (→ 🗎 93) ist die Option **Fester Stromwert** ausgewählt.	Bestimmt den festen Ausganggsstrom.	0 ... 22,5 mA	22,5 mA
Dämpfung Ausgang 1 ... n	In Parameter **Zuordnung Stromausgang** (→ 🗎 93) ist eine Prozessgröße und in Parameter **Strombereich** (→ 🗎 93) ist eine der folgenden Optionen ausgewählt: ▪ 4...20 mA NAMUR (3.8...20.5 mA) ▪ 4...20 mA US (3.9...20.8 mA) ▪ 4...20 mA (4... 20.5 mA) ▪ 0...20 mA (0... 20.5 mA)	Reaktionszeit des Ausgangssignals auf Messwertschwankungen einstellen.	0,0 ... 999,9 s	–
Fehlerverhalten	In Parameter **Zuordnung Stromausgang** (→ 🗎 93) ist eine Prozessgröße und in Parameter **Strombereich** (→ 🗎 93) ist eine der folgenden Optionen ausgewählt: ▪ 4...20 mA NAMUR (3.8...20.5 mA) ▪ 4...20 mA US (3.9...20.8 mA) ▪ 4...20 mA (4... 20.5 mA) ▪ 0...20 mA (0... 20.5 mA)	Ausgangsverhalten bei Gerätealarm festlegen.	▪ Min. ▪ Max. ▪ Letzter gültiger Wert ▪ Aktueller Wert ▪ Definierter Wert	–
Fehlerstrom	In Parameter **Fehlerverhalten** ist die Option **Definierter Wert** ausgewählt.	Wert für Stromausgabe bei Gerätealarm eingeben.	0 ... 22,5 mA	22,5 mA

* Sichtbar in Abhängigkeit von Bestelloptionen oder Geräteeinstellungen

9.4.10 Impuls-/Frequenz-/Schaltausgang konfigurieren

Der Assistent **Impuls-/Frequenz-/Schaltausgang** führt den Anwender systematisch durch alle Parameter, die für die Konfiguration des gewählten Ausgangstyps eingestellt werden können.

Navigation
Menü "Setup" → Erweitertes Setup → Impuls-/Frequenz-/Schaltausgang

▶ **Impuls-/Frequenz-/Schaltausgang 1 … n**		
	Betriebsart	→ 📄 95

Parameterübersicht mit Kurzbeschreibung

Parameter	Beschreibung	Auswahl
Betriebsart	Ausgang als Impuls-, Frequenz oder Schaltausgang festlegen.	▪ Impuls ▪ Frequenz ▪ Schalter

Impulsausgang konfigurieren

Navigation
Menü "Setup" → Impuls-/Frequenz-/Schaltausgang

▶ **Impuls-/Frequenz-/Schaltausgang 1 … n**		
	Betriebsart	→ 📄 96
	Klemmennummer	→ 📄 96
	Signalmodus	→ 📄 96
	Zuordnung Impulsausgang	→ 📄 96
	Impulsskalierung	→ 📄 96
	Impulsbreite	→ 📄 96
	Fehlerverhalten	→ 📄 96

Parameterübersicht mit Kurzbeschreibung

Parameter	Voraussetzung	Beschreibung	Auswahl / Anzeige / Eingabe	Werkseinstellung
Betriebsart	–	Ausgang als Impuls-, Frequenz oder Schaltausgang festlegen.	▪ Impuls ▪ Frequenz ▪ Schalter	–
Klemmennummer	–	Zeigt die vom PFS-Ausgangsmodul belegten Klemmennummern.	▪ Nicht belegt ▪ 24-25 (I/O 2) ▪ 22-23 (I/O 3) ▪ 20-21 (I/O 4) *	–
Signalmodus	–	Signalmodus für PFS-Ausgang wählen.	▪ Passiv ▪ Aktiv * ▪ Passiv NAMUR	–
Zuordnung Impulsausgang 1 … n	In Parameter **Betriebsart** ist die Option **Impuls** ausgewählt.	Prozessgröße für Impulsausgang wählen.	▪ Aus ▪ Massefluss ▪ Normvolumenfluss ▪ FAD-Volumenfluss * ▪ Volumenfluss ▪ Energiefluss * ▪ Wärmefluss *	–
Impulsskalierung	In Parameter **Betriebsart** (→ 🗎 95) ist die Option **Impuls** und in Parameter **Zuordnung Impulsausgang** (→ 🗎 96) ist eine Prozessgröße ausgewählt.	Menge für den Messwert eingeben, bei der ein Impuls ausgegeben wird.	Positive Gleitkommazahl	Abhängig von Land und Nennweite
Impulsbreite	In Parameter **Betriebsart** (→ 🗎 95) ist die Option **Impuls** und in Parameter **Zuordnung Impulsausgang** (→ 🗎 96) ist eine Prozessgröße ausgewählt.	Zeitdauer des Ausgangsimpulses festlegen.	0,05 … 2 000 ms	–
Fehlerverhalten	In Parameter **Betriebsart** (→ 🗎 95) ist die Option **Impuls** und in Parameter **Zuordnung Impulsausgang** (→ 🗎 96) ist eine Prozessgröße ausgewählt.	Ausgangsverhalten bei Gerätealarm festlegen.	▪ Aktueller Wert ▪ Keine Impulse	–

* Sichtbar in Abhängigkeit von Bestelloptionen oder Geräteeinstellungen

Frequenzausgang konfigurieren

Navigation
Menü "Setup" → Impuls-/Frequenz-/Schaltausgang

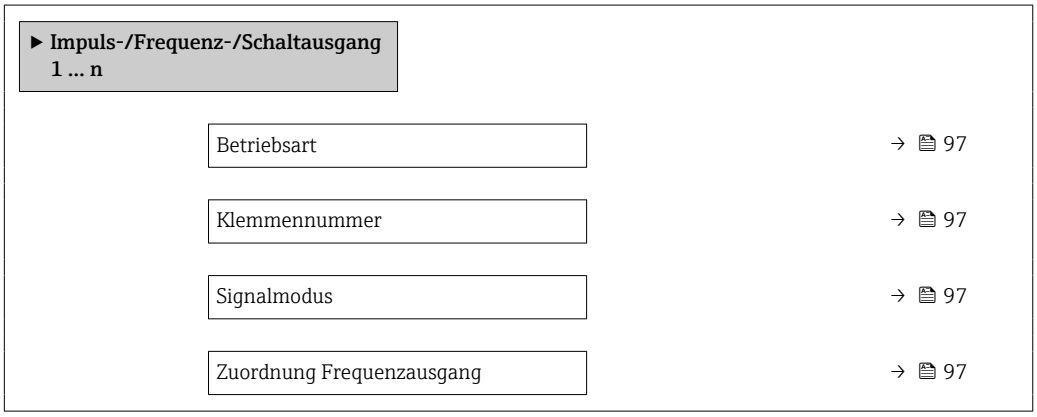

Anfangsfrequenz	→ 🗎 97
Endfrequenz	→ 🗎 97
Messwert für Anfangsfrequenz	→ 🗎 98
Messwert für Endfrequenz	→ 🗎 98
Fehlerverhalten	→ 🗎 98
Fehlerfrequenz	→ 🗎 98
Invertiertes Ausgangssignal	→ 🗎 98

Parameterübersicht mit Kurzbeschreibung

Parameter	Voraussetzung	Beschreibung	Auswahl / Anzeige / Eingabe	Werkseinstellung
Betriebsart	–	Ausgang als Impuls-, Frequenz oder Schaltausgang festlegen.	▪ Impuls ▪ Frequenz ▪ Schalter	–
Klemmennummer	–	Zeigt die vom PFS-Ausgangsmodul belegten Klemmennummern.	▪ Nicht belegt ▪ 24-25 (I/O 2) ▪ 22-23 (I/O 3) ▪ 20-21 (I/O 4) *	–
Signalmodus	–	Signalmodus für PFS-Ausgang wählen.	▪ Passiv ▪ Aktiv * ▪ Passiv NAMUR	–
Zuordnung Frequenzausgang	In Parameter **Betriebsart** (→ 🗎 95) ist die Option **Frequenz** ausgewählt.	Prozessgröße für Frequenzausgang wählen.	▪ Aus ▪ Temperatur ▪ Massefluss ▪ Normvolumenfluss ▪ FAD-Volumenfluss * ▪ Volumenfluss ▪ Energiefluss * ▪ Wärmefluss * ▪ Dichte ▪ Fließgeschwindigkeit ▪ Druck ▪ 2. Temperatur Wärmedifferenz * ▪ Elektroniktemperatur	–
Anfangsfrequenz	In Parameter **Betriebsart** (→ 🗎 95) ist die Option **Frequenz** und in Parameter **Zuordnung Frequenzausgang** (→ 🗎 97) ist eine Prozessgröße ausgewählt.	Anfangsfrequenz eingeben.	0,0 … 10 000,0 Hz	–
Endfrequenz	In Parameter **Betriebsart** (→ 🗎 95) ist die Option **Frequenz** und in Parameter **Zuordnung Frequenzausgang** (→ 🗎 97) ist eine Prozessgröße ausgewählt.	Endfrequenz eingeben.	0,0 … 10 000,0 Hz	–

Parameter	Voraussetzung	Beschreibung	Auswahl / Anzeige / Eingabe	Werkseinstellung
Messwert für Anfangsfrequenz	In Parameter **Betriebsart** (→ 🗎 95) ist die Option **Frequenz** und in Parameter **Zuordnung Frequenzausgang** (→ 🗎 97) ist eine Prozessgröße ausgewählt.	Messwert für Anfangsfrequenz eingeben.	Gleitkommazahl mit Vorzeichen	Abhängig von Land und Nennweite
Messwert für Endfrequenz	In Parameter **Betriebsart** (→ 🗎 95) ist die Option **Frequenz** und in Parameter **Zuordnung Frequenzausgang** (→ 🗎 97) ist eine Prozessgröße ausgewählt.	Messwert für Endfrequenz festlegen.	Gleitkommazahl mit Vorzeichen	Abhängig von Land und Nennweite
Fehlerverhalten	In Parameter **Betriebsart** (→ 🗎 95) ist die Option **Frequenz** und in Parameter **Zuordnung Frequenzausgang** (→ 🗎 97) ist eine Prozessgröße ausgewählt.	Ausgangsverhalten bei Gerätealarm festlegen.	▪ Aktueller Wert ▪ Definierter Wert ▪ 0 Hz	–
Fehlerfrequenz	Im Parameter **Betriebsart** (→ 🗎 95) ist die Option **Frequenz**, im Parameter **Zuordnung Frequenzausgang** (→ 🗎 97) ist eine Prozessgröße und im Parameter **Fehlerverhalten** ist die Option **Definierter Wert** ausgewählt.	Wert für Frequenzausgabe bei Gerätealarm eingeben.	0,0 … 12 500,0 Hz	–
Invertiertes Ausgangssignal	–	Ausgangssignal umkehren.	▪ Nein ▪ Ja	–

* Sichtbar in Abhängigkeit von Bestelloptionen oder Geräteeinstellungen

Schaltausgang konfigurieren

Navigation
Menü "Setup" → Impuls-/Frequenz-/Schaltausgang

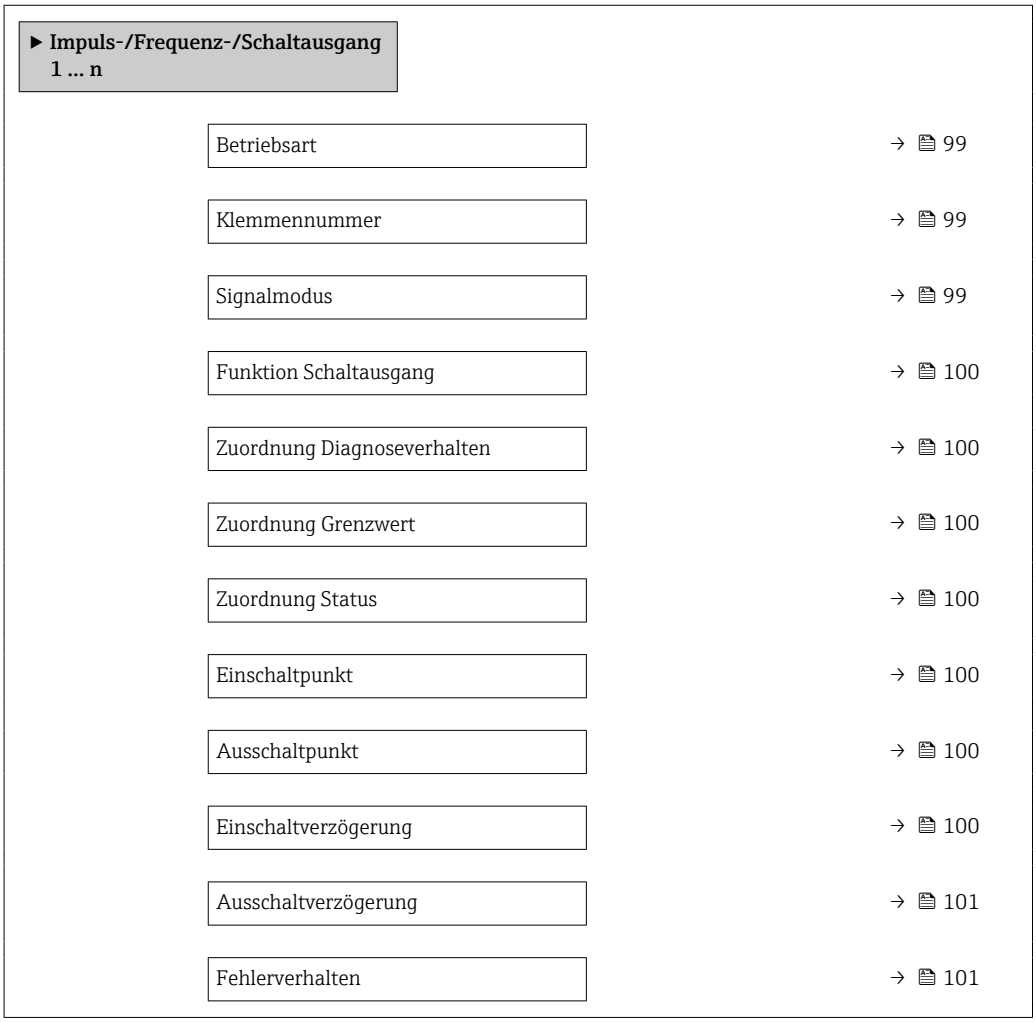

Parameterübersicht mit Kurzbeschreibung

Parameter	Voraussetzung	Beschreibung	Auswahl / Anzeige / Eingabe	Werkseinstellung
Betriebsart	–	Ausgang als Impuls-, Frequenz oder Schaltausgang festlegen.	▪ Impuls ▪ Frequenz ▪ Schalter	–
Klemmennummer	–	Zeigt die vom PFS-Ausgangsmodul belegten Klemmennummern.	▪ Nicht belegt ▪ 24-25 (I/O 2) ▪ 22-23 (I/O 3) ▪ 20-21 (I/O 4) *	–
Signalmodus	–	Signalmodus für PFS-Ausgang wählen.	▪ Passiv ▪ Aktiv * ▪ Passiv NAMUR	–

Parameter	Voraussetzung	Beschreibung	Auswahl / Anzeige / Eingabe	Werkseinstellung
Funktion Schaltausgang	In Parameter **Betriebsart** ist die Option **Schalter** ausgewählt.	Funktion für Schaltausgang wählen.	▪ Aus ▪ An ▪ Diagnoseverhalten ▪ Grenzwert ▪ Überwachung Durchflussrichtung * ▪ Status	–
Zuordnung Diagnoseverhalten	▪ In Parameter **Betriebsart** ist die Option **Schalter** ausgewählt. ▪ In Parameter **Funktion Schaltausgang** ist die Option **Diagnoseverhalten** ausgewählt.	Diagnoseverhalten für Schaltausgang wählen.	▪ Alarm ▪ Alarm oder Warnung ▪ Warnung	–
Zuordnung Grenzwert	▪ In Parameter **Betriebsart** ist die Option **Schalter** ausgewählt. ▪ In Parameter **Funktion Schaltausgang** ist die Option **Grenzwert** ausgewählt.	Prozessgröße für Grenzwertfunktion wählen.	▪ Temperatur ▪ Massefluss ▪ Normvolumenfluss ▪ FAD-Volumenfluss * ▪ Volumenfluss ▪ Energiefluss * ▪ Wärmefluss * ▪ Dichte ▪ Fließgeschwindigkeit ▪ 2. Temperatur Wärmedifferenz * ▪ Elektroniktemperatur ▪ Summenzähler 1 ▪ Summenzähler 2 ▪ Summenzähler 3	–
Zuordnung Status	▪ In Parameter **Betriebsart** ist die Option **Schalter** ausgewählt. ▪ In Parameter **Funktion Schaltausgang** ist die Option **Status** ausgewählt.	Gerätestatus für Schaltausgang wählen.	▪ Aus ▪ Schleichmengenunterdrückung	–
Einschaltpunkt	▪ In Parameter **Betriebsart** ist die Option **Schalter** ausgewählt. ▪ In Parameter **Funktion Schaltausgang** ist die Option **Grenzwert** ausgewählt.	Messwert für Einschaltpunkt eingeben.	Gleitkommazahl mit Vorzeichen	Abhängig von Land und Nennweite
Ausschaltpunkt	▪ In Parameter **Betriebsart** ist die Option **Schalter** ausgewählt. ▪ In Parameter **Funktion Schaltausgang** ist die Option **Grenzwert** ausgewählt.	Messwert für Ausschaltpunkt eingeben.	Gleitkommazahl mit Vorzeichen	–
Einschaltverzögerung	▪ In Parameter **Betriebsart** ist die Option **Schalter** ausgewählt. ▪ In Parameter **Funktion Schaltausgang** ist die Option **Grenzwert** ausgewählt.	Verzögerungszeit für das Einschalten des Schaltausgangs festlegen.	0,0 … 100,0 s	–

Parameter	Voraussetzung	Beschreibung	Auswahl / Anzeige / Eingabe	Werkseinstellung
Ausschaltverzögerung	▪ In Parameter **Betriebsart** ist die Option **Schalter** ausgewählt. ▪ In Parameter **Funktion Schaltausgang** ist die Option **Grenzwert** ausgewählt.	Verzögerungszeit für das Ausschalten des Schaltausgangs festlegen.	0,0 … 100,0 s	–
Fehlerverhalten	–	Ausgangsverhalten bei Gerätealarm festlegen.	▪ Aktueller Status ▪ Offen ▪ Geschlossen	–

* Sichtbar in Abhängigkeit von Bestelloptionen oder Geräteeinstellungen

9.4.11 Relaisausgang konfigurieren

Der Assistent **Relaisausgang** führt den Anwender systematisch durch alle Parameter, die für die Konfiguration des Relaisausgangs eingestellt werden müssen.

Navigation
Menü "Setup" → Relaisausgang 1 … n

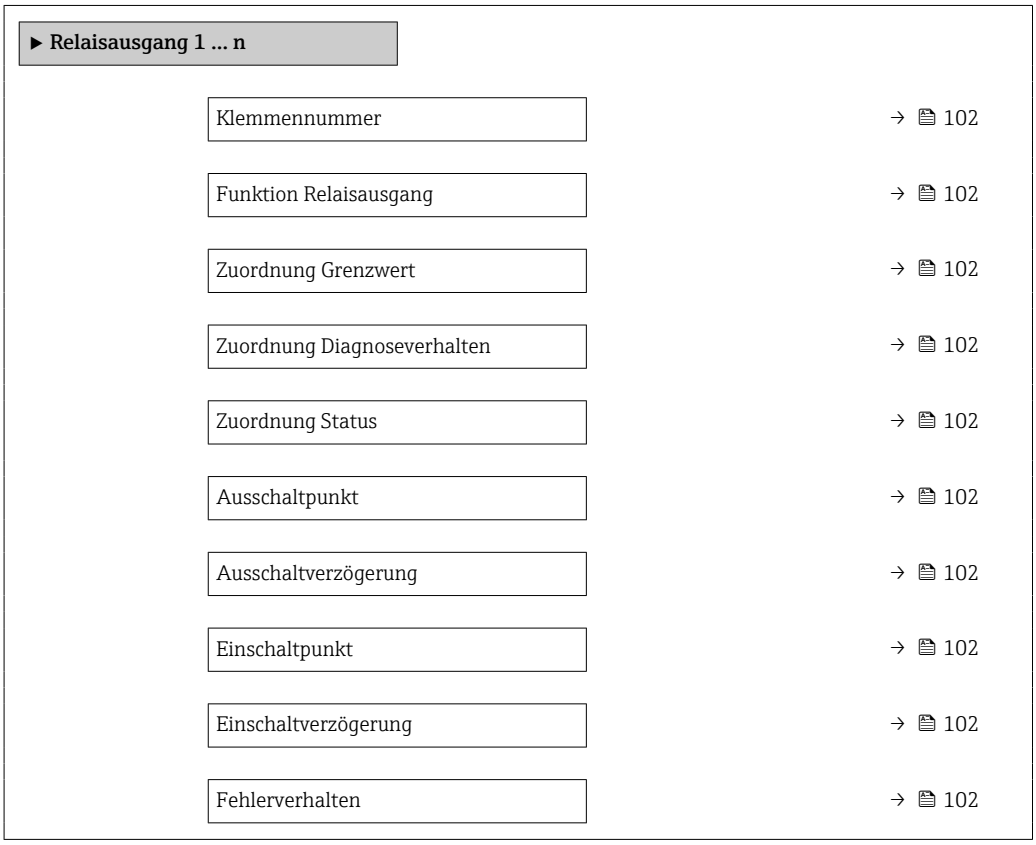

Parameterübersicht mit Kurzbeschreibung

Parameter	Voraussetzung	Beschreibung	Anzeige / Auswahl / Eingabe	Werkseinstellung
Klemmennummer	–	Zeigt die vom Relaisausgangsmodul belegten Klemmennummern.	▪ Nicht belegt ▪ 24-25 (I/O 2) ▪ 22-23 (I/O 3) ▪ 20-21 (I/O 4)	–
Funktion Relaisausgang	–	Funktion für Relaisausgang wählen.	▪ Geschlossen ▪ Offen ▪ Diagnoseverhalten ▪ Grenzwert ▪ Überwachung Durchflussrichtung ▪ Digitalausgang	–
Zuordnung Grenzwert	In Parameter **Funktion Relaisausgang** ist die Option **Grenzwert** ausgewählt.	Prozessgröße für Grenzwertfunktion wählen.	▪ Temperatur ▪ Massefluss ▪ Normvolumenfluss ▪ FAD-Volumenfluss * ▪ Volumenfluss ▪ Energiefluss * ▪ Wärmefluss * ▪ Dichte ▪ Fließgeschwindigkeit ▪ 2. Temperatur Wärmedifferenz * ▪ Elektroniktemperatur ▪ Summenzähler 1 ▪ Summenzähler 2 ▪ Summenzähler 3	–
Zuordnung Diagnoseverhalten	In Parameter **Funktion Relaisausgang** ist die Option **Diagnoseverhalten** ausgewählt.	Diagnoseverhalten für Schaltausgang wählen.	▪ Alarm ▪ Alarm oder Warnung ▪ Warnung	–
Zuordnung Status	In Parameter **Funktion Relaisausgang** ist die Option **Digitalausgang** ausgewählt.	Gerätestatus für Schaltausgang wählen.	▪ Aus ▪ Schleichmengenunterdrückung	–
Ausschaltpunkt	In Parameter **Funktion Relaisausgang** ist die Option **Grenzwert** ausgewählt.	Messwert für Ausschaltpunkt eingeben.	Gleitkommazahl mit Vorzeichen	–
Ausschaltverzögerung	In Parameter **Funktion Relaisausgang** ist die Option **Grenzwert** ausgewählt.	Verzögerungszeit für das Ausschalten des Schaltausgangs festlegen.	0,0 … 100,0 s	–
Einschaltpunkt	In Parameter **Funktion Relaisausgang** ist die Option **Grenzwert** ausgewählt.	Messwert für Einschaltpunkt eingeben.	Gleitkommazahl mit Vorzeichen	Abhängig von Land und Nennweite
Einschaltverzögerung	In Parameter **Funktion Relaisausgang** ist die Option **Grenzwert** ausgewählt.	Verzögerungszeit für das Einschalten des Schaltausgangs festlegen.	0,0 … 100,0 s	–
Fehlerverhalten	–	Ausgangsverhalten bei Gerätealarm festlegen.	▪ Aktueller Status ▪ Offen ▪ Geschlossen	–

* Sichtbar in Abhängigkeit von Bestelloptionen oder Geräteeinstellungen

9.4.12 Vor-Ort-Anzeige konfigurieren

Der Assistent **Anzeige** führt den Anwender systematisch durch alle Parameter, die für die Konfiguration der Vor-Ort-Anzeige eingestellt werden können.

Navigation
Menü "Setup" → Anzeige

▶ Anzeige	
Format Anzeige	→ 📄 103
1. Anzeigewert	→ 📄 103
1. Wert 0%-Bargraph	→ 📄 104
1. Wert 100%-Bargraph	→ 📄 104
2. Anzeigewert	→ 📄 104
3. Anzeigewert	→ 📄 104
3. Wert 0%-Bargraph	→ 📄 104
3. Wert 100%-Bargraph	→ 📄 104
4. Anzeigewert	→ 📄 104

Parameterübersicht mit Kurzbeschreibung

Parameter	Voraussetzung	Beschreibung	Auswahl / Eingabe	Werkseinstellung
Format Anzeige	Eine Vor-Ort-Anzeige ist vorhanden.	Darstellung der Messwerte für Vor-Ort-Anzeige wählen.	▪ 1 Wert groß ▪ 1 Bargraph + 1 Wert ▪ 2 Werte ▪ 1 Wert groß + 2 Werte ▪ 4 Werte	–
1. Anzeigewert	Eine Vor-Ort-Anzeige ist vorhanden.	Messwert wählen, der auf der Vor-Ort-Anzeige dargestellt wird.	▪ Temperatur ▪ Massefluss ▪ Normvolumenfluss ▪ FAD-Volumenfluss * ▪ Volumenfluss ▪ Energiefluss * ▪ Wärmefluss * ▪ Dichte ▪ Fließgeschwindigkeit ▪ Druck ▪ 2. Temperatur Wärmedifferenz * ▪ Elektroniktemperatur ▪ Summenzähler 1 ▪ Summenzähler 2 ▪ Summenzähler 3 ▪ Stromausgang 1 * ▪ Stromausgang 2 * ▪ Stromausgang 3 * ▪ Stromausgang 4 *	–

Parameter	Voraussetzung	Beschreibung	Auswahl / Eingabe	Werkseinstellung
1. Wert 0%-Bargraph	Eine Vor-Ort-Anzeige ist vorhanden.	0%-Wert für Bargraph-Anzeige eingeben.	Gleitkommazahl mit Vorzeichen	–
1. Wert 100%-Bargraph	Eine Vor-Ort-Anzeige ist vorhanden.	100%-Wert für Bargraph-Anzeige eingeben.	Gleitkommazahl mit Vorzeichen	Abhängig von Land und Nennweite
2. Anzeigewert	Eine Vor-Ort-Anzeige ist vorhanden.	Messwert wählen, der auf der Vor-Ort-Anzeige dargestellt wird.	Auswahlliste siehe Parameter **1. Anzeigewert** (→ 🗎 103)	–
3. Anzeigewert	Eine Vor-Ort-Anzeige ist vorhanden.	Messwert wählen, der auf der Vor-Ort-Anzeige dargestellt wird.	Auswahlliste siehe Parameter **1. Anzeigewert** (→ 🗎 103)	–
3. Wert 0%-Bargraph	In Parameter **3. Anzeigewert** wurde eine Auswahl getroffen.	0%-Wert für Bargraph-Anzeige eingeben.	Gleitkommazahl mit Vorzeichen	–
3. Wert 100%-Bargraph	In Parameter **3. Anzeigewert** wurde eine Auswahl getroffen.	100%-Wert für Bargraph-Anzeige eingeben.	Gleitkommazahl mit Vorzeichen	–
4. Anzeigewert	Eine Vor-Ort-Anzeige ist vorhanden.	Messwert wählen, der auf der Vor-Ort-Anzeige dargestellt wird.	Auswahlliste siehe Parameter **1. Anzeigewert** (→ 🗎 103)	–
5. Anzeigewert	Eine Vor-Ort-Anzeige ist vorhanden.	Messwert wählen, der auf der Vor-Ort-Anzeige dargestellt wird.	Auswahlliste siehe Parameter **1. Anzeigewert** (→ 🗎 103)	–
6. Anzeigewert	Eine Vor-Ort-Anzeige ist vorhanden.	Messwert wählen, der auf der Vor-Ort-Anzeige dargestellt wird.	Auswahlliste siehe Parameter **1. Anzeigewert** (→ 🗎 103)	–
7. Anzeigewert	Eine Vor-Ort-Anzeige ist vorhanden.	Messwert wählen, der auf der Vor-Ort-Anzeige dargestellt wird.	Auswahlliste siehe Parameter **1. Anzeigewert** (→ 🗎 103)	–
8. Anzeigewert	Eine Vor-Ort-Anzeige ist vorhanden.	Messwert wählen, der auf der Vor-Ort-Anzeige dargestellt wird.	Auswahlliste siehe Parameter **1. Anzeigewert** (→ 🗎 103)	–

* Sichtbar in Abhängigkeit von Bestelloptionen oder Geräteeinstellungen

9.4.13 Schleichmenge konfigurieren

Der Assistent **Schleichmengenunterdrückung** führt den Anwender systematisch durch alle Parameter, die für die Konfiguration der Schleichmengenunterdrückung eingestellt werden müssen.

Navigation
Menü "Setup" → Schleichmengenunterdrückung

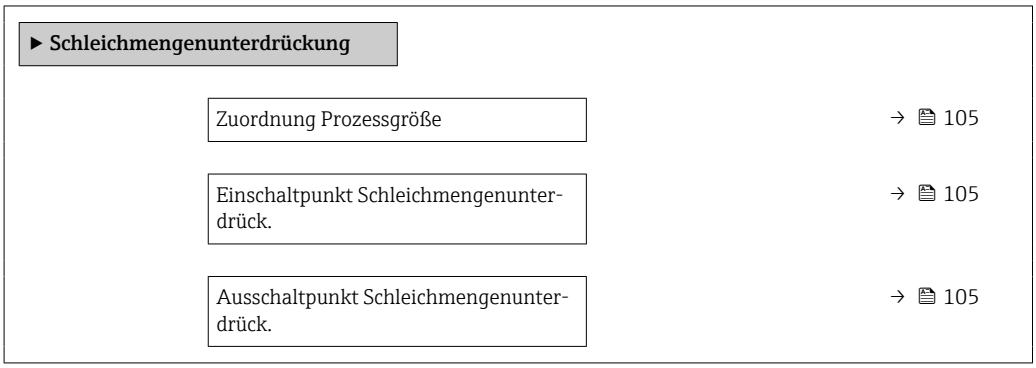

Parameterübersicht mit Kurzbeschreibung

Parameter	Voraussetzung	Beschreibung	Auswahl / Eingabe	Werkseinstellung
Zuordnung Prozessgröße	–	Prozessgröße für Schleichmengenunterdrückung wählen.	▪ Aus ▪ Massefluss ▪ Volumenfluss ▪ Normvolumenfluss ▪ FAD-Volumenfluss *	–
Einschaltpunkt Schleichmengenunterdrück.	In Parameter **Zuordnung Prozessgröße** (→ 105) ist eine Prozessgröße ausgewählt.	Einschaltpunkt für Schleichmengenunterdrückung eingeben.	Positive Gleitkommazahl	Abhängig von Land und Nennweite
Ausschaltpunkt Schleichmengenunterdrück.	In Parameter **Zuordnung Prozessgröße** (→ 105) ist eine Prozessgröße ausgewählt.	Ausschaltpunkt für Schleichmengenunterdrückung eingeben.	0 … 100,0 %	–

* Sichtbar in Abhängigkeit von Bestelloptionen oder Geräteeinstellungen

9.5 Erweiterte Einstellungen

Das Untermenü **Erweitertes Setup** mit seinen Untermenüs enthält Parameter für spezifische Einstellungen.

Navigation zum Untermenü "Erweitertes Setup"

Abhängig von der Geräteausführung kann die Anzahl der Untermenüs und Parameter variieren. Bestimmte Untermenüs und darunter angeordnete Parameter werden nicht in der Betriebsanleitung erläutert, sondern in der entsprechenden Sonderdokumentation zum Gerät (Ergänzende Dokumentation).

Navigation
Menü "Setup" → Erweitertes Setup

▶ **Erweitertes Setup**		
	Freigabecode eingeben	→ 📄 106
	▶ **Summenzähler 1 … n**	→ 📄 106
	▶ **Anzeige**	→ 📄 108
	▶ **WLAN-Einstellungen**	→ 📄 110
	▶ **Datensicherung**	→ 📄 112
	▶ **Administration**	→ 📄 114

9.5.1 Parameter zur Eingabe des Freigabecodes nutzen

Navigation
Menü "Setup" → Erweitertes Setup

Parameterübersicht mit Kurzbeschreibung

Parameter	Beschreibung	Eingabe
Freigabecode eingeben	Parameterschreibschutz mit anwenderspezifischem Freigabecode aufheben.	Max. 16-stellige Zeichenfolge aus Zahlen, Buchstaben und Sonderzeichen

9.5.2 Summenzähler konfigurieren

Im **Untermenü "Summenzähler 1 … n"** kann der jeweilige Summenzähler konfiguriert werden.

Navigation
Menü "Setup" → Erweitertes Setup → Summenzähler 1 … n

▶ **Summenzähler 1 … n**		
	Zuordnung Prozessgröße	→ 📄 107

Einheit Summenzähler 1 … n	→ 🗎 107
Betriebsart Summenzähler	→ 🗎 107
Fehlerverhalten	→ 🗎 107
Gaszuordnung	→ 🗎 107

Parameterübersicht mit Kurzbeschreibung

Parameter	Voraussetzung	Beschreibung	Auswahl	Werkseinstellung
Zuordnung Prozessgröße	–	Prozessgröße für Summenzähler wählen.	▪ Aus ▪ Massefluss ▪ Normvolumenfluss ▪ FAD-Volumenfluss * ▪ Volumenfluss ▪ Energiefluss * ▪ Wärmefluss *	–
Einheit Summenzähler 1 … n	In Parameter **Zuordnung Prozessgröße** (→ 🗎 107) von Untermenü **Summenzähler 1 … n** ist eine Prozessgröße ausgewählt.	Einheit für Prozessgröße des Summenzählers wählen.	Einheiten-Auswahlliste	–
Betriebsart Summenzähler	In Parameter **Zuordnung Prozessgröße** (→ 🗎 107) von Untermenü **Summenzähler 1 … n** ist eine Prozessgröße ausgewählt.	Für Summenzähler festlegen, wie der Durchfluss aufsummiert wird.	▪ Nettomenge ▪ Menge Förderrichtung ▪ Rückflussmenge	–
Fehlerverhalten	In Parameter **Zuordnung Prozessgröße** (→ 🗎 107) von Untermenü **Summenzähler 1 … n** ist eine Prozessgröße ausgewählt.	Summenzählerverhalten bei Gerätealarm festlegen.	▪ Anhalten ▪ Aktueller Wert ▪ Letzter gültiger Wert	–
Gaszuordnung (Nur mit Bestellmerkmal "Anwendungspaket", Option EV "Zweite Gasgruppe")	–	Gas wählen, das der Summenzähler verwendet. Dieses Gas wird nur summiert, wenn es gerade aktiv ist (siehe Parameter 'Aktives Gas').	▪ Beide Gase ▪ Gas ▪ Zweites Gas	▪ Option **Beide Gase** (Nur mit Bestellmerkmal "Anwendungspaket", Option EV "Zweite Gasgruppe") ▪ Gas

* Sichtbar in Abhängigkeit von Bestelloptionen oder Geräteeinstellungen

9.5.3 Weitere Anzeigenkonfigurationen durchführen

Im Untermenü **Anzeige** können alle Parameter rund um die Konfiguration der Vor-Ort-Anzeige eingestellt werden.

Navigation
Menü "Setup" → Erweitertes Setup → Anzeige

▶ Anzeige	
Format Anzeige	→ 📄 109
1. Anzeigewert	→ 📄 109
1. Wert 0%-Bargraph	→ 📄 109
1. Wert 100%-Bargraph	→ 📄 109
1. Nachkommastellen	→ 📄 109
2. Anzeigewert	→ 📄 109
2. Nachkommastellen	→ 📄 109
3. Anzeigewert	→ 📄 109
3. Wert 0%-Bargraph	→ 📄 109
3. Wert 100%-Bargraph	→ 📄 109
3. Nachkommastellen	→ 📄 109
4. Anzeigewert	→ 📄 110
4. Nachkommastellen	→ 📄 110
Display language	→ 📄 110
Intervall Anzeige	→ 📄 110
Dämpfung Anzeige	→ 📄 110
Kopfzeile	→ 📄 110
Kopfzeilentext	→ 📄 110
Trennzeichen	→ 📄 110
Hintergrundbeleuchtung	→ 📄 110

Parameterübersicht mit Kurzbeschreibung

Parameter	Voraussetzung	Beschreibung	Auswahl / Eingabe	Werkseinstellung
Format Anzeige	Eine Vor-Ort-Anzeige ist vorhanden.	Darstellung der Messwerte für Vor-Ort-Anzeige wählen.	▪ 1 Wert groß ▪ 1 Bargraph + 1 Wert ▪ 2 Werte ▪ 1 Wert groß + 2 Werte ▪ 4 Werte	–
1. Anzeigewert	Eine Vor-Ort-Anzeige ist vorhanden.	Messwert wählen, der auf der Vor-Ort-Anzeige dargestellt wird.	▪ Temperatur ▪ Massefluss ▪ Normvolumenfluss ▪ FAD-Volumenfluss * ▪ Volumenfluss ▪ Energiefluss * ▪ Wärmefluss * ▪ Dichte ▪ Fließgeschwindigkeit ▪ Druck ▪ 2. Temperatur Wärmedifferenz * ▪ Elektroniktemperatur ▪ Summenzähler 1 ▪ Summenzähler 2 ▪ Summenzähler 3 ▪ Stromausgang 1 * ▪ Stromausgang 2 * ▪ Stromausgang 3 * ▪ Stromausgang 4 *	–
1. Wert 0%-Bargraph	Eine Vor-Ort-Anzeige ist vorhanden.	0%-Wert für Bargraph-Anzeige eingeben.	Gleitkommazahl mit Vorzeichen	–
1. Wert 100%-Bargraph	Eine Vor-Ort-Anzeige ist vorhanden.	100%-Wert für Bargraph-Anzeige eingeben.	Gleitkommazahl mit Vorzeichen	Abhängig von Land und Nennweite
1. Nachkommastellen	In Parameter **1. Anzeigewert** ist ein Messwert festgelegt.	Anzahl Nachkommastellen für Anzeigewert wählen.	▪ x ▪ x.x ▪ x.xx ▪ x.xxx ▪ x.xxxx	–
2. Anzeigewert	Eine Vor-Ort-Anzeige ist vorhanden.	Messwert wählen, der auf der Vor-Ort-Anzeige dargestellt wird.	Auswahlliste siehe Parameter **1. Anzeigewert** (→ 🗎 103)	–
2. Nachkommastellen	In Parameter **2. Anzeigewert** ist ein Messwert festgelegt.	Anzahl Nachkommastellen für Anzeigewert wählen.	▪ x ▪ x.x ▪ x.xx ▪ x.xxx ▪ x.xxxx	–
3. Anzeigewert	Eine Vor-Ort-Anzeige ist vorhanden.	Messwert wählen, der auf der Vor-Ort-Anzeige dargestellt wird.	Auswahlliste siehe Parameter **1. Anzeigewert** (→ 🗎 103)	–
3. Wert 0%-Bargraph	In Parameter **3. Anzeigewert** wurde eine Auswahl getroffen.	0%-Wert für Bargraph-Anzeige eingeben.	Gleitkommazahl mit Vorzeichen	–
3. Wert 100%-Bargraph	In Parameter **3. Anzeigewert** wurde eine Auswahl getroffen.	100%-Wert für Bargraph-Anzeige eingeben.	Gleitkommazahl mit Vorzeichen	–
3. Nachkommastellen	In Parameter **3. Anzeigewert** ist ein Messwert festgelegt.	Anzahl Nachkommastellen für Anzeigewert wählen.	▪ x ▪ x.x ▪ x.xx ▪ x.xxx ▪ x.xxxx	–

Parameter	Voraussetzung	Beschreibung	Auswahl / Eingabe	Werkseinstellung
4. Anzeigewert	Eine Vor-Ort-Anzeige ist vorhanden.	Messwert wählen, der auf der Vor-Ort-Anzeige dargestellt wird.	Auswahlliste siehe Parameter **1. Anzeigewert** (→ 🗎 103)	–
4. Nachkommastellen	In Parameter **4. Anzeigewert** ist ein Messwert festgelegt.	Anzahl Nachkommastellen für Anzeigewert wählen.	▪ x ▪ x.x ▪ x.xx ▪ x.xxx ▪ x.xxxx	–
Display language	Eine Vor-Ort-Anzeige ist vorhanden.	Sprache der Vor-Ort-Anzeige einstellen.	▪ English ▪ Deutsch ▪ Français ▪ Español ▪ Italiano ▪ Nederlands ▪ Portuguesa ▪ Polski ▪ русский язык (Russian) ▪ Svenska ▪ Türkçe ▪ 中文 (Chinese) ▪ 日本語 (Japanese) ▪ 한국어 (Korean) ▪ tiếng Việt (Vietnamese) ▪ čeština (Czech)	English (alternativ ist die bestellte Sprache voreingestellt)
Intervall Anzeige	Eine Vor-Ort-Anzeige ist vorhanden.	Anzeigedauer von Messwerten auf Vor-Ort-Anzeige einstellen, wenn diese im Wechsel angezeigt werden.	1 … 10 s	–
Dämpfung Anzeige	Eine Vor-Ort-Anzeige ist vorhanden.	Reaktionszeit der Vor-Ort-Anzeige auf Messwertschwankungen einstellen.	0,0 … 999,9 s	–
Kopfzeile	Eine Vor-Ort-Anzeige ist vorhanden.	Inhalt für Kopfzeile der Vor-Ort-Anzeige wählen.	▪ Messstellenbezeichnung ▪ Freitext	–
Kopfzeilentext	In Parameter **Kopfzeile** ist die Option **Freitext** ausgewählt.	Text für Kopfzeile der Vor-Ort-Anzeige eingeben.	Max. 12 Zeichen wie Buchstaben, Zahlen oder Sonderzeichen (z.B. @, %, /)	–
Trennzeichen	Eine Vor-Ort-Anzeige ist vorhanden.	Trennzeichen für Dezimaldarstellung von Zahlenwerten wählen.	▪ . (Punkt) ▪ , (Komma)	. (Punkt)
Hintergrundbeleuchtung	Eine der folgenden Bedingungen ist erfüllt: ▪ Bestellmerkmal "Anzeige; Bedienung", Option **F** "4-zeilig beleuchtet; Touch Control" ▪ Bestellmerkmal "Anzeige; Bedienung", Option **G** "4-zeilig beleuchtet; Touch Control +WLAN"	Hintergrundbeleuchtung der Vor-Ort-Anzeige ein- und ausschalten.	▪ Deaktivieren ▪ Aktivieren	–

* Sichtbar in Abhängigkeit von Bestelloptionen oder Geräteeinstellungen

9.5.4 WLAN konfigurieren

Das Untermenü **WLAN Settings** führt den Anwender systematisch durch alle Parameter, die für die WLAN-Konfiguration eingestellt werden müssen.

Navigation
Menü "Setup" → Erweitertes Setup → WLAN-Einstellungen

▶ WLAN-Einstellungen	
WLAN	→ 📄 111
WLAN-Modus	→ 📄 111
SSID-Name	→ 📄 111
Netzwerksicherheit	→ 📄 112
Sicherheitsidentifizierung	→ 📄 112
Benutzername	→ 📄 112
WLAN-Passwort	→ 📄 112
WLAN-IP-Adresse	→ 📄 112
WLAN-MAC-Adresse	→ 📄 112
WLAN-Passphrase	→ 📄 112
Zuordnung SSID-Name	→ 📄 112
SSID-Name	→ 📄 112
Verbindungsstatus	→ 📄 112
Empfangene Signalstärke	→ 📄 112

Parameterübersicht mit Kurzbeschreibung

Parameter	Voraussetzung	Beschreibung	Auswahl / Eingabe / Anzeige	Werkseinstellung
WLAN	–	WLAN ein- und ausschalten.	▪ Deaktivieren ▪ Aktivieren	–
WLAN-Modus	–	WLAN-Modus wählen.	▪ WLAN Access Point ▪ WLAN-Station	–
SSID-Name	Der Client ist aktiviert.	Anwenderdefinierten SSID-Namen eingeben (max. 32 Zeichen).	–	–

Parameter	Voraussetzung	Beschreibung	Auswahl / Eingabe / Anzeige	Werkseinstellung
Netzwerksicherheit	–	Sicherheitstyp des WLAN-Netzwerks wählen.	▪ Ungesichert ▪ WPA2-PSK ▪ EAP-PEAP with MSCHAPv2 * ▪ EAP-PEAP MSCHAPv2 no server authentic. * ▪ EAP-TLS *	–
Sicherheitsidentifizierung	–	Sicherheitseinstellungen wählen und diese via Menü Datamanagement > Security > WLAN downloaden.	▪ Trusted issuer certificate ▪ Gerätezertifikat ▪ Device private key	–
Benutzername	–	Benutzername eingeben.	–	–
WLAN-Passwort	–	WLAN-Passwort eingeben.	–	–
WLAN-IP-Adresse	–	IP-Adresse der WLAN-Schnittstelle des Geräts eingeben.	4 Oktett: 0...255 (im jeweiligen Oktett)	–
WLAN-MAC-Adresse	–	MAC-Adresse der WLAN-Schnittstelle des Geräts eingeben.	Eineindeutige 12-stellige Zeichenfolge aus Zahlen und Buchstaben	Jedes Messgerät erhält eine individuelle Adresse.
WLAN-Passphrase	In Parameter **Sicherheitstyp** ist die Option **WPA2-PSK** ausgewählt.	Netzwerkschlüssel eingeben (8-32 Zeichen). ℹ Der bei Auslieferung gültige Netzwerkschlüssel sollte aus Sicherheitsgründen bei der Inbetriebnahme geändert werden.	8...32-stellige Zeichenfolge aus Zahlen, Buchstaben und Sonderzeichen (ohne Leerzeichen)	Seriennummer des Messgeräts (z.B. L100A802000)
Zuordnung SSID-Name	–	Wählen, welcher Name für SSID verwendet wird: Messstellenbezeichnung oder anwenderdefinierter Name.	▪ Messstellenbezeichnung ▪ Anwenderdefiniert	–
SSID-Name	▪ In Parameter **Zuordnung SSID-Name** ist die Option **Anwenderdefiniert** ausgewählt. ▪ In Parameter **WLAN-Modus** ist die Option **WLAN Access Point** ausgewählt.	Anwenderdefinierten SSID-Namen eingeben (max. 32 Zeichen). ℹ Der anwenderdefinierte SSID-Name darf nur einmal vergeben werden. Wenn der SSID-Name mehrmals vergeben wird, können sich die Geräte gegenseitig stören.	Max. 32-stellige Zeichenfolge aus Zahlen, Buchstaben und Sonderzeichen	–
Verbindungsstatus	–	Zeigt den Verbindungsstatus an.	▪ Connected ▪ Not connected	–
Empfangene Signalstärke	–	Zeigt die empfangene Signalstärke.	▪ Tief ▪ Mittel ▪ Hoch	–

* Sichtbar in Abhängigkeit von Bestelloptionen oder Geräteeinstellungen

9.5.5 Konfiguration verwalten

Nach der Inbetriebnahme besteht die Möglichkeit, die aktuelle Gerätekonfiguration zu sichern oder die vorherige Gerätekonfiguration wiederherzustellen. Das Verwalten der Gerätekonfiguration erfolgt über den Parameter **Konfigurationsdaten verwalten**.

Navigation
Menü "Setup" → Erweitertes Setup → Datensicherung

▶ Datensicherung	
Betriebszeit	→ 📄 113
Letzte Datensicherung	→ 📄 113
Konfigurationsdaten verwalten	→ 📄 113
Sicherungsstatus	→ 📄 113
Vergleichsergebnis	→ 📄 113

Parameterübersicht mit Kurzbeschreibung

Parameter	Beschreibung	Anzeige / Auswahl
Betriebszeit	Zeigt, wie lange das Gerät bis zum jetzigen Zeitpunkt in Betrieb ist.	Tage (d), Stunden (h), Minuten (m) und Sekunden (s)
Letzte Datensicherung	Zeigt die Betriebszeit, wann die letzte Datensicherung in das HistoROM Backup erfolgt ist.	Tage (d), Stunden (h), Minuten (m) und Sekunden (s)
Konfigurationsdaten verwalten	Aktion zum Verwalten der Gerätedaten im HistoROM Backup wählen.	▪ Abbrechen ▪ Sichern ▪ Wiederherstellen * ▪ Vergleichen * ▪ Datensicherung löschen
Sicherungsstatus	Zeigt den aktuellen Status der Datensicherung oder -wiederherstellung.	▪ Keine ▪ Sicherung läuft ▪ Wiederherstellung läuft ▪ Löschen läuft ▪ Vergleich läuft ▪ Wiederherstellung fehlgeschlagen ▪ Sicherung fehlgeschlagen
Vergleichsergebnis	Vergleich der aktuellen Gerätedatensätze mit dem HistoROM Backup.	▪ Einstellungen identisch ▪ Einstellungen nicht identisch ▪ Datensicherung fehlt ▪ Datensicherung defekt ▪ Ungeprüft ▪ Datensatz nicht kompatibel

* Sichtbar in Abhängigkeit von Bestelloptionen oder Geräteeinstellungen

Funktionsumfang von Parameter "Konfigurationsdaten verwalten"

Optionen	Beschreibung
Abbrechen	Der Parameter wird ohne Aktion verlassen.
Sichern	Die aktuelle Gerätekonfiguration wird vom HistoROM Backup in den Gerätespeicher des Geräts gesichert. Die Sicherungskopie umfasst die Messumformerdaten des Geräts.
Wiederherstellen	Die letzte Sicherungskopie der Gerätekonfiguration wird aus dem Gerätespeicher in das HistoROM Backup des Geräts zurückgespielt. Die Sicherungskopie umfasst die Messumformerdaten des Geräts.

Optionen	Beschreibung
Vergleichen	Die im Gerätespeicher gespeicherte Gerätekonfiguration wird mit der aktuellen Gerätekonfiguration des HistoROM Backups verglichen.
Datensicherung löschen	Die Sicherungskopie der Gerätekonfiguration wird aus dem Gerätespeicher des Geräts gelöscht.

HistoROM Backup
Ist ein "nichtflüchtiger" Gerätespeicher in Form eines EEPROM.

Während die Aktion durchgeführt wird, ist die Konfiguration via Vor-Ort-Anzeige gesperrt und auf der Anzeige erscheint eine Rückmeldung zum Stand des Vorgangs.

9.5.6 Parameter zur Administration des Geräts nutzen

Das Untermenü **Administration** führt den Anwender systematisch durch alle Parameter, die für die Administration des Geräts genutzt werden können.

Navigation
Menü "Setup" → Erweitertes Setup → Administration

▶ **Administration**	
▶ **Freigabecode definieren**	→ 📄 114
▶ **Freigabecode zurücksetzen**	→ 📄 115
Gerät zurücksetzen	→ 📄 115

Parameter zum Definieren des Freigabecodes nutzen

Navigation
Menü "Setup" → Erweitertes Setup → Administration → Freigabecode definieren

▶ **Freigabecode definieren**	
Freigabecode definieren	→ 📄 114
Freigabecode bestätigen	→ 📄 114

Parameterübersicht mit Kurzbeschreibung

Parameter	Beschreibung	Eingabe
Freigabecode definieren	Schreibzugriff auf Parameter einschränken, um Gerätekonfiguration gegen unbeabsichtigtes Ändern zu schützen.	Max. 16-stellige Zeichenfolge aus Zahlen, Buchstaben und Sonderzeichen
Freigabecode bestätigen	Eingegebenen Freigabecode bestätigen.	Max. 16-stellige Zeichenfolge aus Zahlen, Buchstaben und Sonderzeichen

Parameter zum Zurücksetzen des Freigabecodes nutzen

Navigation
Menü "Setup" → Erweitertes Setup → Administration → Freigabecode zurücksetzen

▶ **Freigabecode zurücksetzen**		
	Betriebszeit	→ 📄 115
	Freigabecode zurücksetzen	→ 📄 115

Parameterübersicht mit Kurzbeschreibung

Parameter	Beschreibung	Anzeige / Eingabe
Betriebszeit	Zeigt, wie lange das Gerät bis zum jetzigen Zeitpunkt in Betrieb ist.	Tage (d), Stunden (h), Minuten (m) und Sekunden (s)
Freigabecode zurücksetzen	Freigabecode auf Werkseinstellung zurücksetzen. ℹ Für einen Resetcode: Wenden Sie sich an Ihre Endress+Hauser Serviceorganisation. Die Eingabe der Resetcodes ist nur möglich via: ▪ Webbrowser ▪ DeviceCare, FieldCare (via Serviceschnittstelle CDI-RJ45) ▪ Feldbus	Zeichenfolge aus Zahlen, Buchstaben und Sonderzeichen

Parameter zum Zurücksetzen des Geräts nutzen

Navigation
Menü "Setup" → Erweitertes Setup → Administration

Parameterübersicht mit Kurzbeschreibung

Parameter	Beschreibung	Auswahl
Gerät zurücksetzen	Gesamte Gerätekonfiguration oder ein Teil der Konfiguration auf einen definierten Zustand zurücksetzen.	▪ Abbrechen ▪ Auf Auslieferungszustand ▪ Gerät neu starten ▪ S-DAT-Sicherung wiederherstellen *

* Sichtbar in Abhängigkeit von Bestelloptionen oder Geräteeinstellungen

9.5.7 Vor-Ort-Justierung

Die Vor-Ort-Justierung wird verwendet, um den vom Messgerät ausgegebenen Durchfluss am realen Durchfluss der Anlage abzugleichen. Strömungsverhältnisse können durch Anlagenteile wie Rohrbögen, Erweiterungen, Reduzierungen oder Ventile gestört werden. Ein gestörtes Strömungsprofil kann sich wiederum negativ auf die Genauigkeit des Messgeräts auswirken. Durch Berücksichtigung der eigentlichen prozessspezifischen Anlagenbedingungen inklusive möglicher Installationseffekte bietet die Vor-Ort-Justierung eine den Gegebenheiten angepasste Durchflussanzeige.

Die Vor-Ort-Justierung kann in folgenden Fällen zu verbesserten Messergebnissen führen:

- Prozessspezifische Anlagenbedingungen / Installationseffekte
  - Bei einem gestörten Strömungsprofil
  - Bei ungünstigen Ein- und Auslaufbedingungen
  - Bei unbekanntem Gas
  - Wenn die Abhilfe im Zusammenhang mit gestörtem Strömungsprofil durch den Einsatz von einem Strömungsgleichrichter nicht möglich ist
  - Bei großer Abweichung der Prozessbedingungen zu den Referenzbedingungen (Druck- und Temperaturbedingungen der Werkskalibrierung)
- Justierungen mit dem tatsächlich verwendeten Prozessgas durch Dritte

Die Vor-Ort-Justierung hat folgende spezifische Merkmale:

- Für unidirektionale als auch bidirektionale Sensoren einsetzbar
- Für bis zu 16 Durchflusspunkte definierbar (für den gesamten Betriebsbereich)
- Mindestens ein Durchflusspunkt ist für die Justierung notwendig, obwohl grundsätzlich gilt: je mehr Durchflusspunkte, die definiert werden, umso besser wird die Messperformance
- Messgerät kann ohne Prozessunterbrechung eingestellt werden
- Auswahl des Prozessgases und die tatsächlichen Prozessbedingungen werden bei der Messung durch das Messgerät berücksichtigt
- Durchflusswert kann manuell über die Anzeige oder eine Bedienschnittstelle eingegeben werden, oder ein Durchflusswert von einem Referenzgerät kann über einen Stromeingang oder Buskommunikation ins Messgerät eingelesen werden

Voraussetzungen für eine optimale Vor-Ort-Justierung

- Die Genauigkeit der eingesetzten Durchflussreferenz bestimmt die Leistungsgüte des vor-ort-justierten Messgeräts. Deshalb ist ein Referenzgerät mit rückverfolgbarer Kalibrierung zu empfehlen
- Kalibrierpunkte alle unter gleicher Temperatur- und gleichen Druckbedingungen
- Gas- oder Gasgemischzusammensetzungen dem Messgerät zur Verfügung stellen, da das für die Druck- und Temperaturkompensation verwendet wird
- Genaue Druckangaben sind wichtig, wenn ein Volumenfluss-Messgerät als Referenzgerät verwendet wird
- Falls die Durchflusswerte in Normvolumenfluss angegeben werden, ist es wichtig, dass die Normreferenzbedingungen im Referenzgerät und im Messgerät identisch sind

- Für ein optimales Ergebnis wird empfohlen, dass ein Referenzgerät mit einer rückführbaren Kalibrierung für die Justierung benutzt wird.
- Wenn kein Referenzgerät verfügbar ist, kann stattdessen z. B. eine Gebläsekennlinie als Referenz dienen.

Vor-Ort-Justierung durchführen

1. Gas wählen: Experte → Sensor → Messmodus → Gas → Gas
   ↳ Diese Eingabe ist wichtig für die Druck- und Temperaturkompensation des Messgeräts.
2. Vor-Ort-Justierung aktivieren: Experte → Sensor → Vor-Ort-Justierung → Vor-Ort-Justierung aktivieren
3. Auswahl bestätigen: Ja
   ↳ Falls eine bestehende Vor-Ort-Justierung schon existiert, werden diese Justierpunkte hochgeladen. Eine bestehende Justierung (eine ganze Reihe von Durchflusspunkten) kann gegebenenfalls durch "Werte löschen" aus dem Messgerät gelöscht werden.

4. Referenzwert wählen: Experte → Sensor → Vor-Ort-Justierung → Durchflussreferenz wählen
   ↳ Wichtig ist bei der Auswahl von Volumenfluss, dass der im Messgerät eingegebene Prozessdruck möglichst genau ist. Im Falle von Normvolumenfluss oder FAD-Volumenfluss müssen die definierten Referenzbedingungen mit denen des Referenzmessgeräts übereinstimmen.
5. Eingabeart für den Referenzwert wählen: Experte → Sensor → Vor-Ort-Justierung → Eingabeart Referenzwert
   ↳ Bei der Auswahl von "Manuell" muss der Bediener den entsprechenden Durchflusswert von Hand über die Anzeige (oder andere Bedienschnittstelle) eingeben. Wenn aber "Stromeingang" oder "Eingelesener Wert" (über Buskommunikation) gewählt wird, werden die aktuellen Durchflusswerte als nur lesbare Referenzwerte angezeigt. Die verfügbare Eingabearten sind in Abhängigkeit von den vorhandenen I/O Modulen.

Zunächst können die Durchflusspunkte mit der Anlage angefahren werden. Nachdem ein gewünschter Durchflusswert erreicht wird, kann der entweder durch Bestätigung abgespeichert oder von Hand als fester Wert eingegeben werden.

Die Methode der Eingabe hängt mit der gewählten Eingabeart zusammen.

Der gemessene Durchflusswert wird nach der Gültigkeit überprüft anhand der folgenden Kriterien:

- Mittlere absolute Abweichung des Durchflusswerts
- Standardabweichung des Durchflusswerts

Sollte ein Kriterium nicht erfüllt sein, wird der Wert verworfen und die Information "Ungültig" gezeigt. Werden beide Kriterien erfüllt, erscheint die Information "Bestanden". Sollte der Durchflusswert zu sehr schwanken, wird "Instabil" angezeigt. Falls eine bestehende Justierung "nachjustiert" wird, wird bei einer maximalen Anzahl von 16 gesetzten Durchflusswerten der Durchflusswert, der am nächsten zum neuen Justierwert ist, ersetzt. Hier wird als Status "Ersetzt" angezeigt.

Der Bediener hat die Möglichkeit, eine Textbeschreibung der Justierung hinzuzufügen. Hierfür gibt es drei verschiedenen Textfelder mit jeweils 16 alphanumerische Zeichen zur Verfügung. Es wird empfohlen, die Justierung anhand der Textfelder mit dem Namen des Gases/Gasgemisches und die Prozessbedingungen der Justierung zu bezeichnen. Falls die Vor-Ort-Justierung von einem Kalibrierlabor mit dem von Bediener tatsächlich auch verwendeten Gas justiert wird, empfiehlt es sich die Beschreibung zusätzlich noch mit dem Namen des Labors, dem Datum der Justierung und dem Namen des Bedieners zu ergänzen.

Spezielle Fälle

Einzelner Durchflusspunkt

Maximal können 16 Durchflusspunkte gesetzt werden. Unter Umständen ist es jedoch nicht immer möglich, mehrere Durchflusspunkte zu justieren. In solchen Fällen kann das Messgerät mit nur wenigen Betriebspunkten justiert werden. Die Mindestanzahl an Durchflusspunkte ist eins. Wenn nur ein einziger Betriebspunkt justiert wird, benutzt das Messgerät Default-Werte, um die fehlenden Justierwerte zu ersetzen. Deshalb soll es dem Bediener bewusst sein, dass die Genauigkeit der Vor-Ort-Justierung bei einem einzigen Durchflusspunkt darunter leiden kann, wenn der gemessene Durchfluss nicht in der Nähe des Justierwerts liegt.

Bidirektionaler Durchfluss

Messgeräte, die mit der bidirektionalen Option ausgestattet sind, können nach Wahl in beiden Fließrichtungen oder nur einer Fließrichtung vor-ort-justiert werden. Wenn das Messgerät in nur einer Richtung justiert wird, ist es wichtig, dass die Justierung in der

positiven Richtung (Vorwärtsrichtung) erfolgt, denn diese Justierpunkte werden automatisch auf die negative Richtung (Rückwärtsrichtung) gespiegelt.

Unbekannte Gaszusammensetzung

Falls das Gas oder Gasgemisch unbekannt ist, oder die Gaszusammensetzung durch die Standardgasauswahl nicht definiert werden kann, kann der Anwender das Prozessgas als "Luft" definieren. Der Nachteil von dieser Methode ist, dass die Kompensation bei Druck- und Temperaturschwankungen nicht garantiert sein kann. Wenn der Bediener sich über die genaue Zusammensetzung des Gases nicht sicher ist aber annäherungsweise eine Annahme darüber treffen kann, wird es empfohlen die angenommene Gaszusammensetzung anstelle von Luft zu verwenden.

Untermenü "Vor-Ort-Justierung"

Navigation
Menü "Experte" → Sensor → Vor-Ort-Justierung

▶ **Vor-Ort-Justierung**	
Vor-Ort-Justierung aktivieren (17360)	→ 119
Eingabeart Referenzwert (17351)	→ 119
Werte löschen (17355)	→ 119
Bestätigen (17356)	→ 119
Durchflussreferenz wählen (17354)	→ 119
Stabilitätsprüfung (17366)	→ 119
Aktueller Durchflusswert (17365)	→ 119
Externer Referenzwert (17352)	→ 119
Referenzwert (17353)	→ 119
Wert übernehmen (17364)	→ 119
Status (17367)	→ 119
Beschreibung 1 (17359)	→ 119
Beschreibung 2 (17358)	→ 119
Beschreibung 3 (17357)	→ 119
Beschreibung 4 (17002)	→ 119
▶ **Verwendete Justierwerte**	→ 120

Parameterübersicht mit Kurzbeschreibung

Parameter	Beschreibung	Auswahl / Anzeige / Eingabe	Werkseinstellung
Vor-Ort-Justierung aktivieren	Vor-Ort-Justierung aktivieren. Die vom Anwender gespeicherten Punkte werden für die Vor-Ort-Justierung verwendet.	▪ Nein ▪ Ja	–
Eingabeart Referenzwert	Eingabeart für den Referenzwert wählen.	▪ Aus ▪ Manuell ▪ Stromeingang 1 * ▪ Stromeingang 2 * ▪ Stromeingang 3 * ▪ Eingelesener Wert *	–
Werte löschen	Bisherige Justierwerte und Beschreibungen löschen.	▪ Nein ▪ Ja	–
Bestätigen	Löschen bestätigen.	▪ Nein ▪ Ja	–
Durchflussreferenz wählen	Prozessgröße wählen. Diese Prozessgröße wird für die Vor-Ort-Justierung als Referenzwert verwendet.	▪ Massefluss ▪ Normvolumenfluss ▪ FAD-Volumenfluss * ▪ Volumenfluss	–
Stabilitätsprüfung	Stabilitätsprüfung aktivieren. Neuer Justierwert wird nur bei stabiler Messung akzeptiert.	▪ Nein ▪ Ja	–
Aktueller Durchflusswert	Zeigt den aktuellen Durchfluss im Verhältnis zum maximalen, werkseitig gemessenen Wert, der auf die aktuellen Prozessbedingungen adaptiert wird.	−2 000 … 2 000 %	–
Externer Referenzwert	Zeigt den eingelesenen Referenzwert für Vor-Ort-Justierung.	Gleitkommazahl mit Vorzeichen	–
Referenzwert	Festen Wert als Referenzwert für die Vor-Ort-Justierung eingeben.	Gleitkommazahl mit Vorzeichen	–
Wert übernehmen	Aktuellen Wert übernehmen.	▪ Nein ▪ Ja	–
Status	Zeigt die Gültigkeit des aktuellen Referenzwerts.	▪ Bestanden ▪ Ersetzt ▪ Instabil ▪ Ungültig	–
Beschreibung 1	Beschreibung für Vor-Ort-Justierung: z.B. Einrichtung, Bediener, Datum.	-	-
Beschreibung 2	Beschreibung für Vor-Ort-Justierung: z.B. Einrichtung, Bediener, Datum.	-	-
Beschreibung 3	Beschreibung für Vor-Ort-Justierung: z.B. Einrichtung, Bediener, Datum.	-	-
Beschreibung 4	Beschreibung für Vor-Ort-Justierung: z.B. Einrichtung, Bediener, Datum.	-	-

* Sichtbar in Abhängigkeit von Bestelloptionen oder Geräteeinstellungen

Untermenü "Verwendete Justierwerte"

Navigation
Menü "Experte" → Sensor → Vor-Ort-Justierung → Verwendete Justierwerte

▶ **Verwendete Justierwerte**	
Gasbeschreibung 1/2 (17361)	→ 121
Gasbeschreibung 2/2 (17362)	→ 121
Durchflusswert 1 (17368)	→ 121
Durchflusswert 2 (17369)	→ 121
Durchflusswert 3 (17370)	→ 121
Durchflusswert 4 (17371)	→ 121
Durchflusswert 5 (17372)	→ 121
Durchflusswert 6 (17373)	→ 121
Durchflusswert 7 (17374)	→ 121
Durchflusswert 8 (17375)	→ 121
Durchflusswert 9 (17376)	→ 121
Durchflusswert 10 (17377)	→ 121
Durchflusswert 11 (17378)	→ 121
Durchflusswert 12 (17379)	→ 121
Durchflusswert 13 (17380)	→ 121
Durchflusswert 14 (17381)	→ 122
Durchflusswert 15 (17382)	→ 122
Durchflusswert 16 (17383)	→ 122

Parameterübersicht mit Kurzbeschreibung

Parameter	Beschreibung	Anzeige	Werkseinstellung
Gasbeschreibung 1/2	Zeigt den 1. Beschreibungsteil des eingestellten, bei der Vor-Ort-Justierung verwendeten Gases.	-	-
Gasbeschreibung 2/2	Zeigt den 2. Beschreibungsteil des eingestellten, bei der Vor-Ort-Justierung verwendeten Gases.	-	-
Durchflusswert 1	Zeigt gespeicherten Durchflusswert im Verhältnis zum maximalen, werksseitig gemessenen Wert, der auf die aktuellen Prozessbedingungen adaptiert wird.	−2 000 … 2 000 %	–
Durchflusswert 2	Zeigt gespeicherten Durchflusswert im Verhältnis zum maximalen, werksseitig gemessenen Wert, der auf die aktuellen Prozessbedingungen adaptiert wird.	−2 000 … 2 000 %	–
Durchflusswert 3	Zeigt gespeicherten Durchflusswert im Verhältnis zum maximalen, werksseitig gemessenen Wert, der auf die aktuellen Prozessbedingungen adaptiert wird.	−2 000 … 2 000 %	–
Durchflusswert 4	Zeigt gespeicherten Durchflusswert im Verhältnis zum maximalen, werksseitig gemessenen Wert, der auf die aktuellen Prozessbedingungen adaptiert wird.	−2 000 … 2 000 %	–
Durchflusswert 5	Zeigt gespeicherten Durchflusswert im Verhältnis zum maximalen, werksseitig gemessenen Wert, der auf die aktuellen Prozessbedingungen adaptiert wird.	−2 000 … 2 000 %	–
Durchflusswert 6	Zeigt gespeicherten Durchflusswert im Verhältnis zum maximalen, werksseitig gemessenen Wert, der auf die aktuellen Prozessbedingungen adaptiert wird.	−2 000 … 2 000 %	–
Durchflusswert 7	Zeigt gespeicherten Durchflusswert im Verhältnis zum maximalen, werksseitig gemessenen Wert, der auf die aktuellen Prozessbedingungen adaptiert wird.	−2 000 … 2 000 %	–
Durchflusswert 8	Zeigt gespeicherten Durchflusswert im Verhältnis zum maximalen, werksseitig gemessenen Wert, der auf die aktuellen Prozessbedingungen adaptiert wird.	−2 000 … 2 000 %	–
Durchflusswert 9	Zeigt gespeicherten Durchflusswert im Verhältnis zum maximalen, werksseitig gemessenen Wert, der auf die aktuellen Prozessbedingungen adaptiert wird.	−2 000 … 2 000 %	–
Durchflusswert 10	Zeigt gespeicherten Durchflusswert im Verhältnis zum maximalen, werksseitig gemessenen Wert, der auf die aktuellen Prozessbedingungen adaptiert wird.	−2 000 … 2 000 %	–
Durchflusswert 11	Zeigt gespeicherten Durchflusswert im Verhältnis zum maximalen, werksseitig gemessenen Wert, der auf die aktuellen Prozessbedingungen adaptiert wird.	−2 000 … 2 000 %	–
Durchflusswert 12	Zeigt gespeicherten Durchflusswert im Verhältnis zum maximalen, werksseitig gemessenen Wert, der auf die aktuellen Prozessbedingungen adaptiert wird.	−2 000 … 2 000 %	–
Durchflusswert 13	Zeigt gespeicherten Durchflusswert im Verhältnis zum maximalen, werksseitig gemessenen Wert, der auf die aktuellen Prozessbedingungen adaptiert wird.	−2 000 … 2 000 %	–

Parameter	Beschreibung	Anzeige	Werkseinstellung
Durchflusswert 14	Zeigt gespeicherten Durchflusswert im Verhältnis zum maximalen, werksseitig gemessenen Wert, der auf die aktuellen Prozessbedingungen adaptiert wird.	−2 000 … 2 000 %	–
Durchflusswert 15	Zeigt gespeicherten Durchflusswert im Verhältnis zum maximalen, werksseitig gemessenen Wert, der auf die aktuellen Prozessbedingungen adaptiert wird.	−2 000 … 2 000 %	–
Durchflusswert 16	Zeigt gespeicherten Durchflusswert im Verhältnis zum maximalen, werksseitig gemessenen Wert, der auf die aktuellen Prozessbedingungen adaptiert wird.	−2 000 … 2 000 %	–

9.6 Konfiguration verwalten

Nach der Inbetriebnahme besteht die Möglichkeit, die aktuelle Gerätekonfiguration zu sichern oder die vorherige Gerätekonfiguration wiederherzustellen. Das Verwalten der Gerätekonfiguration erfolgt über den Parameter **Konfigurationsdaten verwalten**.

Navigation

Menü "Setup" → Erweitertes Setup → Datensicherung

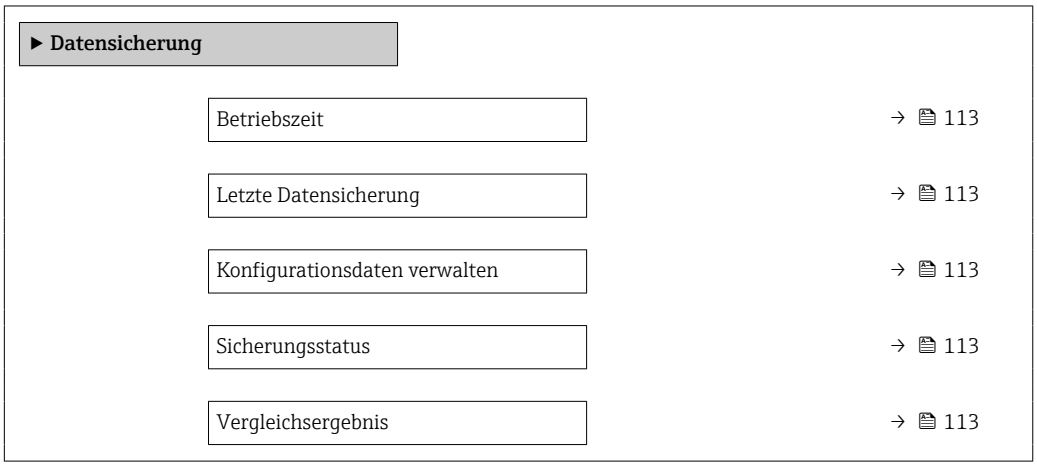

Parameterübersicht mit Kurzbeschreibung

Parameter	Beschreibung	Anzeige / Auswahl
Betriebszeit	Zeigt, wie lange das Gerät bis zum jetzigen Zeitpunkt in Betrieb ist.	Tage (d), Stunden (h), Minuten (m) und Sekunden (s)
Letzte Datensicherung	Zeigt die Betriebszeit, wann die letzte Datensicherung in das HistoROM Backup erfolgt ist.	Tage (d), Stunden (h), Minuten (m) und Sekunden (s)
Konfigurationsdaten verwalten	Aktion zum Verwalten der Gerätedaten im HistoROM Backup wählen.	▪ Abbrechen ▪ Sichern ▪ Wiederherstellen ▪ Vergleichen ▪ Datensicherung löschen

Parameter	Beschreibung	Anzeige / Auswahl
Sicherungsstatus	Zeigt den aktuellen Status der Datensicherung oder -wiederherstellung.	▪ Keine ▪ Sicherung läuft ▪ Wiederherstellung läuft ▪ Löschen läuft ▪ Vergleich läuft ▪ Wiederherstellung fehlgeschlagen ▪ Sicherung fehlgeschlagen
Vergleichsergebnis	Vergleich der aktuellen Gerätedatensätze mit dem HistoROM Backup.	▪ Einstellungen identisch ▪ Einstellungen nicht identisch ▪ Datensicherung fehlt ▪ Datensicherung defekt ▪ Ungeprüft ▪ Datensatz nicht kompatibel

9.6.1 Funktionsumfang von Parameter "Konfigurationsdaten verwalten"

Optionen	Beschreibung
Abbrechen	Der Parameter wird ohne Aktion verlassen.
Sichern	Die aktuelle Gerätekonfiguration wird vom HistoROM Backup in den Gerätespeicher des Geräts gesichert. Die Sicherungskopie umfasst die Messumformerdaten des Geräts.
Wiederherstellen	Die letzte Sicherungskopie der Gerätekonfiguration wird aus dem Gerätespeicher in das HistoROM Backup des Geräts zurückgespielt. Die Sicherungskopie umfasst die Messumformerdaten des Geräts.
Vergleichen	Die im Gerätespeicher gespeicherte Gerätekonfiguration wird mit der aktuellen Gerätekonfiguration des HistoROM Backups verglichen.
Datensicherung löschen	Die Sicherungskopie der Gerätekonfiguration wird aus dem Gerätespeicher des Geräts gelöscht.

HistoROM Backup
Ist ein "nichtflüchtiger" Gerätespeicher in Form eines EEPROM.

Während die Aktion durchgeführt wird, ist die Konfiguration via Vor-Ort-Anzeige gesperrt und auf der Anzeige erscheint eine Rückmeldung zum Stand des Vorgangs.

9.7 Simulation

Über das Untermenü **Simulation** können unterschiedliche Prozessgrößen im Prozess und das Gerätealarmverhalten simuliert sowie nachgeschaltete Signalketten überprüft werden (Schalten von Ventilen oder Regelkreisen). Die Simulation kann ohne reale Messung (kein Durchfluss von Messstoff durch das Gerät) durchgeführt werden.

Navigation
Menü "Diagnose" → Simulation

▶ Simulation	
Zuordnung Simulation Prozessgröße	→ 124
Wert Prozessgröße	→ 124
Simulation Stromeingang 1 … n	→ 125

Wert Stromeingang 1 … n	→ 🗎 125
Simulation Statuseingang 1 … n	→ 🗎 125
Eingangssignalpegel 1 … n	→ 🗎 125
Simulation Stromausgang 1 … n	→ 🗎 124
Wert Stromausgang 1 … n	→ 🗎 125
Simulation Frequenzausgang 1 … n	→ 🗎 125
Wert Frequenzausgang 1 … n	→ 🗎 125
Simulation Impulsausgang 1 … n	→ 🗎 125
Wert Impulsausgang 1 … n	→ 🗎 125
Simulation Schaltausgang 1 … n	→ 🗎 125
Schaltzustand 1 … n	→ 🗎 125
Simulation Relaisausgang 1 … n	→ 🗎 125
Schaltzustand 1 … n	→ 🗎 125
Simulation Gerätealarm	→ 🗎 125
Kategorie Diagnoseereignis	→ 🗎 125
Simulation Diagnoseereignis	→ 🗎 125

Parameterübersicht mit Kurzbeschreibung

Parameter	Voraussetzung	Beschreibung	Auswahl / Eingabe
Zuordnung Simulation Prozessgröße	–	Prozessgröße für Simulation wählen, die dadurch aktiviert wird.	▪ Aus ▪ Temperatur ▪ Massefluss ▪ Normvolumenfluss ▪ FAD-Volumenfluss * ▪ Volumenfluss ▪ Energiefluss * ▪ Wärmefluss * ▪ Dichte ▪ Fließgeschwindigkeit
Wert Prozessgröße	In Parameter **Zuordnung Simulation Prozessgröße** (→ 🗎 124) ist eine Prozessgröße ausgewählt.	Simulationswert für gewählte Prozessgröße eingeben.	Abhängig von der ausgewählten Prozessgröße
Simulation Stromausgang 1 … n	–	Simulation des Stromausgangs ein- und ausschalten.	▪ Aus ▪ An

Parameter	Voraussetzung	Beschreibung	Auswahl / Eingabe
Wert Stromausgang 1 … n	In Parameter **Simulation Stromausgang 1 … n** ist die Option **An** ausgewählt.	Stromwert für Simulation eingeben.	3,59 … 22,5 mA
Simulation Frequenzausgang 1 … n	In Parameter **Betriebsart** ist die Option **Frequenz** ausgewählt.	Simulation des Frequenzausgangs ein- und ausschalten.	▪ Aus ▪ An
Wert Frequenzausgang 1 … n	In Parameter **Simulation Frequenzausgang 1 … n** ist die Option **An** ausgewählt.	Frequenzwert für Simulation eingeben.	0,0 … 12 500,0 Hz
Simulation Impulsausgang 1 … n	In Parameter **Betriebsart** ist die Option **Impuls** ausgewählt.	Simulation des Impulsausgangs einstellen und ausschalten. Bei Option **Fester Wert**: Parameter **Impulsbreite** (→ 📖 96) definiert die Impulsbreite der ausgegebenen Impulse.	▪ Aus ▪ Fester Wert ▪ Abwärtszählender Wert
Wert Impulsausgang 1 … n	In Parameter **Simulation Impulsausgang 1 … n** ist die Option **Abwärtszählender Wert** ausgewählt.	Anzahl der Impulse für Simulation eingeben.	0 … 65 535
Simulation Schaltausgang 1 … n	In Parameter **Betriebsart** ist die Option **Schalter** ausgewählt.	Simulation des Schaltausgangs ein- und ausschalten.	▪ Aus ▪ An
Schaltzustand 1 … n	–	Zustand des Schaltausgangs für die Simulation wählen.	▪ Offen ▪ Geschlossen
Simulation Relaisausgang 1 … n	–	Simulation des Relaisausgangs ein- und ausschalten.	▪ Aus ▪ An
Schaltzustand 1 … n	In Parameter **Simulation Schaltausgang 1 … n** ist die Option **An** ausgewählt.	Zustand des Relaisausgangs für Simulation wählen.	▪ Offen ▪ Geschlossen
Simulation Gerätealarm	–	Gerätealarm ein- und ausschalten.	▪ Aus ▪ An
Kategorie Diagnoseereignis	–	Kategorie des Diagnoseereignis auswählen.	▪ Sensor ▪ Elektronik ▪ Konfiguration ▪ Prozess
Simulation Diagnoseereignis	–	Diagnoseereignis wählen, um dieses zu simulieren.	▪ Aus ▪ Auswahlliste Diagnoseereignisse (abhängig von der ausgewählten Kategorie)
Simulation Stromeingang 1 … n	–	Simulation vom Stromeingang ein- und ausschalten.	▪ Aus ▪ An
Wert Stromeingang 1 … n	In Parameter **Simulation Stromeingang 1 … n** ist die Option **An** ausgewählt.	Stromwert für Simulation eingeben.	0 … 22,5 mA
Simulation Statuseingang 1 … n	–	Simulation vom Statuseingang ein- und ausschalten.	▪ Aus ▪ An
Eingangssignalpegel 1 … n	In Parameter **Simulation Statuseingang** ist die Option **An** ausgewählt.	Signalpegel für Simulation vom Statuseingang wählen.	▪ Hoch ▪ Tief

* Sichtbar in Abhängigkeit von Bestelloptionen oder Geräteeinstellungen

9.8 Einstellungen vor unerlaubtem Zugriff schützen

Um die Parametrierung des Messgeräts gegen unbeabsichtigtes Ändern zu schützen, gibt es folgende Möglichkeiten des Schreibschutzes:
- Zugriff auf Parameter via Freigabecode schützen → 📖 126
- Zugriff auf Vor-Ort-Bedienung via Tastenverriegelung schützen → 📖 61
- Zugriff auf Messgerät via Verriegelungsschalter schützen → 📖 127

9.8.1 Schreibschutz via Freigabecode

Der anwenderspezifische Freigabecode hat folgende Auswirkungen:
- Via Vor-Ort-Bedienung sind die Parameter für die Messgerätkonfiguration schreibgeschützt und ihre Werte nicht mehr änderbar.
- Via Webbrowser ist der Gerätezugriff geschützt und dadurch auch die Parameter für die Messgerätkonfiguration.
- Via FieldCare oder DeviceCare (via Serviceschnittstelle CDI-RJ45) ist der Gerätezugriff geschützt und dadurch auch die Parameter für die Messgerätkonfiguration.

Freigabecode definieren via Vor-Ort-Anzeige

1. Zum Parameter **Freigabecode definieren** (→ 📖 114) navigieren.
2. Maximal 16-stellige Zeichenfolge aus Zahlen, Buchstaben und Sonderzeichen als Freigabecode festlegen.
3. Freigabecode durch wiederholte Eingabe im Parameter **Freigabecode bestätigen** (→ 📖 114) bestätigen.
   ↳ Vor allen schreibgeschützten Parametern erscheint auf der Vor-Ort-Anzeige das 🔒-Symbol.

- Deaktivieren des Parameterschreibschutz via Freigabecode → 📖 60.
- Bei Verlust des Freigabecodes: Freigabecode zurücksetzen → 📖 127.
- Im Parameter **Zugriffsrecht** wird angezeigt mit welcher Anwenderrolle der Benutzer aktuell angemeldet ist.
  - Navigationspfad: Betrieb → Zugriffsrecht
  - Anwenderrollen und ihre Zugriffsrechte → 📖 60

- Wenn in der Navigier- und Editieransicht 10 Minuten lang keine Taste gedrückt wird, sperrt das Gerät die schreibgeschützten Parameter automatisch wieder.
- Wenn ein Rücksprung aus der Navigier- und Editieransicht in die Betriebsanzeige erfolgt, sperrt das Gerät die schreibgeschützten Parameter nach 60 s automatisch.

Immer änderbare Parameter via Vor-Ort-Anzeige

Ausgenommen vom Parameterschreibschutz via Vor-Ort-Anzeige sind bestimmte Parameter, welche die Messung nicht beeinflussen. Sie können trotz des anwenderspezifischen Freigabecodes immer geändert werden, auch wenn die übrigen Parameter gesperrt sind.

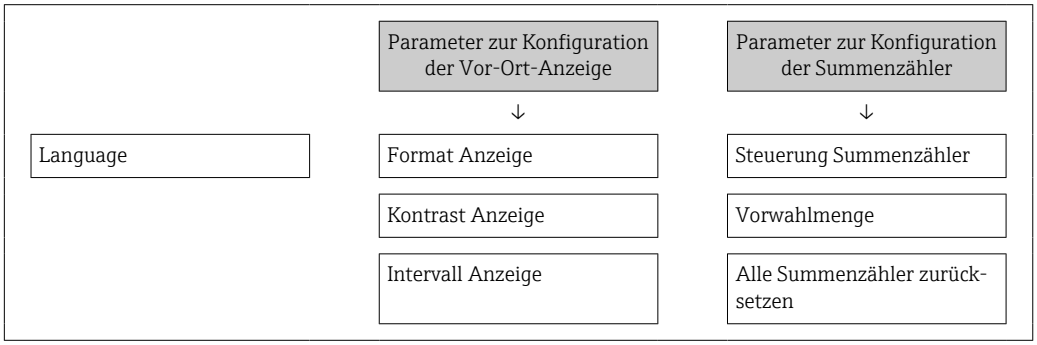

Freigabecode definieren via Webbrowser

1. Zum Parameter **Freigabecode definieren** (→ 📖 114) navigieren.
2. Maximal 16-stelligen Zahlencode als Freigabecode festlegen.

3. Freigabecode durch wiederholte Eingabe im Parameter **Freigabecode bestätigen** (→ 🗎 114) bestätigen.
   ↳ Der Webbrowser wechselt zur Login-Webseite.

- Deaktivieren des Parameterschreibschutz via Freigabecode → 🗎 60.
- Bei Verlust des Freigabecodes: Freigabecode zurücksetzen → 🗎 127.
- Im Parameter **Zugriffsrecht** wird angezeigt mit welcher Anwenderrolle der Benutzer aktuell angemeldet ist.
  - Navigationspfad: Betrieb → Zugriffsrecht
  - Anwenderrollen und ihre Zugriffsrechte → 🗎 60

Wenn 10 Minuten lang keine Aktion durchgeführt wird, springt der Webbrowser automatisch auf die Login-Webseite zurück.

Freigabecode zurücksetzen

Bei Verlust des anwenderspezifischen Freigabecodes besteht die Möglichkeit, diesen auf die Werkseinstellung zurückzusetzen. Dafür muss ein Resetcode eingegeben werden. Danach kann der anwenderspezifische Freigabecode neu definiert werden.

Via Webbrowser, FieldCare, DeviceCare (via Serviceschnittstelle CDI-RJ45), Feldbus

Einen Resetcode können Sie nur von Ihrer lokalen Endress+Hauser Serviceorganisation erhalten. Dieser muss extra für jedes Gerät berechnet werden.

1. Seriennummer des Geräts notieren.
2. Parameter **Betriebszeit** auslesen.
3. Lokale Endress+Hauser Serviceorganisation kontaktieren und Seriennummer sowie Betriebszeit mitteilen.
   ↳ Berechneten Resetcode erhalten.
4. Resetcode im Parameter **Freigabecode zurücksetzen** (→ 🗎 115) eingeben.
   ↳ Der Freigabecode wurde auf die Werkseinstellung **0000** zurückgesetzt. Er kann neu definiert werden → 🗎 126.

Aus Gründen der IT-Sicherheit ist der berechnete Resetcode nur 96 h ab der genannten Betriebszeit und für die genannte Seriennummer gültig. Falls Sie nicht vor 96 h wieder am Gerät sein können sollten Sie entweder die ausgelesene Betriebszeit um ein paar Tage erhöhen oder das Gerät ausschalten.

9.8.2 Schreibschutz via Verriegelungsschalter

Im Gegensatz zum Parameterschreibschutz via anwenderspezifischem Freigabecode lässt sich damit der Schreibzugriff auf das gesamte Bedienmenü - bis auf **Parameter "Kontrast Anzeige"** - sperren.

Die Werte der Parameter sind nur noch sichtbar, aber nicht mehr änderbar (Ausnahme **Parameter "Kontrast Anzeige"**):
- Via Vor-Ort-Anzeige
- Via HART-Protokoll

Proline 500 – digital

Schreibschutz aktivieren/deaktivieren

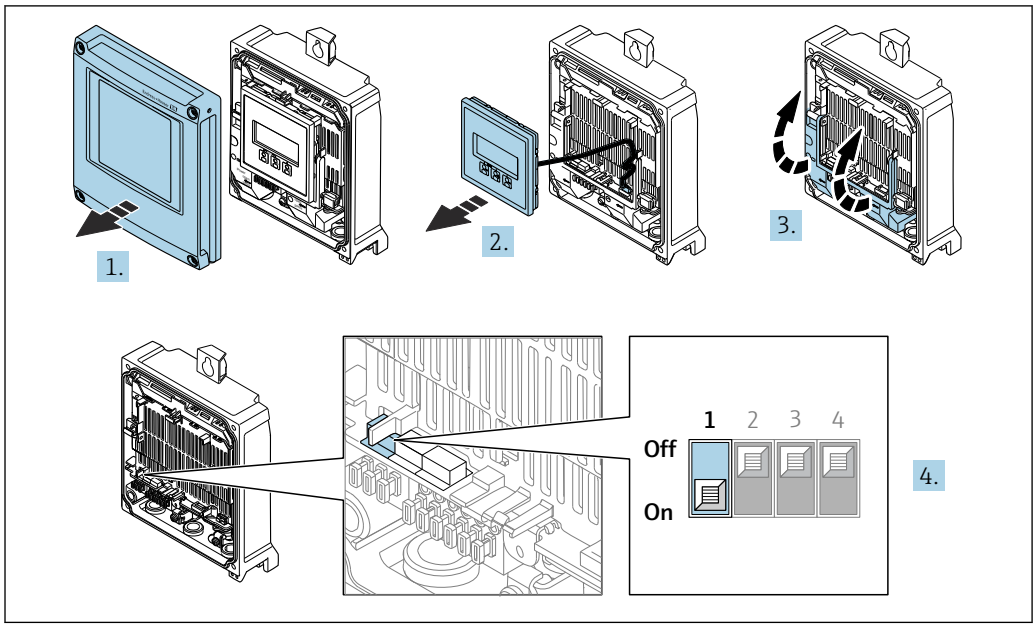

1. Gehäusedeckel öffnen.
2. Anzeigemodul entfernen.
3. Klemmenabdeckung hochklappen.
4. **Schreibschutz aktivieren oder deaktivieren:**
   Verriegelungsschalter (WP: Write protection) auf dem Hauptelektronikmodul in Position bringen: **ON** Hardwareschreibschutz aktiviert/**OFF** (Werkseinstellung) Hardwareschreibschutz deaktiviert.
   ↳ In Parameter **Status Verriegelung** wird die Option **Hardware-verriegelt** angezeigt → 📄 129. Bei aktiven Hardwareschreibschutz erscheint auf der Vor-Ort-Anzeige zusätzlich in der Kopfzeile der Betriebsanzeige und in der Navigieransicht vor den Parametern das 🔒-Symbol.

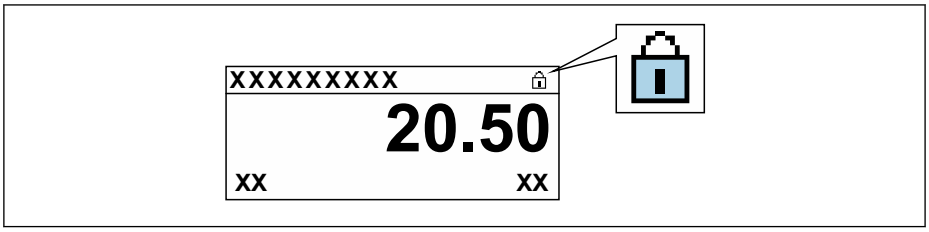

5. Anzeigemodul einsetzen.
6. Gehäusedeckel schließen.
7. **⚠ WARNUNG**
   Zu hohes Anziehdrehmoment der Befestigungsschrauben!
   Beschädigung des Messumformers aus Kunststoff.
   ▶ Befestigungsschrauben gemäß Anziehdrehmoment anziehen: 2 Nm (1,5 lbf ft)

   Befestigungsschrauben anziehen.

10 Betrieb

10.1 Status der Geräteverriegelung ablesen

Anzeige aktiver Schreibschutz: Parameter **Status Verriegelung**

Betrieb → Status Verriegelung

Funktionsumfang von Parameter "Status Verriegelung"

Optionen	Beschreibung
Keine	Es gelten die Zugriffsrechte, die in Parameter **Zugriffsrecht** angezeigt werden → 🗎 60. Erscheint nur auf der Vor-Ort-Anzeige.
Hardware-verriegelt	Der DIP-Schalter für die Hardware-Verriegelung ist auf dem Terminalprint aktiviert. Dadurch ist der Schreibzugriff auf die Parameter gesperrt (z.B. über Vor-Ort-Anzeige oder Bedientool) → 🗎 127.
SIL-verriegelt	Der SIL-Betrieb ist aktiviert. Dadurch ist der Schreibzugriff auf die Parameter gesperrt (z.B. über Vor-Ort-Anzeige oder Bedientool).
Vorübergehend verriegelt	Aufgrund interner Verarbeitungen im Gerät (z.B. Up-/Download von Daten, Reset) ist der Schreibzugriff auf die Parameter kurzzeitig gesperrt. Nach Abschluss der Verarbeitung sind die Parameter wieder änderbar.

10.2 Bediensprache anpassen

Detaillierte Angaben:
- Zur Einstellung der Bediensprache → 🗎 79
- Zu den Bediensprachen, die das Messgerät unterstützt → 🗎 196

10.3 Anzeige konfigurieren

Detaillierte Angaben:
- Zu den Grundeinstellungen zur Vor-Ort-Anzeige → 🗎 102
- Zu den erweiterten Einstellungen zur Vor-Ort-Anzeige → 🗎 108

10.4 Messwerte ablesen

Mithilfe des Untermenü **Messwerte** können alle Messwerte abgelesen werden.

Navigation
Menü "Diagnose" → Messwerte

▶ **Messwerte**	
▶ **Prozessgrößen**	→ 🗎 130
▶ **Systemwerte**	→ 🗎 131
▶ **Eingangswerte**	→ 🗎 132
▶ **Ausgangswerte**	→ 🗎 133
▶ **Summenzähler**	→ 🗎 131

10.4.1 Prozessgrößen

Das Untermenü **Prozessgrößen** enthält alle Parameter, um die aktuellen Messwerte zu jeder Prozessgröße anzuzeigen.

Navigation
Menü "Diagnose" → Messwerte → Prozessgrößen

▶ Prozessgrößen	
Massefluss	→ 📄 130
Normvolumenfluss	→ 📄 130
Volumenfluss	→ 📄 130
FAD-Volumenfluss	→ 📄 131
Energiefluss	→ 📄 131
Temperatur	→ 📄 131
Dichte	→ 📄 131
Fließgeschwindigkeit	→ 📄 131
Wärmefluss	→ 📄 131

Parameterübersicht mit Kurzbeschreibung

Parameter	Voraussetzung	Beschreibung	Anzeige
Massefluss	–	Zeigt aktuell gemessenen Massefluss an. *Abhängigkeit* Die Einheit wird übernommen aus: Parameter **Masseflusseinheit** (→ 📄 88)	Gleitkommazahl mit Vorzeichen
Normvolumenfluss	–	Zeigt aktuell berechneten Normvolumenfluss an. *Abhängigkeit* Die Einheit wird übernommen aus: Parameter **Normvolumenfluss-Einheit** (→ 📄 88)	Gleitkommazahl mit Vorzeichen
Volumenfluss	–	Zeigt aktuell gemessenen Volumenfluss an. *Abhängigkeit* Die Einheit wird übernommen aus: Parameter **Volumenflusseinheit** (→ 📄 88)	Gleitkommazahl mit Vorzeichen

Parameter	Voraussetzung	Beschreibung	Anzeige
FAD-Volumenfluss	In Parameter **Messanwendung** ist die Option **Luft oder Druckluft** ausgewählt.	Zeigt aktuell berechneten FAD-Volumenfluss an. *Abhängigkeit* Die Einheit wird übernommen aus: Parameter **FAD-Volumenflusseinheit** (→ 🗎 88)	Gleitkommazahl mit Vorzeichen
Energiefluss	In Parameter **Messanwendung** ist die Option **Energie** ausgewählt.	Zeigt den aktuell berechneten Energiefluss.	Gleitkommazahl mit Vorzeichen
Temperatur	–	Zeigt aktuell gemessene Temperatur an. *Abhängigkeit* Die Einheit wird übernommen aus: Parameter **Temperatureinheit** (→ 🗎 89)	Gleitkommazahl mit Vorzeichen
Dichte	–	Zeigt die aktuell berechnete Dichte.	Gleitkommazahl mit Vorzeichen
Fließgeschwindigkeit	–	Zeigt die aktuell berechnete Fließgeschwindigkeit.	Gleitkommazahl mit Vorzeichen
Wärmefluss	In Parameter **Messanwendung** ist die Option **Energie** ausgewählt.	Zeigt den aktuell berechneten Wärmefluss.	Gleitkommazahl mit Vorzeichen

10.4.2 Systemwerte

Das Untermenü **Systemwerte** enthält alle Parameter, um die aktuellen Messwerte zu jedem Systemwert anzuzeigen.

Navigation
Menü "Diagnose" → Messwerte → Systemwerte

▶ **Systemwerte**

Elektroniktemperatur → 🗎 131

Parameterübersicht mit Kurzbeschreibung

Parameter	Beschreibung	Anzeige
Elektroniktemperatur	Anzeige der aktuellen Elektroniktemperatur.	Gleitkommazahl mit Vorzeichen

10.4.3 Untermenü "Summenzähler"

Das Untermenü **Summenzähler** enthält alle Parameter, um die aktuellen Messwerte zu jedem Summenzähler anzuzeigen.

Navigation
Menü "Diagnose" → Messwerte → Summenzähler

▶ **Summenzähler**

Summenzählerwert 1 … n → 🗎 132

Summenzählerüberlauf 1 … n → 🗎 132

Parameterübersicht mit Kurzbeschreibung

Parameter	Beschreibung	Anzeige
Summenzählerwert 1 … n	Zeigt aktuellen Zählerstand vom Summenzähler.	Gleitkommazahl mit Vorzeichen
Summenzählerüberlauf 1 … n	Zeigt aktuellen Überlauf vom Summenzähler.	Ganzzahl mit Vorzeichen

10.4.4 Untermenü "Eingangswerte"

Das Untermenü **Eingangswerte** führt den Anwender systematisch zu den einzelnen Eingangswerten.

Navigation
Menü "Diagnose" → Messwerte → Eingangswerte

▶ **Eingangswerte**		
	▶ **Stromeingang 1 … n**	→ 📄 132
	▶ **Statuseingang 1 … n**	→ 📄 132

Eingangswerte Stromeingang

Das Untermenü **Stromeingang 1 … n** enthält alle Parameter, um die aktuellen Messwerte zu jedem Stromeingang anzuzeigen.

Navigation
Menü "Diagnose" → Messwerte → Eingangswerte → Stromeingang 1 … n

▶ **Stromeingang 1 … n**		
	Messwerte 1 … n	→ 📄 132
	Gemessener Strom 1 … n	→ 📄 132

Parameterübersicht mit Kurzbeschreibung

Parameter	Beschreibung	Anzeige
Messwerte 1 … n	Zeigt aktuellen Eingangswert.	Gleitkommazahl mit Vorzeichen
Gemessener Strom 1 … n	Zeigt aktuellen Stromwert vom Stromeingang.	0 … 22,5 mA

Eingangswerte Statuseingang

Das Untermenü **Statuseingang 1 … n** enthält alle Parameter, um die aktuellen Messwerte zu jedem Statuseingang anzuzeigen.

Navigation
Menü "Diagnose" → Messwerte → Eingangswerte → Statuseingang 1 … n

▶ **Statuseingang 1 … n**		
	Wert Statuseingang	→ 📄 133

Parameterübersicht mit Kurzbeschreibung

Parameter	Beschreibung	Anzeige
Wert Statuseingang	Zeigt aktuellen Eingangssignalpegel.	▪ Hoch ▪ Tief

10.4.5 Ausgangswerte

Das Untermenü **Ausgangswerte** enthält alle Parameter, um die aktuellen Messwerte zu jedem Ausgang anzuzeigen.

Navigation
Menü "Diagnose" → Messwerte → Ausgangswerte

▶ **Ausgangswerte**		
	▶ **Stromausgang 1 … n**	→ 📄 133
	▶ **Impuls-/Frequenz-/Schaltausgang 1 … n**	→ 📄 134
	▶ **Relaisausgang 1 … n**	→ 📄 134

Ausgangswerte Stromausgang

Das Untermenü **Wert Stromausgang** enthält alle Parameter, um die aktuellen Messwerte zu jedem Stromausgang anzuzeigen.

Navigation
Menü "Diagnose" → Messwerte → Ausgangswerte → Wert Stromausgang 1 … n

▶ **Stromausgang 1 … n**		
	Ausgangsstrom 1 … n	→ 📄 134
	Gemessener Strom 1 … n	→ 📄 134

Parameterübersicht mit Kurzbeschreibung

Parameter	Beschreibung	Anzeige
Ausgangsstrom 1	Zeigt aktuell berechneten Stromwert vom Stromausgang.	3,59 … 22,5 mA
Gemessener Strom	Zeigt aktuell gemessenen Stromwert vom Stromausgang.	0 … 30 mA

Ausgangswerte Impuls-/Frequenz-/Schaltausgang

Das Untermenü **Impuls-/Frequenz-/Schaltausgang 1 … n** enthält alle Parameter, um die aktuellen Messwerte zu jedem Impuls-/Frequenz-/Schaltausgang anzuzeigen.

Navigation

Menü "Diagnose" → Messwerte → Ausgangswerte → Impuls-/Frequenz-/Schaltausgang 1 … n

▶ **Impuls-/Frequenz-/Schaltausgang 1 … n**

Ausgangsfrequenz 1 … n	→ 📄 134
Impulsausgang 1 … n	→ 📄 134
Schaltzustand 1 … n	→ 📄 134

Parameterübersicht mit Kurzbeschreibung

Parameter	Voraussetzung	Beschreibung	Anzeige
Ausgangsfrequenz 1 … n	In Parameter **Betriebsart** ist die Option **Frequenz** ausgewählt.	Zeigt aktuell gemessenen Wert vom Frequenzausgang.	0,0 … 12 500,0 Hz
Impulsausgang 1 … n	In Parameter **Betriebsart** ist die Option **Impuls** ausgewählt.	Zeigt aktuell ausgegebene Impulsfrequenz an.	Positive Gleitkommazahl
Schaltzustand 1 … n	In Parameter **Betriebsart** ist die Option **Schalter** ausgewählt.	Zeigt aktuellen Zustand vom Schaltausgang.	▪ Offen ▪ Geschlossen

Ausgangswerte Relaisausgang

Das Untermenü **Relaisausgang 1 … n** enthält alle Parameter, um die aktuellen Messwerte zu jedem Relaisausgang anzuzeigen.

Navigation

Menü "Diagnose" → Messwerte → Ausgangswerte → Relaisausgang 1 … n

▶ **Relaisausgang 1 … n**

Schaltzustand	→ 📄 135
Schaltzyklen	→ 📄 135
Max. Schaltzyklenanzahl	→ 📄 135

Parameterübersicht mit Kurzbeschreibung

Parameter	Beschreibung	Anzeige
Schaltzustand	Zeigt aktuellen Zustand des Relaisausgangs.	▪ Offen ▪ Geschlossen
Schaltzyklen	Zeigt Anzahl aller durchgeführten Schaltzyklen.	Positive Ganzzahl
Max. Schaltzyklenanzahl	Zeigt die maximale Anzahl gewährleisteter Schaltzyklen.	Positive Ganzzahl

10.5 Messgerät an Prozessbedingungen anpassen

Dazu stehen zur Verfügung:
- Grundeinstellungen mithilfe des Menü **Setup** (→ 🗎 80)
- Erweiterte Einstellungen mithilfe des Untermenü **Erweitertes Setup** (→ 🗎 106)

10.6 Summenzähler-Reset durchführen

Im Untermenü **Betrieb** erfolgt das Zurücksetzen der Summenzähler:
- Steuerung Summenzähler
- Alle Summenzähler zurücksetzen

Navigation

Menü "Betrieb" → Summenzähler-Bedienung

▶ Summenzähler-Bedienung	
Steuerung Summenzähler 1 … n	→ 🗎 135
Vorwahlmenge 1 … n	→ 🗎 135
Summenzählerwert 1 … n	→ 🗎 136
Alle Summenzähler zurücksetzen	→ 🗎 136

Parameterübersicht mit Kurzbeschreibung

Parameter	Voraussetzung	Beschreibung	Auswahl / Eingabe / Anzeige
Steuerung Summenzähler 1 … n	In Parameter **Zuordnung Prozessgröße** (→ 🗎 107) von Untermenü **Summenzähler 1 … n** ist eine Prozessgröße ausgewählt.	Summenzählerwert steuern.	▪ Totalisieren ▪ Zurücksetzen + Anhalten ▪ Vorwahlmenge + Anhalten ▪ Zurücksetzen + Starten ▪ Vorwahlmenge + Starten ▪ Anhalten
Vorwahlmenge 1 … n	In Parameter **Zuordnung Prozessgröße** (→ 🗎 107) von Untermenü **Summenzähler 1 … n** ist eine Prozessgröße ausgewählt.	Startwert für Summenzähler vorgeben. *Abhängigkeit* ℹ Für den Summenzähler wird die Einheit der ausgewählten Prozessgröße in Parameter **Einheit Summenzähler** (→ 🗎 107) festgelegt.	Gleitkommazahl mit Vorzeichen

Parameter	Voraussetzung	Beschreibung	Auswahl / Eingabe / Anzeige
Summenzählerwert	–	Zeigt aktuellen Zählerstand vom Summenzähler.	Gleitkommazahl mit Vorzeichen
Alle Summenzähler zurücksetzen	–	Alle Summenzähler auf Wert 0 zurücksetzen und starten.	▪ Abbrechen ▪ Zurücksetzen + Starten

10.6.1 Funktionsumfang von Parameter "Steuerung Summenzähler"

Optionen	Beschreibung
Totalisieren	Der Summenzähler wird gestartet oder läuft weiter.
Zurücksetzen + Anhalten	Die Summierung wird angehalten und der Summenzähler auf Wert 0 zurückgesetzt.
Vorwahlmenge + Anhalten [1)]	Die Summierung wird angehalten und der Summenzähler auf seinen definierten Startwert aus Parameter **Vorwahlmenge** gesetzt.
Zurücksetzen + Starten	Der Summenzähler wird auf Wert 0 zurückgesetzt und die Summierung erneut gestartet.
Vorwahlmenge + Starten [1)]	Der Summenzähler wird auf seinen definierten Startwert aus Parameter **Vorwahlmenge** gesetzt und die Summierung erneut gestartet.
Anhalten	Die Summierung wird angehalten.

1) Sichtbar in Abhängigkeit von Bestelloptionen oder Geräteeinstellungen

10.6.2 Funktionsumfang von Parameter "Alle Summenzähler zurücksetzen"

Optionen	Beschreibung
Abbrechen	Der Parameter wird ohne Aktion verlassen.
Zurücksetzen + Starten	Zurücksetzen aller Summenzähler auf den Wert 0 und Neustart der Summierung. Alle bisherigen aufsummierten Durchflussmengen werden dadurch gelöscht.

10.7 Messwerthistorie anzeigen

Im Gerät muss das Anwendungspaket **Extended HistoROM** freigeschaltet sein (Bestelloption), damit das Untermenü **Messwertspeicherung** erscheint. Dieses enthält alle Parameter für die Messwerthistorie.

Die Messwerthistorie ist auch verfügbar über:
- Anlagen-Asset-Management-Tool FieldCare → 📄 71.
- Webbrowser

Funktionsumfang
- Speicherung von insgesamt 1000 Messwerten möglich
- 4 Speicherkanäle
- Speicherintervall für Messwertspeicherung einstellbar
- Anzeige des Messwertverlaufs für jeden Speicherkanal in Form eines Diagramms

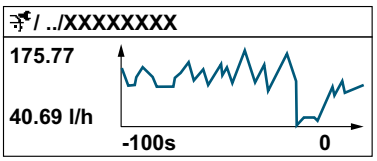

A0034352

- x-Achse: Zeigt je nach Anzahl der gewählten Kanäle 250 bis 1000 Messwerte einer Prozessgröße.
- y-Achse: Zeigt die ungefähre Messwertspanne und passt diese kontinuierlich an die laufende Messung an.

Wenn die Länge des Speicherintervalls oder die getroffene Zuordnung der Prozessgrößen zu den Kanälen geändert wird, wird der Inhalt des Messwertspeichers gelöscht.

Navigation
Menü "Diagnose" → Messwertspeicherung

▶ **Messwertspeicherung**	
Zuordnung 1. Kanal	→ 138
Zuordnung 2. Kanal	→ 138
Zuordnung 3. Kanal	→ 138
Zuordnung 4. Kanal	→ 138
Speicherintervall	→ 138
Datenspeicher löschen	→ 138
Messwertspeicherung	→ 138
Speicherverzögerung	→ 138
Messwertspeicherungssteuerung	→ 138
Messwertspeicherungsstatus	→ 139
Gesamte Speicherdauer	→ 139
▶ **Anzeige 1. Kanal**	
▶ **Anzeige 2. Kanal**	
▶ **Anzeige 3. Kanal**	
▶ **Anzeige 4. Kanal**	

Parameterübersicht mit Kurzbeschreibung

Parameter	Voraussetzung	Beschreibung	Auswahl / Eingabe / Anzeige
Zuordnung 1. Kanal	Anwendungspaket **Extended HistoROM** ist verfügbar.	Prozessgröße zum Speicherkanal zuordnen.	▪ Aus ▪ Temperatur ▪ Massefluss ▪ Normvolumenfluss ▪ FAD-Volumenfluss * ▪ Volumenfluss ▪ Energiefluss ▪ Wärmefluss * ▪ Dichte ▪ Fließgeschwindigkeit ▪ Druck ▪ 2. Temperatur Wärmedifferenz * ▪ Elektroniktemperatur ▪ Stromausgang 1 * ▪ Stromausgang 2 * ▪ Stromausgang 3 * ▪ Stromausgang 4 *
Zuordnung 2. Kanal	Anwendungspaket **Extended HistoROM** ist verfügbar. ℹ In Parameter **Software-Optionsübersicht** werden die aktuell aktivierten Software-Optionen angezeigt.	Speicherkanal eine Prozessgröße zuordnen.	Auswahlliste siehe Parameter **Zuordnung 1. Kanal** (→ 📄 138)
Zuordnung 3. Kanal	Anwendungspaket **Extended HistoROM** ist verfügbar. ℹ In Parameter **Software-Optionsübersicht** werden die aktuell aktivierten Software-Optionen angezeigt.	Speicherkanal eine Prozessgröße zuordnen.	Auswahlliste siehe Parameter **Zuordnung 1. Kanal** (→ 📄 138)
Zuordnung 4. Kanal	Anwendungspaket **Extended HistoROM** ist verfügbar. ℹ In Parameter **Software-Optionsübersicht** werden die aktuell aktivierten Software-Optionen angezeigt.	Speicherkanal eine Prozessgröße zuordnen.	Auswahlliste siehe Parameter **Zuordnung 1. Kanal** (→ 📄 138)
Speicherintervall	Anwendungspaket **Extended HistoROM** ist verfügbar.	Speicherintervall für die Messwertspeicherung definieren, das den zeitlichen Abstand der einzelnen Datenpunkte im Datenspeicher bestimmt.	0,1 … 3 600,0 s
Datenspeicher löschen	Anwendungspaket **Extended HistoROM** ist verfügbar.	Gesamten Datenspeicher löschen.	▪ Abbrechen ▪ Daten löschen
Messwertspeicherung	–	Art der Messwertaufzeichnung auswählen.	▪ Überschreibend ▪ Nicht überschreibend
Speicherverzögerung	In Parameter **Messwertspeicherung** ist die Option **Nicht überschreibend** ausgewählt.	Verzögerungszeit für die Messwertspeicherung eingeben.	0 … 999 h
Messwertspeicherungssteuerung	In Parameter **Messwertspeicherung** ist die Option **Nicht überschreibend** ausgewählt.	Messwertspeicherung starten und anhalten.	▪ Keine ▪ Löschen + starten ▪ Anhalten

Parameter	Voraussetzung	Beschreibung	Auswahl / Eingabe / Anzeige
Messwertspeicherungsstatus	In Parameter **Messwertspeicherung** ist die Option **Nicht überschreibend** ausgewählt.	Zeigt den Messwertspeicherungsstatus an.	▪ Ausgeführt ▪ Verzögerung aktiv ▪ Aktiv ▪ Angehalten
Gesamte Speicherdauer	In Parameter **Messwertspeicherung** ist die Option **Nicht überschreibend** ausgewählt.	Zeigt die gesamte Speicherdauer an.	Positive Gleitkommazahl

* Sichtbar in Abhängigkeit von Bestelloptionen oder Geräteeinstellungen

11 Diagnose und Störungsbehebung

11.1 Allgemeine Störungsbehebungen

Zur Vor-Ort-Anzeige

Fehler	Mögliche Ursachen	Behebung
Vor-Ort-Anzeige dunkel, aber Signalausgabe innerhalb des gültigen Bereichs	Kabel des Anzeigemoduls ist nicht richtig eingesteckt.	Stecker korrekt auf Hauptelektronikmodul und Anzeigemodul einstecken.
Vor-Ort-Anzeige dunkel und keine Ausgangsignale	Versorgungsspannung stimmt nicht mit der Angabe auf dem Typenschild überein.	Richtige Versorgungsspannung anlegen → 📄 40.
Vor-Ort-Anzeige dunkel und keine Ausgangsignale	Versorgungsspannung ist falsch gepolt.	Versorgungsspannung umpolen.
Vor-Ort-Anzeige dunkel und keine Ausgangsignale	Anschlusskabel haben keinen Kontakt zu den Anschlussklemmen.	Kontaktierung der Kabel prüfen und gegebenenfalls korrigieren.
Vor-Ort-Anzeige dunkel und keine Ausgangsignale	▪ Anschlussklemmen sind auf I/O-Elektronikmodul nicht korrekt gesteckt. ▪ Anschlussklemmen sind auf Hauptelektronikmodul nicht korrekt gesteckt.	Anschlussklemmen kontrollieren.
Vor-Ort-Anzeige dunkel und keine Ausgangsignale	▪ I/O-Elektronikmodul ist defekt. ▪ Hauptelektronikmodul ist defekt.	Ersatzteil bestellen → 📄 169.
Vor-Ort-Anzeige dunkel und keine Ausgangsignale	Verbindungsstecker zwischen Hauptelektronikmodul und Anzeigemodul ist nicht korrekt gesteckt.	Kontaktierung prüfen und gegebenenfalls korrigieren.
Vor-Ort-Anzeige nicht ablesbar, aber Signalausgabe innerhalb des gültigen Bereichs	Anzeige ist zu hell oder zu dunkel eingestellt.	▪ Anzeige heller einstellen durch gleichzeitiges Drücken von ⊞ + Ⓔ. ▪ Anzeige dunkler einstellen durch gleichzeitiges Drücken von ⊟ + Ⓔ.
Vor-Ort-Anzeige dunkel, aber Signalausgabe innerhalb des gültigen Bereichs	Anzeigemodul ist defekt.	Ersatzteil bestellen → 📄 169.
Hintergrundbeleuchtung der Vor-Ort-Anzeige rot	Diagnoseereignis mit Diagnoseverhalten "Alarm" eingetreten.	Behebungsmaßnahmen durchführen → 📄 154
Text auf Vor-Ort-Anzeige erscheint in einer nicht verständlichen Sprache.	Eine nicht verständliche Diensprache ist eingestellt.	1. Für 2 s ⊟ + ⊞ drücken ("Home-Position"). 2. Ⓔ drücken. 3. In Parameter **Display language** (→ 📄 110) die gewünschte Sprache einstellen.
Meldung auf Vor-Ort-Anzeige: "Communication Error" "Check Electronics"	Die Kommunikation zwischen Anzeigemodul und Elektronik ist unterbrochen.	▪ Kabel und Verbindungsstecker zwischen Hauptelektronikmodul und Anzeigemodul prüfen. ▪ Ersatzteil bestellen → 📄 169.

Zu Ausgangssignalen

Fehler	Mögliche Ursachen	Behebung
Signalausgabe außerhalb des gültigen Bereichs	Hauptelektronikmodul ist defekt.	Ersatzteil bestellen → 📄 169.
Signalausgabe außerhalb des gültigen Strombereichs (< 3,6 mA bzw. > 22 mA)	Hauptelektronikmodul ist defekt. I/O-Elektronikmodul ist defekt.	Ersatzteil bestellen → 📄 169.
Gerät zeigt auf Vor-Ort-Anzeige richtigen Wert an, aber Signalausgabe falsch, jedoch im gültigen Bereich.	Parametrierfehler	Parametrierung prüfen und korrigieren.
Gerät misst falsch.	Parametrierfehler oder Gerät wird außerhalb des Anwendungsbereichs betrieben.	1. Parametrierung prüfen und korrigieren. 2. Angegebene Grenzwerte in den "Technischen Daten" einhalten.

Zum Zugriff

Fehler	Mögliche Ursachen	Behebung
Schreibzugriff auf Parameter ist nicht möglich.	Hardware-Schreibschutz ist aktiviert.	Verriegelungsschalter auf Hauptelektronikmodul in Position **OFF** bringen (Verweisziel existiert nicht, aber @y.link.required='true') → 🗎 127.
Schreibzugriff auf Parameter ist nicht möglich.	Aktuelle Anwenderrolle hat eingeschränkte Zugriffsrechte.	1. Anwenderrolle prüfen → 🗎 60. 2. Korrekten kundenspezifischen Freigabecode eingeben → 🗎 60.
Verbindung via HART-Protokoll ist nicht möglich.	Fehlender oder falsch eingebauter Kommunikationswiderstand.	Kommunikationswiderstand (250 Ω) korrekt einbauen. Maximale Bürde beachten → 🗎 181.
Verbindung via HART-Protokoll ist nicht möglich.	Commubox ▪ Falsch angeschlossen. ▪ Falsch eingestellt. ▪ Treiber ist nicht richtig installiert. ▪ Am PC ist die USB-Schnittstelle falsch eingestellt.	Dokumentation zur Commubox FXA195 HART beachten: Technische Information TI00404F
Verbindung zum Webserver ist nicht möglich.	Webserver ist deaktiviert.	Via Bedientool "FieldCare" oder "DeviceCare" prüfen, ob der Webserver des Geräts aktiviert ist, und gegebenenfalls aktivieren → 🗎 67.
	Am PC ist die Ethernet-Schnittstelle falsch eingestellt.	▶ Eigenschaften vom Internetprotokoll (TCP/IP) prüfen → 🗎 63. ▶ Netzwerkeinstellungen mit IT-Verantwortlichem prüfen.
Verbindung zum Webserver ist nicht möglich.	Am PC ist die IP-Adresse falsch eingestellt.	IP-Adresse prüfen: 192.168.1.212 → 🗎 63
Verbindung zum Webserver ist nicht möglich.	WLAN-Zugangsdaten sind falsch.	▪ WLAN-Netzwerkstatus prüfen. ▪ Erneut mit WLAN-Zugangsdaten beim Gerät anmelden. ▪ Prüfen, dass WLAN beim Gerät und Bediengerät aktiviert ist → 🗎 63.
	WLAN-Kommunikation ist deaktiviert.	–
Verbindung zum Webserver, FieldCare oder DeviceCare ist nicht möglich.	WLAN-Netzwerk ist nicht verfügbar.	▪ Prüfen, ob WLAN-Empfang vorhanden ist: LED am Anzeigemodul leuchtet blau. ▪ Prüfen, ob die WLAN-Verbindung aktiviert ist: LED am Anzeigemodul blinkt blau. ▪ Gerätefunktion einschalten.
Keine oder instabile Netzwerkverbindung.	WLAN-Netzwerk ist schwach.	▪ Bediengerät außerhalb Empfangsbereich: Netzwerkstatus auf Bediengerät prüfen. ▪ Zur Verbesserung der Netzwerkleistung: Externe WLAN-Antenne verwenden.
	Parallele WLAN- und Ethernet-Kommunikation.	▪ Netzwerkeinstellungen prüfen. ▪ Temporär nur WLAN als Schnittstelle aktivieren.
Webbrowser ist eingefroren und keine Bedienung mehr möglich.	Datentransfer ist aktiv.	Warten, bis Datentransfer oder laufende Aktion abgeschlossen ist.
	Verbindungsabbruch	▶ Kabelverbindung und Spannungsversorgung prüfen. ▶ Webbrowser refreshen und gegebenenfalls neu starten.
Anzeige der Inhalte im Webbrowser ist schlecht lesbar oder unvollständig.	Verwendete Webbrowser-Version ist nicht optimal.	▶ Korrekte Webbrowser-Version verwenden → 🗎 62. ▶ Zwischenspeicher des Webbrowsers leeren. ▶ Webbrowser neu starten.
	Ansichtseinstellungen sind nicht passend.	Schriftgröße/Anzeigeverhältnis vom Webbrowser anpassen.
Keine oder unvollständige Darstellung der Inhalte im Webbrowser.	▪ JavaScript ist nicht aktiviert. ▪ JavaScript ist nicht aktivierbar.	▶ JavaScript aktivieren. ▶ Als IP-Adresse http://XXX.XXX.X.X.XX/servlet/basic.html eingeben.

Fehler	Mögliche Ursachen	Behebung
Bedienung mit FieldCare oder DeviceCare via Serviceschnittstelle CDI-RJ45 (Port 8000) ist nicht möglich.	Firewall des PCs oder Netzwerks verhindert Kommunikation.	Je nach Einstellungen der verwendeten Firewall auf dem PC oder im Netzwerk, muss die Firewall für den FieldCare-/DeviceCare-Zugriff deaktiviert oder angepasst werden.
Flashen der Firmware mit FieldCare oder DeviceCare via Serviceschnittstelle CDI-RJ45 (Port 8000 oder TFTP-Ports) ist nicht möglich.	Firewall des PCs oder Netzwerks verhindert Kommunikation.	Je nach Einstellungen der verwendeten Firewall auf dem PC oder im Netzwerk, muss die Firewall für den FieldCare-/DeviceCare-Zugriff deaktiviert oder angepasst werden.

11.2 Diagnoseinformation via Leuchtdioden

11.2.1 Messumformer

Proline 500 – digital

Verschiedene Leuchtdioden (LED) im Messumformer liefern Informationen zum Gerätestatus.

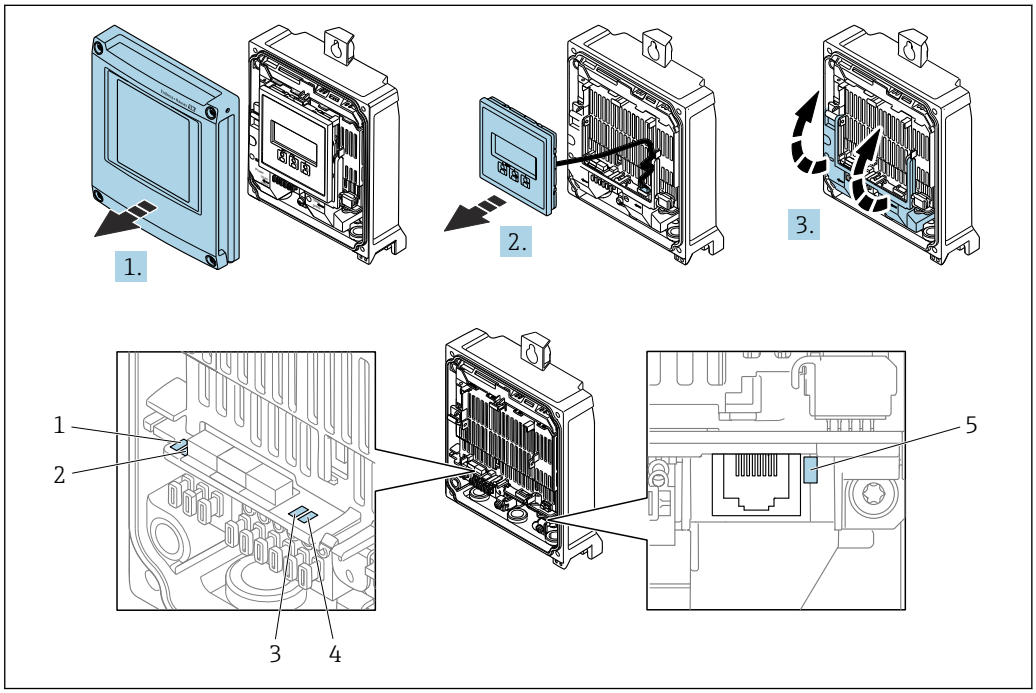

1 Versorgungsspannung
2 Gerätestatus
3 Nicht verwendet
4 Kommunikation
5 Serviceschnittstelle (CDI) aktiv

1. Gehäusedeckel öffnen.
2. Anzeigemodul entfernen.
3. Klemmenabdeckung hochklappen.

LED		Farbe	Bedeutung
1	Versorgungsspannung	Aus	Versorgungsspannung ist aus oder zu niedrig.
		Grün	Versorgungsspannung ist ok.
2	Gerätestatus (Normalbetrieb)	Aus	Firmwarefehler
		Grün	Gerätestatus ist ok.
		Grün blinkend	Gerät ist nicht konfiguriert.
		Rot blinkend	Diagnoseereignis mit Diagnoseverhalten "Warnung" ist aufgetreten.
		Rot	Diagnoseereignis mit Diagnoseverhalten "Alarm" ist aufgetreten.
		Rot blinkend/Grün	Gerät startet neu.
2	Gerätestatus (Beim Aufstarten)	Rot langsam blinkend	Wenn > 30 Sekunden: Problem mit dem Bootloader.

LED		Farbe	Bedeutung
		Rot schnell blinkend	Wenn > 30 Sekunden: Kompatibilitätsproblem beim Einlesen der Firmware.
3	Nicht verwendet	–	–
4	Kommunikation	Aus	Kommunikation nicht aktiv.
		Weiß	Kommunikation aktiv.
5	Serviceschnittstelle (CDI)	Aus	Nicht angeschlossen oder keine Verbindung hergestellt.
		Gelb	Angeschlossen und Verbindung hergestellt.
		Gelb blinkend	Serviceschnittstelle aktiv.

11.2.2 Anschlussgehäuse Messaufnehmer

Proline 500 – digital

Verschiedene Leuchtdioden (LED) auf der ISEM-Elektronik (Intelligentes Sensor Elektronik Modul) im Anschlussgehäuse des Messaufnehmers liefern Informationen zum Gerätestatus.

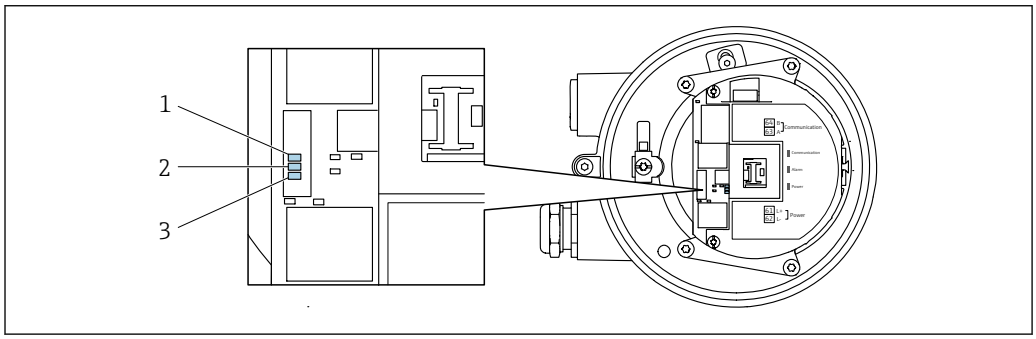

A0029699

1 Kommunikation
2 Gerätestatus
3 Versorgungsspannung

LED		Farbe	Bedeutung
1	Kommunikation	Weiß	Kommunikation aktiv.
2	Gerätestatus (Normalbetrieb)	Rot	Fehler
		Rot blinkend	Warnung
2	Gerätestatus (Beim Aufstarten)	Rot langsam blinkend	Wenn > 30 Sekunden: Problem mit dem Bootloader.
		Rot schnell blinkend	Wenn > 30 Sekunden: Kompatibilitätsproblem beim Einlesen der Firmware.
3	Versorgungsspannung	Grün	Versorgungsspannung ist ok.
		Aus	Versorgungsspannung ist aus oder zu niedrig.

11.3 Diagnoseinformation auf Vor-Ort-Anzeige

11.3.1 Diagnosemeldung

Störungen, die das Selbstüberwachungssystem des Messgeräts erkennt, werden als Diagnosemeldung im Wechsel mit der Betriebsanzeige angezeigt.

Betriebsanzeige im Störungsfall	Diagnosemeldung

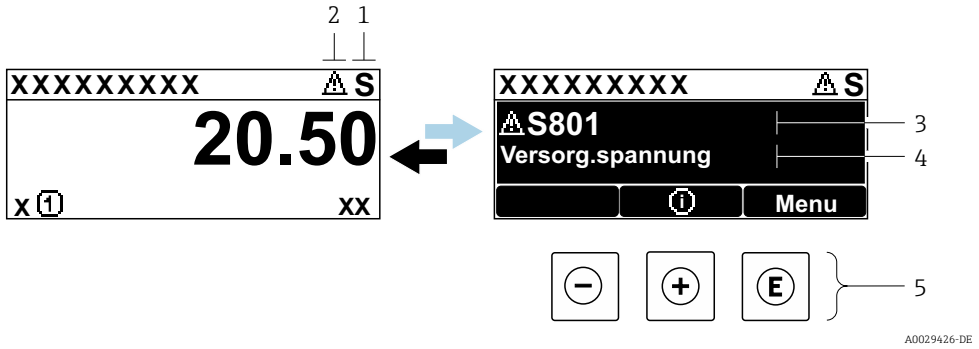

1 *Statussignal*
2 *Diagnoseverhalten*
3 *Diagnoseverhalten mit Diagnosecode*
4 *Kurztext*
5 *Bedienelemente*

Wenn mehrere Diagnoseereignisse gleichzeitig anstehen, wird nur die Diagnosemeldung von dem Diagnoseereignis mit der höchsten Priorität angezeigt.

Weitere aufgetretene Diagnoseereignisse sind im Menü **Diagnose** abrufbar:
- Via Parameter → 📄 158
- Via Untermenüs → 📄 158

Statussignale

Die Statussignale geben Auskunft über den Zustand und die Verlässlichkeit des Geräts, indem sie die Ursache der Diagnoseinformation (Diagnoseereignis) kategorisieren.

Die Statussignale sind gemäß VDI/VDE 2650 und NAMUR-Empfehlung NE 107 klassifiziert: F = Failure, C = Function Check, S = Out of Specification, M = Maintenance Required

Symbol	Bedeutung
F	**Ausfall** Es liegt ein Gerätefehler vor. Der Messwert ist nicht mehr gültig.
C	**Funktionskontrolle** Das Gerät befindet sich im Service-Modus (z.B. während einer Simulation).
S	**Außerhalb der Spezifikation** Das Gerät wird betrieben: ▪ Außerhalb seiner technischen Spezifikationsgrenzen (z.B. außerhalb des Prozesstemperaturbereichs) ▪ Außerhalb der vom Anwender vorgenommenen Parametrierung (z.B. maximaler Durchfluss in Parameter **20 mA-Wert**)
M	**Wartungsbedarf** Es ist eine Wartung erforderlich. Der Messwert ist weiterhin gültig.

Diagnoseverhalten

Symbol	Bedeutung
⊗	**Alarm** ▪ Die Messung wird unterbrochen. ▪ Signalausgänge und Summenzähler nehmen den definierten Alarmzustand an. ▪ Eine Diagnosemeldung wird generiert.
⚠	**Warnung** ▪ Die Messung wird fortgesetzt. ▪ Die Signalausgänge und Summenzähler werden nicht beeinflusst. ▪ Eine Diagnosemeldung wird generiert.

Diagnoseinformation

Die Störung kann mithilfe der Diagnoseinformation identifiziert werden. Der Kurztext hilft dabei, indem er einen Hinweis zur Störung liefert. Zusätzlich ist der Diagnoseinformation auf der Vor-Ort-Anzeige das dazugehörige Symbol für das Diagnoseverhalten vorangestellt.

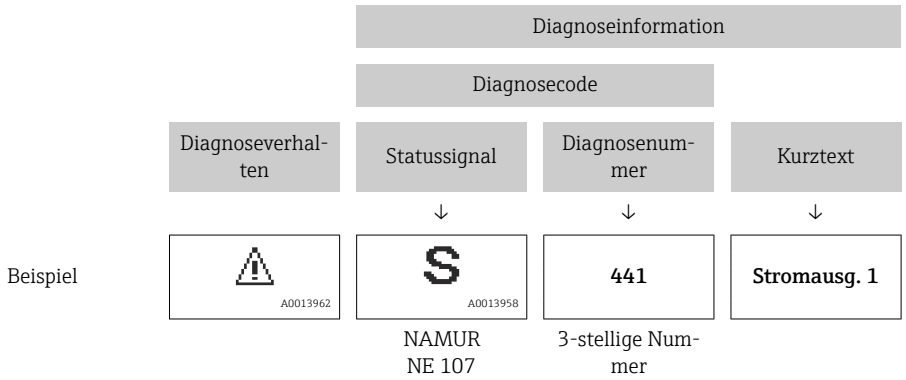

Bedienelemente

Taste	Bedeutung
⊕	**Plus-Taste** *Bei Menü, Untermenü* Öffnet die Meldung zu den Behebungsmaßnahmen.
Ⓔ	**Enter-Taste** *Bei Menü, Untermenü* Öffnet das Bedienmenü.

11.3.2 Behebungsmaßnahmen aufrufen

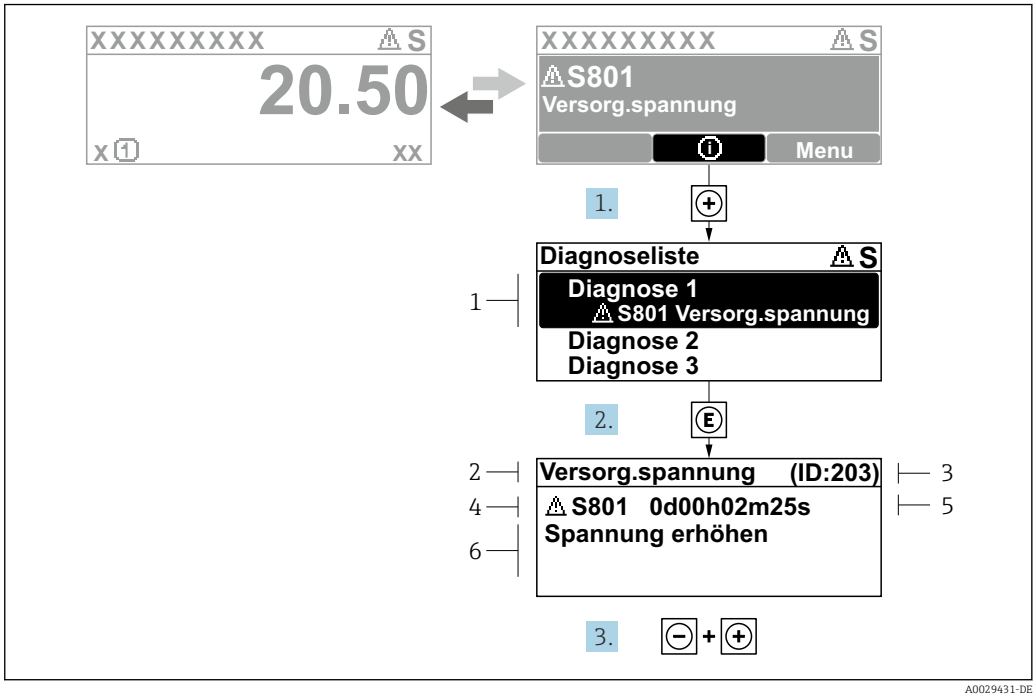

39 Meldung zu Behebungsmaßnahmen

1 *Diagnoseinformation*
2 *Kurztext*
3 *Service-ID*
4 *Diagnoseverhalten mit Diagnosecode*
5 *Betriebszeit des Auftretens*
6 *Behebungsmaßnahmen*

1. Der Anwender befindet sich in der Diagnosemeldung.
   ⊞ drücken (ⓘ-Symbol).
   ↳ Das Untermenü **Diagnoseliste** öffnet sich.
2. Das gewünschte Diagnoseereignis mit ⊞ oder ⊟ auswählen und Ⓔ drücken.
   ↳ Die Meldung zu den Behebungsmaßnahmen öffnet sich.
3. Gleichzeitig ⊟ + ⊞ drücken.
   ↳ Die Meldung zu den Behebungsmaßnahmen wird geschlossen.

Der Anwender befindet sich innerhalb des Menü **Diagnose** auf einem Diagnoseereignis-Eintrag: z.B. im Untermenü **Diagnoseliste** oder Parameter **Letzte Diagnose**.

1. Ⓔ drücken.
   ↳ Die Meldung zu den Behebungsmaßnahmen des ausgewählten Diagnoseereignisses öffnet sich.
2. Gleichzeitig ⊟ + ⊞ drücken.
   ↳ Die Meldung zu den Behebungsmaßnahmen wird geschlossen.

11.4 Diagnoseinformation im Webbrowser

11.4.1 Diagnosemöglichkeiten

Störungen, die das Messgeräts erkennt, werden im Webbrowser nach dem Einloggen auf der Startseite angezeigt.

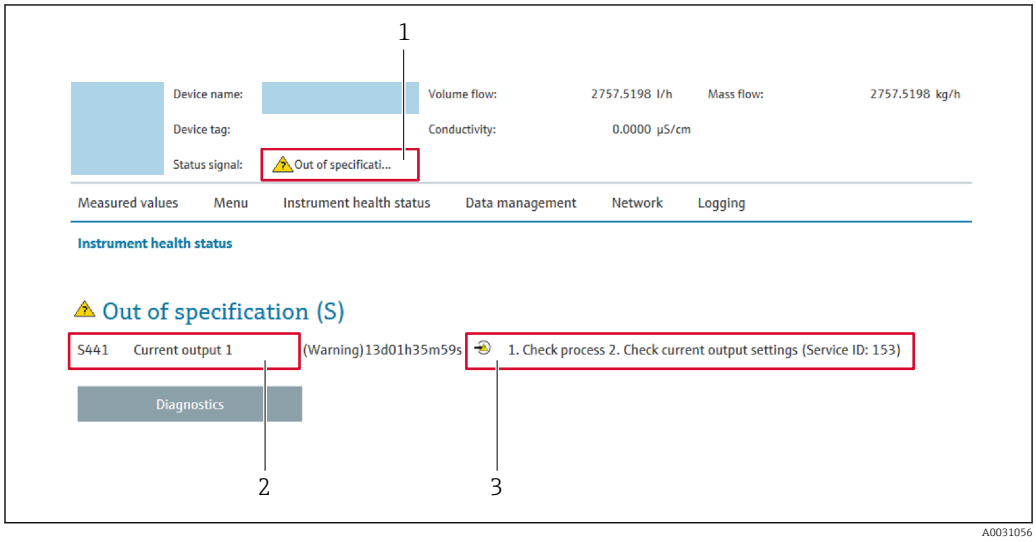

1 Statusbereich mit Statussignal
2 Diagnoseinformation
3 Behebungsmaßnahmen mit Service-ID

Zusätzlich lassen sich im Menü **Diagnose** aufgetretene Diagnoseereignisse anzeigen:
- Via Parameter → 158
- Via Untermenü → 158

Statussignale

Die Statussignale geben Auskunft über den Zustand und die Verlässlichkeit des Geräts, indem sie die Ursache der Diagnoseinformation (Diagnoseereignis) kategorisieren.

Symbol	Bedeutung
	Ausfall Es liegt ein Gerätefehler vor. Der Messwert ist nicht mehr gültig.
	Funktionskontrolle Das Gerät befindet sich im Service-Modus (z.B. während einer Simulation).
	Außerhalb der Spezifikation Das Gerät wird betrieben: ▪ Außerhalb seiner technischen Spezifikationsgrenzen (z.B. außerhalb des Prozesstemperaturbereichs) ▪ Außerhalb der vom Anwender vorgenommenen Parametrierung (z.B. maximaler Durchfluss in Parameter **20 mA-Wert**)
	Wartungsbedarf Es ist eine Wartung erforderlich. Der Messwert ist weiterhin gültig.

Die Statussignale sind gemäß VDI/VDE 2650 und NAMUR-Empfehlung NE 107 klassifiziert.

11.4.2 Behebungsmaßnahmen aufrufen

Um Störungen schnell beseitigen zu können, stehen zu jedem Diagnoseereignis Behebungsmaßnahmen zur Verfügung. Diese werden neben dem Diagnoseereignis mit seiner dazugehörigen Diagnoseinformation in roter Farbe angezeigt.

11.5 Diagnoseinformation in FieldCare oder DeviceCare

11.5.1 Diagnosemöglichkeiten

Störungen, die das Messgerät erkennt, werden im Bedientool nach dem Verbindungsaufbau auf der Startseite angezeigt.

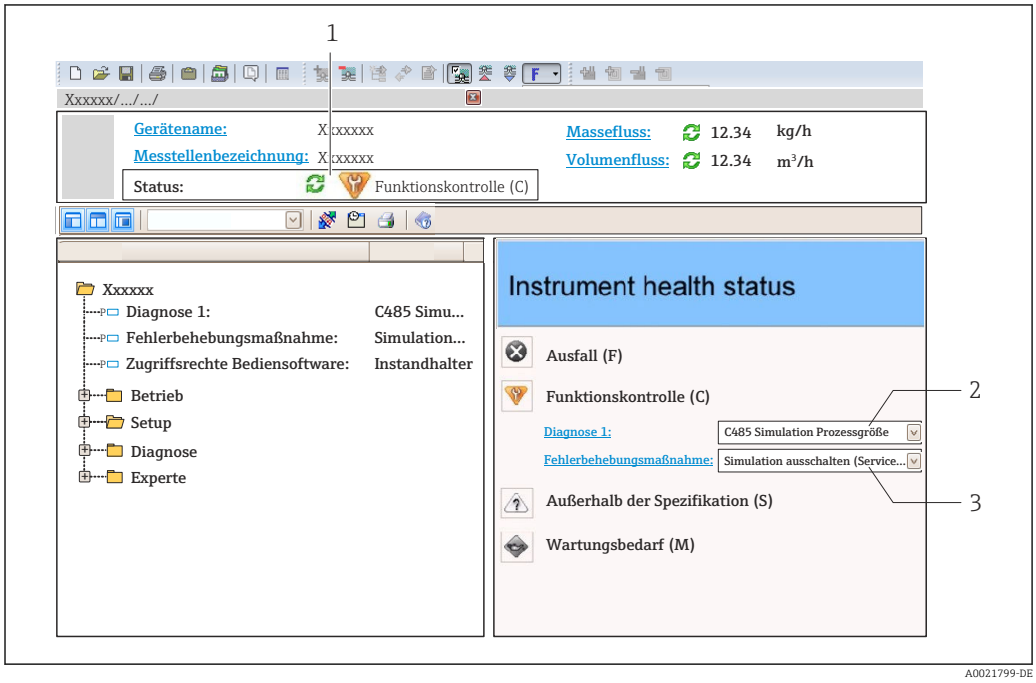

1 *Statusbereich mit Statussignal* → 📄 *145*
2 *Diagnoseinformation* → 📄 *146*
3 *Behebungsmaßnahmen mit Service-ID*

Zusätzlich lassen sich im Menü **Diagnose** aufgetretene Diagnoseereignisse anzeigen:
- Via Parameter → 📄 158
- Via Untermenü → 📄 158

Diagnoseinformation

Die Störung kann mithilfe der Diagnoseinformation identifiziert werden. Der Kurztext hilft dabei, indem er einen Hinweis zur Störung liefert. Zusätzlich ist der Diagnoseinformation auf der Vor-Ort-Anzeige das dazugehörige Symbol für das Diagnoseverhalten vorangestellt.

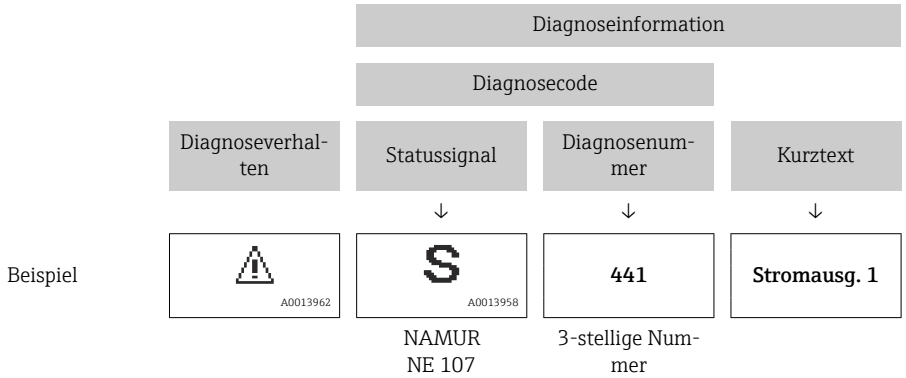

11.5.2 Behebungsmaßnahmen aufrufen

Um Störungen schnell beseitigen zu können, stehen zu jedem Diagnoseereignis Behebungsmaßnahmen zur Verfügung:

- Auf der Startseite
  Behebungsmaßnahmen werden unterhalb der Diagnoseinformation in einem separaten Feld angezeigt.
- Im Menü **Diagnose**
  Behebungsmaßnahmen sind im Arbeitsbereich der Bedienoberfläche abrufbar.

Der Anwender befindet sich innerhalb des Menü **Diagnose**.

1. Den gewünschten Parameter aufrufen.
2. Rechts im Arbeitsbereich mit dem Cursor über den Parameter fahren.
   ↳ Ein Tooltipp mit Behebungsmaßnahmen zum Diagnoseereignis erscheint.

11.6 Diagnoseinformationen anpassen

11.6.1 Diagnoseverhalten anpassen

Jeder Diagnoseinformation ist ab Werk ein bestimmtes Diagnoseverhalten zugeordnet. Diese Zuordnung kann der Anwender bei bestimmten Diagnoseinformationen im Untermenü **Diagnoseverhalten** ändern.

Experte → System → Diagnoseeinstellungen → Diagnoseverhalten

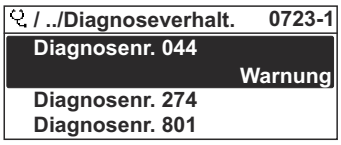

A0014048-DE

40 Am Beispiel der Vor-Ort-Anzeige

Folgende Optionen können der Diagnosenummer als Diagnoseverhalten zugeordnet werden:

Optionen	Beschreibung
Alarm	Das Gerät unterbricht die Messung. Die Signalausgänge und Summenzähler nehmen den definierten Alarmzustand an. Eine Diagnosemeldung wird generiert. Die Hintergrundbeleuchtung wechselt auf Rot.
Warnung	Das Gerät misst weiter. Die Signalausgänge und Summenzähler werden nicht beeinflusst. Es wird eine Diagnosemeldung generiert.
Nur Logbucheintrag	Das Gerät misst weiter. Die Diagnosemeldung wird nur im Untermenü **Ereignislogbuch** (Untermenü **Ereignisliste**) und nicht im Wechsel zur Betriebsanzeige angezeigt.
Aus	Das Diagnoseereignis wird ignoriert und weder eine Diagnosemeldung generiert noch eingetragen.

11.6.2 Statussignal anpassen

Jeder Diagnoseinformation ist ab Werk ein bestimmtes Statussignal zugeordnet. Diese Zuordnung kann der Anwender bei bestimmten Diagnoseinformationen im Untermenü **Kategorie Diagnoseereignis** ändern.

Experte → Kommunikation → Kategorie Diagnoseereignis

Zur Verfügung stehende Statussignale

Konfiguration nach HART 7 Spezifikation (Condensed Status), gemäß NAMUR NE107.

Symbol	Bedeutung
F A0013956	**Ausfall** Es liegt ein Gerätefehler vor. Der Messwert ist nicht mehr gültig.
C A0013959	**Funktionskontrolle** Das Gerät befindet sich im Service-Modus (z.B. während einer Simulation).
S A0013958	**Außerhalb der Spezifikation** Das Gerät wird betrieben: ▪ Außerhalb seiner technischen Spezifikationsgrenzen (z.B. außerhalb des Prozesstemperaturbereichs) ▪ Außerhalb der vom Anwender vorgenommenen Parametrierung (z.B. maximaler Durchfluss in Parameter **20 mA-Wert**)

Symbol	Bedeutung
M A0013957	**Wartungsbedarf** Es ist eine Wartung erforderlich. Der Messwert ist weiterhin gültig.
N A0023076	Hat keinen Einfluss auf den Condensed Status.

11.7 Übersicht zu Diagnoseinformationen

Verfügt das Messgerät über ein oder mehrere Anwendungspakete, erweitert sich die Anzahl der Diagnoseinformationen und der betroffenen Messgrößen.

Bei einigen Diagnoseinformationen sind das Statussignal und das Diagnoseverhalten veränderbar. Diagnoseinformation anpassen → 152

Diagnose-nummer	Kurztext	Behebungsmaßnahmen	Statussig-nal [ab Werk]	Diagnose-verhalten [ab Werk]
Diagnose zum Sensor				
004	Sensor fehler	Sensor tauschen	F	Alarm
082	Datenspeicher	1. Modulverbindungen prüfen 2. Elektronikmodule tauschen	F	Alarm
083	Speicherinhalt	1. Gerät neu starten 2. Sicherung des HistoROM S-DAT wiederherstellen (Parameter 'Gerät zurücksetzen') 3. HistoROM S-DAT ersetzen	F	Alarm
144	Sensordrift	1. Sensor prüfen 2. Sensor ersetzen	F	Alarm [1)]
Diagnose zur Elektronik				
201	Gerätestörung	Gerät neu starten	F	Alarm
242	Software inkompatibel	1. Software prüfen 2. Hauptelektronik flashen oder tauschen	F	Alarm
252	Module inkompatibel	1. Elektronikmodule prüfen 2. Prüfen, ob korrekte Module verfügbar sind (z.B. NEx, Ex) 3. Elektronikmodule ersetzen	F	Alarm
252	Module inkompatibel	1. Prüfen, ob korrektes Elektronikmodul gesteckt ist 2. Elektronikmodul ersetzen	F	Alarm
262	Sensorelektronikverbindung fehlerhaft	1. Verbindungskabel zwischen Sensorelektronikmodul (ISEM) und Hauptelektronik prüfen oder ersetzen 2. ISEM oder Hauptelektronik prüfen oder ersetzen	F	Alarm
270	Hauptelektronik-Fehler	Hauptelektronikmodul tauschen	F	Alarm
271	Hauptelektronik-Fehler	1. Gerät neu starten 2. Hauptelektronikmodul tauschen	F	Alarm
272	Hauptelektronik-Fehler	Gerät neu starten	F	Alarm
273	Hauptelektronik-Fehler	Elektronik tauschen	F	Alarm
275	I/O-Modul 1 … n defekt	I/O-Modul tauschen	F	Alarm
276	I/O-Modul 1 … n fehlerhaft	1. Gerät neu starten 2. I/O-Modul tauschen	F	Alarm
281	Elektronikinitialisierung	Firmware-Update aktiv, bitte warten!	F	Alarm
283	Speicherinhalt	Gerät rücksetzen	F	Alarm
283	Speicherinhalt	Gerät neu starten	F	Alarm
302	Geräteverifizierung aktiv	Geräteverifizierung aktiv, bitte warten	C	Warning

Diagnose-nummer	Kurztext	Behebungsmaßnahmen	Statussig-nal [ab Werk]	Diagnose-verhalten [ab Werk]
303	I/O 1 … n-Konfiguration geändert	1. I/O-Modul-Konfiguration über-nehmen (Parameter 'I/O-Konfigu-ration übernehmen') 2. Danach Gerätebeschreibung (DD) neu laden und Verkabelung prüfen	M	Warning
311	Elektronikfehler	1. Gerät nicht rücksetzen 2. Service kontaktieren	M	Warning
332	Schreiben in HistoROM Backup fehlg.	Nutzerschnittstellenleiterplatte ersetzen Ex d/XP: Messumformer ersetzen	F	Alarm
361	I/O-Modul 1 … n fehlerhaft	1. Gerät neu starten 2. Elektronikmodule prüfen 3. I/O-Modul oder Hauptelektronik tauschen	F	Alarm
372	Sensorelektronik (ISEM) fehlerhaft	1. Gerät neu starten 2. Prüfen, ob Fehler erneut auftritt 3. Sensorelektronikmodul (ISEM) ersetzen	F	Alarm
373	Sensorelektronik (ISEM) fehlerhaft	Daten übertragen oder Gerät rücksetzen	F	Alarm
375	I/O 1 … n-Kommunikation fehlgeschlagen	1. Gerät neu starten 2. Prüfen, ob Fehler erneut auftritt 3. Modulträger inklusive Elektronik-modulen ersetzen	F	Alarm
378	Versorgungsspannung ISEM fehlerhaft	Versorgungsspannung zum ISEM prüfen	F	Alarm
382	Datenspeicher	1. T-DAT einstecken 2. T-DAT ersetzen	F	Alarm
383	Speicherinhalt	1. Gerät neu starten 2. T-DAT löschen via Parameter 'Gerät zurücksetzen' 3. T-DAT ersetzen	F	Alarm
387	HistoROM-Daten fehlerhaft	Service kontaktieren	F	Alarm
Diagnose zur Konfiguration				
330	Flash-Datei ungültig	1. Gerätefirmware updaten 2. Gerät neu starten	M	Warning
331	Firmwareupdate fehlgeschlagen	1. Gerätefirmware updaten 2. Gerät neu starten	F	Warning
410	Datenübertragung	1. Verbindung prüfen 2. Datenübertragung wiederholen	F	Alarm
412	Download verarbeiten	Download aktiv, bitte warten	C	Warning
431	Nachabgleich 1 … n	Nachabgleich ausführen	C	Warning
437	Konfiguration inkompatibel	Gerät neu starten	F	Alarm
438	Datensatz	1. Datensatzdatei prüfen 2. Geräteparametrierung prüfen 3. Up- und Download der neuen Konf.	M	Warning
441	Stromausgang 1 … n	1. Prozess prüfen 2. Einstellung des Stromausgangs prüfen	S	Warning [1)]
442	Frequenzausgang 1 … n	1. Prozess prüfen 2. Einstellung Frequenzausgang prüfen	S	Warning [1)]

Diagnose-nummer	Kurztext	Behebungsmaßnahmen	Statussig-nal [ab Werk]	Diagnose-verhalten [ab Werk]
443	Impulsausgang 1 … n	1. Prozess prüfen 2. Einstellung des Impulsausgangs prüfen	S	Warning [1)]
444	Stromeingang 1 … n	1. Prozess prüfen 2. Einstellung Stromeingang prüfen	S	Warning [1)]
453	Messwertunterdrückung	Messwertunterdrückung ausschalten	C	Warning
484	Simulation Fehlermodus	Simulation ausschalten	C	Alarm
485	Simulation Messgröße	Simulation ausschalten	C	Warning
486	Simulation Stromeingang 1 … n	Simulation ausschalten	C	Warning
491	Simulation Stromausgang 1 … n	Simulation ausschalten	C	Warning
492	Simulation Frequenzaus-gang 1 … n	Simulation Frequenzausgang aus-schalten	C	Warning
493	Simulation Impulsausgang 1 … n	Simulation Impulsausgang ausschal-ten	C	Warning
494	Simulation Schaltausgang 1 … n	Simulation Schaltausgang ausschal-ten	C	Warning
495	Simulation Diagnoseereig-nis	Simulation ausschalten	C	Warning
496	Simulation Statuseingang	Simulation Statuseingang ausschalten	C	Warning
520	I/O 1 … n-Hardwarekonfi-guration ungültig	1. I/O-Hardwarekonfiguration prüfen 2. Falsches I/O-Modul ersetzen 3. Modul vom Doppelimpulsausgang auf korrekten Slot stecken	F	Alarm
537	Konfiguration	1. IP-Adressen im Netzwerk prüfen 2. IP-Adresse ändern	F	Warning
539	Konfigurat. Durchflussrech-ner fehlerhaft	1. Eingangswert prüfen (Druck, Tem-peratur) 2. Vorgabewerte der Messstoffeigen-schaften prüfen	S	Alarm
594	Simulation Relaisausgang	Simulation Schaltausgang ausschal-ten	C	Warning
Diagnose zum Prozess				
803	Schleifenstrom	1. Verkabelung prüfen 2. I/O-Modul tauschen	F	Alarm
832	Elektroniktemperatur zu hoch	Umgebungstemperatur reduzieren	S	Warning [1)]
833	Elektroniktemperatur zu niedrig	Umgebungstemperatur erhöhen	S	Warning [1)]
834	Prozesstemperatur zu hoch	Prozesstemperatur reduzieren	S	Warning [1)]
835	Prozesstemperatur zu nied-rig	Prozesstemperatur erhöhen	S	Warning [1)]
842	Prozessgrenzwert	Schleichmengenüberwachung aktiv! 1. Einstellungen Schleichmengenun-terdrückung prüfen	S	Warning [1)]
882	Eingangssignal	1. I/O-Konfiguration prüfen 2. Externes Gerät oder Prozessdruck prüfen	F	Alarm
941	Durchflussgeschwindigkeit zu hoch	1. Prozessbedingungen prüfen 2. Systemdruck erhöhen	S	Alarm

Diagnose-nummer	Kurztext	Behebungsmaßnahmen	Statussig-nal [ab Werk]	Diagnose-verhalten [ab Werk]
961	Delta Temperatur	Durchflussrate prüfen	S	Alarm
976	Massefluss außerhalb Kalib-rierbereich	1. Prozessbedingungen prüfen 2. Systemdruck erhöhen	S	Warning [1)]
977	Rückfluss erkannt	Durchflussrichtung prüfen	S	Warning [1)]
979	Instabile Prozessbedingun-gen	1. Prozessbedingungen prüfen 2. Systemdruck erhöhen	S	Warning [1)]

1) Diagnoseverhalten ist änderbar.

11.8 Anstehende Diagnoseereignisse

Das Menü **Diagnose** bietet die Möglichkeit, sich das aktuelle und zuletzt aufgetretene Diagnoseereignis separat anzeigen zu lassen.

Zum Aufrufen der Behebungsmaßnahmen eines Diagnoseereignisses:
- Via Vor-Ort-Anzeige → 147
- Via Webbrowser → 149
- Via Bedientool "FieldCare" → 151
- Via Bedientool "DeviceCare" → 151

Weitere anstehende Diagnoseereignisse sind im Untermenü **Diagnoseliste** anzeigbar → 158

Navigation
Menü "Diagnose"

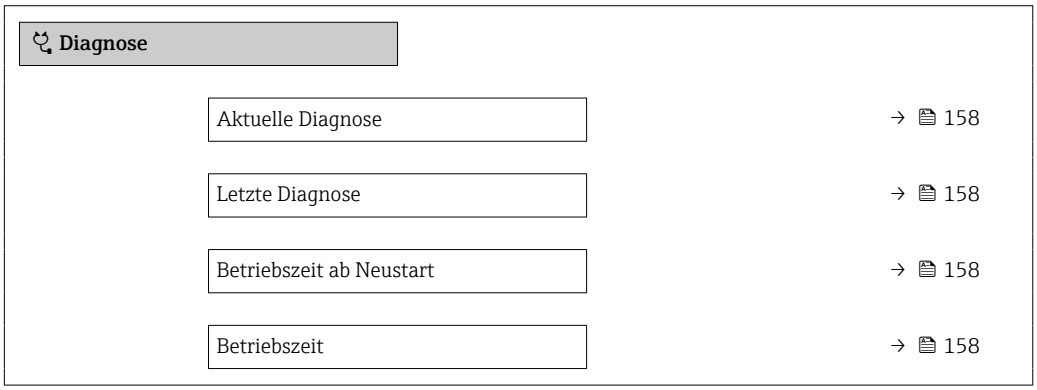

Parameterübersicht mit Kurzbeschreibung

Parameter	Voraussetzung	Beschreibung	Anzeige
Aktuelle Diagnose	Ein Diagnoseereignis ist aufgetreten.	Zeigt das aktuell aufgetretene Diagnoseereignis mit seiner Diagnoseinformation. Wenn mehrere Meldungen gleichzeitig auftreten, wird die Meldung mit der höchsten Priorität angezeigt.	Symbol für Diagnoseverhalten, Diagnosecode und Kurztext.
Letzte Diagnose	Zwei Diagnoseereignisse sind bereits aufgetreten.	Zeigt das vor dem aktuellen Diagnoseereignis zuletzt aufgetretene Diagnoseereignis mit seiner Diagnoseinformation.	Symbol für Diagnoseverhalten, Diagnosecode und Kurztext.
Betriebszeit ab Neustart	–	Zeigt die Betriebszeit, die seit dem letzten Geräteneustart vergangen ist.	Tage (d), Stunden (h), Minuten (m) und Sekunden (s)
Betriebszeit	–	Zeigt, wie lange das Gerät bis zum jetzigen Zeitpunkt in Betrieb ist.	Tage (d), Stunden (h), Minuten (m) und Sekunden (s)

11.9 Diagnoseliste

Im Untermenü **Diagnoseliste** können bis zu 5 aktuell anstehende Diagnoseereignisse mit der dazugehörigen Diagnoseinformation angezeigt werden. Wenn mehr als 5 Diagnoseereignisse anstehen, werden diejenigen mit der höchsten Priorität angezeigt.

Navigationspfad
Diagnose → Diagnoseliste

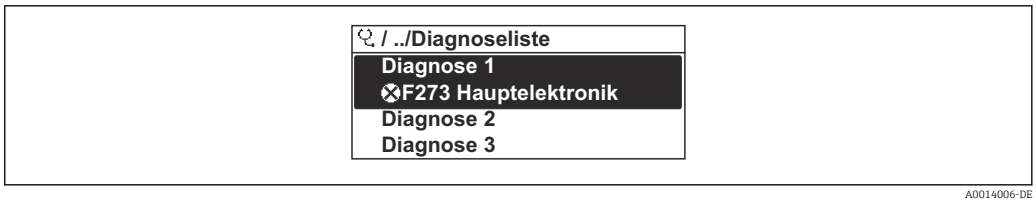

41 Am Beispiel der Vor-Ort-Anzeige

Zum Aufrufen der Behebungsmaßnahmen eines Diagnoseereignisses:
- Via Vor-Ort-Anzeige → 147
- Via Webbrowser → 149
- Via Bedientool "FieldCare" → 151
- Via Bedientool "DeviceCare" → 151

11.10 Ereignis-Logbuch

11.10.1 Ereignis-Logbuch auslesen

Eine chronologische Übersicht zu den aufgetretenen Ereignismeldungen bietet das Untermenü **Ereignisliste**.

Navigationspfad
Menü **Diagnose** → Untermenü **Ereignislogbuch** → Ereignisliste

A0014008-DE

42 *Am Beispiel der Vor-Ort-Anzeige*

- Max. 20 Ereignismeldungen können chronologisch angezeigt werden.
- Wenn im Gerät das Anwendungspaket **Extended HistoROM** (Bestelloption) freigeschaltet ist, kann die Ereignisliste bis zu 100 Meldungseinträge umfassen.

Die Ereignishistorie umfasst Einträge zu:
- Diagnoseereignissen → 154
- Informationsereignissen → 161

Jedem Ereignis ist neben der Betriebszeit seines Auftretens noch ein Symbol zugeordnet, ob das Ereignis aufgetreten oder beendet ist:
- Diagnoseereignis
  - ⊖: Auftreten des Ereignisses
  - ⊖: Ende des Ereignisses
- Informationsereignis
  ⊖: Auftreten des Ereignisses

Zum Aufrufen der Behebungsmaßnahmen eines Diagnoseereignisses:
- Via Vor-Ort-Anzeige → 147
- Via Webbrowser → 149
- Via Bedientool "FieldCare" → 151
- Via Bedientool "DeviceCare" → 151

Zum Filtern der angezeigten Ereignismeldungen → 160

11.10.2 Ereignis-Logbuch filtern

Mithilfe von Parameter **Filteroptionen** kann bestimmt werden, welche Kategorie von Ereignismeldungen im Untermenü **Ereignisliste** angezeigt werden.

Navigationspfad
Diagnose → Ereignislogbuch → Filteroptionen

Filterkategorien
- Alle
- Ausfall (F)
- Funktionskontrolle (C)
- Außerhalb der Spezifikation (S)
- Wartungsbedarf (M)
- Information (I)

11.10.3 Übersicht zu Informationsereignissen

Ein Informationsereignis wird im Gegensatz zum Diagnoseereignis nur im Ereignis-Logbuch angezeigt und nicht in der Diagnoseliste.

Informationsereignis	Ereignistext
I1000	--------(Gerät i.O.)
I1079	Sensor getauscht
I1089	Gerätestart
I1090	Konfiguration rückgesetzt
I1091	Konfiguration geändert
I1092	HistoROM Backup gelöscht
I1137	Elektronik getauscht
I1151	Historie rückgesetzt
I1155	Elektroniktemperatur rückgesetzt
I1156	Speicherfehler Trendblock
I1157	Speicherfehler Ereignisliste
I1221	Fehler bei Nullpunktabgleich
I1222	Nullpunktabgleich ok
I1256	Anzeige: Zugriffsrechte geändert
I1264	Sicherheitssequenz abgebrochen
I1278	I/O-Modul neu gestartet
I1335	Firmware geändert
I1361	Webserver: Login fehlgeschlagen
I1397	Feldbus: Zugriffsrechte geändert
I1398	CDI: Zugriffsrechte geändert
I1444	Geräteverifizierung bestanden
I1445	Geräteverifizierung nicht bestanden
I1457	Verifikat.Messabweichung nicht bestanden
I1459	I/O-Modul-Verifizierung nicht bestanden
I1461	Sensorverifizierung nicht bestanden
I1462	Verifik. Sensor-Elektr. nicht bestanden
I1512	Download gestartet
I1513	Download beendet
I1514	Upload gestartet
I1515	Upload beendet
I1554	Sicherheitssequenz gestartet
I1555	Sicherheitssequenz bestätigt
I1556	Sicherheitsbetrieb aus
I1618	I/O-Modul 2 ersetzt
I1619	I/O-Modul 3 ersetzt
I1621	I/O-Modul 4 ersetzt
I1622	Kalibrierung geändert
I1624	Alle Summenzähler zurücksetzen
I1625	Schreibschutz aktiviert

Informationsereignis	Ereignistext
I1626	Schreibschutz deaktiviert
I1627	Webserver: Login erfolgreich
I1628	Anzeige: Login erfolgreich
I1629	CDI: Login erfolgreich
I1631	Webserverzugriff geändert
I1632	Anzeige: Login fehlgeschlagen
I1633	CDI: Login fehlgeschlagen
I1634	Auf Werkseinstellung rückgesetzt
I1635	Auf Auslieferungszustand rückgesetzt
I1639	Max. Schaltzyklenanzahl erreicht
I1649	Hardwareschreibschutz aktiviert
I1650	Hardwareschreibschutz deaktiviert
I1712	Neue Flash-Datei erhalten
I1725	Sensorelektronikmodul (ISEM) geändert
I1726	Datensicherung fehlgeschlagen

11.11 Messgerät zurücksetzen

Mithilfe von Parameter **Gerät zurücksetzen** (→ 115) lässt sich die gesamte Gerätekonfiguration oder ein Teil der Konfiguration auf einen definierten Zustand zurücksetzen.

11.11.1 Funktionsumfang von Parameter "Gerät zurücksetzen"

Optionen	Beschreibung
Abbrechen	Der Parameter wird ohne Aktion verlassen.
Auf Auslieferungszustand	Jeder Parameter, für den eine kundenspezifische Voreinstellung bestellt wurde, wird auf diesen kundenspezifischen Wert zurückgesetzt; alle anderen Parameter auf ihre Werkseinstellung.
Gerät neu starten	Durch den Neustart wird jeder Parameter, dessen Daten sich im flüchtigen Speicher (RAM) befinden, auf seine Werkseinstellung zurückgesetzt (z.B. Messwertdaten). Die Gerätekonfiguration bleibt unverändert.
S-DAT-Sicherung wiederherstellen	Wiederherstellung der Daten, die auf dem S-DAT gespeichert sind. Zusätzliche Information: Diese Funktion kann zur Behebung des Speicherfehlers "083 Speicherinhalt inkonsistent" verwendet werden oder zur Wiederherstellung der S-DAT Daten bei Installierung eines neuen S-DAT. Diese Option wird nur im Störungsfall angezeigt.

11.12 Geräteinformationen

Das Untermenü **Geräteinformation** enthält alle Parameter, die verschiedene Informationen zur Geräteidentifizierung anzeigen.

Navigation
Menü "Diagnose" → Geräteinformation

▶ **Geräteinformation**

Messstellenbezeichnung	→ 📄 164
Seriennummer	→ 📄 164
Firmware-Version	→ 📄 164
Gerätename	→ 📄 164
Bestellcode	→ 📄 165
Erweiterter Bestellcode 1	→ 📄 165
Erweiterter Bestellcode 2	→ 📄 165
Erweiterter Bestellcode 3	→ 📄 165
ENP-Version	→ 📄 165
Geräterevision	→ 📄 165
Geräte-ID	→ 📄 165
Gerätetyp	→ 📄 165
Hersteller-ID	→ 📄 165

Parameterübersicht mit Kurzbeschreibung

Parameter	Beschreibung	Anzeige	Werkseinstellung
Messstellenbezeichnung	Zeigt Bezeichnung für Messstelle an.	Max. 32 Zeichen wie Buchstaben, Zahlen oder Sonderzeichen (z.B. @, %, /).	–
Seriennummer	Zeigt die Seriennummer des Messgeräts.	Max. 11-stellige Zeichenfolge aus Buchstaben und Zahlen.	–
Firmware-Version	Zeigt installierte Gerätefirmware-Version.	Zeichenfolge im Format: xx.yy.zz	–
Gerätename	Zeigt den Namen des Messumformers. ℹ Befindet sich auch auf Typenschild vom Messumformer.	Zeichenfolge aus Zahlen, Buchstaben und Sonderzeichen	–
Hersteller	Zeigt den Hersteller.	Zeichenfolge aus Zahlen, Buchstaben und Sonderzeichen	–

Parameter	Beschreibung	Anzeige	Werkseinstellung
Bestellcode	Zeigt den Gerätebestellcode.	Zeichenfolge aus Buchstaben, Zahlen und bestimmten Satzzeichen (z.B. /).	–
Erweiterter Bestellcode 1	Zeigt den 1. Teil des erweiterten Bestellcodes.	Zeichenfolge	–
Erweiterter Bestellcode 2	Zeigt den 2. Teil des erweiterten Bestellcodes. Befindet sich auch auf Typenschild von Messaufnehmer und Messumformer im Feld "Ext. ord. cd."	Zeichenfolge	–
Erweiterter Bestellcode 3	Zeigt den 3. Teil des erweiterten Bestellcodes. Befindet sich auch auf Typenschild von Messaufnehmer und Messumformer im Feld "Ext. ord. cd."	Zeichenfolge	–
ENP-Version	Zeigt die Version des elektronischen Typenschilds (Electronic Name Plate).	Zeichenfolge	–
Geräterevision	Zeigt die Geräterevision (Device Revision), mit der das Gerät bei der HART Communication Foundation registriert ist.	2-stellige Hexadezimalzahl	0x1
Geräte-ID	Zeigt die Geräte-ID (Device ID) zur Identifizierung des Geräts in einem HART-Netzwerk.	6-stellige Hexadezimalzahl	–
Gerätetyp	Zeigt den Gerätetyp (Device type), mit dem das Messgerät bei der HART Communication Foundation registriert ist.	2-stellige Hexadezimalzahl	0x1160 (für t-mass 300/500)
Hersteller-ID	Zeigt die Hersteller-ID (Manufacturer ID), unter der das Messgerät bei der HART Communication Foundation registriert ist.	2-stellige Hexadezimalzahl	0x11 (für Endress+Hauser)

11.13 Firmware-Historie

Das Flashen der Firmware auf die aktuelle Version oder auf die Vorgängerversion ist via Serviceschnittstelle möglich.

Zur Kompatibilität der Firmewareversion mit der Vorgängerversion, den installierten Gerätebeschreibungsdateien und Bedientools: Angaben im Dokument "Herstellerinformation" zum Gerät beachten.

Die Herstellerinformation ist verfügbar:
- Im Download-Bereich der Endress+Hauser Internetseite: www.endress.com → Downloads
- Folgende Details angeben:
  - Textsuche: Herstellerinformation
  - Suchbereich: Dokumentation – Technische Dokumentationen

12 Wartung

12.1 Wartungsarbeiten

Es sind grundsätzlich keine speziellen Wartungsarbeiten erforderlich.

12.1.1 Außenreinigung

Bei der Außenreinigung von Messgeräten darauf achten, dass das verwendete Reinigungsmittel die Gehäuseoberfläche und Dichtungen nicht angreift.

12.1.2 Messfühlerreinigung

Messfühler kann zur Reinigung ausgebaut werden.

Für den Ausbau des Sensors die Schlüsselgröße 38,1 mm (1,50 in) verwenden.

⚠ WARNUNG

Verletzung durch herausschießenden Messfühler!

- System drucklos machen vor Reinigungsarbeiten.

HINWEIS

Beschädigen der Messfühler!

- Die Messfühler nirgends gegenstoßen oder gegenschlagen.

HINWEIS

Beschädigen der Dichtflächen!

- Die Dichtflächen nirgends gegenstoßen oder gegenschlagen.

HINWEIS

Bei Verwendung von nicht geeigneten Reinigungsgeräten oder Reinigungsflüssigkeiten kann der Messfühler beschädigt werden.

- Keinen Rohrreinigungsmolch verwenden.
- Zur Reinigung ein nicht filmbildendendes und ölfreies Reinigungsmittel verwenden.

HINWEIS

Zu starkes festziehen der Verschraubung kann den Messfühler beschädigen!

- Verschraubung mit maximal 120 Nm festziehen.

1. System drucklos machen.
2. Verschraubung des Messfühlers lösen.
3. Messfühler vorsichtig aus dem Messaufnehmer ziehen.
4. Mit einer weichen Bürste vorsichtig die Messfühler reinigen.
5. Messfühler vorsichtig in den Messaufnehmer führen.
   ↳ Auf die Ausrichtung der Nocke im Messaufnehmer und der Kerbe am Messfühler achten.
6. Verschraubung des Messfühlers handfest festziehen.
7. Verschraubung des Messfühlers mit Werkzeug ⅛ Umdrehung festziehen.

ℹ Den Druck im Rohrleitungssystem hochfahren und Dichtheit nach erreichen des gewünschten Druckes prüfen.

Messfühlerreinigung

12.1.3 Nachkalibrierung

Die Langzeitstabilität eines Messgeräts hängt unter anderen von der Integrität des Sensors ab. Auch Verunreinigungen können zum Sensorbelag führen, der eine Änderung des Messsignals hervorrufen kann. Es empfiehlt sich deshalb, in Anwendungen, in denen Verunreinigungen (wie z.B. Ölreste oder Staub) vorkommen können, den Sensor in regelmäßigen Intervallen auf Verunreinigung zu prüfen und ggf. zu reinigen (siehe → 📄 167). Die Intervalle sind abhängig von der Art und Beschaffenheit wie auch vom Umfang der Verunreinigung.

Prozessbedingungen, wie Temperaturschocks oder sich ständig wechselnde Temperaturen, können die Voraussetzungen dafür schaffen, dass das Messsignal mit der Zeit driftet. Durch eine Nachkalibrierung kann diese unerwünschte Änderungen des Messsignals beseitigt und der ursprüngliche Messzustand wieder hergestellt werden.

Bestimmung der Nachkalibrierungsintervalle:
- Bei kritischen Messungen und um die Nachkalibrierungsintervalle zu ermitteln, sollte eine Kalibrierprüfung einmal jährlich stattfinden.
  Abhängig von den Ergebnissen dieser Prüfungen kann die nächste Nachkalibrierung dann früher oder später gesetzt werden.
- Für nichtkritische Anwendungen oder bei Einsatz in gereinigten und trockenen Gasen, wird eine Nachkalibrierung alle drei Jahre empfohlen.
- Als Hilfsmittel zur Bestimmung des Zeitpunkts einer Nachkalibrierung kann Heartbeat Verifikation verwendet werden. Die Durchführung regelmäßiger Verifikationen bietet die Möglichkeit, einen Vergleich der Verifikationsergebnisse mit den im Werk bestimmten Ausgangswerten zu ziehen. Sollten Abweichungen zwischen diesen Werten festgestellt werden, kann dies ein Indiz dafür sein, dass eine Nachkalibrierung des Geräts notwendig ist.

12.2 Mess- und Prüfmittel

Endress+Hauser bietet eine Vielzahl von Mess- und Prüfmitteln an wie W@M oder Gerätetests.

ℹ Ausführliche Angaben zu den Dienstleistungen erhalten Sie bei Ihrer Endress+Hauser Vertriebszentrale.

Auflistung einiger Mess- und Prüfmittel: → 📄 173

12.3 Endress+Hauser Dienstleistungen

Endress+Hauser bietet eine Vielzahl von Dienstleistungen zur Wartung an wie Re-Kalibrierung, Wartungsservice oder Gerätetests.

ℹ Ausführliche Angaben zu den Dienstleistungen erhalten Sie bei Ihrer Endress+Hauser Vertriebszentrale.

13 Reparatur

13.1 Allgemeine Hinweise

13.1.1 Reparatur- und Umbaukonzept

Das Endress+Hauser Reparatur- und Umbaukonzept sieht Folgendes vor:
- Die Messgeräte sind modular aufgebaut.
- Ersatzteile sind jeweils zu sinnvollen Kits mit einer zugehörigen Einbauanleitung zusammengefasst.
- Reparaturen werden durch den Endress+Hauser Service oder durch entsprechend geschulte Kunden durchgeführt.
- Der Umbau eines zertifizierten Gerätes in eine andere zertifizierte Variante darf nur durch den Endress+Hauser Service oder im Werk durchgeführt werden.

13.1.2 Hinweise zu Reparatur und Umbau

Bei Reparatur und Umbau eines Messgeräts folgende Hinweise beachten:
- ▶ Nur Original-Ersatzteile von Endress+Hauser verwenden.
- ▶ Reparatur gemäß Einbauanleitung durchführen.
- ▶ Die entsprechenden einschlägigen Normen, nationalen Vorschriften, Ex-Dokumentation (XA) und Zertifikate beachten.
- ▶ Jede Reparatur und jeden Umbau dokumentieren und im Life Cycle Management *W@M*-Datenbank und Netilion Analytics eintragen.

13.2 Ersatzteile

Device Viewer (www.endress.com/deviceviewer):
Dort werden alle Ersatzteile zum Messgerät inklusive Bestellcode aufgelistet und lassen sich bestellen. Wenn vorhanden steht auch die dazugehörige Einbauanleitung zum Download zur Verfügung.

Messgerät-Seriennummer:
- Befindet sich auf dem Gerätetypenschild.
- Lässt sich über Parameter **Seriennummer** (→ 📄 164) im Untermenü **Geräteinformation** auslesen.

13.3 Endress+Hauser Dienstleistungen

Endress+Hauser bietet eine Vielzahl von Dienstleistungen an.

Ausführliche Angaben zu den Dienstleistungen erhalten Sie bei Ihrer Endress+Hauser Vertriebszentrale.

13.4 Rücksendung

Die Anforderungen für eine sichere Rücksendung können je nach Gerätetyp und landesspezifischer Gesetzgebung unterschiedlich sein.

1. Informationen auf der Internetseite einholen:
   http://www.endress.com/support/return-material
   ↳ Region wählen.
2. Das Gerät bei einer Reparatur, Werkskalibrierung, falschen Lieferung oder Bestellung zurücksenden.

13.5 Entsorgung

Gemäß der Richtlinie 2012/19/EU über Elektro- und Elektronik-Altgeräte (WEEE) ist das Produkt mit dem abgebildeten Symbol gekennzeichnet, um die Entsorgung von WEEE als unsortierten Hausmüll zu minimieren. Gekennzeichnete Produkte nicht als unsortierter Hausmüll entsorgen, sondern zu den gültigen Bedingungen an den Hersteller zurückgeben.

13.5.1 Messgerät demontieren

1. Gerät ausschalten.

⚠ WARNUNG

Personengefährdung durch Prozessbedingungen!

- Auf gefährliche Prozessbedingungen wie Druck im Messgerät, hohe Temperaturen oder aggressive Messstoffe achten.

2. Die Montage- und Anschlussschritte aus den Kapiteln "Messgerät montieren" und "Messgerät anschließen" in sinngemäß umgekehrter Reihenfolge durchführen. Sicherheitshinweise beachten.

13.5.2 Messgerät entsorgen

⚠ WARNUNG

Gefährdung von Personal und Umwelt durch gesundheitsgefährdende Messstoffe!

- Sicherstellen, dass das Messgerät und alle Hohlräume frei von gesundheits- oder umweltgefährdenden Messstoffresten sind, z.B. in Ritzen eingedrungene oder durch Kunststoff diffundierte Stoffe.

Folgende Hinweise zur Entsorgung beachten:

- Die national gültigen Vorschriften beachten.
- Auf eine stoffliche Trennung und Verwertung der Gerätekomponenten achten.

14 Zubehör

Für das Gerät sind verschiedene Zubehörteile lieferbar, die bei Endress+Hauser mit dem Gerät bestellt oder nachbestellt werden können. Ausführliche Angaben zum betreffenden Bestellcode sind bei Ihrer Endress+Hauser Vertriebszentrale erhältlich oder auf der Produktseite der Endress+Hauser Webseite: www.endress.com.

14.1 Gerätespezifisches Zubehör

14.1.1 Zum Messumformer

Zubehör	Beschreibung
Messumformer Proline 500 – digital	Messumformer für den Austausch oder für die Lagerhaltung. Über den Bestellcode können folgende Spezifikationen angegeben werden: ▪ Zulassungen ▪ Ausgang ▪ Eingang ▪ Anzeige/Bedienung ▪ Gehäuse ▪ Software Messumformer Proline 500 – digital: Bestellnummer: 6X5BXX-*********A Proline 500 Messumformer für den Austausch: Bei der Bestellung ist die Seriennummer des aktuellen Messumformers zwingend anzugeben. Anhand der Serienummer können die gerätespezifischen Daten (z.B. Kalibrierfaktoren) des Austauschgeräts für den neuen Messumformer verwendet werden. Messumformer Proline 500 – digital: Einbauanleitung EA01287D
Externe WLAN-Antenne	Externe WLAN-Antenne mit 1,5 m (59,1 in) Verbindungskabel und zwei Befestigungswinkel. Bestellmerkmal "Zubehör beigelegt", Option P8 "Wireless Antenne Weitbereich". ▪ Die externe WLAN-Antenne ist nicht für den Einsatz in hygienischen Anwendungen geeignet. ▪ Weitere Angaben zur WLAN-Schnittstelle → 🗎 70. Bestellnummer: 71351317 Einbauanleitung EA01238D
Rohrmontageset	Rohrmontageset für Messumformer. Messumformer Proline 500 – digital Bestellnummer: 71346427 Einbauanleitung EA01195D
Wetterschutzhaube Messumformer Proline 500 – digital	Wird dazu verwendet, das Messgerät vor Wettereinflüssen zu schützen: z.B. vor Regenwasser, übermäßiger Erwärmung durch Sonneneinstrahlung. Messumformer Proline 500 – digital Bestellnummer: 71343504 Einbauanleitung EA01191D

Anzeigeschutz Proline 500 – digital	Wird dazu verwendet, die Anzeige vor Schlag oder Abrieb, zum Beispiel durch Sand in Wüstengebieten, zu schützen. Bestellnummer: 71228792 Einbauanleitung EA01093D
Verbindungskabel Proline 500 – digital Messaufnehmer – Messumformer	Das Verbindungskabel kann direkt mit dem Messgerät (Bestellmerkmal "Kabel, Sensoranschluss) oder als Zubehör (Bestellnummer) bestellt werden. Folgende Kabellängen sind verfügbar: Bestellmerkmal "Kabel, Sensoranschluss" ▪ Option B: 20 m (65 ft) ▪ Option E: Frei konfigurierbar bis max. 50 m ▪ Option F: Frei konfigurierbar bis max. 165 ft Maximal mögliche Kabellänge für ein Verbindungskabel Proline 500 – digital: 300 m (1 000 ft)

14.2 Kommunikationsspezifisches Zubehör

Zubehör	Beschreibung
Commubox FXA195 HART	Für die eigensichere HART-Kommunikation mit FieldCare über die USB-Schnittstelle. Technische Information TI00404F
HART Loop Converter HMX50	Dient zur Auswertung und Umwandlung von dynamischen HART-Prozessvariablen in analoge Stromsignale oder Grenzwerte. ▪ Technische Information TI00429F ▪ Betriebsanleitung BA00371F
Fieldgate FXA42	Übertragung von Messwerten angeschlossener 4 bis 20 mA analoger, sowie digitaler Messgeräte ▪ Technische Information TI01297S ▪ Betriebsanleitung BA01778S ▪ Produktseite: www.endress.com/fxa42
Field Xpert SMT50	Das Tablet PC Field Xpert SMT70 für die Gerätekonfiguration ermöglicht ein mobiles Plant Asset Management in den nicht explosionsgefährdeten Bereichen. Es eignet sich für das Inbetriebnahme- und Wartungspersonal, um Feldinstrumente mit digitaler Kommunikationsschnittstelle zu verwalten und den Arbeitsfortschritt zu dokumentieren. Dieses Tablet PC ist als Komplettlösung konzipiert, mit einer vorinstallierten Treiberbibliothek, stellt es ein einfaches und touchfähiges "Werkzeug" dar, über das sich die Feldinstrumente während ihres gesamten Lebenszyklus verwalten lassen. ▪ Technische Information TI01342S ▪ Betriebsanleitung BA01709S ▪ Produktseite: www.endress.com/smt50
Field Xpert SMT70	Das Tablet PC Field Xpert SMT70 für die Gerätekonfiguration ermöglicht ein mobiles Plant Asset Management in explosions- und nicht explosionsgefährdeten Bereichen. Es eignet sich für das Inbetriebnahme- und Wartungspersonal, um Feldinstrumente mit digitaler Kommunikationsschnittstelle zu verwalten und den Arbeitsfortschritt zu dokumentieren. Dieses Tablet PC ist als Komplettlösung konzipiert, mit einer vorinstallierten Treiberbibliothek, stellt es ein einfaches und touchfähiges "Werkzeug" dar, über das sich die Feldinstrumente während ihres gesamten Lebenszyklus verwalten lassen. ▪ Technische Information TI01342S ▪ Betriebsanleitung BA01709S ▪ Produktseite: www.endress.com/smt70
Field Xpert SMT77	Der Tablet PC Field Xpert SMT77 für die Gerätekonfiguration ermöglicht ein mobiles Plant Asset Management in Ex-Zone-1-Bereichen. ▪ Technische Information TI01418S ▪ Betriebsanleitung BA01923S ▪ Produktseite: www.endress.com/smt77

14.3 Servicespezifisches Zubehör

Zubehör	Beschreibung
Applicator	Software für die Auswahl und Auslegung von Endress+Hauser Messgeräten: ▪ Auswahl von Messgeräten mit industriespezifischen Anforderungen ▪ Berechnung aller notwendigen Daten zur Bestimmung des optimalen Durchflussmessgeräts: z.B. Nennweite, Druckabfall, Fließgeschwindigkeit und Messgenauigkeiten. ▪ Grafische Darstellung von Berechnungsergebnissen ▪ Ermittlung des partiellen Bestellcodes Verwaltung, Dokumentation und Abrufbarkeit aller projektrelevanter Daten und Parameter über die gesamte Lebensdauer eines Projekts. Applicator ist verfügbar: ▪ Über das Internet: https://portal.endress.com/webapp/applicator ▪ Als downloadbare DVD für die lokale PC-Installation.
W@M	W@M Life Cycle Management Mehr Produktivität durch stets verfügbare Informationen. Daten zu einer Anlage und ihren Komponenten werden bereits während der Planung und später während des gesamten Lebenszyklus der Komponente erzeugt. W@M Life Cycle Management ist eine offene und flexible Informationsplattform mit Online- und Vor-Ort-Tools. Ihre Mitarbeiter haben direkten Zugriff auf aktuelle detaillierte Daten, wodurch sich Engineering-Zeiten verkürzen, Beschaffungsprozesse beschleunigen und Betriebszeiten der Anlage steigern lassen. Zusammen mit den richtigen Services führt W@M Life Cycle Management in jeder Phase zu mehr Produktivität. Hierzu mehr unter: www.endress.com/lifecyclemanagement
FieldCare	FDT-basiertes Anlagen-Asset-Management-Tool von Endress+Hauser. Es kann alle intelligenten Feldeinrichtungen in Ihrer Anlage konfigurieren und unterstützt Sie bei deren Verwaltung. Durch Verwendung von Statusinformationen stellt es darüber hinaus ein einfaches, aber wirkungsvolles Mittel dar, deren Zustand zu kontrollieren. Betriebsanleitung BA00027S und BA00059S
DeviceCare	Tool zum Verbinden und Konfigurieren von Endress+Hauser Feldgeräten. Innovation-Broschüre IN01047S

14.4 Systemkomponenten

Zubehör	Beschreibung
Bildschirmschreiber Memograph M	Der Bildschirmschreiber Memograph M liefert Informationen über alle relevanten Messgrößen. Messwerte werden sicher aufgezeichnet, Grenzwerte überwacht und Messstellen analysiert. Die Datenspeicherung erfolgt im 256 MB großen internen Speicher und zusätzlich auf SD-Karte oder USB-Stick. ▪ Technische Information TI00133R ▪ Betriebsanleitung BA00247R
Ceraphant PTC31B	Das Druckmessgerät zur Messung von Absolut- und Relativdruck in Gasen, Dämpfen, Flüssigkeiten und Stäuben. Es kann für das Einlesen des Betriebsdruckwerts verwendet werden. ▪ Technische Information TI01130P ▪ Betriebsanleitung BA01270P

Zubehör	Beschreibung
Cerabar PMC21	Das Druckmessgerät zur Messung von Absolut- und Relativdruck in Gasen, Dämpfen, Flüssigkeiten und Stäuben. Es kann für das Einlesen des Betriebsdruckwerts verwendet werden. ▪ Technische Information TI01133P ▪ Betriebsanleitung BA01271P
Cerabar S PMC71	Das Druckmessgerät zur Messung von Absolut- und Relativdruck von Gasen, Dämpfen und Flüssigkeiten. Es kann für das Einlesen des Betriebsdruckwerts verwendet werden. ▪ Technische Information TI00383P ▪ Betriebsanleitung BA00271P

15 Technische Daten

15.1 Anwendungsbereich

Das Messgerät ist nur für die Durchflussmessung von Gasen bestimmt.

Um den einwandfreien Zustand des Geräts für die Betriebszeit zu gewährleisten: Gerät nur für Messstoffe einsetzen, gegen welche die prozessberührenden Materialien hinreichend beständig sind.

15.2 Arbeitsweise und Systemaufbau

Messprinzip	Massedurchflussmessung nach dem thermischen Messprinzip.
Messeinrichtung	Die Messeinrichtung besteht aus einem Messumformer und einem Messaufnehmer. Messumformer und Messaufnehmer werden räumlich voneinander getrennt montiert. Sie sind über Verbindungskabel miteinander verbunden. Zum Aufbau des Messgeräts → 14

15.3 Eingang

Messgröße

Gemessene Prozessgrößen

- Massedurchfluss
- Temperatur

Berechnete Prozessgrößen

- Normvolumenfluss
- Volumenfluss
- FAD-Volumenfluss
- Fließgeschwindigkeit
- Brennwert
- 2. Temperatur Wärmedifferenz
- Wärmefluss
- Energiefluss
- Dichte

Bestellbare Prozessgrößen

Bestellmerkmal "Sensorausführung":
- Option SB "Bidirektional" erfasst die Strömung in beiden Richtungen (»positiven« und »negativen« Durchfluss) und totalisiert den jeweiligen Durchfluss in beiden Richtungen. Das Gerät wird in beiden Richtungen kalibriert.
- Option SC "Rückflusserkennung" erfasst die Strömung nur in positiver Richtung. Der Rückstrom wird vom Gerät erkannt und nicht totalisiert. Das Gerät wird nur in der positiven Vorwärtsrichtung kalibriert.

Bestellmerkmal "Anwendungspaket":
Option EV "zweite Gasgruppe" ermöglicht die Parametrierung von zwei verschiedenen Standardgasen/-gasgemischen im Gerät und den Wechsel von einer zur anderen Gasgruppe mithilfe des Statuseingangs oder (soweit verfügbar) über die Buskommunikation.

Messbereich

Der verfügbare Messbereich richtet sich nach Gasauswahl, Leitungsgröße und ob Strömungsgleichrichter eingesetzt werden. Jedes Messgerät wird individuell mit Luft unter Referenzbedingungen kalibriert. Bei kundenspezifischen Gasen ist keine Neukalibration notwendig, da die im Messgerät integrierte Gas Engine von Luft auf diese Gase umrechnet.

Im Folgenden werden die für Luft kalibrierten Messbereiche angegeben. Für Informationen zu anderen Gasen und Prozessbedingungen an Vertriebszentrale wenden oder die Auswahlsoftware Applicator verwenden.

SI-Einheiten

Messbereich ohne Strömungsgleichrichter
- Bestellmerkmal "Sensorausführung; Sensor; Messrohr", Option SA "Unidirektional; rostfr. Stahl; rostfr. Stahl"
- Bestellmerkmal "Sensorausführung; Sensor; Messrohr", Option HA "Unidirektional; Alloy; rostfr. Stahl"

DN [mm]	Kalibrierbereich [kg/h] (Luft, 20°C, 1.013 bar a)		Kalibrierbereich [Nm3/h] (Luft, 0°C, 1.013 bar a)	
	minimal	maximal	minimal	maximal
15	0,5	53	0,4	41
25	2	200	1,5	155
40	6	555	4,6	429
50	10	910	7,7	704

DN [mm]	Kalibrierbereich [kg/h] (Luft, 20°C, 1.013 bar a)		Kalibrierbereich [Nm3/h] (Luft, 0°C, 1.013 bar a)	
	minimal	maximal	minimal	maximal
65	15	1 450	11,6	1 122
80	20	2 030	15,5	1 570
100	38	3 750	29	2 900

Messbereich bei Bestellmerkmal "Sensoroption", Option CS "1 Strömungsgleichrichter"

DN [mm]	Kalibrierbereich [kg/h] (Luft, 20°C, 1.013 bar a)		Kalibrierbereich [Nm3/h] (Luft, 0°C, 1.013 bar a)	
	minimal	maximal	minimal	maximal
25	1	130	0,8	101
40	3	345	2,3	267
50	5	575	3,9	445
65	9	920	7,0	712
80	13	1 310	10,1	1 013
100	23	2 310	17,8	1 786

- Bestellmerkmal "Sensorausführung; Sensor; Messrohr:", Option SB "Bidirektional; rostfr. Stahl; rostfr. Stahl"
- Bestellmerkmal "Sensorausführung; Sensor; Messrohr:", Option SC "Rückflusserkennung; rostfr. Stahl; rostfr. Stahl"

DN [mm]	Kalibrierbereich [kg/h] (Luft, 20°C, 1.013 bar a)		Kalibrierbereich [Nm3/h] (Luft, 0°C, 1.013 bar a)	
	minimal	maximal	minimal	maximal
25	1	130	0,8	101
40	3	345	2,3	267
50	5	575	3,9	445
65	9	920	7,0	712
80	13	1 310	10,1	1 013
100	23	2 310	17,8	1 786

Messbereich bei Bestellmerkmal "Sensoroption", Option CT "2 Strömungsgleichrichter"

DN [mm]	Kalibrierbereich [kg/h] (Luft, 20°C, 1.013 bar a)		Kalibrierbereich [Nm3/h] (Luft, 0°C, 1.013 bar a)	
	minimal	maximal	minimal	maximal
25	1	115	0,8	89
40	3	300	2,3	232
50	5	500	3,9	387
65	8	800	6,2	619
80	11	1 140	8,5	882
100	20	2 010	15,5	1 558

US-Einheiten

Messbereich ohne Strömungsgleichrichter

- Bestellmerkmal "Sensorausführung; Sensor; Messrohr", Option SA "Unidirektional; rostfr. Stahl; rostfr. Stahl"
- Bestellmerkmal "Sensorausführung; Sensor; Messrohr", Option HA "Unidirektional; Alloy; rostfr. Stahl"

DN [in]	Kalibrierbereich [lb/h] (Luft, 68°F, 14.7 psi a)		Kalibrierbereich [SCFM] (Luft, 59°F, 14.7 psi a)	
	minimal	maximal	minimal	maximal
½	1	106	0,2	23
1	4	400	0,9	87
1 ½	12	1 110	2,6	242
2	20	1 820	4,4	396
2 ½	30	2 900	6,5	632
3	40	4 061	8,7	884
4	76	7 501	16,6	1 634

Messbereich bei Bestellmerkmal "Sensoroption", Option CS "1 Strömungsgleichrichter"

DN [in]	Kalibrierbereich [lb/h] (Luft, 68°F, 14.7 psi a)		Kalibrierbereich [SCFM] (Luft, 59°F, 14.7 psi a)	
	minimal	maximal	minimal	maximal
1	2	260	0,4	57
1 ½	6	690	1,3	150
2	10	1 150	2,2	251
2 ½	18	1 840	3,9	401
3	26	2 620	5,7	571
4	46	4 621	10	1 006

- Bestellmerkmal "Sensorausführung; Sensor; Messrohr:", Option SB "Bidirektional; rostfr. Stahl; rostfr. Stahl"
- Bestellmerkmal "Sensorausführung; Sensor; Messrohr:", Option SC "Rückflusserkennung; rostfr. Stahl; rostfr. Stahl"

DN [in]	Kalibrierbereich [lb/h] (Luft, 68°F, 14.7 psi a)		Kalibrierbereich [SCFM] (Luft, 59°F, 14.7 psi a)	
	minimal	maximal	minimal	maximal
1	2	260	0,4	57
1 ½	6	690	1,3	150
2	10	1 150	2,2	251
2 ½	18	1 840	3,9	401
3	26	2 620	5,7	571
4	46	4 621	10	1 006

Messbereich bei Bestellmerkmal "Sensoroption", Option CT "2 Strömungsgleichrichter"

DN [in]	Kalibrierbereich [lb/h] (Luft, 68°F, 14.7 psi a)		Kalibrierbereich [SCFM] (Luft, 59°F, 14.7 psi a)	
	minimal	maximal	minimal	maximal
1	2	230	0,4	50
1 ½	6	600	1,3	131
2	10	1000	2,2	218
2 ½	16	1600	3,5	349
3	22	2280	4,8	497
4	40	4001	8,7	871

Die aufgeführten Durchflussraten sind nur repräsentativ für die kalibrierten Bedingungen und spiegeln nicht notwendigerweise die Messfähigkeit des Messgeräts unter Betriebsbedingungen und die tatsächlich vor Ort bestehenden Rohrinnendurchmesser wider. Um sicherzustellen, dass das für die Anwendung geeignete Messgerät in der korrekten Auslegung ausgewählt wird, an Vertriebszentrale wenden oder die Auswahlsoftware Applicator verwenden.

Besondere Anwendungen

Hohe Gasgeschwindigkeiten (>70 m/s)

Bei hohen Gasgeschwindigkeiten ist es empfehlenswert, den Prozessdruck dynamisch einzulesen oder den Druck möglichst genau einzugeben, da eine geschwindigkeitsabhängige Korrektur durchgeführt wird.

Leichte Gase (Wasserstoff, Helium)

- Aufgrund der sehr hohen Wärmeleitfähigkeit kann das zuverlässige Messen leichter Gase schwierig sein. Anwendungsbedingt sind die Durchflussraten von leichten Gasen oft besonders langsam und die Durchflussprofile ungenügend ausgebildet. Die Durchflüsse befinden sich nicht selten im laminaren Bereich, wohingegen eine turbulente Strömung zur optimalen Messung notwendig wäre.
- Trotz Genauigkeits- und Linearitätseinbussen in Anwendungen mit leichten Gasen mit tiefen Durchflüssen misst das Gerät mit guter Wiederholbarkeit und eignet sich daher zur Überwachung von Strömungen (z.B. Leckagendetektion).
- Bei leichten Gasen sind die empfohlenen Einlaufstrecken zu verdoppeln.→ 📄 22

Messdynamik

- 200:1 mit Werkskalibrierung
- Bis zu 1000:1 mit anwendungsspezifischer Justierung

Eingangssignal

Eingelesene Werte

Das Messgerät stellt Schnittstellen zur Verfügung, welche die Übertragung von extern gemessenen Messgrößen → 📄 180 ins Messgerät ermöglichen:

- Analogeingänge 4-20 mA
- Digitaleingänge

Druckwerte können als Absolut- oder Relativdruck übertragen werden. Für Relativdruck muss der atmosphärische Druck bekannt sein oder durch den Kunden spezifiziert werden.

HART-Protokoll

Das Schreiben der Messwerte vom Automatisierungssystem zum Messgerät erfolgt über das HART-Protokoll. Das Druckmessgerät muss folgende protokollspezifische Funktionen unterstützen:
- HART-Protokoll
- Burst-Modus

Stromeingang

Das Schreiben der Messwerte vom Automatisierungssystem zum Messgerät erfolgt über den Stromeingang → 🗎 180.

Stromeingang 0/4...20 mA

Stromeingang	0/4...20 mA (aktiv/passiv)
Strombereich	▪ 4...20 mA (aktiv) ▪ 0/4...20 mA (passiv)
Auflösung	1 µA
Spannungsabfall	Typisch: 0,6 ... 2 V bei 3,6 ... 22 mA (passiv)
Maximale Eingangsspannung	≤ 30 V (passiv)
Leerlaufspannung	≤ 28,8 V (aktiv)
Mögliche Eingangsgrößen	▪ Druck ▪ Temperatur ▪ Mol-% (Gasanalysator) ▪ Externer Referenzdurchfluss (Vor-Ort-Justierung)

Statuseingang

Maximale Eingangswerte	▪ DC −3 ... 30 V ▪ Wenn Statuseingang aktiv (ON): R_i >3 kΩ
Ansprechzeit	Einstellbar: 5 ... 200 ms
Eingangssignalpegel	▪ Low-Signal (tief): DC −3 ... +5 V ▪ High-Signal (hoch): DC 12 ... 30 V
Zuordenbare Funktionen	▪ Aus ▪ Die einzelnen Summenzähler separat zurücksetzen ▪ Alle Summenzähler zurücksetzen ▪ Messwertunterdrückung ▪ Zweite Gasgruppe ▪ Nullpunktabgleich

15.4 Ausgang

Ausgangssignal

Stromausgang 4...20 mA HART

Bestellmerkmal	"Ausgang; Eingang 1" (20): Option BA: Stromausgang 4 ... 20 mA HART
Signalmodus	Wahlweise einstellbar: ▪ Aktiv ▪ Passiv
Strombereich	Wahlweise einstellbar: ▪ 4...20 mA NAMUR ▪ 4...20 mA US ▪ 4...20 mA ▪ 0...20 mA (nur bei Signalmodus aktiv) ▪ Fester Stromwert
Leerlaufspannung	DC 28,8 V (aktiv)
Maximale Eingangsspannung	DC 30 V (passiv)
Bürde	250 ... 700 Ω
Auflösung	0,38 µA
Dämpfung	Einstellbar: 0 ... 999,9 s
Zuordenbare Messgrößen	▪ Massefluss ▪ Volumenfluss ▪ Normvolumenfluss ▪ FAD-Volumenfluss ▪ Fließgeschwindigkeit ▪ Temperatur ▪ Energiefluss ▪ Druck ▪ Dichte ▪ Wärmefluss ▪ Elektroniktemperatur ▪ 2. Temperatur Wärmedifferenz Bei SIL (Anwendungspaket) nur Massefluss

Stromausgang 4...20 mA HART Ex i

Bestellmerkmal	"Ausgang; Eingang 1" (20) wählbar: ▪ Option CA: Stromausgang 4 ... 20 mA HART Ex i passiv ▪ Option CC: Stromausgang 4 ... 20 mA HART Ex i aktiv
Signalmodus	Abhängig von der gewählten Bestellvariante.
Strombereich	Wahlweise einstellbar: ▪ 4...20 mA NAMUR ▪ 4...20 mA US ▪ 4...20 mA ▪ 0...20 mA (nur bei Signalmodus aktiv) ▪ Fester Stromwert
Leerlaufspannung	DC 21,8 V (aktiv)
Maximale Eingangsspannung	DC 30 V (passiv)
Bürde	▪ 250 ... 400 Ω (aktiv) ▪ 250 ... 700 Ω (passiv)
Auflösung	0,38 µA

Dämpfung	Einstellbar: 0 ... 999,9 s
Zuordenbare Messgrößen	▪ Massefluss ▪ Volumenfluss ▪ Normvolumenfluss ▪ FAD-Volumenfluss ▪ Fließgeschwindigkeit ▪ Temperatur ▪ Energiefluss ▪ Druck ▪ Dichte ▪ Wärmefluss ▪ Elektroniktemperatur ▪ 2. Temperatur Wärmedifferenz Bei SIL (Anwendungspaket) nur Massefluss

Stromausgang 4...20 mA

Bestellmerkmal	"Ausgang; Eingang 2" (21), "Ausgang; Eingang 3" (022) oder "Ausgang; Eingang 4" (023): Option B: Stromausgang 4 ... 20 mA
Signalmodus	Wahlweise einstellbar: ▪ Aktiv ▪ Passiv
Strombereich	Wahlweise einstellbar: ▪ 4...20 mA NAMUR ▪ 4...20 mA US ▪ 4...20 mA ▪ 0...20 mA (nur bei Signalmodus aktiv) ▪ Fester Stromwert
Maximale Ausgangswerte	22,5 mA
Leerlaufspannung	DC 28,8 V (aktiv)
Maximale Eingangsspannung	DC 30 V (passiv)
Bürde	0 ... 700 Ω
Auflösung	0,38 µA
Dämpfung	Einstellbar: 0 ... 999,9 s
Zuordenbare Messgrößen	▪ Massefluss ▪ Volumenfluss ▪ Normvolumenfluss ▪ FAD-Volumenfluss ▪ Fließgeschwindigkeit ▪ Temperatur ▪ Energiefluss ▪ Druck ▪ Dichte ▪ Wärmefluss ▪ Elektroniktemperatur ▪ 2. Temperatur Wärmedifferenz Bei SIL (Anwendungspaket) nur Massefluss

Impuls-/Frequenz-/Schaltausgang

Funktion	Als Impuls-, Frequenz- oder Schaltausgang wahlweise einstellbar
Ausführung	Open-Collector Wahlweise einstellbar: ▪ Aktiv ▪ Passiv ▪ Passiv NAMUR

Maximale Eingangswerte	DC 30 V, 250 mA (passiv)
Leerlaufspannung	DC 28,8 V (aktiv)
Spannungsabfall	Bei 22,5 mA: ≤ DC 2 V
Impulsausgang	
Maximale Eingangswerte	DC 30 V, 250 mA (passiv)
Maximaler Ausgangs-strom	22,5 mA (aktiv)
Leerlaufspannung	DC 28,8 V (aktiv)
Impulsbreite	Einstellbar: 0,05 … 2 000 ms
Maximale Impulsrate	10 000 Impulse/s
Impulswertigkeit	Einstellbar
Zuordenbare Messgrößen	▪ Massefluss ▪ Volumenfluss ▪ Normvolumenfluss ▪ FAD-Volumenfluss ▪ Energiefluss ▪ Wärmefluss Bei SIL (Anwendungspaket) nur Massefluss
Frequenzausgang	
Maximale Eingangswerte	DC 30 V, 250 mA (passiv)
Maximaler Ausgangs-strom	22,5 mA (aktiv)
Leerlaufspannung	DC 28,8 V (aktiv)
Ausgangsfrequenz	Einstellbar: Endfrequenz 2 … 10 000 Hz (f_{max} = 12 500 Hz)
Dämpfung	Einstellbar: 0 … 999,9 s
Impuls-Pausen-Verhältnis	1:1
Zuordenbare Messgrößen	▪ Massefluss ▪ Volumenfluss ▪ Normvolumenfluss ▪ FAD-Volumenfluss ▪ Fließgeschwindigkeit ▪ Temperatur ▪ Energiefluss ▪ Druck ▪ Dichte ▪ Wärmefluss ▪ Elektroniktemperatur ▪ 2. Temperatur Wärmedifferenz Bei SIL (Anwendungspaket) nur Massefluss
Schaltausgang	
Maximale Eingangswerte	DC 30 V, 250 mA (passiv)
Leerlaufspannung	DC 28,8 V (aktiv)
Schaltverhalten	Binär, leitend oder nicht leitend
Schaltverzögerung	Einstellbar: 0 … 100 s

Anzahl Schaltzyklen	Unbegrenzt

Zuordenbare Funktionen	▪ Aus
	▪ An
	▪ Diagnoseverhalten
	▪ Grenzwert
	  ▪ Aus
	  ▪ Massefluss
	  ▪ Volumenfluss
	  ▪ Normvolumenfluss
	  ▪ FAD-Volumenfluss
	  ▪ Wärmefluss
	  ▪ Energiefluss
	  ▪ Fließgeschwindigkeit
	  ▪ Dichte
	  ▪ Brennwert
	  ▪ Temperatur
	  ▪ 2. Temperatur Wärmedifferenz
	  ▪ Summenzähler 1…3
	  ▪ Elektroniktemperatur
	▪ Überwachung Durchflussrichtung
	▪ Status Schleichmengenunterdrückung

Relaisausgang

Funktion	Schaltausgang
Ausführung	Relaisausgang, galvanisch getrennt
Schaltverhalten	Wahlweise einstellbar: ▪ NO (normaly open), Werkseinstellung ▪ NC (normaly closed)
Maximale Schaltleistung (passiv)	▪ DC 30 V, 0,1 A ▪ AC 30 V, 0,5 A

Zuordenbare Funktionen	▪ Aus
	▪ An
	▪ Diagnoseverhalten
	▪ Grenzwert
	  ▪ Aus
	  ▪ Massefluss
	  ▪ Volumenfluss
	  ▪ Normvolumenfluss
	  ▪ FAD-Volumenfluss
	  ▪ Wärmefluss
	  ▪ Energiefluss
	  ▪ Fließgeschwindigkeit
	  ▪ Dichte
	  ▪ Temperatur
	  ▪ 2. Temperatur Wärmedifferenz
	  ▪ Summenzähler 1…3
	  ▪ Elektroniktemperatur
	▪ Überwachung Durchflussrichtung
	▪ Status Schleichmengenunterdrückung

Frei konfigurierbarer Ein-/Ausgang

Einem frei konfigurierbaren Ein-/Ausgang (Konfigurierbares I/O) wird bei der Inbetriebnahme des Geräts **ein** spezifischer Ein- oder Ausgang zugeordnet.

Für die Zuordnung stehen folgende Ein- und Ausgänge zur Verfügung:
- Stromausgang wählbar: 4…20 mA (aktiv), 0/4…20 mA (passiv)
- Impuls-/Frequenz-/Schaltausgang
- Stromeingang wählbar: 4…20 mA (aktiv), 0/4…20 mA (passiv)
- Statuseingang

Ausfallsignal

Ausfallinformationen werden abhängig von der Schnittstelle wie folgt dargestellt.

Stromausgang 0/4...20 mA

4...20 mA

Fehlerverhalten	Wählbar: ▪ 4 ... 20 mA gemäß NAMUR-Empfehlung NE 43 ▪ 4 ... 20 mA gemäß US ▪ Min. Wert: 3,59 mA ▪ Max. Wert: 22,5 mA ▪ Definierbarer Wert zwischen: 3,59 ... 22,5 mA ▪ Aktueller Wert ▪ Letzter gültiger Wert

0...20 mA

Fehlerverhalten	Wählbar: ▪ Maximaler Alarm: 22 mA ▪ Definierbarer Wert zwischen: 0 ... 20,5 mA

Impuls-/Frequenz-/Schaltausgang

Impulsausgang	
Fehlerverhalten	Wählbar: ▪ Aktueller Wert ▪ Keine Impulse
Frequenzausgang	
Fehlerverhalten	Wählbar: ▪ Aktueller Wert ▪ 0 Hz ▪ Definierbarer Wert zwischen: 2 ... 12 500 Hz
Schaltausgang	
Fehlerverhalten	Wählbar: ▪ Aktueller Status ▪ Offen ▪ Geschlossen

Relaisausgang

Fehlerverhalten	Wählbar: ▪ Aktueller Status ▪ Offen ▪ Geschlossen

Vor-Ort-Anzeige

Klartextanzeige	Mit Hinweis zu Ursache und Behebungsmaßnahmen
Hintergrundbeleuchtung	Rote Beleuchtung signalisiert Gerätefehler.

Statussignal gemäß NAMUR-Empfehlung NE 107

Schnittstelle/Protokoll

- Via digitale Kommunikation:
  HART-Protokoll
- Via Serviceschnittstelle
  - Serviceschnittstelle CDI-RJ45
  - WLAN-Schnittstelle

Klartextanzeige	Mit Hinweis zu Ursache und Behebungsmaßnahmen

Webbrowser

Klartextanzeige	Mit Hinweis zu Ursache und Behebungsmaßnahmen

Leuchtdioden (LED)

Statusinformationen	Statusanzeige durch verschiedene Leuchtdioden Je nach Geräteausführung werden folgende Informationen angezeigt: ▪ Versorgungsspannung aktiv ▪ Datenübertragung aktiv ▪ Gerätealarm/-störung vorhanden Diagnoseinformation via Leuchtdioden → 143

Schleichmengenunterdrückung

Die Schaltpunkte für die Schleichmengenunterdrückung sind frei wählbar.

Galvanische Trennung

Die Ausgänge sind galvanisch getrennt:
- von der Spannungsversorgung
- zueinander
- gegen Anschluss Potentialausgleich (PE)

Protokollspezifische Daten

Hersteller-ID	0x11
Gerätetypkennung	0x1160
HART-Protokoll Revision	7
Gerätebeschreibungsdateien (DTM, DD)	Informationen und Dateien unter: www.endress.com
Bürde HART	Min. 250 Ω
Systemintegration	Informationen zur Systemintegration → 74. ▪ Messgrößen via HART-Protokoll ▪ Burst Mode Funktionalität

15.5 Energieversorgung

Klemmenbelegung

→ 35

Versorgungsspannung

Bestellmerkmal "Energieversorgung"	Klemmenspannung		Frequenzbereich
Option **D**	DC 24 V	±20%	–
Option **E**	AC 100 … 240 V	−15…+10%	50/60 Hz, ±4 Hz

Bestellmerkmal "Energieversorgung"	Klemmenspannung		Frequenzbereich
Option **I**	DC 24 V	±20%	–
	AC 100 … 240 V	−15…+10%	50/60 Hz, ±4 Hz

Leistungsaufnahme

Messumformer

Max. 10 W (Wirkleistung)

Einschaltstrom	Max. 36 A (<5 ms) gemäß NAMUR-Empfehlung NE 21

Stromaufnahme

Messumformer

- Max. 400 mA (24 V)
- Max. 200 mA (110 V, 50/60 Hz; 230 V, 50/60 Hz)

Versorgungsausfall

- Summenzähler bleiben auf dem zuletzt ermittelten Wert stehen.
- Konfiguration bleibt je nach Geräteausführung im Gerätespeicher oder im steckbaren Datenspeicher (HistoROM DAT) erhalten.
- Fehlermeldungen inklusive Stand des Betriebsstundenzählers werden abgespeichert.

Überstromschutzeinrichtung

Das Gerät muss mit einem dedizierten Leitungsschutzschalter (LSS) betrieben werden, da es über keinen eigenen Ein/Aus-Schalter verfügt.

- Der Leitungsschutzschalter muss einfach erreichbar und gekennzeichnet sein.
- Zulässiger Nennstrom des Leitungsschutzschalter: 2 A bis maximal 10 A.

Elektrischer Anschluss

→ 📄 37

Potenzialausgleich

→ 📄 41

Klemmen

Federkraftklemmen: Für Litzen und Litzen mit Aderendhülsen geeignet.
Leiterquerschnitt 0,2 … 2,5 mm^2 (24 … 12 AWG).

Kabeleinführungen

- Kabelverschraubung: M20 × 1,5 mit Kabel ⌀ 6 … 12 mm (0,24 … 0,47 in)
- Gewinde für Kabeleinführung:
  - NPT ½"
  - G ½"
  - M20

Kabelspezifikation

→ 📄 31

Überspannungsschutz

Netzspannungsschwankungen	→ 📄 186
Überspannungskategorie	Überspannungskategorie II
Kurzzeitige, temporäre Überspannung	Zwischen Leitung und Erde bis zu 1200 V, während max. 5 s
Langfristige, temporäre Überspannung	Zwischen Leitung und Erde bis zu 500 V

15.6 Leistungsmerkmale

Referenzbedingungen

- Fehlergrenzen in Anlehnung an ISO 11631
- Trockene Luft mit +20 … +30 °C (+68 … +86 °F) bei 0,8 … 1,5 bar (12 … 22 psi)
- Angaben laut Kalibrationsprotokoll
- Angaben zur Messabweichung basieren auf akkreditierten Kalibrieranlagen, die auf ISO 17025 rückgeführt sind.

Zum Erhalt der Fehlermesswerte: Produktauswahlhilfe *Applicator* → 173

Maximale Messabweichung

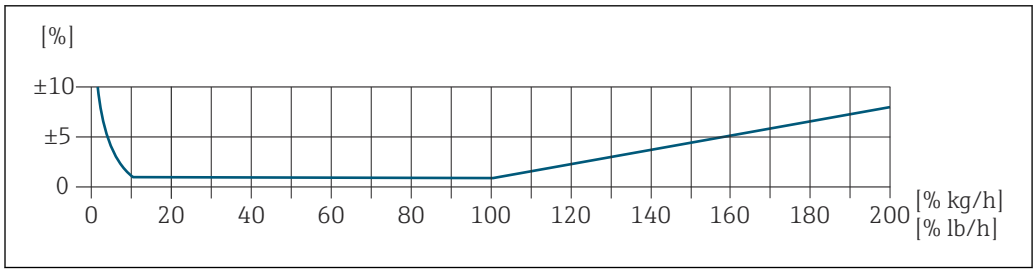

A0042739

Kalibrierter Messbereich

Die Messgenauigkeit ist bezogen auf den Massedurchfluss spezifiziert und in zwei Bereiche gegliedert:

- ±1,0 % vom momentanen Messwert für 100% bis 10% des kalibrierten Messbereichs (unter Referenzbedingungen)
- ±0,10 % vom kalibrierten Endwert für 10% bis 1% des kalibrierten Messbereichs (unter Referenzbedingungen)

Das Messgerät wird auf einer akkreditierten, rückführbaren Kalibrieranlage kalibriert und justiert und dessen Messgenauigkeit mit einem Kalibrierprotokoll [1] (5 Kontrollpunkte) bescheinigt.

Bestellmerkmal "Kalibration Durchfluss" :

- Option G "Werkskalibrierung": Kalibrierprotokoll (5 Kontrollpunkte)
- Option K "Rückführbar ISO/IEC17025": Swiss Calibration Services (SCS) Kalibrierprotokoll (5 Kontrollpunkte), das die Rückführbarkeit auf das nationale Normal bestätigt

Angaben zu kalibrierten Messbereichen und maximalen Endwerten → 176

Erweiterter Messbereich

Das Gerät verfügt über einen erweiterten Messbereich über den maximal kalibrierten Wert (100%) hinaus. Dafür werden die letzten gemessenen Werte im kalibrierten Bereich genommen und extrapoliert. Das Ende des extrapolierten Bereichs ist erst dann erreicht,

1) Zwei Kalibrierprotokolle bei Bestellmerkmal "Sensorausführung; Sensor; Messrohr:", Option SB "Bidirektional; rostfr. Stahl; rostfr. Stahl"

wenn die Leistungsenergie des Sensors überschritten ist bzw. die Mach-Zahl größer wird als nachfolgend aufgelistet.

Mach-Zahl	Bestellmerkmal
0,2	▪ Bestellmerkmal "Sensorausführung; Sensor; Messrohr:", Option SB "Bidirektional; rostfr. Stahl; rostfr. Stahl" ▪ Bestellmerkmal "Sensorausführung; Sensor; Messrohr:", Option SC "Rückflusserkennung; rostfr. Stahl; rostfr. Stahl"
0,4	▪ Bestellmerkmal "Sensorausführung; Sensor; Messrohr:", Option SA "Unidirektional; rostfr. Stahl; rostfr. Stahl" ▪ Bestellmerkmal "Sensorausführung; Sensor; Messrohr:", Option HA "Unidirektional; Alloy; rostfr. Stahl"

Die Messgenauigkeit ist bezogen auf den Massedurchfluss spezifiziert.
±1,0% ±(Aktueller Messwert in % -100%) × 0,07 für 100% bis 200% des kalibrierten Messbereichs (unter Referenzbedingungen)

Genauigkeit der Ausgänge

Die Ausgänge weisen die folgende Grundgenauigkeit auf.

Stromausgang

Genauigkeit	±5 µA

Impuls-/Frequenzausgang

v.M. = vom Messwert

Genauigkeit	Max. ±50 ppm v.M. (über den kompletten Umgebungstemperaturbereich)

Wiederholbarkeit

±0,25 % des Anzeigewertes für Geschwindigkeiten über 1,0 m/s (3,3 ft/s)

Reaktionszeit

Typischerweise < 3 s für 63 % einer Sprungantwort (in beide Richtungen)

Einfluss Umgebungstemperatur

Stromausgang

Temperaturkoeffizient	Max. 1 µA/°C

Impuls-/Frequenzausgang

Temperaturkoeffizient	Kein zusätzlicher Effekt. In Genauigkeit enthalten.

Einfluss Messstofftemperatur

Luft: 0,02 % pro °C (0,036 % pro °F) der Prozesstemperaturänderung zu der Referenztemperatur

Einfluss Messstoffdruck

Luft: 0,3 % pro bar (0,02 % pro psi) der Prozessdruckänderung (vom eingestellten Prozessdruck)

15.7 Montage

Montagebedingungen

→ 📄 20

15.8 Umgebung

Umgebungstemperaturbereich

Messgerät	▪ −40 … +60 °C (−40 … +140 °F) ▪ Bestellmerkmal "Test, Zeugnis", Option JP: −50 … +60 °C (−58 … +140 °F)
Ablesbarkeit der Vor-Ort-Anzeige	−20 … +60 °C (−4 … +140 °F) Außerhalb des Temperaturbereichs kann die Ablesbarkeit der Vor-Ort-Anzeige beeinträchtigt sein.

HINWEIS

Überhitzungsgefahr

- ▶ Sicherstellen, dass die Temperatur am unteren Ende des Messumformergehäuses nicht höher ist als 80 °C (176 °F).
- ▶ Gewährleisten, dass am Messumformerhals eine genügend grosse Konvektion vorhanden ist.
- ▶ Bei Einsatz im explosionsgefährdeten Bereich: Hinweise in der gerätespezifischen Ex-Dokumentation beachten. Detaillierte Angaben zu den Temperaturtabellen: Separates Dokument "Sicherheitshinweise" (XA) zum Gerät.
- ▶ Sicherstellen, dass eine genügend große Oberfläche der Messumformerhals frei bleibt. Der nicht abgedeckte Teil dient der Wärmeabfuhr und schützt die Messelektronik vor Überhitzung und Unterkühlung.

- ▶ Bei Betrieb im Freien:
  Direkte Sonneneinstrahlung vermeiden, besonders in wärmeren Klimaregionen.

ℹ Eine Wetterschutzhaube kann bei Endress+Hauser bestellt werden → 📄 171.

Lagerungstemperatur

−50 … +80 °C (−58 … +176 °F), vorzugsweise bei +20 °C (+68 °F)

Atmosphäre

Wenn ein Messumformergehäuse aus Kunststoff bestimmten Dampf-Luft-Gemischen permanent ausgesetzt ist, kann das Gehäuse beschädigt werden.

ℹ Bei Unklarheiten: Vertriebszentrale kontaktieren.

Schutzart

Messumformer

- IP66/67, Type 4X enclosure, geeignet für Verschmutzungsgrad 4
- Bei geöffnetem Gehäuse: IP20, Type 1 enclosure, geeignet für Verschmutzungsgrad 2
- Anzeigemodul: IP20, Type 1 enclosure, geeignet für Verschmutzungsgrad 2

Messaufnehmer

- IP66/67, Type 4X enclosure, geeignet für Verschmutzungsgrad 4
- Bei geöffnetem Gehäuse: IP20, Type 1 enclosure, geeignet für Verschmutzungsgrad 2

Optional

Bestellmerkmal "Sensoroptionen", Option CC "IP68, Type 6P, Feldverguss"

Externe WLAN-Antenne

IP67

Vibrations- und Schockfestigkeit

Schwingen sinusförmig in Anlehnung an IEC 60068-2-6

Messaufnehmer
- 2 ... 8,4 Hz, 3,5 mm peak
- 8,4 ... 2 000 Hz, 1 g peak

Messumformer
- 2 ... 8,4 Hz, 7,5 mm peak
- 8,4 ... 2 000 Hz, 2 g peak

Schwingen Breitbandrauschen in Anlehnung an IEC 60068-2-64

Messaufnehmer
- 10 ... 200 Hz, 0,003 g^2/Hz
- 200 ... 2 000 Hz, 0,001 g^2/Hz
- Total: 1,54 g rms

Messumformer
- 10 ... 200 Hz, 0,01 g^2/Hz
- 200 ... 2 000 Hz, 0,003 g^2/Hz
- Total: 2,70 g rms

Schocks Halbsinus in Anlehnung an IEC 60068-2-27

- Messaufnehmer
  6 ms 30 g
- Messumformer
  6 ms 50 g

Stoß durch raue Handhabung in Anlehnung an IEC 60068-2-31

Innenreinigung

Geeignet für Cleaning-in-Place (CIP) und Sterilization-in-Place (SIP).

Optionen vom Hersteller bei Auslieferung
- Öl- und fettfreie mediumsberührende Teile, ohne Erklärung. Bestellmerkmal "Dienstleistung", Option HA.
- Öl- und fettfreie mediumsberührende Teile nach IEC/TR 60877-2.0 und BOC 50000810-4, mit Erklärung. Bestellmerkmal "Dienstleistung", Option HB. Der Anlagenbetreiber muss sicherstellen, dass das Messgerät die Anforderungen seiner Sauerstoffanwendung erfüllt.

Elektromagnetische Verträglichkeit (EMV)

Nach IEC/EN 61326 und NAMUR-Empfehlung 21 (NE 21)

Details sind in der Konformitätserklärung ersichtlich.

Diese Einrichtung ist nicht dafür vorgesehen, in Wohnbereichen verwendet zu werden, und kann einen angemessenen Schutz des Funkempfangs in solchen Umgebungen nicht sicherstellen.

15.9 Prozess

Messstofftemperaturbereich	Messaufnehmer −40 … +180 °C (−40 … +356 °F)
Messstoffdruckbereich	Minimum 0.5 bar absolut. Maximal zulässiger Messstoffdruck → 📄 192
Druck-Temperatur-Kurven	Die folgenden Druck-Temperatur-Kurven beziehen sich auf alle drucktragenden Teile des Geräts und nicht nur auf den Prozessanschluss. Die Kurven zeigen den maximal erlaubten Messstoffdruck in Abhängigkeit von der jeweiligen Messstofftemperatur.

Flanschanschluss in Anlehnung an EN 1092-1 (DIN 2501/DIN 2512N)

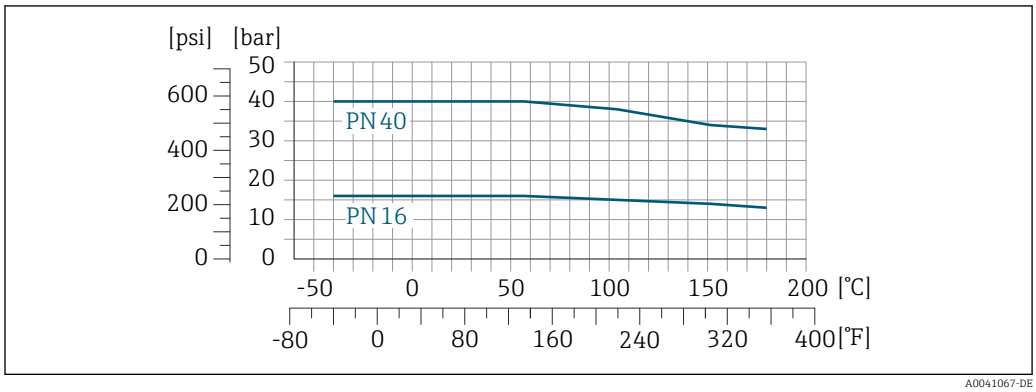

43 *Mit Flanschwerkstoff 1.4404/F316L/F316*

Flanschanschluss in Anlehnung an JIS B2220

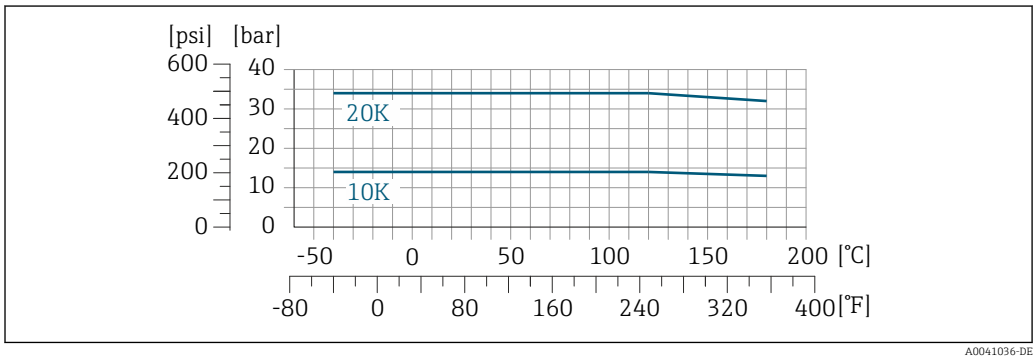

44 *Mit Flanschwerkstoff 1.4404/F316L/F316*

Flanschanschluss nach ASME B16.5

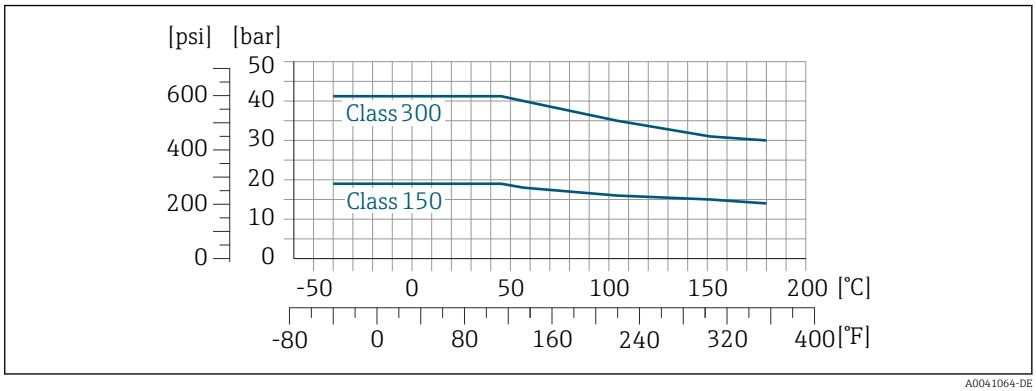

45 Mit Flanschwerkstoff 1.4404/F316L/F316

Durchflussgrenze

Messbereich → 176

Der maximale Durchfluss ist vom Gastyp und der verwendeten Rohrnennweite abhängig. Das Messbereichsende wird dann erreicht, wen die nachfolgend aufgelistete Mach-Zahl erreicht wird.

Mach-Zahl	Bestellmerkmal
0,2	▪ Bestellmerkmal "Sensorausführung; Sensor; Messrohr:", Option SB "Bidirektional; rostfr. Stahl; rostfr. Stahl" ▪ Bestellmerkmal "Sensorausführung; Sensor; Messrohr:", Option SC "Rückflusserkennung; rostfr. Stahl; rostfr. Stahl"
0,4	▪ Bestellmerkmal "Sensorausführung; Sensor; Messrohr:", Option SA "Unidirektional; rostfr. Stahl; rostfr. Stahl" ▪ Bestellmerkmal "Sensorausführung; Sensor; Messrohr:", Option HA "Unidirektional; Alloy; rostfr. Stahl"

Zur Auslegung des Geräts, Applicator verwenden.

Druckverlust

Zur genauen Berechnung, Applicator verwenden.

Systemdruck

→ 25

15.10 Konstruktiver Aufbau

Bauform, Maße

Angaben zu den Abmessungen und Einbaulängen des Geräts: Dokument "Technische Information", Kapitel "Konstruktiver Aufbau"

Gewicht

Messumformer
- Proline 500 – digital Polycarbonat: 1,4 kg (3,1 lbs)
- Proline 500 – digital Aluminium: 2,4 kg (5,3 lbs)

Messaufnehmer
- Messaufnehmer mit Anschlussgehäuseausführung aus Guss, rostfrei: +3,7 kg (+8,2 lbs)
- Messaufnehmer mit Anschlussgehäuseausführung aus Aluminium:

Gewicht in SI-Einheiten

DN [mm]	Gewicht [kg]
15	4
25	5,2
40	7,4
50	9,8
65	13,1
80	16,8
100	25,6

Gewicht in US-Einheiten

DN [in]	Gewicht [lbs]
½	9
1	11
1½	16
2	22
2½	29
3	37
4	56

Werkstoffe

Gehäuse Messumformer

Gehäuse Messumformer Proline 500 – digital

Bestellmerkmal "Messumformergehäuse":
- Option **A** "Alu beschichtet": Aluminium, AlSi10Mg, beschichtet
- Option **D** "Polycarbonat": Polycarbonat

Fensterwerkstoff

Bestellmerkmal "Messumformergehäuse":
- Option **A** "Alu, beschichtet": Glas
- Option **D** "Polycarbonat": Kunststoff

Anschlussgehäuse Messaufnehmer

Bestellmerkmal "Sensor Anschlussgehäuse":
- Option **A** "Alu beschichtet": Aluminium, AlSi10Mg, beschichtet
- Option **L** "Guss, rostfrei": 1.4409 (CF3M) ähnlich zu 316L

Kabeleinführungen/-verschraubungen

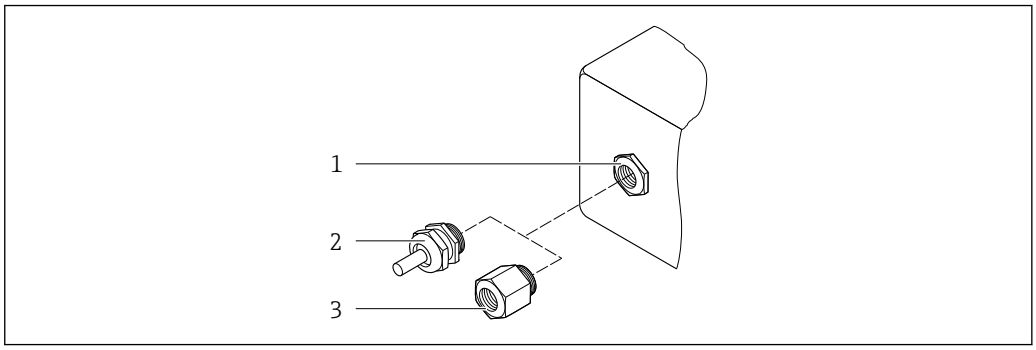

46 Mögliche Kabeleinführungen/-verschraubungen

1 Innengewinde M20 × 1,5
2 Kabelverschraubung M20 × 1,5
3 Adapter für Kabeleinführung mit Innengewinde G ½" oder NPT ½"

Kabeleinführungen und Adapter	Werkstoff
Kabelverschraubung M20 × 1,5	Kunststoff
▪ Adapter für Kabeleinführung mit Innengewinde G ½" ▪ Adapter für Kabeleinführung mit Innengewinde NPT ½" Nur für bestimmte Geräteausführungen verfügbar: ▪ Bestellmerkmal "Messumformergehäuse": ▪ Option A "Alu, beschichtet" ▪ Option D "Polycarbonat" ▪ Bestellmerkmal "Sensor Anschlussgehäuse": Proline 500 – digital: Option A "Alu beschichtet" Option L "Guss, rostfrei"	Messing vernickelt

Messrohre

- DN 15 … 50 (½ … 2"): Rostfreier Stahlguss, CF3M/1.4408
- DN 65 … 100 (2½ … 4"): Rostfreier Stahl, 1.4404 (316/316L)

Prozessanschlüsse

Flanschanschlüsse
Rostfreier Stahl, 1.4404 (F316/F316L)

Strömungsgleichrichter
Rostfreier Stahl, 1.4404 (316/316L)

Gewindeanschlüsse
Rostfreier Stahl, 1.4404 (316/316L)

Messfühler

Unidirektional
- Rostfreier Stahl, 1.4404 (316/316L)
- Alloy C22, 2.4602 (UNS N06022);

Bidirektional
Rostfreier Stahl, 1.4404 (316/316L)

Rückflusserkennung
Rostfreier Stahl, 1.4404 (316/316L)

Zubehör

Wetterschutzhaube

Rostfreier Stahl, 1.4404 (316L)

Externe WLAN-Antenne

- Antenne: Kunststoff ASA (Acrylnitril-Styrol-Acrylester) und Messing vernickelt
- Adapter: Rostfreier Stahl und Messing vernickelt
- Kabel: Polyethylen
- Stecker: Messing vernickelt
- Befestigungswinkel: Rostfreier Stahl

Prozessanschlüsse

- EN 1092-1-B1
- ASME B16.5
- JIS B2220

Zu den verschiedenen Werkstoffen der Prozessanschlüsse → 195

15.11 Anzeige und Bedienoberfläche

Sprachen

Bedienung in folgenden Landessprachen möglich:
- Via Vor-Ort-Bedienung
  Englisch, Deutsch, Französisch, Spanisch, Italienisch, Niederländisch, Portugiesisch, Polnisch, Russisch, Türkisch, Chinesisch, Japanisch, Koreanisch, Vietnamesisch, Tschechisch, Schwedisch
- Via Webbrowser
  Englisch, Deutsch, Französisch, Spanisch, Italienisch, Niederländisch, Portugiesisch, Polnisch, Russisch, Türkisch, Chinesisch, Japanisch, Vietnamesisch, Tschechisch, Schwedisch
- Via Bedientool "FieldCare", "DeviceCare": Englisch, Deutsch, Französisch, Spanisch, Italienisch, Chinesisch, Japanisch

Vor-Ort-Bedienung

Via Anzeigemodul

Ausstattung:
- Bestellmerkmal "Anzeige; Bedienung", Option F "4-zeilige, beleuchtete, grafische Anzeige; Touch Control"
- Bestellmerkmal "Anzeige; Bedienung", Option G "4-zeilige, beleuchtete, grafische Anzeige; Touch Control + WLAN"

Informationen zur WLAN-Schnittstelle → 70

Anzeigeelemente

- 4-zeilige, beleuchtete, grafische Anzeige
- Hintergrundbeleuchtung weiß, bei Gerätefehler rot
- Anzeige für die Darstellung von Messgrößen und Statusgrößen individuell konfigurierbar

Bedienelemente

- Bedienung von außen ohne Öffnen des Gehäuses via Touch Control (3 optische Tasten): ⊞, ⊟, E
- Bedienelemente auch in den verschiedenen Zonen des explosionsgefährdeten Bereichs zugänglich

Fernbedienung

→ 68

Serviceschnittstelle	→ 🗎 69

Unterstützte Bedientools

Für den lokalen Zugriff oder den Fernzugriff auf das Messgerät können verschiedene Bedientools verwendet werden. Abhängig vom verwendeten Bedientool kann der Zugriff mithilfe von unterschiedlichen Bediengeräten und via verschiedene Schnittstellen erfolgen.

Unterstützte Bedientools	Bediengerät	Schnittstelle	Weitere Informationen
Webbrowser	Notebook, PC oder Tablet mit Webbrowser	▪ Serviceschnittstelle CDI-RJ45 ▪ WLAN-Schnittstelle	Sonderdokumentation zum Gerät
DeviceCare SFE100	Notebook, PC oder Tablet mit Microsoft Windows-System	▪ Serviceschnittstelle CDI-RJ45 ▪ WLAN-Schnittstelle ▪ Feldbus-Protokoll	→ 🗎 173
FieldCare SFE500	Notebook, PC oder Tablet mit Microsoft Windows-System	▪ Serviceschnittstelle CDI-RJ45 ▪ WLAN-Schnittstelle ▪ Feldbus-Protokoll	→ 🗎 173
Field Xpert	SMT70/77/50	▪ Alle Feldbus-Protokolle ▪ WLAN-Schnittstelle ▪ Bluetooth ▪ Serviceschnittstelle CDI-RJ45	Betriebsanleitung BA01202S Gerätebeschreibungsdateien: Updatefunktion vom Handbediengerät verwenden
SmartBlue App	Smartphone oder Tablet mit iOs oder Android	WLAN	→ 🗎 173

Weitere Bedientools auf Basis FDT Technologie mit einem Gerätetreiber wie DTM/iDTM oder DD/EDD sind für die Gerätebedienung nutzbar. Diese Bedientools sind bei den jeweiligen Herstellern erhältlich. Es wird eine Integration u.a. in folgende Bedientools unterstützt:

- FactoryTalk AssetCentre (FTAC) von Rockwell Automation → www.rockwellautomation.com
- Process Device Manager (PDM) von Siemens → www.siemens.com
- Asset Management Solutions (AMS) von Emerson → www.emersonprocess.com
- FieldCommunicator 375/475 von Emerson → www.emersonprocess.com
- Field Device Manager (FDM) von Honeywell → www.process.honeywell.com
- FieldMate von Yokogawa → www.yokogawa.com
- PACTWare → www.pactware.com

Die zugehörigen Gerätebeschreibungsdateien sind verfügbar: www.endress.com → Download-Area

Webserver

Mit dem integrierten Webserver kann das Gerät über einen Webbrowser Serviceschnittstelle (CDI-RJ45) oder via WLAN-Schnittstelle bedient und konfiguriert werden. Der Aufbau des Bedienmenüs ist dabei derselbe wie bei der Vor-Ort-Anzeige. Neben den Messwerten werden auch Statusinformationen zum Gerät dargestellt und ermöglichen eine Kontrolle des Gerätezustands. Zusätzlich können die Daten vom Gerät verwaltet und die Netzwerkparameter eingestellt werden.

Für die WLAN-Verbindung wird ein Gerät benötigt, das über eine optional bestellbare WLAN-Schnittstelle verfügt: Bestellmerkmal "Anzeige; Bedienung", Option G "4-zeilig beleuchtet; Touch Control + WLAN". Das Gerät dient als Access Point und ermöglicht eine Kommunikation mittels Computer oder mobilem Handbediengerät.

Unterstützte Funktionen
Datenaustausch zwischen Bediengerät (wie z. B. Notebook) und Messgerät:
- Konfiguration vom Messgerät laden (XML-Format, Konfiguration sichern)
- Konfiguration ins Messgerät speichern (XML-Format, Konfiguration wieder herstellen)
- Export der Eventliste (.csv-Datei)
- Export der Parametereinstellungen (.csv-Datei oder PDF-Datei, Dokumentation der Konfiguration der Messstelle erstellen)
- Export des Verifikationsprotokolls Heartbeat (PDF-Datei, nur verfügbar mit dem Anwendungspaket **Heartbeat Verification** → 📄 204)
- Flashen der Firmware-Version für z. B. Upgrade der Geräte-Firmware
- Download Treiber für Systemintegration
- Darstellung von bis zu 1000 gespeicherten Messwerten (Nur verfügbar mit dem Anwendungspaket **Extended HistoROM** → 📄 204)

Sonderdokumentation Webserver

HistoROM Datenmanagement

Das Messgerät verfügt über ein HistoROM Datenmanagement. Das HistoROM Datenmanagement umfasst sowohl die Speicherung als auch das Importieren und Exportieren wichtiger Geräte- und Prozessdaten. Dadurch können Betriebs- und Serviceeinsätze wesentlich sicherer und effizienter durchgeführt werden.

Im Auslieferungszustand sind die Werkseinstellungen der Parametrierdaten als Sicherung im Gerätespeicher hinterlegt. Dieser kann z.B. nach der Inbetriebnahme mit einem aktualisierten Datensatz überschrieben werden.

Zusatzinformationen Speicherkonzept

Es gibt verschiedene Speicher, in denen Gerätedaten gespeichert und vom Gerät genutzt werden:

	HistoROM Backup	T-DAT	S-DAT
Verfügbare Daten	▪ Ereignis-Logbuch z. B. Diagnoseereignisse ▪ Sicherung eines Parameterdatensatzes ▪ Firmwarepaket des Geräts	▪ Messwertspeicherung (Bestelloption „Extended HistoROM“) ▪ Aktueller Parameterdatensatz (wird zur Laufzeit durch Firmware verwendet) ▪ Schleppzeiger (Minimum/Maximum-Werte) ▪ Summenzählerwert	▪ Messaufnehmerdaten: z. B. Nennweite ▪ Seriennummer ▪ Kalibrierdaten ▪ Gerätekonfiguration (z. B. SW-Optionen, fixes I/O oder Multi I/O)
Speicherort	Fix auf der Benutzerschnittstellen-Leiterplatte im Anschlussraum	Steckbar auf der Benutzerschnittstellen-Leiterplatte im Anschlussraum	Im Sensorstecker im Messumformer-Halsteil

Datensicherung

Automatisch
- Automatische Speicherung der wichtigsten Gerätedaten (Messaufnehmer und -umformer) in den DAT-Modulen
- Im Austauschfall Messumformer oder Messgerät: Nach Austausch des T-DATs mit bisherigen Gerätedaten steht das neue Messgerät sofort und fehlerfrei wieder in Betrieb
- Im Austauschfall Messaufnehmer: Nach Austausch des Messaufnehmers werden neue Messaufnehmerdaten aus S-DAT im Messgerät übernommen und das Messgerät steht sofort und fehlerfrei in Betrieb
- Im Austauschfall Elektronikmodul (z.B. I/O-Elektronikmodul): Nach Austausch des Elektronikmoduls wird die Software des Moduls mit der vorhandenen Gerätefirmware verglichen. Im Bedarfsfall erfolgt ein Up- oder Downgrade der Software des Moduls. Anschließend ist das Elektronikmodul sofort einsatzbereit und es tritt kein Kompatibilitätsfehler auf.

Manuell
Zusätzlicher Parameterdatensatz (komplette Parametereinstellungen) im integrierten Gerätespeicher HistoROM Backup für:
- Datensicherungsfunktion
  Sicherung und spätere Wiederherstellung einer Geräteparametrierung im Gerätespeicher HistoROM Backup
- Datenvergleichsfunktion
  Vergleich der aktuellen Geräteparametrierung mit der im Gerätespeicher HistoROM Backup gespeicherten Geräteparametrierung

Datenübertragung

Manuell
Übertragung einer Geräteparametrierung auf ein anderes Gerät mithilfe der Exportfunktion des jeweiligen Bedientools, z.B. mit FieldCare, DeviceCare oder Webserver: Zum Duplizieren der Parametrierung oder zur Ablage in ein Archiv (z.B. zwecks Sicherung)

Ereignisliste

Automatisch
- Chronologische Anzeige von max. 20 Ereignismeldungen in der Ereignisliste
- Mit Freischaltung des Anwendungspakets **Extended HistoROM** (Bestelloption): Anzeige von bis zu 100 Ereignismeldungen in der Ereignisliste mit Zeitstempel, Klartextbeschreibung und Behebungsmaßnahmen
- Export und Anzeige der Ereignisliste über verschiedene Schnittstellen und Bedientools z.B. DeviceCare, FieldCare oder Webserver

Messwertspeicher

Manuell
Mit Freischaltung des Anwendungspakets **Extended HistoROM** (Bestelloption):
- Aufzeichnung über 1 bis 4 Kanäle von bis zu 1000 Messwerten (jeweils bis zu 250 Messwerte pro Kanal)
- Frei konfigurierbares Aufzeichnungsintervall
- Export der Messwertaufzeichnung über verschiedene Schnittstellen und Bedientools z.B. FieldCare, DeviceCare oder Webserver

15.12 Zertifikate und Zulassungen

Aktuelle Zertifikate und Zulassungen zum Produkt stehen unter www.endress.com auf der jeweiligen Produktseite zur Verfügung:

1. Produkt mit Hilfe der Filter und Suchmaske auswählen.
2. Produktseite öffnen.
3. **Downloads** auswählen.

CE-Kennzeichnung

Das Gerät erfüllt die gesetzlichen Anforderungen der anwendbaren EU-Richtlinien. Diese sind zusammen mit den angewandten Normen in der entsprechenden EU-Konformitätserklärung aufgeführt.

Endress+Hauser bestätigt die erfolgreiche Prüfung des Geräts mit der Anbringung der CE-Kennzeichnung.

UKCA-Kennzeichnung

Das Gerät erfüllt die gesetzlichen Anforderungen der anwendbaren UK-Rechtsverordnungen (Statutory Instruments). Diese sind zusammen mit den zugewiesenen Normen in der entsprechenden UKCA-Konformitätserklärung aufgeführt. Durch Selektion der Bestelloption zur UKCA-Kennzeichnung bestätigt Endress+Hauser die erfolgreiche Prüfung und Bewertung des Geräts mit der Anbringung der UKCA-Kennzeichnung.

Kontaktadresse Endress+Hauser UK:
Endress+Hauser Ltd.
Floats Road
Manchester M23 9NF
United Kingdom
www.uk.endress.com

RCM-Kennzeichnung

Das Messsystem stimmt überein mit den EMV-Anforderungen der Behörde "Australian Communications and Media Authority (ACMA)".

Ex-Zulassung

Das Messgerät ist zum Einsatz im explosionsgefährdeten Bereich zertifiziert und die zu beachtenden Sicherheitshinweise im separaten Dokument "Safety Instructions" (XA) beigefügt. Dieses ist auf dem Typenschild referenziert.

Die separate Ex-Dokumentation (XA) mit allen relevanten Daten zum Explosionsschutz ist bei Ihrer Endress+Hauser Vertriebszentrale erhältlich.

Proline 500 – digital

ATEX/IECEx

Aktuell sind die folgenden Ex-Ausführungen lieferbar:

Ex db

Messumformer		Messaufnehmer	
Kategorie	**Zündschutzart**	**Kategorie**	**Zündschutzart**
II(1)G	[Ex ia] IIC	II1/2G	Ex db ia IIC T4...T1 Ga/Gb
II(1)G	[Ex ia] IIC	II2G	Ex db ia IIC T4...T1 Gb
II3G	Ex ec nC [ia Ga] IIC T5...T1 Gc	II1/2G	Ex db ia IIC T4...T1 Ga/Gb
II3G	Ex ec nC [ia Ga] IIC T5...T1 Gc	II2G	Ex db ia IIC T4...T1 Gb

Ex tb

Messumformer		Messaufnehmer	
Kategorie	**Zündschutzart**	**Kategorie**	**Zündschutzart**
II(1)D	[Ex ia] IIIC	II2D	Ex tb IIIC T** °C Db

Non-Ex / Ex ec

Messumformer		Messaufnehmer	
Kategorie	**Zündschutzart**	**Kategorie**	**Zündschutzart**
Non - Ex	Non-Ex	II3G	Ex ec IIC T4...T1 Gc
II3G	Ex ec nC IIC T5...T1 Gc	II3G	Ex ec IIC T4...T1 Gc

$_{C}CSA_{US}$

Aktuell sind die folgenden Ex-Ausführungen lieferbar:

IS (Ex nA, Ex i)

Messumformer	Messaufnehmer
Class I Division 2 Groups A-D	Class I, II, III Division 1 Groups A-G

NI (Ex nA)

Messumformer	Messaufnehmer
Class I Division 2 Groups A-D	Class I Division 2 Groups A-D

Ex db

Messumformer	Messaufnehmer
Ex ec nC [ia Ga] IIC T5...T1 Gc	Ex db ia IIC T4...T1 Gb
Ex ec nC [ia Ga] IIC T5...T1 Gc	Ex db ia IIC T4...T1 Ga/Gb

Ex nA

Messumformer	Messaufnehmer
Class I, Zone 2 AEx/ Ex nA IIC T5...T4 Gc	Class I, Zone 2 AEx/ Ex nA IIC T5...T1 Gc

Ex tb

Messumformer	Messaufnehmer
Non - Ex	Zone 21, AEx/Ex ia tb IIIC T** °C Db

Funktionale Sicherheit

Das Messgerät ist für Durchflussüberwachungen (Min., Max., Bereich) bis SIL 2 (einkanalige Architektur; Bestellmerkmal "Weitere Zulassung", Option LA) und SIL 3 (mehrkanalige Architektur mit homogener Redundanz) einsetzbar und nach IEC 61508 unabhängig beurteilt und zertifiziert.

Folgende Überwachungen in Schutzeinrichtungen sind möglich:
Massedurchfluss

Handbuch zur Funktionalen Sicherheit mit Informationen und Einschränkungen zum SIL-Gerät → 📄 205

Zertifizierung HART	**HART Schnittstelle** Das Messgerät ist von der FieldComm Group zertifiziert und registriert. Das Gerät erfüllt alle Anforderungen der folgenden Spezifikationen: ▪ Zertifiziert gemäß HART 7 ▪ Das Gerät kann auch mit zertifizierten Geräten anderer Hersteller betrieben werden (Interoperabilität)
Funkzulassung	Das Messgerät besitzt eine Funkzulassung. Detaillierte Informationen zur Funkzulassung: Sonderdokumentation → 205
Druckgerätezulassung	▪ Mit der Kennzeichnung a) PED/G1/x (x = Kategorie) oder b) PESR/G1/x (x = Kategorie) auf dem Messaufnehmer-Typenschild bestätigt Endress+Hauser die Konformität mit den "Grundlegenden Sicherheitsanforderungen" a) des Anhangs I der Druckgeräterichtlinie 2014/68/EU oder b) des Schedule 2 der Statutory Instruments 2016 no. 1105. ▪ Geräte ohne diese Kennzeichnung (ohne PED oder PESR) sind nach guter Ingenieurspraxis ausgelegt und hergestellt. Sie entsprechen den Anforderungen von a) Art. 4 Abs. 3 der Druckgeräterichtlinie 2014/68/EU oder b) Part 1, Abs. 8 der Statutory Instruments 2016 no. 1105. Ihr Einsatzbereich ist a) in den Diagrammen 6 bis 9 im Anhang II der Druckgeräterichtlinie 2014/68/EU oder b) im Schedule 3, Abs. 2 der Statutory Instruments 2016 no. 1105 dargestellt.
Weitere Zertifizierungen	**CRN-Zulassung** Für einige Gerätevarianten gibt es eine CRN-Zulassung. Für ein CRN-zugelassenes Gerät muss ein CRN-zugelassener Prozessanschluss mit einer CSA-Zulassung bestellt werden.
Externe Normen und Richtlinien	▪ EN 60529 Schutzarten durch Gehäuse (IP-Code) ▪ EN 61010-1 Sicherheitsbestimmungen für elektrische Mess-, Steuer-, Regel- und Laborgeräte - Allgemeine Anforderungen ▪ IEC/EN 61326-2-3 Emission gemäß Anforderungen für Klasse A. Elektromagnetische Verträglichkeit (EMV-Anforderungen). ▪ NAMUR NE 21 Elektromagnetische Verträglichkeit von Betriebsmitteln der Prozess- und Labortechnik ▪ NAMUR NE 32 Sicherung der Informationsspeicherung bei Spannungsausfall bei Feld- und Leitgeräten mit Mikroprozessoren ▪ NAMUR NE 43 Vereinheitlichung des Signalpegels für die Ausfallinformation von digitalen Messumformern mit analogem Ausgangssignal. ▪ NAMUR NE 53 Software von Feldgeräten und signalverarbeitenden Geräten mit Digitalelektronik ▪ NAMUR NE 105 Anforderungen an die Integration von Feldbus-Geräten in Engineering-Tools für Feldgeräte ▪ NAMUR NE 107 Selbstüberwachung und Diagnose von Feldgeräten

- NAMUR NE 131
  Anforderungen an Feldgeräte für Standardanwendungen
- ETSI EN 300 328
  Vorschriften für 2,4-GHz-Funkkomponenten.
- EN 301489
  Elektromagnetische Verträglichkeit und Funkspektrumangelegenheiten (ERM).

Klassifizierung der Prozessdichtung zwischen elektrischem Anschluss und (brennbaren) Prozessmedien gemäß ANSI/ISA 12.27.01	Geräte von Endress+Hauser werden gemäß ANSI/ISA 12.27.01 konstruiert. Dies ermöglicht es dem Anwender, auf die Installation und die Kosten einer externen sekundären Prozessdichtung in der Elektro-Verrohrung (conduit) zu verzichten, welche in ANSI/NFPA 70 (NEC) und CSA 22.1 (CEC) gefordert ist. Diese Geräte entsprechen der nordamerikanischen Installationspraxis und ermöglichen eine sehr sichere und kostengünstige Installation bei Überdruckanwendungen mit gefährlichen Prozessmedien. Weitere Informationen finden sich in der Control Drawing zum jeweiligen Gerät.

15.13 Anwendungspakete

Um die Funktionalität des Geräts je nach Bedarf zu erweitern, sind für das Gerät verschiedene Anwendungspakete lieferbar: z.B. aufgrund von Sicherheitsaspekten oder spezifischer Anforderungen von Applikationen.

Die Anwendungspakete können bei Endress+Hauser mit dem Gerät bestellt oder nachbestellt werden. Ausführliche Angaben zum betreffenden Bestellcode sind bei Ihrer Endress+Hauser Vertriebszentrale erhältlich oder auf der Produktseite der Endress+Hauser Website: www.endress.com.

Detaillierte Informationen zu den Anwendungspaketen:
Sonderdokumentationen → 📄 205

Diagnosefunktionalität

Bestellmerkmal "Anwendungspaket", Option EA "Extended HistoROM"

Umfasst Erweiterungen bezüglich Ereignislogbuch und Freischaltung des Messwertspeichers.

Ereignislogbuch:
Speichervolumen wird von 20 Meldungseinträgen (Standardausführung) auf bis zu 100 erweitert.

Messwertspeicher (Linienschreiber):
- Speichervolumen wird für bis zu 1000 Messwerte aktiviert.
- 250 Messwerte können über jeden der 4 Speicherkanäle ausgegeben werden. Aufzeichnungsintervall ist frei konfigurierbar.
- Auf Messwertaufzeichnungen kann via Vor-Ort-Anzeige oder Bedientool z.B. FieldCare, DeviceCare oder Webserver zugegriffen werden.

Detaillierte Angaben: Betriebsanleitung zum Gerät.

Heartbeat Technology

Bestellmerkmal "Anwendungspaket", Option EB "Heartbeat Verification + Monitoring"

Heartbeat Verification
Erfüllt die Anforderung an die rückführbare Verifikation nach DIN ISO 9001:2008 Kapitel 7.6 a) "Lenkung von Überwachungs- und Messmitteln".
- Funktionsprüfung im eingebauten Zustand ohne Prozessunterbrechung.
- Rückverfolgbare Verifikationsergebnisse auf Anforderung, inklusive Bericht.
- Einfacher Prüfablauf über Vor-Ort-Bedienung oder weitere Bedienschnittstellen.
- Eindeutige Messstellenbewertung (Bestanden / Nicht bestanden) mit hoher Testabdeckung im Rahmen der Herstellerspezifikation.
- Verlängerung von Kalibrationsintervallen gemäß Risikobewertung durch Betreiber.

Heartbeat Monitoring
Liefert kontinuierlich für das Messprinzip charakteristische Daten an ein externes Condition Monitoring System zum Zweck der vorbeugenden Wartung oder der Prozessanalyse. Diese Daten ermöglichen:
- Im Kontext mit weiteren Informationen, Rückschlüsse auf die zeitliche Beeinträchtigung der Messleistung.
- Die rechtzeitige Planung von Serviceeinsätzen.
- Die Überwachung der Prozess- oder Produktqualität, z. B. Prozessstabilität.

Sonderdokumentation SD02712D

Zweite Gasgruppe

Paket	Beschreibung
Zweite Gasgruppe	Dieses Anwendungspaket ermöglicht die Parametrierung von zwei verschiedenen Standardgasen/-gasgemischen im Gerät und den Wechsel von einer zur anderen Gasgruppe mithilfe des Statuseingangs oder (soweit verfügbar) über die Buskommunikation.

15.14 Zubehör

Überblick zum bestellbaren Zubehör → 171

15.15 Ergänzende Dokumentation

Eine Übersicht zum Umfang der zugehörigen Technischen Dokumentation bieten:
- *Device Viewer* (www.endress.com/deviceviewer): Seriennummer vom Typenschild eingeben
- *Endress+Hauser Operations App*: Seriennummer vom Typenschild eingeben oder Matrixcode auf dem Typenschild einscannen

Standarddokumentation

Kurzanleitung

Kurzanleitung zum Messaufnehmer

Messgerät	Dokumentationscode
Proline t-mass F	KA01442D

Kurzanleitung zum Messumformer

Messgerät	Dokumentationscode
Proline 500 – digital	KA01446D

Technische Information

Messgerät	Dokumentationscode
t-mass F 500	TI01502D

Beschreibung Geräteparameter

Messgerät	Dokumentationscode
t-mass 500	GP01145D

Geräteabhängige Zusatzdokumentation

Sicherheitshinweise

Sicherheitshinweise für elektrische Betriebsmittel für explosionsgefährdete Bereiche.

Inhalt	Dokumentationscode
ATEX/IECEx Ex d/Ex de	XA01970D
ATEX/IECEx Ex ec	XA01971D
cCSAus XP	XA01974D
cCSAus Ex d/ Ex de	XA01972D
cCSAus Ex nA	XA01973D

Abgesetztes Anzeige- und Bedienmodul DKX001

Inhalt	Dokumentationscode
ATEX/IECEx Ex i	XA01494D
ATEX/IECEx Ex ec	XA01498D

Inhalt	Dokumentationscode
cCSAus IS	XA01499D
cCSAus Ex nA	XA01513D
INMETRO Ex i	XA01500D
INMETRO Ex ec	XA01501D
NEPSI Ex i	XA01502D
NEPSI Ex nA	XA01503D

Handbuch zur Funktionalen Sicherheit

Inhalt	Dokumentationscode
Proline t-mass 500	SD02484D

Sonderdokumentation

Inhalt	Dokumentationscode
Angaben zur Druckgeräterichtlinie	SD01614D
Abgesetztes Anzeige- und Bedienmodul DKX001	SD01763D
Funkzulassungen für WLAN-Schnittstelle für Anzeigemodul A309/A310	SD01793D
Webserver	SD02487D
Heartbeat Technology	SD02479D

Einbauanleitung

Inhalt	Bemerkung
Einbauanleitung für Ersatzteilsets und Zubehör	▪ Übersicht aller verfügbaren Ersatzteilsets über *Device Viewer* aufrufen → 🗎 169 ▪ Bestellbares Zubehör mit Einbauanleitung

Stichwortverzeichnis

A
AMS Device Manager . . . 73
  Funktion . . . 73
Anforderungen an Personal . . . 9
Anschluss
  siehe Elektrischer Anschluss
Anschlusskabel . . . 31
Anschlusskontrolle . . . 79
Anschlusskontrolle (Checkliste) . . . 46
Anschlussvorbereitungen . . . 36
Anschlusswerkzeug . . . 31
Anwenderrollen . . . 49
Anwendungsbereich . . . 175
Anzeige
  Aktuelles Diagnoseereignis . . . 158
  Letztes Diagnoseereignis . . . 158
  siehe Vor-Ort-Anzeige
Anzeigebereich
  Bei Betriebsanzeige . . . 50
  In Navigieransicht . . . 52
Anzeigewerte
  Zum Status Verriegelung . . . 129
Arbeitssicherheit . . . 10
Assistent
  Anzeige . . . 102
  Freigabecode definieren . . . 114
  Impuls-/Frequenz-/Schaltausgang . . . 95, 96, 99
  Messmodus . . . 81
  Relaisausgang 1 ... n . . . 101
  Schleichmengenunterdrückung . . . 105
  Stromausgang . . . 92
  Stromeingang . . . 90
  WLAN-Einstellungen . . . 110
Aufbau
  Bedienmenü . . . 48
  Messgerät . . . 14
Ausfallsignal . . . 185
Ausgangskenngrößen . . . 181
Ausgangssignal . . . 181
Außenreinigung . . . 167
Austausch
  Gerätekomponenten . . . 169

B
Bedienelemente . . . 56, 146
Bedienmenü
  Aufbau . . . 48
  Menüs, Untermenüs . . . 48
  Untermenüs und Anwenderrollen . . . 49
Bedienphilosophie . . . 49
Bediensprache einstellen . . . 79
Bedientasten
  siehe Bedienelemente
Bedienungsmöglichkeiten . . . 47
Behebungsmaßnahmen
  Aufrufen . . . 147
  Schließen . . . 147
Beheizung Messaufnehmer . . . 26
Bestellcode (Order code) . . . 16, 17
Bestimmungsgemäße Verwendung . . . 9
Betrieb . . . 129
Betriebsanzeige . . . 50
Betriebssicherheit . . . 10
Burst Mode . . . 76

C
CE-Kennzeichnung . . . 200
CE-Zeichen . . . 10
Checkliste
  Anschlusskontrolle . . . 46
  Montagekontrolle . . . 30

D
Device Viewer . . . 169
DeviceCare . . . 72
  Gerätebeschreibungsdatei . . . 74
Diagnose
  Symbole . . . 145
Diagnoseinformation
  Aufbau, Erläuterung . . . 146, 150
  DeviceCare . . . 150
  FieldCare . . . 150
  Leuchtdioden . . . 143
  Vor-Ort-Anzeige . . . 145
  Webbrowser . . . 148
Diagnoseinformationen
  Behebungsmaßnahmen . . . 154
  Übersicht . . . 154
Diagnoseliste . . . 158
Diagnosemeldung . . . 145
Diagnoseverhalten
  Erläuterung . . . 146
  Symbole . . . 146
Diagnoseverhalten anpassen . . . 152
DIP-Schalter
  siehe Verriegelungsschalter
Direktzugriff . . . 58
Direktzugriffscode . . . 52
Dokument
  Funktion . . . 6
  Symbole . . . 6
Dokumentfunktion . . . 6
Druckgerätezulassung . . . 202
Durchflussgrenze . . . 193

E
Editieransicht . . . 54
  Bedienelemente verwenden . . . 54, 55
  Eingabemaske . . . 55
Einfluss
  Messstoffdruck . . . 189
  Umgebungstemperatur . . . 189
Eingang . . . 176

Eingetragene Marken 8
Einsatz Messgerät
Fehlgebrauch 9
Grenzfälle 9
siehe Bestimmungsgemäße Verwendung
Einsatzgebiet
Restrisiken 10
Einstellungen
Administration 114
Bediensprache 79
Erweiterte Anzeigenkonfigurationen 108
Gerät zurücksetzen 163
Gerätekonfiguration verwalten 112, 122
I/O-Konfiguration 89
Impuls-/Frequenz-/Schaltausgang 95, 96
Impulsausgang 95
Messgerät an Prozessbedingungen anpassen 135
Messmodus 81
Messstellenbezeichnung 81
Referenzbedingungen 85
Relaisausgang 101
Schaltausgang 99
Schleichmengenunterdrückung 105
Simulation 123
Statuseingang 91
Stromausgang 92
Stromeingang 90
Summenzähler 106
Summenzähler zurücksetzen 135
Summenzähler-Reset 135
Systemeinheiten 87
Vor-Ort-Anzeige 102
Vor-Ort-Justierung 115
WLAN 110
Elektrischer Anschluss
Bedientool (z.B. FieldCare, AMS Device Manager, SIMATIC PDM) 68
Bedientools
Via HART-Protokoll 68
Via Serviceschnittstelle (CDI-RJ45) 69
Via WLAN-Schnittstelle 70
Commubox FXA195 (USB) 68
Computer mit Webbrowser (z.B. Microsoft Edge) . . 68
Field Communicator 475 68
Field Xpert SFX350/SFX370 68
Field Xpert SMT70 68
Messgerät 31
Schutzart 45
VIATOR Bluetooth-Modem 68
Webserver 69
WLAN-Schnittstelle 70
Elektromagnetische Verträglichkeit 191
Elektronikmodul 14
Endress+Hauser Dienstleistungen
Reparatur 169
Wartung 168
Entsorgung 170
Ereignis-Logbuch 160
Ereignis-Logbuch filtern 160
Ereignisliste 160
Ersatzteil 169
Ersatzteile 169
Erweiterter Bestellcode
Messaufnehmer 17
Messumformer 16
Ex-Zulassung 200

F

Fehlermeldungen
siehe Diagnosemeldungen
Fernbedienung 196
Field Communicator
Funktion 73
Field Communicator 475 73
Field Xpert
Funktion 71
Field Xpert SFX350 71
FieldCare 71
Bedienoberfläche 72
Funktion 71
Gerätebeschreibungsdatei 74
Verbindungsaufbau 71
Firmware
Freigabedatum 74
Version 74
Firmware-Historie 166
Freigabecode 60
Falsche Eingabe 60
Freigabecode definieren 126
Funktionale Sicherheit (SIL) 201
Funktionen
siehe Parameter
Funktionsumfang
AMS Device Manager 73
Field Communicator 73
Field Communicator 475 73
Field Xpert 71
SIMATIC PDM 73
Funkzulassung 202

G

Galvanische Trennung 186
Gerätebeschreibungsdateien 74
Gerätekomponenten 14
Gerätekonfiguration verwalten 112, 122
Gerätename
Messaufnehmer 17
Messumformer 16
Gerätereparatur 169
Geräterevision 74
Gerätetypkennung 74
Geräteverriegelung, Status 129
Gewicht
SI-Einheiten 194
Transport (Hinweise) 18
US-Einheiten 194

H
Hardwareschreibschutz 127
HART-Protokoll
Gerätevariablen 74
Messgrößen 74
Revision 74
Hauptelektronikmodul 14
Hersteller-ID 74
Herstellungsdatum 16, 17
Hilfetext
Aufrufen 59
Erläuterung 59
Schließen 59
HistoROM 112, 122

I
Inbetriebnahme 79
Erweiterte Einstellungen 106
Messgerät konfigurieren 80
Informationen zum Dokument 6

K
Kabeleinführung
Schutzart 45
Kabeleinführungen
Technische Daten 187
Klemmen 187
Klemmenbelegung 35
Klemmenbelegung Verbindungskabel Proline 500- digital
Anschlussgehäuse Messaufnehmer 37
Kommunikationsspezifische Daten 74
Konformitätserklärung 10
Kontextmenü
Aufrufen 56
Erläuterung 56
Schließen 56

L
Lagerbedingungen 18
Lagerungstemperatur 18
Lagerungstemperaturbereich 190
Leistungsaufnahme 187
Lesezugriff 60
Linienschreiber 136

M
Menü
Diagnose 158
Setup 81
Menüs
Zu spezifischen Einstellungen 106
Zur Messgerätkonfiguration 80
Mess- und Prüfmittel 168
Messdynamik 179
Messeinrichtung 175
Messgerät
Aufbau 14
Demontieren 170
Einschalten 79
Entsorgen 170
Konfigurieren 80
Reparatur 169
Umbau 169
Via HART-Protokoll einbinden 74
Vorbereiten für elektrischen Anschluss 36
Vorbereiten für Montage 27
Messgerät anschließen
Proline 500 – digital 37
Messgerät identifizieren 15
Messgrößen
siehe Prozessgrößen
Messprinzip 175
Messstoffdruck
Einfluss 189
Messumformer Proline 500 - digital
Signalkabel/Kabel Versorgungsspannung anschließen 40
Messwerte ablesen 129
Messwerthistorie anzeigen 136
Montage 20
Montagebedingungen
Beheizung Messaufnehmer 26
Systemdruck 25
Montagekontrolle 79
Montagekontrolle (Checkliste) 30
Montagevorbereitungen 27
Montagewerkzeug 27

N
Navigationspfad (Navigieransicht) 52
Navigieransicht
Im Untermenü 52
Im Wizard 52
Normen und Richtlinien 202

P
Parameter
Ändern 59
Werte oder Texte eingeben 59
Parametereinstellungen
Administration (Untermenü) 115
Anzeige (Assistent) 102
Anzeige (Untermenü) 108
Burst-Konfiguration 1 ... n (Untermenü) 76
Datensicherung (Untermenü) 112, 122
Diagnose (Menü) 158
Erweitertes Setup (Untermenü) 106
Freigabecode definieren (Assistent) 114
Freigabecode zurücksetzen (Untermenü) 115
Geräteinformation (Untermenü) 164
I/O-Konfiguration 89
I/O-Konfiguration (Untermenü) 89
Impuls-/Frequenz-/Schaltausgang 95
Impuls-/Frequenz-/Schaltausgang (Assistent) 95, 96, 99
Impuls-/Frequenz-/Schaltausgang 1 ... n (Untermenü) 134
Messmodus (Assistent) 81

Messwertspeicherung (Untermenü) 136
Prozessgrößen (Untermenü) 130
Referenzbedingungen (Untermenü) 85
Relaisausgang 101
Relaisausgang 1 ... n (Assistent) 101
Relaisausgang 1 ... n (Untermenü) 134
Schleichmengenunterdrückung (Assistent) 105
Setup (Menü) 81
Simulation (Untermenü) 123
Statuseingang 91
Statuseingang 1 ... n (Untermenü) 91, 132
Stromausgang 92
Stromausgang (Assistent) 92
Stromeingang 90
Stromeingang (Assistent) 90
Stromeingang 1 ... n (Untermenü) 132
Summenzähler (Untermenü) 131
Summenzähler 1 ... n (Untermenü) 106
Summenzähler-Bedienung (Untermenü) 135
Systemeinheiten (Untermenü) 87
Systemwerte (Untermenü) 131
Verwendete Justierwerte (Untermenü) 120
Vor-Ort-Justierung (Untermenü) 118
Webserver (Untermenü) 67
Wert Stromausgang 1 ... n (Untermenü) 133
WLAN-Einstellungen (Assistent) 110
Parametereinstellungen schützen 125
Potenzialausgleich 41
Produktsicherheit 10
Prozessanschlüsse 196
Prüfkontrolle
Anschluss 46
Erhaltene Ware 15
Montage 30

R

RCM-Kennzeichnung 200
Re-Kalibrierung 168
Reaktionszeit 189
Reinigung
Außenreinigung 167
Messfühlerreinigung 167, 168
Reparatur 169
Hinweise 169
Reparatur eines Geräts 169
Rücksendung 169

S

Schaltausgang 184
Schleichmengenunterdrückung 186
Schreibschutz
Via Freigabecode 126
Via Verriegelungsschalter 127
Schreibschutz aktivieren 125
Schreibschutz deaktivieren 125
Schreibzugriff 60
Schutzart 45, 190
Sensorabgleich 87
Seriennummer 16, 17
Sicherheit 9
Signalkabel/Kabel Versorgungsspannung anschließen
Messumformer Proline 500 - digital 40
SIL (Funktionale Sicherheit) 201
SIMATIC PDM 73
Funktion 73
Softwarefreigabe 74
Speicherkonzept 198
Spezielle
Montagehinweise 27
Spezielle Anschlusshinweise 42
Sprachen, Bedienungsmöglichkeiten 196
Statusbereich
Bei Betriebsanzeige 50
In Navigieransicht 52
Statussignal anpassen 152
Statussignale 145, 148
Störungsbehebungen
Allgemeine 140
Stromaufnahme 187
Strömungsgleichrichter 23
Summenzähler
Konfigurieren 106
Symbole
Bedienelemente 54
Eingabe steuern 55
Eingabemaske 55
Für Diagnoseverhalten 50
Für Kommunikation 50
Für Menüs 52
Für Messgröße 50
Für Messkanalnummer 50
Für Parameter 52
Für Statussignal 50
Für Untermenü 52
Für Verriegelung 50
Für Wizard 52
Im Statusbereich der Vor-Ort-Anzeige 50
Systemaufbau
Messeinrichtung 175
siehe Messgerät Aufbau
Systemdruck 25
Systemintegration 74

T

Tastenverriegelung ein-/ausschalten 61
Technische Daten, Übersicht 175
Temperaturbereich
Lagerungstemperatur 18
Umgebungstemperatur Anzeige 196
Texteditor 54
Tooltipp
siehe Hilfetext
Transport Messgerät 18
Typenschild
Messaufnehmer 17
Messumformer 16

U

UKCA-Kennzeichnung 200
Umgebungsbedingungen
Lagerungstemperatur 190
Vibrations- und Schockfestigkeit 191
Umgebungstemperatur
Einfluss 189
Untermenü
Administration 114, 115
Anzeige 108
Ausgangswerte 133
Burst-Konfiguration 1 ... n 76
Datensicherung 112, 122
Eingangswerte 132
Ereignisliste 160
Erweitertes Setup 106
Freigabecode zurücksetzen 115
Geräteinformation 164
I/O-Konfiguration 89
Impuls-/Frequenz-/Schaltausgang 1 ... n 134
Messwerte 129
Messwertspeicherung 136
Prozessgrößen 130
Referenzbedingungen 85
Relaisausgang 1 ... n 134
Simulation 123
Statuseingang 1 ... n 91, 132
Stromeingang 1 ... n 132
Summenzähler 131
Summenzähler 1 ... n 106
Summenzähler-Bedienung 135
Systemeinheiten 87
Systemwerte 131
Übersicht 49
Verwendete Justierwerte 120
Vor-Ort-Justierung 118
Webserver 67
Wert Stromausgang 1 ... n 133

V

Verbindungskabel anschließen
Anschlussgehäuse Messaufnehmer Proline 500 – digital 37
Klemmenbelegung Proline 500 – digital 37
Messumformer Proline 500 – digital 39
Verpackungsentsorgung 19
Verriegelungsschalter 127
Versionsdaten zum Gerät 74
Versorgungsausfall 187
Versorgungsspannung 186
Vibrations- und Schockfestigkeit 191
Vor-Ort-Anzeige 196
Navigieransicht 52
siehe Betriebsanzeige
siehe Diagnosemeldung
siehe Im Störungsfall
Texteditor 54
Zahleneditor 54

W

W@M 168, 169
W@M Device Viewer 15
Warenannahme 15
Wartung 167
Wartungsarbeiten 167
Nachkalibrierung 168
Weitere Zertifizierungen 202
Werkstoffe 194
Werkzeug
Für elektrischen Anschluss 31
Für Montage 27
Transport 18
WLAN-Einstellungen 110

Z

Zahleneditor 54
Zertifikate 200
Zertifizierung HART 202
Zugriffsrechte auf Parameter
Lesezugriff 60
Schreibzugriff 60
Zulassungen 200

71618952

www.addresses.endress.com

Endress+Hauser

People for Process Automation