BA01053F/14/FR/08.22-00
71605535
2022-12-13

01.01.zz (Software de l'appareil)

Manuel de mise en service
Levelflex FMP53
FOUNDATION Fieldbus

Radar de niveau filoguidé

Endress+Hauser
People for Process Automation

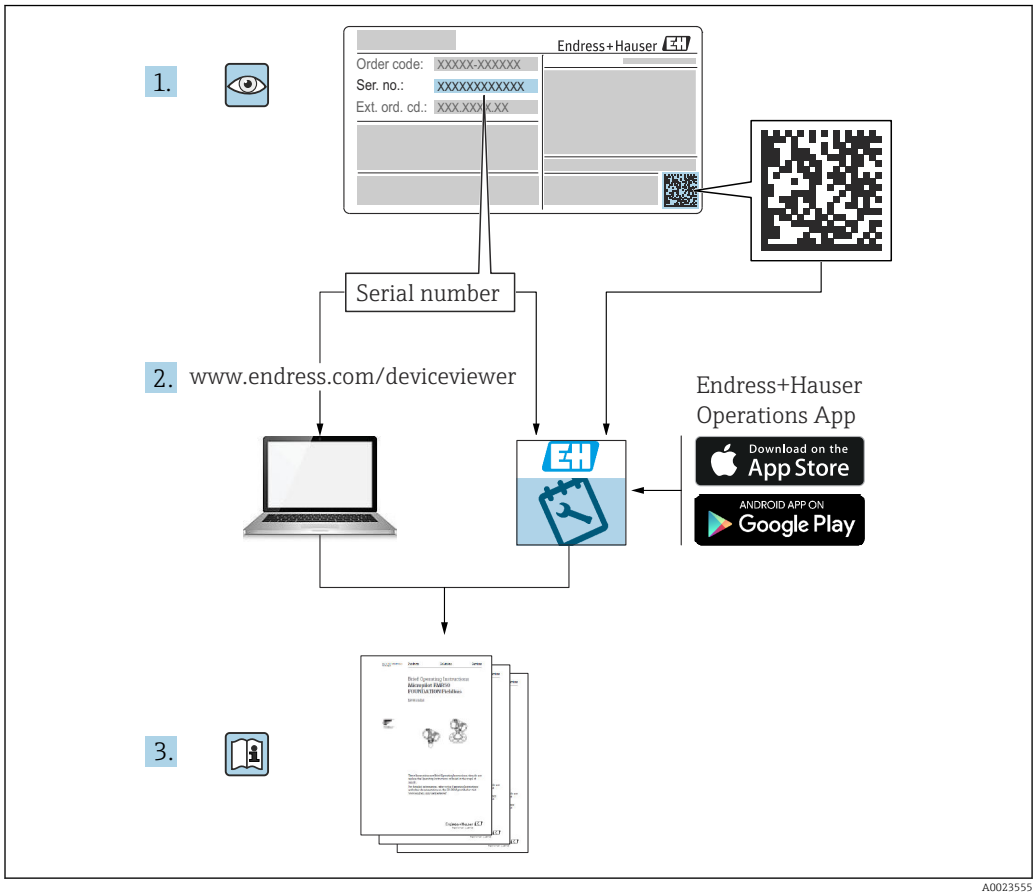
1.
Endress+Hauser
Order code: XXXXX-XXXXXX
Ser. no.: XXXXXXXXXXXX
Ext. ord. cd.: XXX.XXX.X.XX
Serial number
2. www.endress.com/deviceviewer
Endress+Hauser
Operations App
Download on the
App Store
ANDROID APP ON
Google Play
3.

A0023555

Sommaire

1 Informations importantes concernant le document 6
1.1 But du présent document 6
1.2 Symboles 6
1.2.1 Symboles d'avertissement 6
1.2.2 Symboles électriques 6
1.2.3 Symboles d'outils 6
1.2.4 Symboles pour certains types d'information et graphiques 7
1.3 Documentation 8
1.3.1 Information technique (TI) 8
1.3.2 Instructions condensées (KA) 8
1.3.3 Conseils de sécurité (XA) 8
1.3.4 Manuel de sécurité fonctionnelle (FY) 8
1.4 Termes et abréviations 8
1.5 Marques déposées 9

2 Consignes de sécurité fondamentales 11
2.1 Exigences imposées au personnel 11
2.2 Utilisation conforme 11
2.3 Sécurité du travail 12
2.4 Sécurité de fonctionnement 12
2.5 Sécurité du produit 12
2.5.1 Marquage CE 12
2.5.2 Conformité EAC 13

3 Description du produit 14
3.1 Construction du produit 14
3.1.1 Levelflex FMP53 14
3.1.2 Boîtier de l'électronique 15

4 Réception des marchandises et identification des produits 16
4.1 Réception des marchandises 16
4.2 Identification du produit 16
4.2.1 Plaque signalétique 17

5 Stockage, transport 18
5.1 Température de stockage 18
5.2 Transport du produit jusqu'au point de mesure 18

6 Montage 19
6.1 Conditions de montage 19
6.1.1 Position de montage appropriée 19
6.1.2 Montage dans des conditions confinées 21
6.1.3 Remarques concernant la charge mécanique de la sonde 23
6.1.4 Situations de montage spéciales 24
6.2 Montage de l'appareil de mesure 30
6.2.1 Liste d'outils 30
6.2.2 Montage de la version "Capteur, séparé" 30
6.2.3 Rotation du boîtier de transmetteur . . 31
6.2.4 Rotation de l'afficheur 32
6.3 Contrôle du montage 33

7 Raccordement électrique 34
7.1 Exigences relatives au raccordement 34
7.1.1 Affectation des bornes 34
7.1.2 Spécification de câble 36
7.1.3 Connexion d'appareil 36
7.1.4 Tension d'alimentation 37
7.1.5 Parafoudre 37
7.2 Raccordement de l'appareil 38
7.2.1 Ouverture du couvercle 38
7.2.2 Raccordement 38
7.2.3 Bornes à ressort enfichables 39
7.2.4 Fermeture du couvercle du compartiment de raccordement 39
7.3 Contrôle du raccordement 39

8 Méthodes de configuration 41
8.1 Aperçu 41
8.1.1 Configuration sur site 41
8.1.2 Configuration via l'afficheur déporté FHX50 42
8.1.3 Configuration à distance 42
8.2 Structure et principe de fonctionnement du menu de configuration 44
8.2.1 Structure du menu de configuration . . 44
8.2.2 Rôles utilisateur et leurs droits d'accès 46
8.2.3 Accès aux données - Sécurité 46
8.3 Module d'affichage et de configuration 52
8.3.1 Affichage 52
8.3.2 Éléments de configuration 55
8.3.3 Entrer des chiffres et du texte 56
8.3.4 Ouverture du menu contextuel 57
8.3.5 Affichage de la courbe enveloppe sur le module d'affichage et de configuration 59

9 Intégration dans un réseau FOUNDATION Fieldbus 60
9.1 Fichier de description de l'appareil (DD) 60
9.2 Intégration dans le réseau FF 60
9.3 Identification et adressage de l'appareil 60
9.4 Modèle de bloc 61
9.4.1 Blocs du logiciel de l'appareil 61
9.4.2 Configuration des blocs à la livraison . 62

9.5 Affectation des valeurs mesurées (CHANNEL) dans le bloc AI 62
9.6 Tableaux des indices des paramètres Endress +Hauser 63
9.6.1 Setup Transducer Block 63
9.6.2 Advanced Setup Transducer Block . . . 64
9.6.3 Display Transducer Block 65
9.6.4 Diagnostic Transducer Block 66
9.6.5 Expert Configuration Transducer Block 66
9.6.6 Expert Information Transducer Block 68
9.6.7 Service Sensor Transducer Block 70
9.6.8 Service Information Transducer Block 70
9.6.9 Data Transfer Transducer Block 70
9.7 Méthodes 72

10 Mise en service au moyen de l'assistant de mise en service 73

11 Mise en service via le menu de configuration 74

11.1 Contrôle de fonctionnement 74
11.2 Réglage de la langue d'interface 74
11.3 Configuration de la mesure de niveau 75
11.4 Enregistrement de la courbe enveloppe de référence 77
11.5 Configuration de l'afficheur local 78
11.5.1 Réglage par défaut de l'afficheur local pour la mesure de niveau 78
11.5.2 Configuration de l'afficheur local 78
11.6 Gestion de la configuration 79
11.7 Protection des réglages contre un accès non autorisé 80

12 Mise en service (fonctionnement par blocs) 81

12.1 Contrôle de fonctionnement 81
12.2 Configuration des blocs 81
12.2.1 Préparation 81
12.2.2 Configuration du Resource Block 81
12.2.3 Configuration des Transducer Blocks . 81
12.2.4 Configuration des Analog Input Blocks 82
12.2.5 Autre configuration 82
12.3 Mise à l'échelle de la valeur mesurée dans l'AI Block 82
12.4 Sélection de la langue 83
12.5 Configuration de la mesure de niveau 84
12.6 Configuration de l'afficheur local 85
12.6.1 Réglage par défaut de l'afficheur local pour la mesure de niveau 85
12.7 Gestion de la configuration 85
12.8 Configuration du comportement en cas d'événement suivant la spécification FOUNDATION Fieldbus FF912 87
12.8.1 Groupes d'événements 88
12.8.2 Paramètres d'affectation 90
12.8.3 Zone configurable 93
12.8.4 Transmission de messages d'événement via le bus 94
12.9 Protection des réglages contre un accès non autorisé 94

13 Diagnostic et suppression des défauts 95

13.1 Suppression des défauts générale 95
13.1.1 Erreurs générales 95
13.1.2 Erreurs de paramétrage 96
13.2 Informations de diagnostic sur l'afficheur local 97
13.2.1 Message de diagnostic 97
13.2.2 Consultation des mesures correctives 99
13.3 Evénement de diagnostic dans l'outil de configuration 100
13.4 Messages de diagnostic dans le bloc transducteur DIAGNOSTIC (TRDDIAG) 101
13.5 Liste de diagnostic 101
13.6 Logbook des événements 102
13.6.1 Historique des événements 102
13.6.2 Filtrer le journal des événements . . . 102
13.6.3 Aperçu des événements d'information 102
13.7 Historique du firmware 104

14 Maintenance 105

14.1 Nettoyage extérieur 105
14.2 Instructions de nettoyage générales 105
14.3 Nettoyage de la sonde 105
14.3.1 Nettoyage de la sonde dans la cuve . 105
14.3.2 Nettoyage de la sonde hors de la cuve 106

15 Réparation 107

15.1 Informations générales 107
15.1.1 Concept de réparation 107
15.1.2 Réparation des appareils certifiés Ex 107
15.1.3 Remplacement des modules électroniques 107
15.1.4 Remplacement d'un appareil 107
15.2 Pièces de rechange 108
15.3 Retour de matériel 108
15.4 Mise au rebut 108

16 Accessoires 109

16.1 Accessoires spécifiques à l'appareil 109
16.1.1 Capot de protection climatique 109

16.1.2 Support de montage pour le boîtier de l'électronique 110
16.1.3 Adaptateur à souder 110
16.1.4 Capot de protection 111
16.1.5 Kit d'étalonnage 111
16.1.6 Afficheur séparé FHX50 111
16.1.7 Protection contre les surtensions . . . 112
16.1.8 Module Bluetooth BT10 pour les appareils HART 113
16.2 Accessoires spécifiques à la communication . 114
16.3 Accessoires spécifiques au service 114
16.4 Composants système 114

17 Menu de configuration 116

17.1 Aperçu du menu de configuration (module d'affichage) 116
17.2 Aperçu du menu de configuration (outil de configuration) 123
17.3 Menu "Configuration" 129
17.3.1 Assistant "Suppression" 136
17.3.2 Sous-menu "Analog input 1 ... 5" 137
17.3.3 Sous-menu "Configuration étendue" . 139
17.4 Menu "Diagnostic" 180
17.4.1 Sous-menu "Liste de diagnostic" 182
17.4.2 Sous-menu "Journal d'événements" . . 183
17.4.3 Sous-menu "Information appareil" . . 184
17.4.4 Sous-menu "Valeur mesurée" 186
17.4.5 Sous-menu "Analog input 1 ... 5" 187
17.4.6 Sous-menu "Enregistrement des valeurs mesurées" 189
17.4.7 Sous-menu "Simulation" 192
17.4.8 Sous-menu "Test appareil" 197
17.4.9 Sous-menu "Heartbeat" 199

Index 200

1 Informations importantes concernant le document

1.1 But du présent document

Le présent manuel de mise en service contient toutes les informations nécessaires aux différentes phases du cycle de vie de l'appareil : de l'identification du produit, de la réception et du stockage, au montage, au raccordement, à la configuration et à la mise en service, en passant par la suppression des défauts, la maintenance et la mise au rebut.

1.2 Symboles

1.2.1 Symboles d'avertissement

⚠ DANGER
Ce symbole attire l'attention sur une situation dangereuse, entraînant la mort ou des blessures corporelles graves, si elle n'est pas évitée.

⚠ AVERTISSEMENT
Ce symbole attire l'attention sur une situation dangereuse, pouvant entraîner la mort ou des blessures corporelles graves, si elle n'est pas évitée.

⚠ ATTENTION
Ce symbole attire l'attention sur une situation dangereuse, pouvant entraîner des blessures corporelles de gravité légère ou moyenne, si elle n'est pas évitée.

AVIS
Ce symbole identifie des informations relatives à des procédures et à des événements n'entraînant pas de blessures corporelles.

1.2.2 Symboles électriques

∼

Courant alternatif

≂

Courant continu et alternatif

⎓

Courant continu

⏚

Prise de terre

Borne qui, du point de vue de l'utilisateur, est reliée à un système de mise à la terre.

⊜ **Terre de protection (PE)**

Les bornes de terre doivent être raccordées à la terre avant de réaliser d'autres raccordements.

Les bornes de terre se trouvent à l'intérieur et à l'extérieur de l'appareil :
- Borne de terre intérieure : la terre de protection est raccordée au réseau électrique.
- Borne de terre extérieure : l'appareil est raccordé au système de mise à la terre de l'installation.

1.2.3 Symboles d'outils

⊕ ✐

Tournevis cruciforme

Tournevis plat

Tournevis Torx

Clé à six pans

Clé à fourche

1.2.4 Symboles pour certains types d'information et graphiques

Autorisé
Procédures, processus ou actions autorisés

À préférer
Procédures, processus ou actions à privilégier

Interdit
Procédures, processus ou actions interdits

Conseil
Indique des informations complémentaires

Renvoi à la documentation

Renvoi au schéma

Remarque ou étape individuelle à respecter

1., 2., 3.
Série d'étapes

Résultat d'une étape

Contrôle visuel

Configuration via l'outil de configuration

Paramètre protégé en écriture

1, 2, 3, ...
Repères

A, B, C ...
Vues

Consignes de sécurité
Respecter les consignes de sécurité contenues dans le manuel de mise en service associé

Résistance thermique du câble de raccordement
Indique la valeur minimale de résistance thermique des câbles de raccordement

1.3 Documentation

Les types de documentation suivants sont disponibles dans l'espace téléchargement du site web Endress+Hauser (www.endress.com/downloads) :

Pour une vue d'ensemble du champ d'application de la documentation technique associée, voir ci-dessous :
- *Device Viewer* (www.endress.com/deviceviewer) : entrer le numéro de série figurant sur la plaque signalétique
- *Endress+Hauser Operations App* : entrer le numéro de série figurant sur la plaque signalétique ou scanner le code matriciel figurant sur la plaque signalétique.

1.3.1 Information technique (TI)

Aide à la planification
Ce document fournit toutes les caractéristiques techniques relatives à l'appareil et donne un aperçu des accessoires qui peuvent être commandés pour l'appareil.

1.3.2 Instructions condensées (KA)

Prise en main rapide
Ce manuel contient toutes les informations essentielles de la réception des marchandises à la première mise en service.

1.3.3 Conseils de sécurité (XA)

Selon l'agrément, les Conseils de sécurité (XA) suivants sont fournis avec l'appareil. Ils font partie intégrante du manuel de mise en service.

La plaque signalétique indique les Conseils de sécurité (XA) qui s'appliquent à l'appareil.

1.3.4 Manuel de sécurité fonctionnelle (FY)

En fonction de l'agrément SIL, le Manuel de sécurité fonctionnelle (FY) fait partie intégrante du manuel de mise en service et s'applique en supplément au Manuel de mise en service, à l'Information technique et aux Conseils de sécurité ATEX.

Les différentes exigences qui s'appliquent à la fonction de protection sont décrites dans le Manuel de sécurité fonctionnelle (FY).

1.4 Termes et abréviations

BA
Type de document "Manuel de mise en service"

KA
Type de document "Manuel d'instructions condensées"

TI
Type de document "Information technique"

SD
Type de document "Documentation spéciale"

XA
Type de document "Conseils de sécurité"

PN
Pression nominale

MWP
Pression maximale de service
La MWP est indiquée sur la plaque signalétique.

ToF
Time of Flight

FieldCare
Outil logiciel pour la configuration des appareils de terrain et de gestion des équipements

DeviceCare
Logiciel de configuration universel pour Endress+Hauser HART, PROFIBUS, FOUNDATION Fieldbus et les appareils de terrain Ethernet

DTM
Device Type Manager

ε_r (valeur CD)
Coefficient diélectrique relatif

API
Automate programmable industriel (API)

CDI
Common Data Interface

Outil de configuration
Le terme "outil de configuration" est utilisé en lieu et place du logiciel d'exploitation suivant :
SmartBlue (App), pour la configuration à l'aide d'un smartphone ou d'une tablette Android ou iOS

DB
Distance de blocage ; aucun signal n'est analysé dans la distance de blocage DB.

API
Automate programmable industriel (API)

CDI
Common Data Interface

PFS
État de la fréquence d'impulsion (sortie tout ou rien)

MBP
Manchester Bus Powered

PDU
Protocol Data Unit

1.5 Marques déposées

FOUNDATION™ Fieldbus
Marque en cours d'enregistrement par le FieldComm Group, Austin, Texas, USA

Bluetooth®
La marque et les logos *Bluetooth®* sont la propriété de Bluetooth SIG, Inc. et toute utilisation de ces marques par Endress+Hauser fait l'objet d'une licence. Les autres marques déposées et marques commerciales appartiennent à leurs propriétaires respectifs.

Apple®
Apple, le logo Apple, iPhone et iPod touch sont des marques déposées par Apple Inc., enregistrées aux États-Unis et dans d'autres pays. App Store est une marque de service d'Apple Inc.

Android®
Android, Google Play et le logo Google Play sont des marques déposées par Google Inc.

KALREZ®, VITON®
Marques déposées par DuPont Performance Elastomers L.L.C., Wilmington, USA

TEFLON®
Marque déposée par la société E.I. DuPont de Nemours & Co., Wilmington, USA

TRI-CLAMP®
Marque déposée par Ladish & Co., Inc., Kenosha, USA

2 Consignes de sécurité fondamentales

2.1 Exigences imposées au personnel

Le personnel chargé de l'installation, la mise en service, le diagnostic et la maintenance doit remplir les conditions suivantes :
- Le personnel qualifié et formé doit disposer d'une qualification qui correspond à cette fonction et à cette tâche.
- Etre habilité par le propriétaire / l'exploitant de l'installation.
- Etre familiarisé avec les réglementations nationales.
- Avant de commencer le travail, avoir lu et compris les instructions du présent manuel et de la documentation complémentaire ainsi que les certificats (selon l'application).
- Suivre les instructions et respecter les conditions de base.

Le personnel d'exploitation doit remplir les conditions suivantes :
- Etre formé et habilité par le propriétaire / l'exploitant de l'installation conformément aux exigences liées à la tâche.
- Suivre les instructions du présent manuel.

2.2 Utilisation conforme

Domaine d'application et produits mesurés
L'appareil de mesure décrit dans le présent manuel est uniquement destiné à la mesure du niveau de liquides. Selon la version commandée, l'appareil est également capable de mesurer des produits explosibles, inflammables, toxiques et comburants.

En respectant les seuils indiqués dans les "Caractéristiques techniques" et les conditions énumérées dans le manuel de mise en service et la documentation complémentaire, l'appareil de mesure peut être utilisé pour les mesures suivantes uniquement :
- Grandeurs de process mesurées : niveau
- Grandeurs de process calculables : volume ou masse dans des cuves de n'importe quelle forme (calculés par linéarisation à partir du niveau)

Afin de garantir un état irréprochable de l'appareil pendant la durée de service :
- Utiliser l'appareil uniquement pour des produits contre lesquels les matériaux en contact avec le process sont suffisamment résistants.
- Respecter les seuils indiqués dans les "Caractéristiques techniques".

Utilisation incorrecte
Le fabricant décline toute responsabilité quant aux dommages résultant d'une utilisation inappropriée ou non conforme à l'usage prévu.

Clarification des cas limites :
- Pour les produits spéciaux et les produits de nettoyage, Endress+Hauser fournit volontiers une assistance pour vérifier la résistance à la corrosion des matériaux en contact avec le produit, mais n'accepte aucune garantie ou responsabilité.

Risques résiduels
En raison du transfert de chaleur du process ainsi que de la perte de puissance dans l'électronique, la température du boîtier de l'électronique et des modules qu'il contient (p. ex. module d'affichage, module électronique principal et module électronique E/S) peut atteindre 80 °C (176 °F). En service, le capteur peut prendre une température proche de la température du produit.

Risque de brûlure en cas de contact avec les surfaces !
- En cas de températures moyennes élevées, assurer une protection contre le contact pour éviter les brûlures.

2.3 Sécurité du travail

Lors des travaux sur et avec l'appareil :
- Porter l'équipement de protection exigé par les réglementations nationales en vigueur.

Dans le cas des tiges de sonde séparables, le produit peut pénétrer dans les interstices entre les différentes parties de la tige. Ce produit peut s'échapper lors de la séparation des parties de la tige. Dans le cas de produits dangereux (p. ex. agressifs ou toxiques), ceci peut provoquer des blessures.
- Lors de la séparation des différentes parties de la tige de sonde, porter un équipement de protection adapté au produit.

2.4 Sécurité de fonctionnement

Risque de blessure !
- Ne faire fonctionner l'appareil que s'il est en bon état technique, exempt d'erreurs et de défauts.
- L'exploitant est responsable du fonctionnement sans défaut de l'appareil.

Transformations de l'appareil

Les transformations effectuées sur l'appareil sans l'accord du fabricant ne sont pas autorisées et peuvent entraîner des dangers imprévisibles :
- Si des transformations sont malgré tout nécessaires, consulter au préalable le fabricant.

Réparation

Assurer la sécurité et la fiabilité opérationnelles continues :
- N'effectuer des réparations sur l'appareil que si elles sont expressément autorisées.
- Respecter les prescriptions nationales relatives à la réparation d'un appareil électrique.
- Utiliser exclusivement des pièces de rechange d'origine et des accessoires du fabricant.

Zone explosible

Pour éliminer tout danger pour les personnes ou l'installation lorsque l'appareil est utilisé dans une zone explosible (p. ex. antidéflagrante, sécurité des réservoirs sous pression) :
- Vérifier sur la plaque signalétique si l'appareil commandé peut être utilisé comme prévu dans la zone explosible.
- Respecter les spécifications figurant dans la documentation complémentaire séparée, qui fait partie intégrante du présent manuel.

2.5 Sécurité du produit

Le présent appareil a été construit et testé d'après l'état actuel de la technique et les bonnes pratiques d'ingénierie, et a quitté nos locaux en parfait état. Il satisfait aux exigences générales de sécurité et aux exigences légales.

AVIS

Perte de l'indice de protection si l'appareil est ouvert dans un environnement humide
- Si l'appareil est ouvert dans un environnement humide, l'indice de protection figurant sur la plaque signalétique n'est plus valable. Cela peut également compromettre la sécurité de fonctionnement de l'appareil.

2.5.1 Marquage CE

Le système de mesure satisfait aux exigences légales des directives UE en vigueur. Celles-ci sont listées dans la déclaration de conformité UE correspondante avec les normes appliquées.

Le fabricant confirme que l'appareil a réussi les tests en apposant le marquage CE.

2.5.2 Conformité EAC

L'ensemble de mesure satisfait aux exigences légales des directives EAC en vigueur. Celles-ci sont listées dans la déclaration de conformité EAC correspondante avec les normes appliquées.

Le fabricant confirme que l'appareil a réussi les tests en apposant le marquage EAC.

3 Description du produit

3.1 Construction du produit

3.1.1 Levelflex FMP53

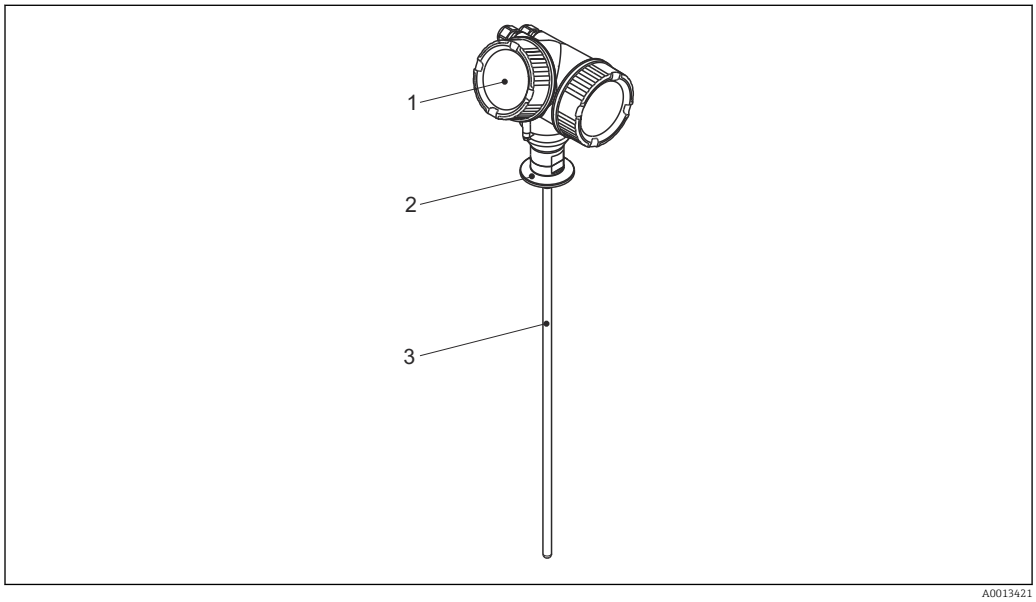

1 Construction du Levelflex

1 Boîtier de l'électronique
2 Raccord process
3 Sonde à tige

3.1.2 Boîtier de l'électronique

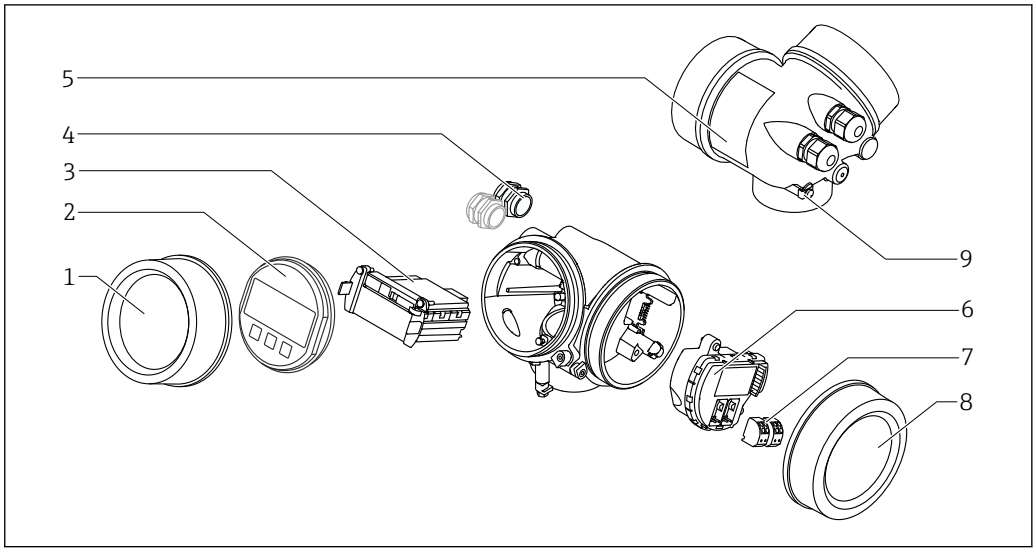

2 Construction du boîtier de l'électronique

1 *Couvercle du compartiment de l'électronique*
2 *Module d'affichage*
3 *Module électronique principal*
4 *Presse-étoupe (1 ou 2, selon la version de l'appareil)*
5 *Plaque signalétique*
6 *Module électronique E/S*
7 *Bornes de raccordement (bornes à ressort enfichables)*
8 *Couvercle du compartiment de raccordement*
9 *Borne de terre*

4 Réception des marchandises et identification des produits

4.1 Réception des marchandises

Vérifier les points suivants lors de la réception des marchandises :
- Les références de commande sur le bordereau de livraison et sur l'autocollant du produit sont-elles identiques ?
- Toutes les marchandises sont-elles intactes ?
- Les indications de la plaque signalétique correspondent-elles aux informations de commande figurant sur le bordereau de livraison ?
- Le cas échéant (voir plaque signalétique) : Les Conseils de sécurité (XA) sont-ils disponibles ?

Si l'une de ces conditions n'est pas remplie, contacter Endress+Hauser.

4.2 Identification du produit

Les options suivantes sont disponibles pour l'identification de l'appareil de mesure :
- Indications de la plaque signalétique
- Référence de commande avec énumération des caractéristiques de l'appareil sur le bordereau de livraison.
- Entrer le numéro de série figurant sur la plaque signalétique dans *W@M Device Viewer* (www.endress.com/deviceviewer) : toutes les informations sur l'appareil sont affichées.
- Entrer le numéro de série figurant sur la plaque signalétique dans *Endress+Hauser Operations App* ou scanner le code matriciel 2D (QR code) sur la plaque signalétique avec l'*Endress+Hauser Operations App* : toutes les informations sur l'appareil de mesure sont affichées.

4.2.1 Plaque signalétique

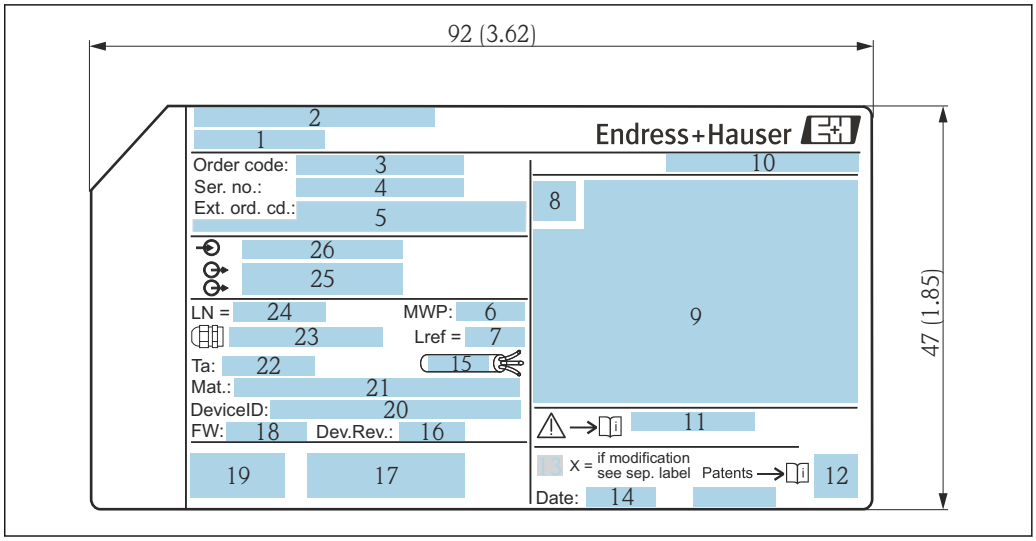

3 *Plaque signalétique du Levelflex ; unité de mesure : mm (in)*

1 *Nom de l'appareil*
2 *Adresse du fabricant*
3 *Référence de commande (Order code)*
4 *Numéro de série (Ser. no.)*
5 *Référence de commande étendue (Ext. ord. cd.)*
6 *Pression de process*
7 *Compensation de la phase gazeuse : longueur de référence*
8 *Symbole du certificat*
9 *Données relatives au certificat et à l'agrément*
10 *Indice de protection : p. ex. IP, NEMA*
11 *Numéro de la documentation Conseils de sécurité : p. ex. XA, ZD, ZE*
12 *Code matriciel 2D (QR code)*
13 *Marque de modification*
14 *Date de fabrication : année-mois*
15 *Gamme de température autorisée pour le câble*
16 *Révision de l'appareil (Dev.Rev.)*
17 *Informations additionnelles sur la version d'appareil (certificats, agréments, protocole de communication) : p. ex. SIL, PROFIBUS*
18 *Version de firmware (FW)*
19 *Marquage CE, C-Tick*
20 *ID appareil (DeviceID)*
21 *Matériaux en contact avec le process*
22 *Température ambiante admissible (T_a)*
23 *Taille du filetage des presse-étoupes*
24 *Longueur de sonde*
25 *Sorties signal*
26 *Tension d'alimentation*

Jusqu'à 33 caractères de la référence de commande étendue figurent sur la plaque signalétique. Si la référence de commande étendue contient des caractères supplémentaires, ceux-ci ne peuvent pas être indiqués. Il est toutefois possible d'afficher l'ensemble de la référence de commande étendue dans le menu de configuration de l'appareil : paramètre **Référence de commande 1 … 3**

5 Stockage, transport

5.1 Température de stockage

- Température de stockage autorisée : −40 ... +80 °C (−40 ... +176 °F)
- Utiliser l'emballage d'origine.

5.2 Transport du produit jusqu'au point de mesure

AVERTISSEMENT

Le boîtier ou la tige peuvent être endommagés ou se casser.

Risque de blessures !

- ▶ Transporter l'appareil de mesure jusqu'au point de mesure dans son emballage d'origine ou en le tenant par le raccord process.
- ▶ Toujours fixer les dispositifs de levage (sangles, anneaux, etc.) au raccord process et ne jamais soulever l'appareil par le boîtier électronique ou la sonde. Tenir compte du centre de gravité de l'appareil pour éviter qu'il ne bascule ou ne glisse accidentellement.
- ▶ Respecter les consignes de sécurité et les conditions de transport définies pour les appareils de plus de 18 kg (39,6 lbs) (IEC 61010).

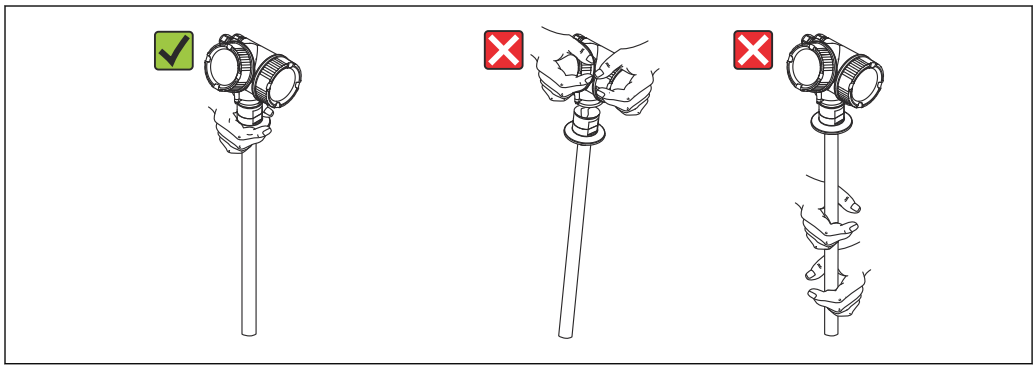

A0014267

6 Montage

6.1 Conditions de montage

6.1.1 Position de montage appropriée

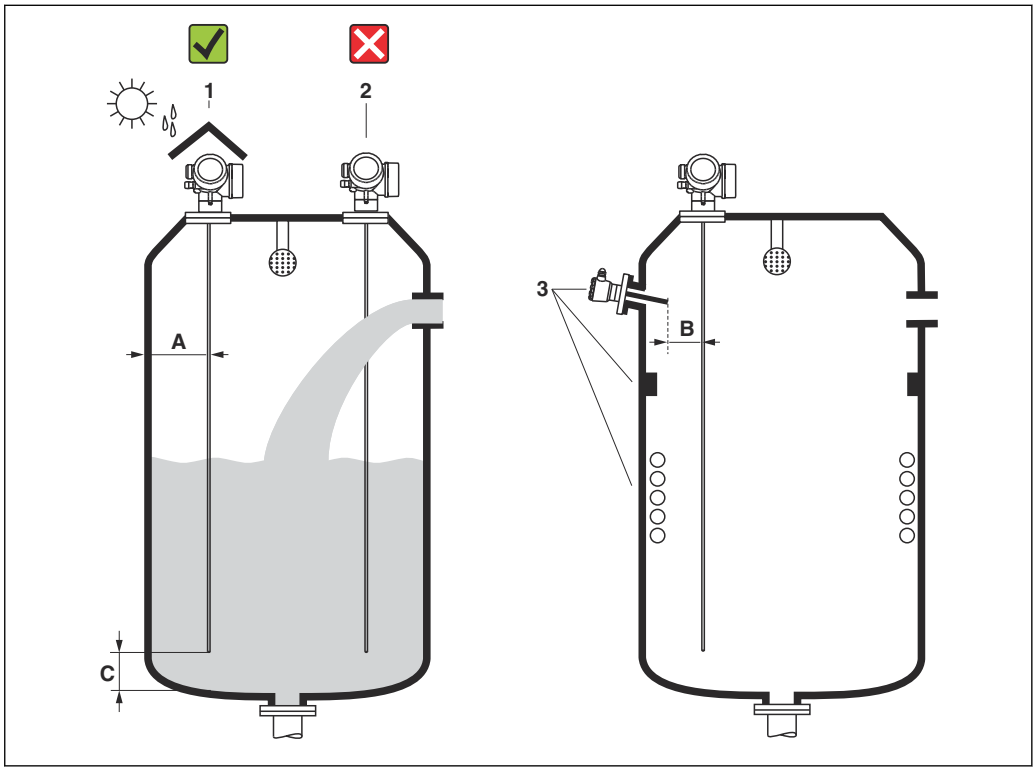

4 *Conditions de montage pour le Levelflex*

Espacement requis lors du montage

- Distance (A) entre les sondes à tige et la paroi de la cuve :
  - Pour des parois métalliques lisses : > 50 mm (2 in)
  - Pour des parois en plastique : > 300 mm (12 in) par rapport aux parties métalliques à l'extérieur de la cuve
- Distance (B) entre les sondes à tige et les éléments internes (4) : > 300 mm (12 in)
- En cas d'utilisation de plusieurs Levelflex :
  Distance minimale entre les axes de capteur : 100 mm (3,94 in)
- Distance (C) entre l'extrémité de la sonde et le fond de la cuve : > 10 mm (0,4 in)

Conditions supplémentaires

- Lorsque l'appareil est monté en extérieur, il peut être protégé contre les intempéries au moyen d'un capot de protection climatique (1).
- Ne pas monter la sonde dans la veine de remplissage (2).

Si le boîtier de l'électronique est monté dans un renfoncement (p. ex. dans une dalle de toit en béton), il faut laisser une distance minimum de 100 mm (4 in) entre le couvercle du compartiment de raccordement/compartiment de l'électronique et la paroi. Sinon le compartiment de raccordement/compartiment de l'électronique ne sera plus accessible après le montage.

6.1.2 Montage dans des conditions confinées

Montage avec sonde séparée

La version d'appareil avec sonde séparée convient aux espaces de montage réduits (structure du produit : Construction de la sonde). Dans ce cas, le boîtier de l'électronique est monté à un autre emplacement que la sonde.

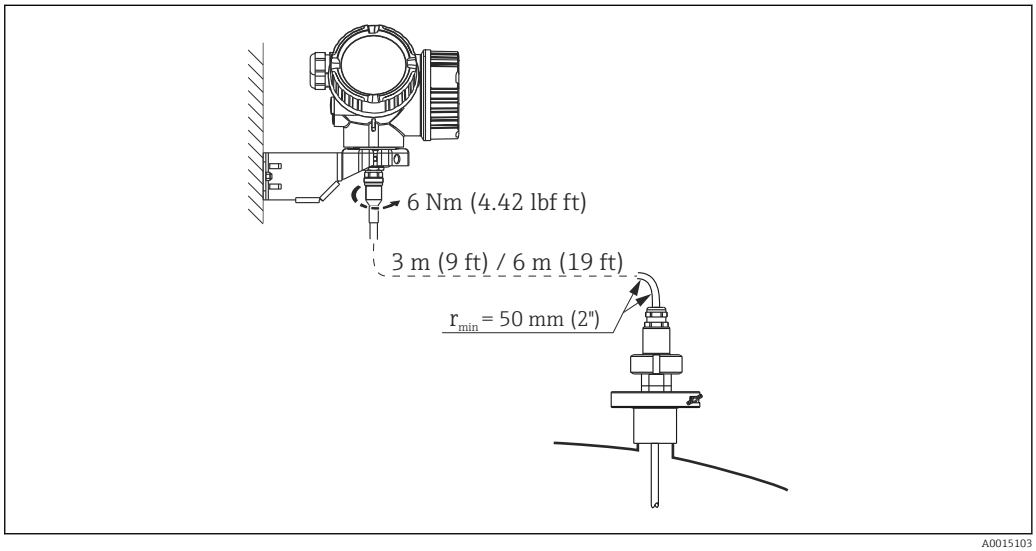

A0015103

- À la livraison, le câble de raccordement est raccordé à la sonde.
  - Longueur : 3 m (9 ft) ou 6 m (18 ft)
  - Rayon de courbure minimum : 50 mm (2 inch)
- Avec cette version, le support de montage pour le boîtier de l'électronique est compris dans la livraison. Possibilités de montage :
  - Montage au mur
  - Montage sur colonne ou conduite DN32 à DN50 (1-1/4 à 2 inch)

La sonde avec le câble de raccordement et l'électronique sont compatibles entre eux et portent un numéro de série commun. Seuls des composants ayant le même numéro de série peuvent être raccordés entre eux.

Sondes séparables

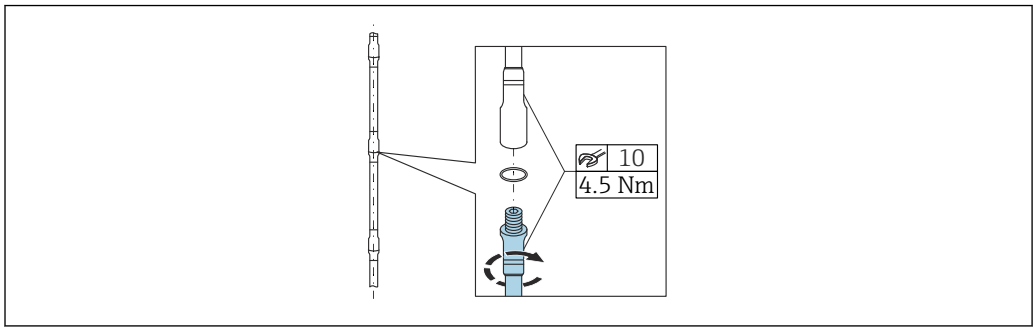

A0014166

L'utilisation de sondes à tige séparable (Ø 8 mm) est recommandée dans des conditions de montage confinées (dégagement supérieur limité).

- Longueur de sonde max. 6 m (19,68 ft)
- Capacité de charge latérale max. 10 Nm
- Les sondes peuvent être séparées en plusieurs endroits, les différentes parties présentant les longueurs suivantes :
  - 500 mm (20 in)
  - 1 000 mm (40 in)
- Les points de raccordement sont scellés sans interstices par un joint torique.

Pour éviter d'endommager la surface de la sonde : utiliser une pince de montage avec une surface en plastique pour monter la tige de la sonde.

6.1.3 Remarques concernant la charge mécanique de la sonde

Capacité de charge latérale (résistance à la flexion) des sondes à tige

FMP53

Tige 8 mm (0,31") 316L
10 Nm

Tige 8 mm (0,31") 316L séparable
10 Nm

Charge latérale (couple de flexion) due aux conditions d'écoulement

La formule de calcul du couple de flexion M agissant sur la sonde :

$M = c_w \times \rho/2 \times v^2 \times d \times L \times (L_N - 0{,}5 \times L)$

Avec :

c_w : coefficient de frottement

ρ [kg/m³] : densité du produit

v [m/s] : vitesse d'écoulement du produit, perpendiculairement à la tige de sonde

d [m] : diamètre de la tige de sonde

L [m] : niveau

LN [m] : longueur de sonde

Exemple de calcul

Coefficient de frottement c_w	0,9 (en supposant un écoulement turbulent – nombre de Reynolds élevé)
Masse volumique ρ [kg/m³]	1 000 (p. ex. l'eau)
Diamètre de la sonde d [m]	0,008
$L = L_N$	(conditions défavorables)

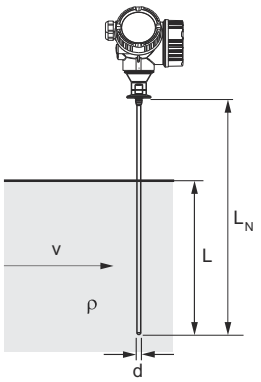

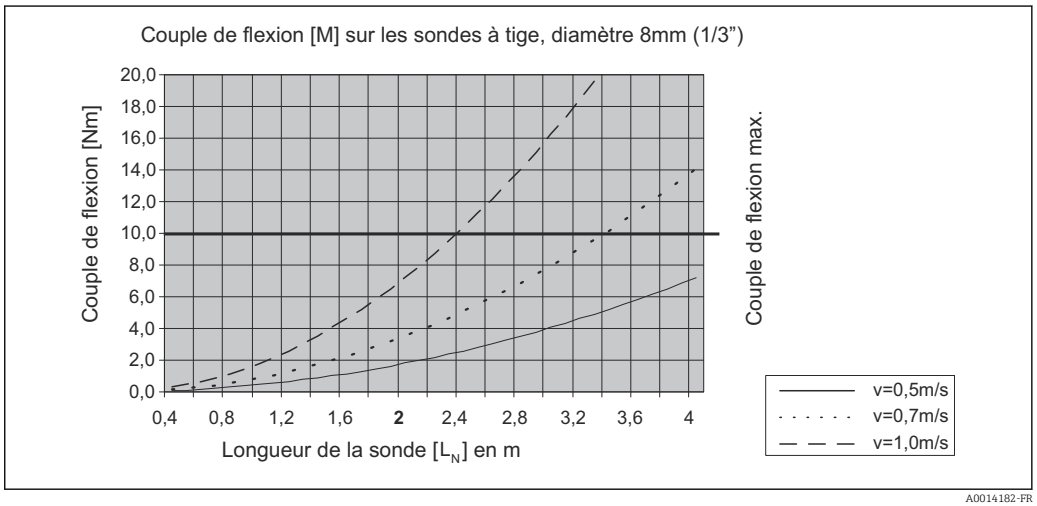

6.1.4 Situations de montage spéciales

Cuves avec boule de lavage pour le nettoyage de la sonde

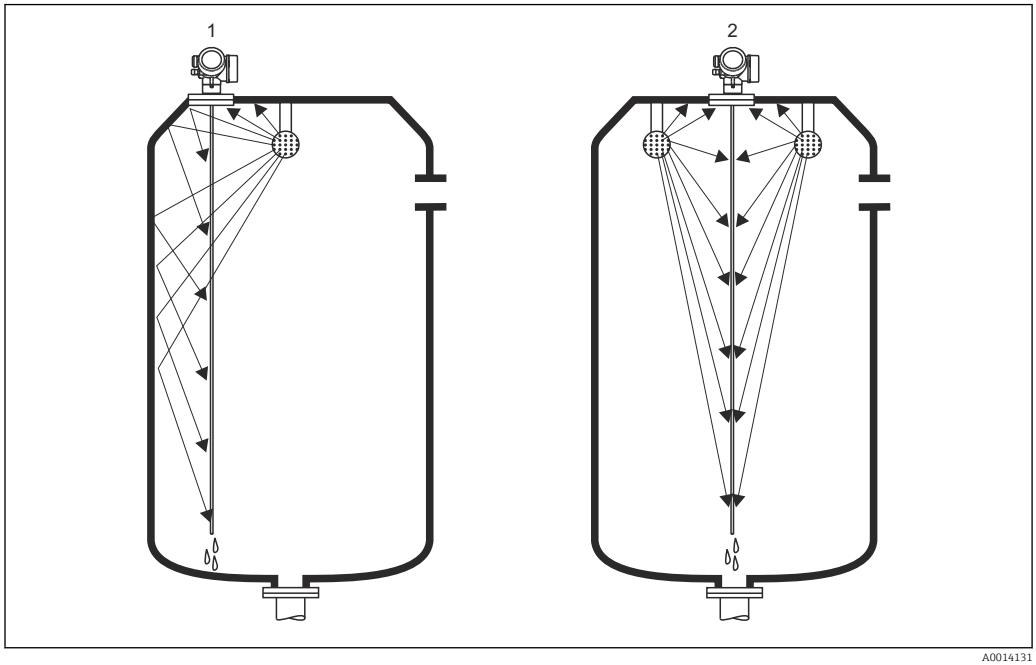

A0014131

Montage près de la paroi de la cuve

Un montage de la sonde près de la paroi de la cuve améliore l'effet de nettoyage en cas d'utilisation d'une boule de lavage. Le jet de nettoyage est dirigé sur la sonde via la paroi de la cuve. En conséquence, la sonde est également nettoyée dans les endroits qui ne sont normalement pas accessibles par le jet de la boule de lavage. Une seule boule de lavage suffit pour cette disposition de sonde.

Montage au milieu de la cuve

Si la sonde est installée au milieu de la cuve, il peut être nécessaire d'utiliser une deuxième boule de lavage. Ces boules doivent être montées à gauche et à droite de la sonde.

Montage incliné

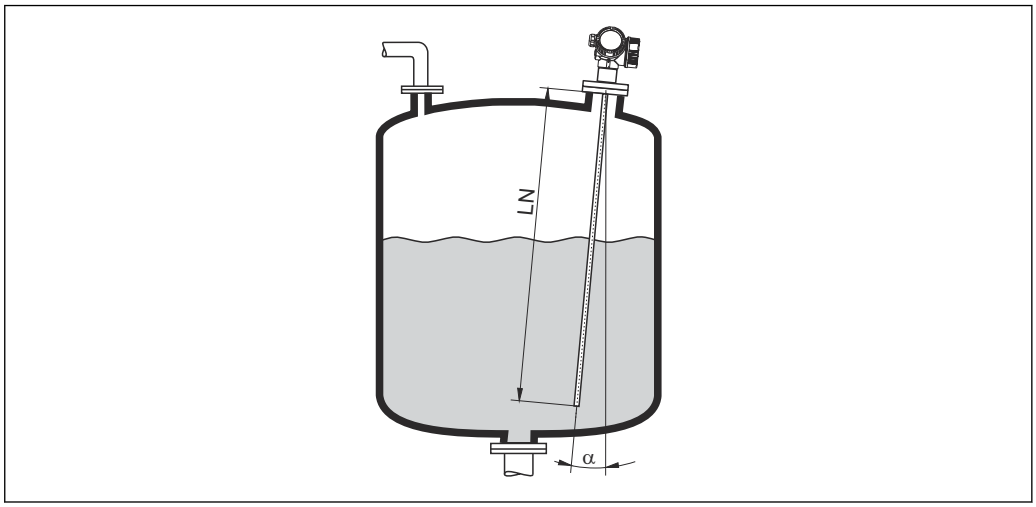

A0014145

- Pour des raisons mécaniques, la sonde doit être montée le plus verticalement possible.
- Si la sonde est montée de façon inclinée, la longueur de la sonde doit être réduite selon l'angle de montage.
  - α 5 ° : $LN_{max.}$ 4 m (13,1 ft)
  - α 10 ° : $LN_{max.}$ 2 m (6,6 ft)
  - α 30 ° : $LN_{max.}$ 1 m (3,3 ft)

Cuves non métalliques

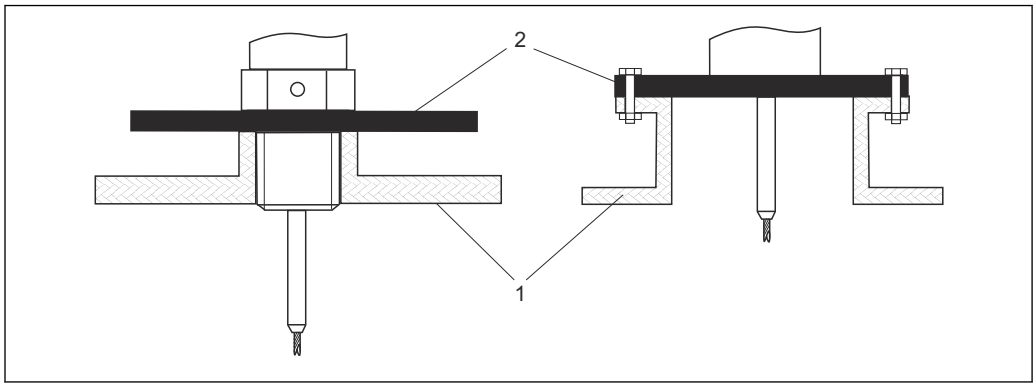

1 Cuve non métallique
2 Plaque métallique ou bride métallique

Pour garantir de bons résultats de mesure lors du montage dans des cuves non métalliques : au niveau du raccord process, monter une plaque métallique d'un diamètre d'au moins 200 mm (8 in) à angle droit par rapport à la sonde.

Cuves en plastique et en verre : montage de la sonde sur la paroi extérieure

Dans le cas de cuves en plastique et en verre, la sonde peut également être montée sur la paroi extérieure, dans certaines conditions.

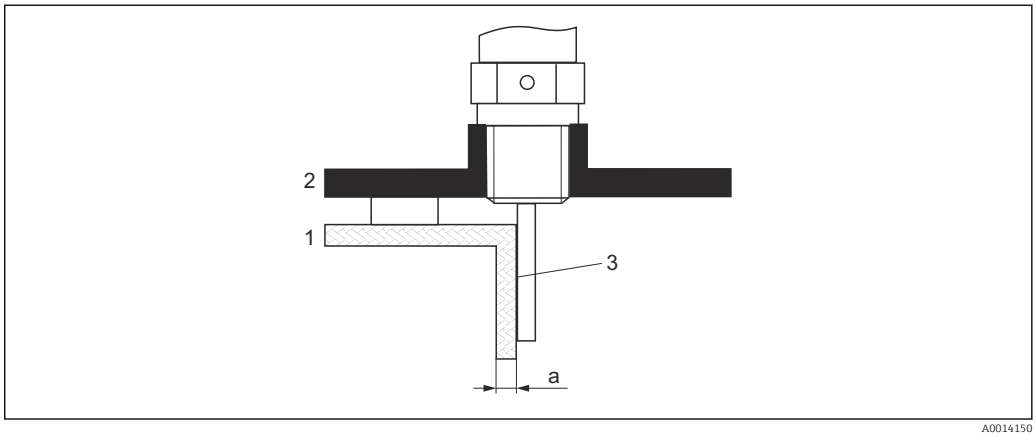

1 *Cuves en plastique ou en verre*
2 *Plaque métallique avec manchon fileté*
3 *Pas d'espace libre entre la paroi de la cuve et la sonde !*

Exigences
- Constante diélectrique du produit : $\varepsilon_r > 7$.
- Paroi de cuve non-conductrice.
- Épaisseur de paroi max. (a) :
  - Plastique : < 15 mm (0,6 in)
  - Verre : < 10 mm (0,4 in)
- Pas de renforts métalliques sur la cuve.

Lors du montage de l'appareil, tenir compte des points suivants :
- Monter la sonde directement sur la paroi de la cuve, sans aucun espace entre la paroi et la sonde.
- Pour éviter toute influence sur la mesure, monter sur la sonde un demi-tube en plastique d'un diamètre d'au moins 200 mm (8 in), ou une unité de protection similaire.
- Pour les diamètres de cuve inférieurs à 300 mm (12 in) :
  Sur le côté opposé de la cuve, monter une plaque de terre reliée par une liaison conductrice au raccord process et couvrant environ la moitié de la circonférence de la cuve.
- Pour les diamètres de cuve de 300 mm (12 in) et supérieurs :
  Au niveau du raccord process, monter une plaque métallique d'un diamètre d'au moins 200 mm (8 in) à angle droit par rapport à la sonde (voir ci-dessus).

Ajustage en cas de montage sur l'extérieur de la cuve

Lorsque la sonde est montée à l'extérieur de la paroi de la cuve, la vitesse de propagation du signal est réduite. Il existe deux moyens de compenser cet effet.

Compensation via le facteur de compensation de la phase gazeuse

L'effet de la paroi diélectrique est comparable à l'effet d'une phase gazeuse diélectrique et peut, par conséquent, être corrigé de la même manière. Le facteur de correction est calculé en tant que quotient de la longueur de sonde LN actuelle et de la longueur de sonde mesurée lorsque la cuve est vide.

L'appareil localise l'écho de l'extrémité de la sonde sur la courbe différentielle. C'est pourquoi la valeur de la longueur de sonde mesurée dépend de la courbe de mapping. Pour obtenir une valeur plus précise, il est recommandé de déterminer manuellement la longueur de sonde mesurée à l'aide de la représentation de la courbe enveloppe dans FieldCare.

1. Paramètre Expert → Capteur → Compensation phase gazeuse → Mode CPG
   ↳ Sélectionner l'option **Facteur CPG constant**.
2. Paramètre Expert → Capteur → Compensation phase gazeuse → Facteur CPG constant
   ↳ Quotient : entrer "(longueur de sonde actuelle)/(longueur de sonde mesurée)".

Compensation à l'aide des paramètres d'étalonnage

S'il est nécessaire de compenser effectivement une phase gazeuse, la fonction de compensation de la phase gazeuse n'est pas disponible pour la correction du montage externe. Les paramètres d'étalonnage (**Distance du point zéro** et **Plage de mesure**) doivent être ajustés dans ce cas. En outre, une valeur supérieure à la longueur de sonde actuelle doit être entrée dans le paramètre **Longueur de sonde actuelle**. Dans tous les trois cas, le facteur de correction est le quotient de la longueur de sonde mesurée lorsque la cuve est vide et la longueur de sonde LN actuelle.

L'appareil recherche l'écho de l'extrémité de la cuve sur la courbe différentielle. C'est pourquoi la valeur de la longueur de sonde mesurée dépend de la courbe de mapping. Pour obtenir une valeur plus précise, il est recommandé de déterminer manuellement la longueur de sonde mesurée à l'aide de la représentation de la courbe enveloppe dans FieldCare.

1. Paramètre Configuration → Distance du point zéro
   ↳ Augmenter la valeur du paramètre du facteur "(Longueur de sonde mesurée)/(Longueur de sonde actuelle)".
2. Paramètre Configuration → Plage de mesure
   ↳ Augmenter la valeur du paramètre du facteur "(Longueur de sonde mesurée)/(Longueur de sonde actuelle)".
3. Paramètre Configuration → Configuration étendue → Réglages sonde → Correction longueur de sonde → Confirmation longueur de sonde
   ↳ Sélectionner l'option **Entrée manuelle**.
4. Paramètre Configuration → Configuration étendue → Réglages sonde → Correction longueur de sonde → Longueur de sonde actuelle
   ↳ Entrer la longueur de sonde mesurée.

Cuve avec isolation thermique

Si les températures du process sont élevées, l'appareil doit être inclus dans l'isolation normale de la cuve (1) afin d'empêcher l'échauffement de l'électronique par rayonnement ou convection thermique. L'isolation ne doit pas dépasser les points "MAX" indiqués sur les schémas.

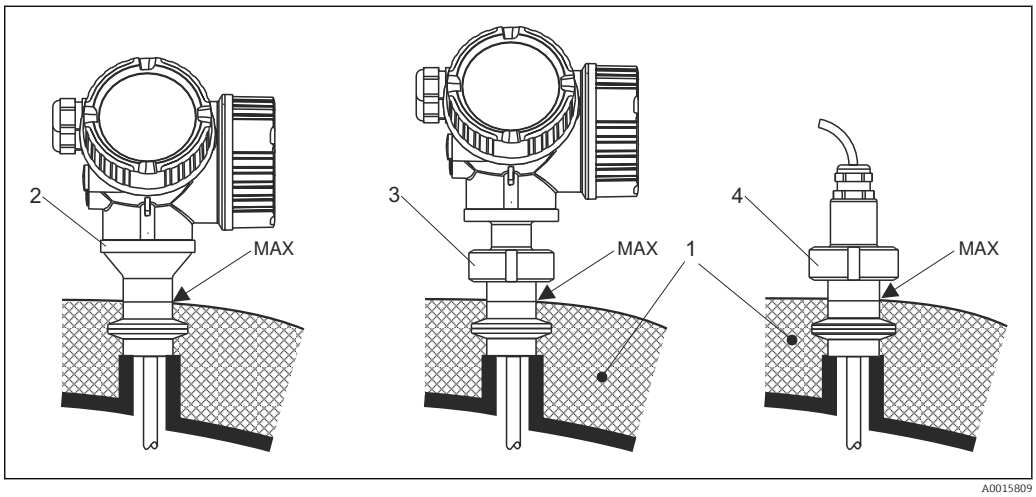

5 Raccords process hygiéniques

1 Isolation de la cuve
2 Appareil compact
3 Appareil compact, séparable
4 Capteur, séparé

6.2 Montage de l'appareil de mesure

6.2.1 Liste d'outils

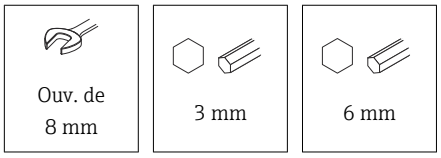

- Pour raccourcir les sondes à câble : utiliser une scie ou un coupe-boulons
- Pour raccourcir les sondes à tige ou coaxiales : utiliser une scie
- Pour les brides et autres raccords process : utiliser un outil de montage approprié

6.2.2 Montage de la version "Capteur, séparé"

Cette section ne s'applique qu'aux versions d'appareil "Construction de la sonde" = "Capteur, séparé" (caractéristique 600, version MB ou MC).

Les éléments suivants sont compris dans la livraison avec la version "Construction de la sonde" = "Séparé" :

- La sonde avec le raccord process et le câble de raccordement (3 m (9 ft) ou 6 m (18 ft))
- Le boîtier de l'électronique
- Le support pour le montage du boîtier de l'électronique sur un mur ou une colonne

À la livraison, le câble de raccordement est raccordé à la sonde.

La sonde avec le câble de raccordement et l'électronique sont compatibles entre eux et portent un numéro de série commun. Seuls des composants ayant le même numéro de série peuvent être raccordés entre eux.

ATTENTION

Les contraintes mécaniques peuvent endommager le connecteur du câble de raccordement ou provoquer son desserrage.

- ▶ Dans un premier temps, monter la sonde et le boîtier de l'électronique et les fixer solidement. Ensuite, raccorder le câble de raccordement.
- ▶ Poser le câble de raccordement de manière à ce qu'il ne soit pas soumis à des contraintes mécaniques. Rayon de courbure minimal : 50 mm (2 in).
- ▶ Couple de serrage de l'écrou-raccord sur le connecteur côté électronique : 6 Nm
- ▶ Couple de serrage de l'écrou-raccord sur le connecteur côté capteur : 20 Nm

En présence de fortes vibrations, un produit de freinage, p. ex. Loctite 243, peut également être utilisé sur le connecteur côté électronique.

Montage du boîtier de l'électronique

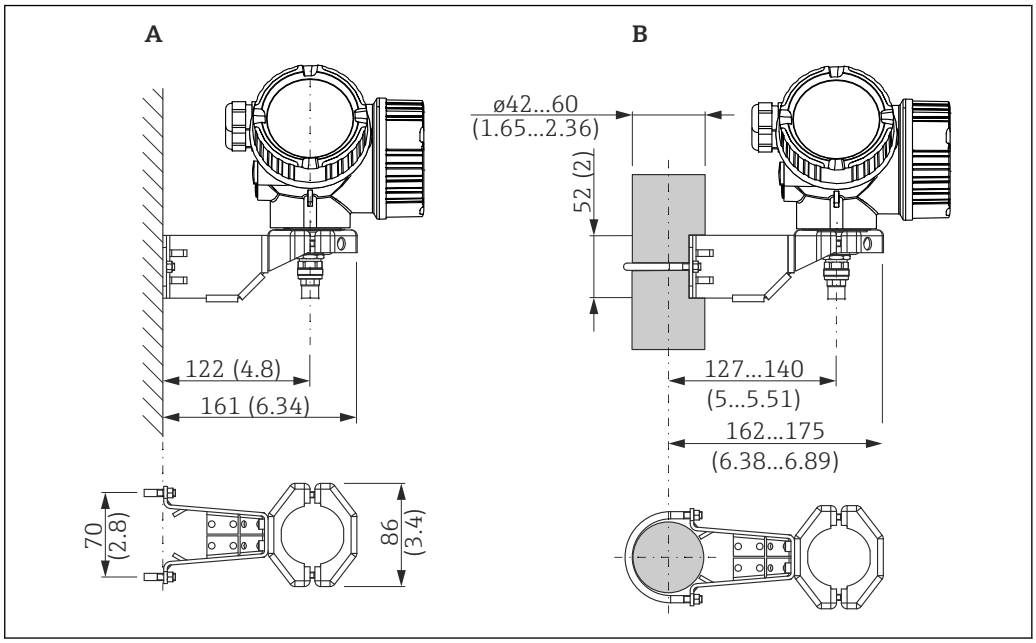

6 *Montage du boîtier de l'électronique avec le support de montage. Unité de mesure mm (in)*

A Montage au mur
B Montage sur colonne

Raccordement du câble de raccordement

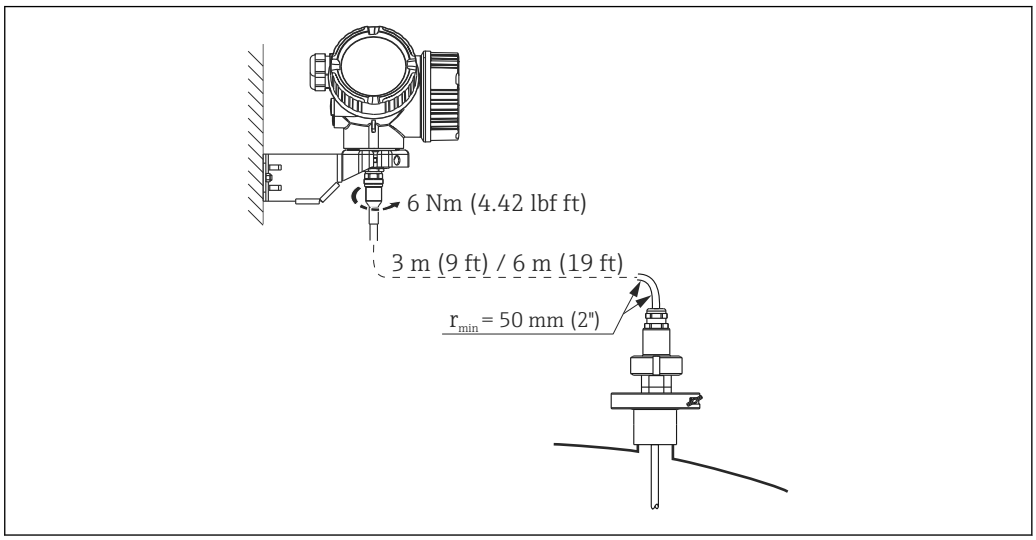

6.2.3 Rotation du boîtier de transmetteur

Pour faciliter l'accès au compartiment de raccordement ou à l'afficheur, le boîtier du transmetteur peut être tourné :

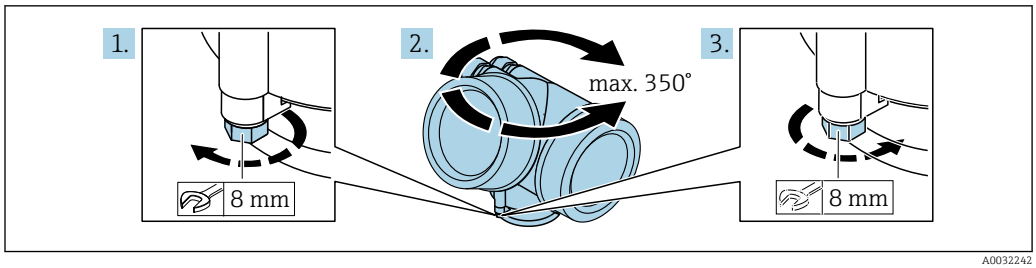

A0032242

1. Desserrer la vis de fixation avec la clé à molette.
2. Tourner le boîtier dans la direction souhaitée.
3. Serrer la vis de fixation (1,5 Nm pour un boîtier en plastique ; 2,5 Nm pour un boîtier en aluminium ou en inox).

6.2.4 Rotation de l'afficheur

Ouverture du couvercle

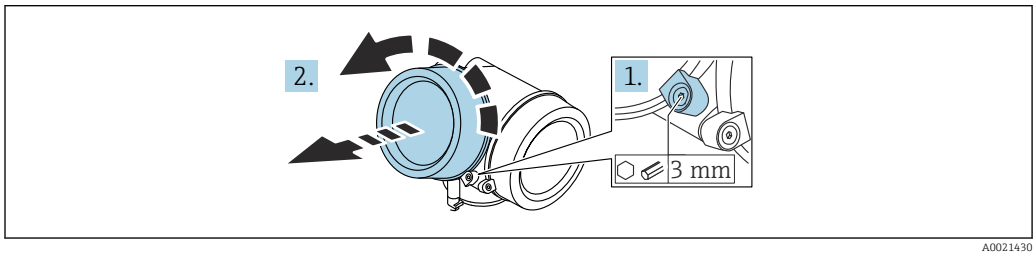

A0021430

1. Desserrer la vis du crampon de sécurité du couvercle du compartiment de l'électronique à l'aide d'une clé à six pans (3 mm) et tourner le crampon 90 ° dans le sens inverse des aiguilles d'une montre.
2. Dévisser le couvercle du compartiment de l'électronique et contrôler le joint de couvercle ; le remplacer si nécessaire.

Rotation du module d'affichage

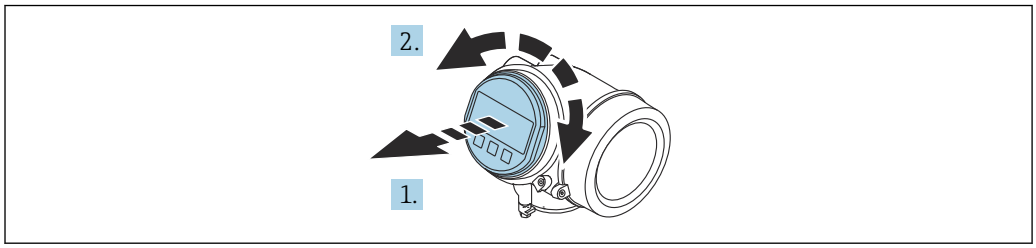

A0036401

1. Retirer le module d'affichage en effectuant un léger mouvement de rotation.
2. Tourner le module d'affichage dans la position souhaitée : max. 8 × 45 ° dans chaque direction.
3. Poser le câble spiralé dans l'espace entre le boîtier et le module électronique principal, puis enficher le module d'affichage sur le compartiment de l'électronique jusqu'à ce qu'il s'enclenche.

Fermeture du couvercle du compartiment de l'électronique

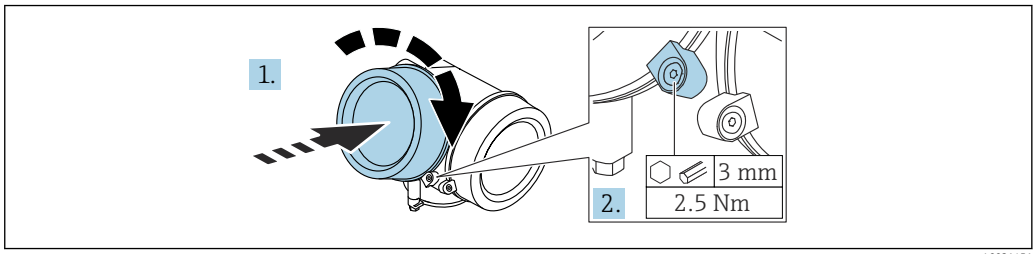

A0021451

1. Visser le couvercle du compartiment de l'électronique.
2. Tourner le crampon de sécurité 90 ° dans le sens des aiguilles d'une montre puis, à l'aide d'une clé à six pans (3 mm), serrer la vis du crampon de sécurité sur le couvercle du compartiment de l'électronique avec un couple de serrage de 2,5 Nm.

6.3 Contrôle du montage

❑ L'appareil est-il endommagé (contrôle visuel) ?

❑L'appareil est-il conforme aux spécifications du point de mesure ?
- Température de process
- Pression de process
- Gamme de température ambiante
- Gamme de mesure

❑ Le numéro d'identification et le marquage du point de mesure sont-ils corrects (contrôle visuel) ?

❑ L'appareil est-il suffisamment protégé contre les intempéries et le rayonnement solaire direct ?

❑L'appareil est-il suffisamment protégé contre les chocs ?

❑Toutes les vis de montage et vis de sécurité sont-elles bien serrées ?

❑ L'appareil est-il correctement fixé ?

7 Raccordement électrique

7.1 Exigences relatives au raccordement

7.1.1 Affectation des bornes

Affectation des bornes, 4 fils : 4 ... 20 mA HART, 90 ... 253 V_{AC}

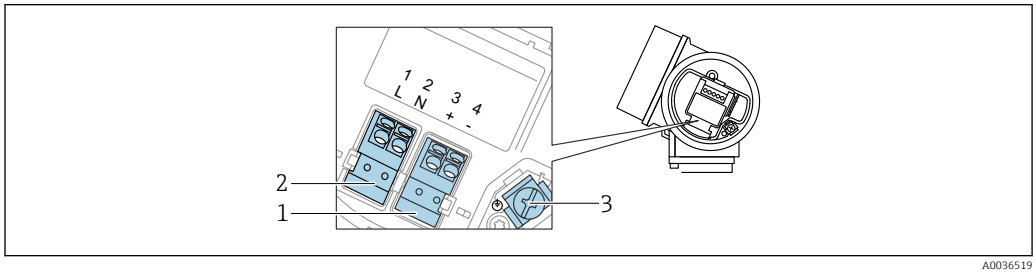

7 Affectation des bornes, 4 fils : 4 ... 20 mA HART, 90 ... 253 V_{AC}

1 Raccordement 4 ... 20 mA HART (actif) : bornes 3 et 4
2 Raccordement, tension d'alimentation : bornes 1 et 2
3 Borne pour blindage de câble

ATTENTION

Pour assurer la sécurité électrique :

- Ne pas déconnecter la connexion de terre de protection.
- Déconnecter l'appareil de la tension d'alimentation avant la déconnexion de la terre de protection.

Raccorder la terre de protection à la borne de terre interne (3) avant le raccordement de la tension d'alimentation. Si nécessaire, raccorder le câble d'équipotentialité à la borne de terre externe.

Afin de garantir la compatibilité électromagnétique (CEM) : ne **pas** mettre l'appareil à la terre exclusivement via le conducteur de protection du câble d'alimentation. Au lieu de cela, la mise à la terre fonctionnelle doit se faire également via le raccord process (bride ou raccord fileté) ou via la borne de terre externe.

Il faut installer un interrupteur secteur facilement accessible à proximité de l'appareil. Le commutateur doit être marqué comme sectionneur pour l'appareil (IEC/EN61010).

Affectation des bornes PROFIBUS PA / FOUNDATION Fieldbus

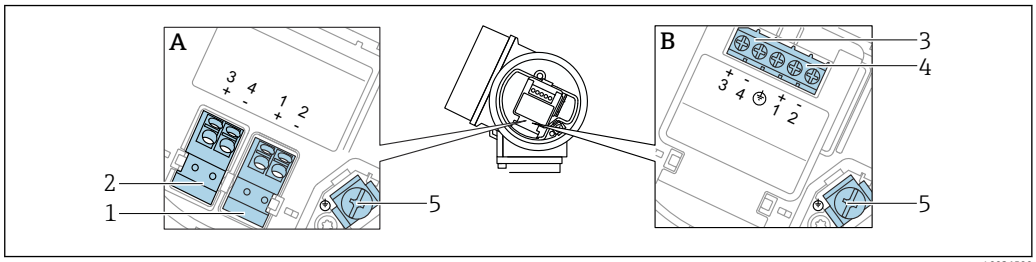

8 *Affectation des bornes PROFIBUS PA / FOUNDATION Fieldbus*

A Sans parafoudre intégré
B Avec parafoudre intégré
1 Raccordement, PROFIBUS PA / FOUNDATION Fieldbus : bornes 1 et 2, sans parafoudre intégré
2 Raccordement, sortie tout ou rien (collecteur ouvert) : bornes 3 et 4, sans parafoudre intégré
3 Raccordement, sortie tout ou rien (collecteur ouvert) : bornes 3 et 4, avec parafoudre intégré
4 Raccordement, PROFIBUS PA / FOUNDATION Fieldbus : bornes 1 et 2, avec parafoudre intégré
5 Borne pour blindage de câble

Schéma de principe PROFIBUS PA / FOUNDATION Fieldbus

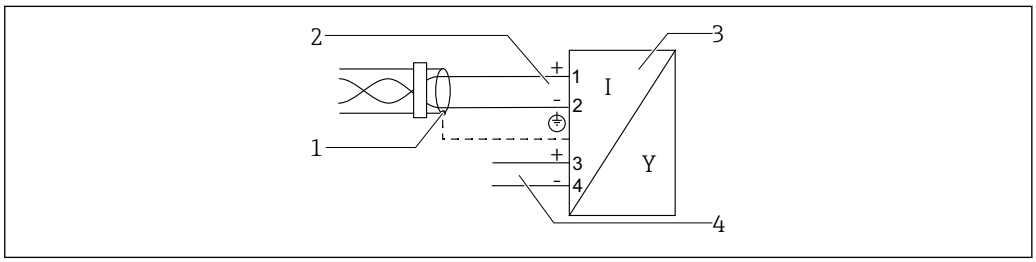

9 *Schéma de principe PROFIBUS PA / FOUNDATION Fieldbus*

1 Blindage de câble : respecter la spécification de câble
2 Raccordement PROFIBUS PA / FOUNDATION Fieldbus
3 Appareil de mesure
4 Sortie tout ou rien (collecteur ouvert)

Exemples de raccordement de la sortie tout ou rien

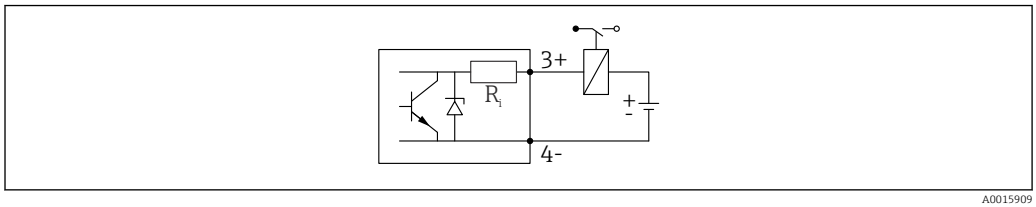

10 *Raccordement d'un relais*

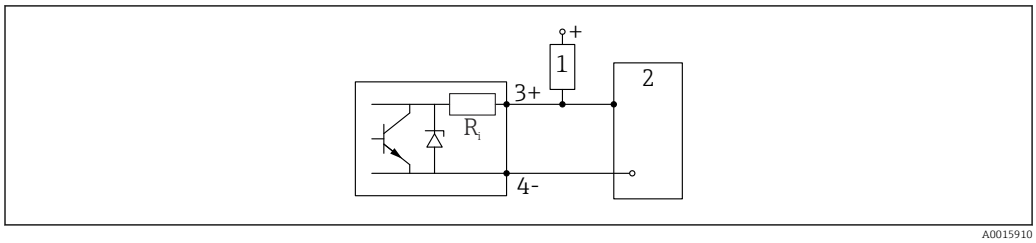

11 *Raccordement à une entrée numérique*

1 *Résistance de pull-up*
2 *Entrée numérique*

Pour une immunité aux interférences optimale, il est recommandé de raccorder une résistance externe (résistance interne du relais ou résistance de pull-up) < 1 000 Ω.

7.1.2 Spécification de câble

- **Appareils sans protection intégrée contre les surtensions**
  Bornes à ressort enfichables pour sections de fil 0,5 … 2,5 mm^2 (20 … 14 AWG)
- **Appareil avec protection intégrée contre les surtensions**
  Bornes à visser pour sections de fil 0,2 … 2,5 mm^2 (24 … 14 AWG)
- Pour une température ambiante T_U≥60 °C (140 °F) : utiliser un câble pour des températures T_U +20 K.

FOUNDATION Fieldbus

Endress+Hauser recommande l'utilisation d'une paire torsadée blindée.

Pour plus d'informations sur les spécifications de câble, voir le manuel de mise en service BA00013S "FOUNDATION Fieldbus Overview",
la Directive FOUNDATION Fieldbus et la norme IEC 61158-2 (MBP).

7.1.3 Connexion d'appareil

Dans le cas des versions de l'appareil munies d'un connecteur, il n'est pas nécessaire d'ouvrir le boîtier pour raccorder le câble de signal.

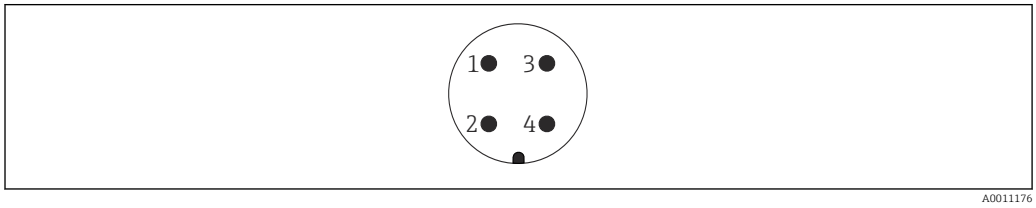

12 *Affectation des broches du connecteur 7/8"*

1 *Signal -*
2 *Signal +*
3 *Non utilisée*
4 *Blindage*

7.1.4 Tension d'alimentation

PROFIBUS PA, FOUNDATION Fieldbus

"Alimentation électrique ; sortie" [1]	"Agrément" [2]	Tension aux bornes
E : 2 fils ; FOUNDATION Fieldbus, sortie tout ou rien **G :** 2 fils ; PROFIBUS PA, sortie tout ou rien	▪ Non Ex ▪ Ex nA ▪ Ex nA[ia] ▪ Ex ic ▪ Ex ic[ia] ▪ Ex d[ia] / XP ▪ Ex ta / DIP ▪ CSA GP	9 ... 32 V [3]
	▪ Ex ia / IS ▪ Ex ia + Ex d[ia] / IS + XP	9 ... 30 V [3]

1) Caractéristique 020 dans la structure de commande
2) Caractéristique 010 dans la structure de commande
3) Les tensions d'entrée jusqu'à 35 V ne détruisent pas l'appareil.

En fonction de la polarité	Non
Conforme FISCO/FNICO selon IEC 60079-27	Oui

7.1.5 Parafoudre

Si l'appareil doit être utilisé pour la mesure de niveau de liquides inflammables, qui nécessite une protection contre les surtensions selon DIN EN 60079-14, standard d'essai 60060-1 (10 kA, impulsion 8/20 µs), il faut installer un module de protection contre les surtensions.

Module de protection contre les surtensions intégré

Il existe un parafoudre intégré pour les appareils 2 fils HART ainsi que pour PROFIBUS PA et FOUNDATION Fieldbus.

Structure du produit : Caractéristique 610 "Accessoire monté", option NA "Protection contre les surtensions".

Caractéristiques techniques	
Résistance par voie	2 × 0,5 Ω max.
Tension continue de seuil	400 ... 700 V
Tension de choc de seuil	< 800 V
Capacité à 1 MHz	< 1,5 pF
Courant nominal de décharge (8/20 µs)	10 kA

Module de protection contre les surtensions externe

Les parafoudres Endress+Hauser HAW562 et HAW569, par exemple, sont adaptés pour la protection externe contre les surtensions.

Vous trouverez plus d'informations dans les documents suivants :
- HAW562 : TI01012K
- HAW569 : TI01013K

7.2 Raccordement de l'appareil

AVERTISSEMENT

Risque d'explosion !

- Respecter les normes nationales en vigueur.
- Respecter les spécifications des Conseils de sécurité (XA).
- N'utiliser que les presse-étoupe spécifiés.
- Veiller à ce que l'alimentation électrique corresponde aux indications figurant sur la plaque signalétique.
- Mettre l'appareil hors tension avant d'effectuer le câblage.
- Raccorder la ligne d'équipotentialité à la borne de terre extérieure avant la mise sous tension.

Outils/accessoires nécessaires :

- Pour les appareils avec un verrou de couvercle : clé à six pans d'ouv. de 3
- Pince à dénuder
- En cas d'utilisation de câbles torsadés : il faut une extrémité préconfectionnée pour chaque fil à raccorder.

7.2.1 Ouverture du couvercle

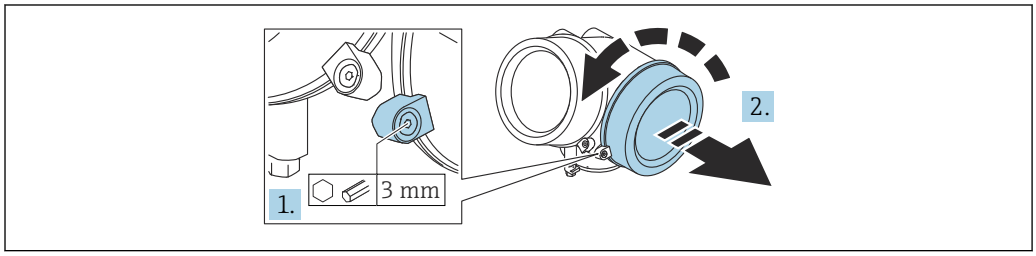

A0021490

1. Desserrer la vis du crampon de sécurité du couvercle du compartiment de raccordement à l'aide d'une clé à six pans (3 mm) et tourner le crampon 90 ° dans le sens inverse des aiguilles d'une montre.
2. Dévisser le couvercle du compartiment de raccordement et contrôler le joint de couvercle ; le remplacer si nécessaire.

7.2.2 Raccordement

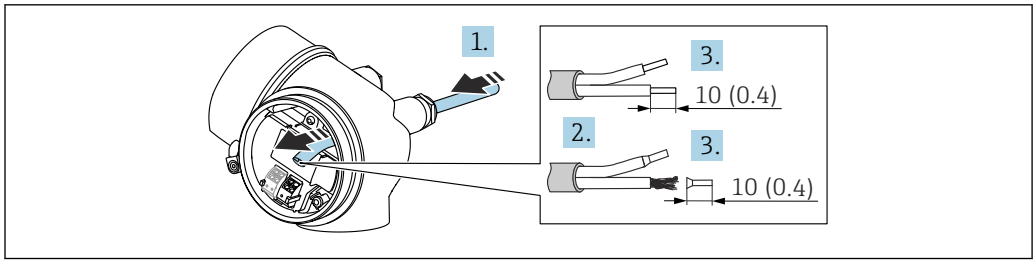

A0036418

13 Unité de mesure : mm (in)

1. Passer le câble à travers l'entrée de câble. Pour garantir l'étanchéité, ne pas retirer la bague d'étanchéité de l'entrée de câble.
2. Retirer la gaine de câble.
3. Dénuder les extrémités de câble 10 mm (0,4 in). Dans le cas de fils toronnés : sertir en plus des embouts.
4. Serrer fermement les presse-étoupes.

5. Raccorder le câble conformément à l'affectation des bornes.
↳

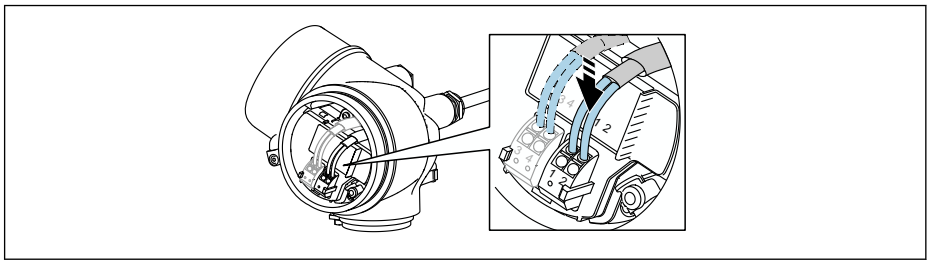

A0034682

6. En cas d'utilisation de câbles blindés : raccorder le blindage du câble à la borne de terre.

7.2.3 Bornes à ressort enfichables

Le raccordement électrique des versions d'appareil sans parafoudre intégré s'effectue via des bornes à ressort enfichables. Des âmes rigides ou des âmes flexibles avec extrémités préconfectionnées peuvent être introduites directement dans la borne sans utiliser le levier, et créer automatiquement un contact.

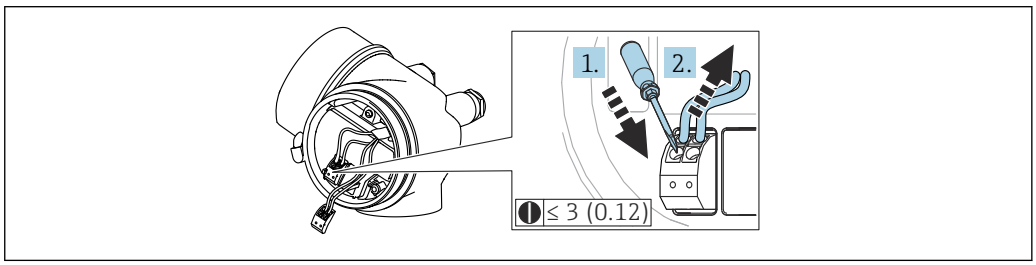

A0013661

14 Unité de mesure : mm (in)

Pour retirer le câble de la borne :

1. À l'aide d'un tournevis plat ≤ 3 mm, appuyer sur la fente entre les deux trous de borne
2. Tirer simultanément l'extrémité du câble hors de la borne.

7.2.4 Fermeture du couvercle du compartiment de raccordement

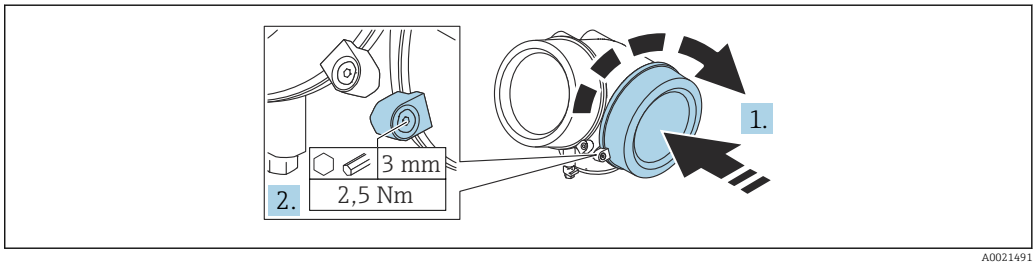

A0021491

1. Visser le couvercle du compartiment de raccordement.
2. Tourner le crampon de sécurité 90 ° dans le sens des aiguilles d'une montre puis, à l'aide d'une clé à six pans (3 mm), serrer la vis du crampon de sécurité sur le couvercle du compartiment de raccordement avec un couple de serrage de 2,5 Nm.

7.3 Contrôle du raccordement

❑ L'appareil et les câbles sont-ils intacts (contrôle visuel) ?

❑ Les câbles utilisés satisfont-ils aux exigences ?

❑ Les câbles montés sont-ils dotés d'une décharge de traction adéquate ?

❑Tous les presse-étoupe sont-ils montés, bien serrés et étanches ?

❑ La tension d'alimentation correspond-elle aux indications sur la plaque signalétique ?

❑ L'affectation des bornes est-elle correcte ?

❑Le cas échéant : le fil de terre est-il correctement raccordé ?

❑ Si la tension d'alimentation est présente, l'appareil est-il opérationnel et des valeurs apparaissent-elles sur le module d'affichage ?

❑ Tous les couvercles de boîtier sont-ils montés et serrés ?

❑ Le crampon de sécurité est-il fermement serré ?

8 Méthodes de configuration

8.1 Aperçu

8.1.1 Configuration sur site

Configuration avec	*Boutons-poussoirs*	*Commande tactile*
Caractéristique de commande "Affichage ; Configuration"	Option **C** "SD02"	Option **E** "SD03"
	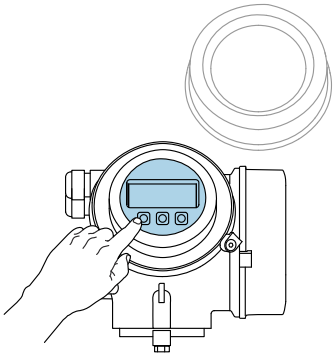 A0036312	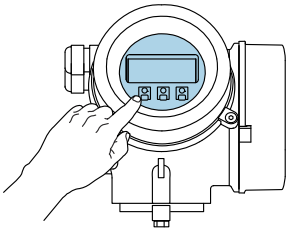 A0036313
Eléments d'affichage	Afficheur à 4 lignes	Afficheur à 4 lignes Rétroéclairage blanc ; rouge en cas de défaut d'appareil
	Affichage pour la représentation des grandeurs de mesure et des grandeurs d'état, configurable individuellement	
	Température ambiante admissible pour l'affichage : −20 ... +70 °C (−4 ... +158 °F) En dehors de la gamme de température, la lisibilité de l'affichage peut être altérée.	
Eléments de configuration	Configuration sur site avec 3 boutons-poussoirs (⊞, ⊟, Ⓔ)	Configuration de l'extérieur via 3 touches optiques : ⊞, ⊟, Ⓔ
	Eléments de configuration également accessibles dans les différentes zones Ex	
Fonctionnalités supplémentaires	Fonction de sauvegarde de données La configuration d'appareil peut être enregistrée dans le module d'affichage.	
	Fonction de comparaison de données La configuration d'appareil enregistrée dans le module d'affichage peut être comparée à la configuration d'appareil actuelle.	
	Fonction de transmission de données La configuration du transmetteur peut être transmise vers un autre appareil à l'aide du module d'affichage.	

8.1.2 Configuration via l'afficheur déporté FHX50

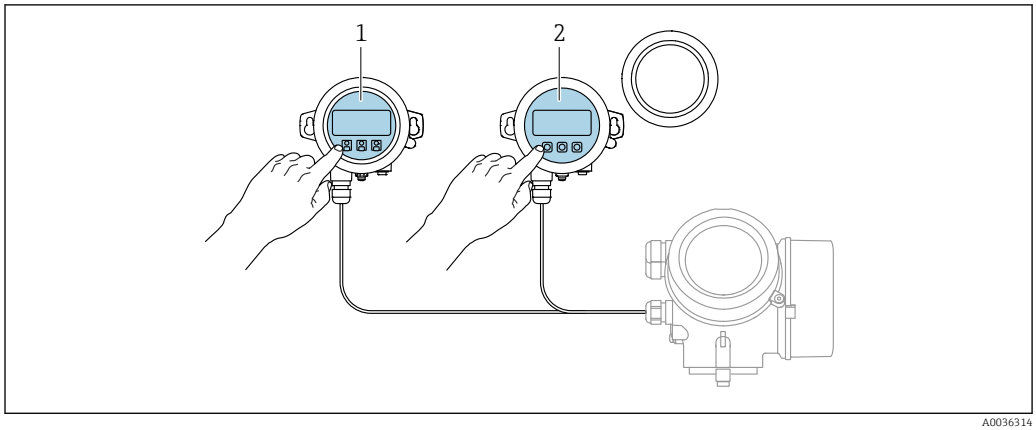

15 Possibilités de configuration via FHX50

1 Afficheur SD03, touches optiques ; configuration possible via le verre du couvercle
2 Afficheur SD02, touches ; le couvercle doit être ouvert pour la configuration

8.1.3 Configuration à distance

Via FOUNDATION Fieldbus

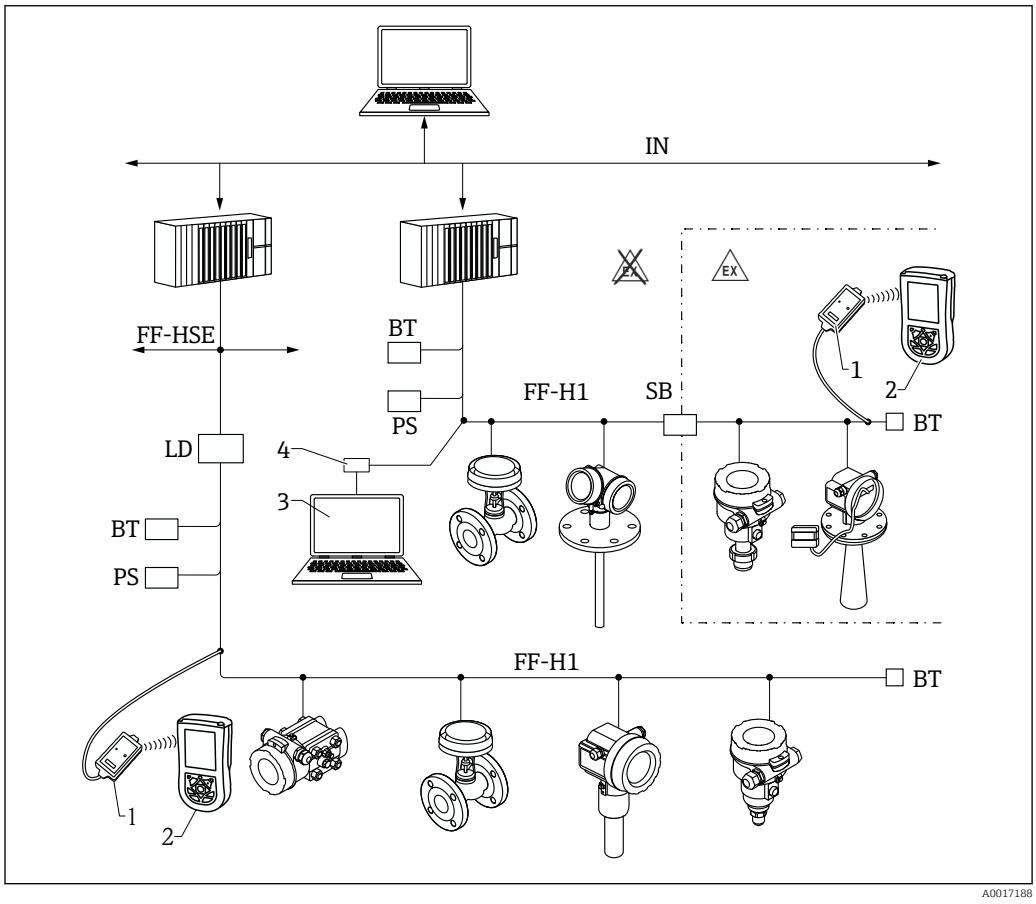

16 Architecture du système FOUNDATION Fieldbus avec composants associés

1 Modem Bluetooth FFblue
2 Field Xpert SFX350/SFX370
3 DeviceCare/FieldCare
4 Carte d'interface NI-FF

IN	Industrial network
FF-HSE	High Speed Ethernet
FF-H1	FOUNDATION Fieldbus-H1
LD	Linking Device FF-HSE/FF-H1
PS	Alimentation de bus
SB	Barrière de sécurité
BT	Terminaison de bus

Via interface service (CDI)

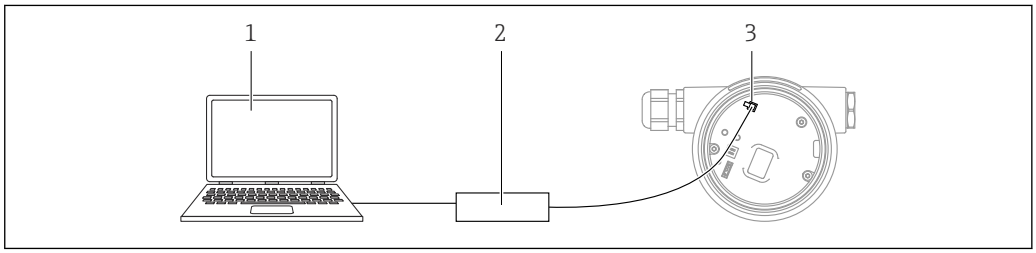

A0039148

1 Ordinateur avec outil de configuration FieldCare/DeviceCare
2 Commubox FXA291
3 Interface service (CDI) de l'appareil de mesure (= Endress+Hauser Common Data Interface)

8.2 Structure et principe de fonctionnement du menu de configuration

8.2.1 Structure du menu de configuration

Menu	Sous-menu / paramètre	Signification
	Language [1]	Définit la langue de programmation de l'afficheur local
Mise en service [2]		Lance l'assistant interactif pour la mise en service guidée. Il n'est généralement pas nécessaire de réaliser des réglages supplémentaires dans les autres menus lorsque l'assistant a terminé.
Configuration	Paramètre 1 ... Paramètre N	Une fois ces paramètres réglés, la mesure devrait en principe être entièrement configurée.
	Configuration étendue	Contient d'autres sous-menus et paramètres : ▪ Pour une configuration plus personnalisée de la mesure (adaptation à des conditions de mesure particulières). ▪ Pour la conversion de la valeur mesurée (mise à l'échelle, linéarisation). ▪ Pour la mise à l'échelle du signal de sortie.
Diagnostic	**Liste de diagnostic**	Contient jusqu'à 5 messages d'erreur actuellement valables.
	Journal d'événements [3]	Contient les 20 derniers messages d'erreur (qui ne sont plus valables).
	Information appareil	Contient des informations pour l'identification de l'appareil.
	Valeur mesurée	Contient toutes les valeurs mesurées actuelles.
	Enregistrement des valeurs mesurées	Contient l'évolution dans le temps de chaque valeur mesurée.
	Simulation	Sert à la simulation des valeurs mesurées ou des valeurs de sortie.
	Test appareil	Contient tous les paramètres pour tester la capacité de mesure de l'appareil.
	Heartbeat [4]	Contient tous les assistants pour les packs application **Heartbeat Verification** et **Heartbeat Monitoring**.
Expert [5] Contient tous les paramètres de l'appareil (y compris ceux qui sont déjà contenus dans l'un des autres menus). Ce menu est organisé d'après les blocs de fonctions de l'appareil. Les paramètres du menu Expert sont décrits dans les documents suivants : GP01015F (FOUNDATION Fieldbus)	**Système**	Contient tous les paramètres d'appareil de niveau supérieur, qui ne concernent ni la mesure ni la communication des valeurs mesurées.
	Capteur	Contient tous les paramètres pour la configuration de la mesure.
	Sortie	Contient tous les paramètres pour la configuration de la sortie tout ou rien (PFS).

Menu	Sous-menu / paramètre	Signification
	Communication	Contient tous les paramètres pour la configuration de l'interface de communication numérique.
	Diagnostic	Contient tous les paramètres pour la détection et à l'analyse des erreurs de fonctionnement.

1) Dans le cas de la configuration via des outils de configuration (p. ex. FieldCare), le paramètre "Language" se trouve sous "Configuration → Configuration étendue → Affichage"
2) Uniquement en cas de configuration via un système FDT/DTM
3) Disponible uniquement en cas de configuration via l'afficheur local
4) Disponible uniquement en cas de configuration via DeviceCare ou FieldCare
5) Lorsque l'utilisateur ouvre le menu "Expert", il est toujours invité à entrer un code d'accès. Si aucun code d'accès spécifique au client n'a été défini, "0000" doit être entré.

8.2.2 Rôles utilisateur et leurs droits d'accès

Les deux rôles utilisateur **Opérateur** et **Maintenance** ont un accès en écriture aux paramètres différent lorsqu'un code d'accès spécifique à l'appareil a été défini. Celui-ci protège la configuration de l'appareil via l'afficheur local contre les accès non autorisés (Verweisziel existiert nicht, aber @y.link.required='true').

Droits d'accès aux paramètres

Rôle utilisateur	Accès en lecture		Accès en écriture	
	Sans code d'accès (au départ usine)	Avec code d'accès	Sans code d'accès (au départ usine)	Avec code d'accès
Opérateur	✔	✔	✔	--
Maintenance	✔	✔	✔	✔

En cas d'entrée d'un code d'accès erroné, l'utilisateur reçoit les droits d'accès du rôle **Opérateur**.

Le rôle d'utilisateur avec lequel l'utilisateur est actuellement connecté, est indiqué par le paramètre **Droits d'accès via afficheur** (pour la configuration via l'afficheur) ou paramètre **Droits d'accès via logiciel** (pour la configuration via l'outil de configuration).

8.2.3 Accès aux données - Sécurité

Protection en écriture via code d'accès

A l'aide du code d'accès spécifique à l'appareil, les paramètres pour la configuration de l'appareil de mesure sont protégés en écriture et leurs valeurs ne sont plus modifiables via la configuration locale.

Définir le code d'accès via l'afficheur local

1. Naviguer jusqu'à : Configuration → Configuration étendue → Administration → Définir code d'accès → Définir code d'accès
2. Définir comme code d'accès un code numérique à 4 chiffres max.
3. Répéter le code numérique dans le paramètre **Confirmer le code d'accès** pour le confirmer.
   ↳ Le symbole 🔒 apparaît devant tous les paramètres protégés en écriture.

Définir le code d'accès via un outil de configuration (p. ex. FieldCare)

1. Naviguer jusqu'à : Configuration → Configuration étendue → Administration → Définir code d'accès
2. Définir comme code d'accès un code numérique à 4 chiffres max.
   ↳ La protection en écriture est active.

Paramètres toujours modifiables

Certains paramètres, qui n'influencent pas la mesure, sont exclus de la protection en écriture. Malgré le code d'accès défini, ils peuvent toujours être modifiés, même si les autres paramètres sont verrouillés.

L'appareil reverrouille automatiquement les paramètres protégés en écriture si aucune touche n'est actionnée pendant 10 minutes dans les vues de navigation et d'édition. Lorsque l'utilisateur quitte les modes de navigation et d'édition pour revenir au mode

d'affichage des valeurs mesurées, l'appareil verrouille automatiquement au bout de 60 s les paramètres protégés en écriture.

- Si l'accès en écriture est activé via un code d'accès, il ne peut être de nouveau désactivé qu'au moyen de ce code → 48.
- Dans les documents "Description des paramètres d'appareil", chaque paramètre protégé en écriture est identifié par le symbole.

Annuler la protection en écriture via le code d'accès

Lorsque le symbole 🔒 apparaît sur l'afficheur local, devant un paramètre, cela signifie que ce dernier est protégé en écriture par un code d'accès spécifique à l'appareil et que sa valeur n'est actuellement pas modifiable via l'afficheur local → 📖 46.

La protection en écriture de la configuration sur site peut être désactivée en entrant le code d'accès spécifique à l'appareil.

1. Après avoir appuyé sur E, l'utilisateur est invité à entrer le code d'accès.
2. Entrer le code d'accès.
   ↳ Le symbole 🔒 placé devant les paramètres disparaît ; tous les paramètres précédemment protégés en écriture sont à nouveau déverrouillés.

Désactiver la fonction de protection en écriture à l'aide du code d'accès

Via l'afficheur local

1. Naviguer jusqu'à : Configuration → Configuration étendue → Administration → Définir code d'accès → Définir code d'accès
2. Entrer **0000**.
3. Répéter **0000** dans leparamètre **Confirmer le code d'accès** pour confirmer.
   ↳ La fonction de protection en écriture est désactivée. Les paramètres peuvent être modifiés sans entrer de code d'accès.

Via un outil de configuration (p. ex. FieldCare)

1. Naviguer jusqu'à : Configuration → Configuration étendue → Administration → Définir code d'accès
2. Entrer **0000**.
   ↳ La fonction de protection en écriture est désactivée. Les paramètres peuvent être modifiés sans entrer de code d'accès.

Protection en écriture via commutateur de verrouillage

Contrairement à la protection en écriture des paramètres via un code d'accès spécifique à l'utilisateur, cela permet de verrouiller l'accès en écriture à l'ensemble du menu de configuration – à l'exception du **paramètre "Affichage contraste"**.

Les valeurs des paramètres sont à présent en lecture seule et ne peuvent plus être modifiées (à l'exception du **paramètre "Affichage contraste"**) :
- Via afficheur local
- Via FOUNDATION Fieldbus

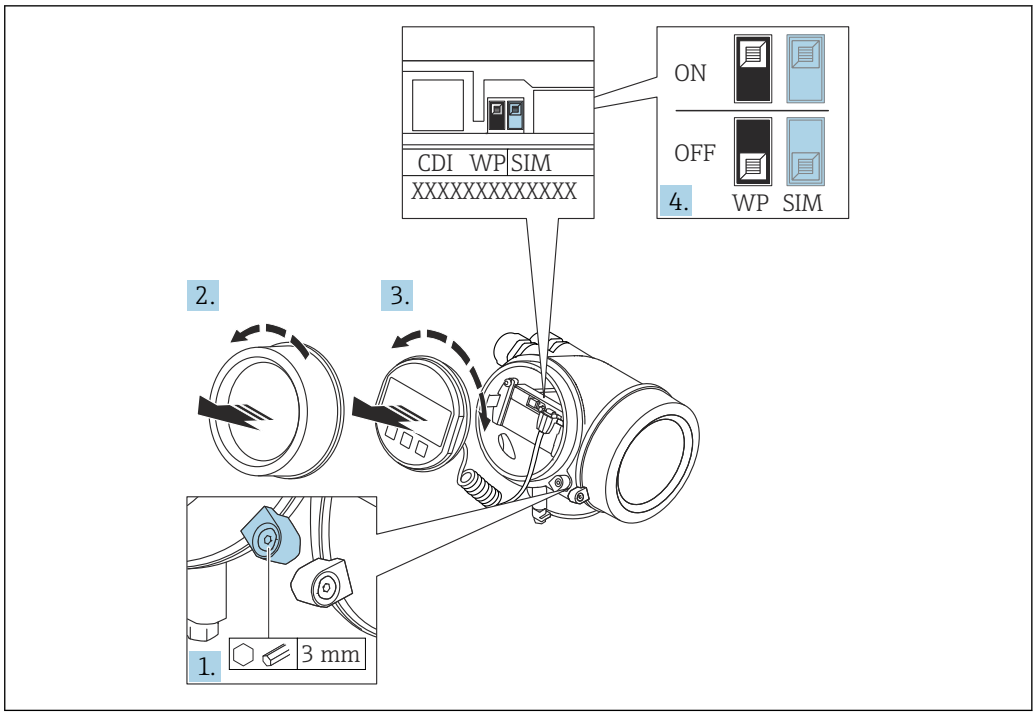

A0021474

1. Desserrer le crampon de sécurité.
2. Dévisser le couvercle du compartiment de l'électronique.
3. Retirer le module d'affichage en effectuant un léger mouvement de rotation. Afin de faciliter l'accès au commutateur de verrouillage, fixer le module d'affichage sur le bord du compartiment de l'électronique.

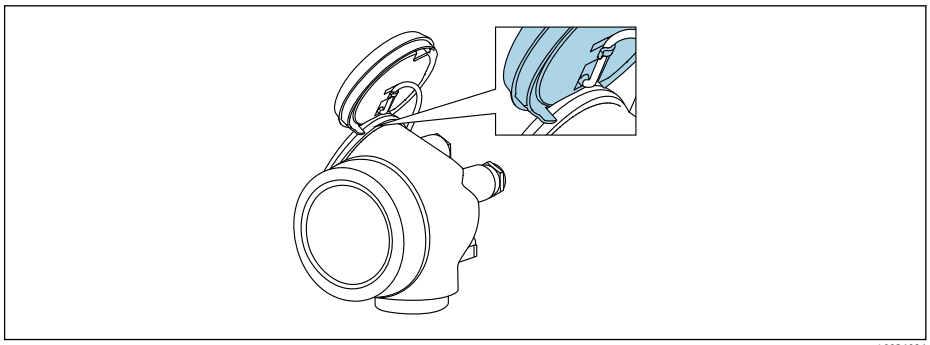

A0036086

4. Mettre le commutateur de verrouillage (WP) du module électronique principal sur **ON** permet d'activer la protection en écriture du hardware. Mettre le commutateur de verrouillage (WP) du module électronique principal sur **OFF** (réglage par défaut) permet de désactiver la protection en écriture du hardware.
   ↳ Si la protection en écriture du hardware est activée, l'option **Protection en écriture hardware** est affichée dans le paramètre **État verrouillage**. En outre, sur l'afficheur local, le symbole 🔒 apparaît devant les paramètres dans l'en-tête de l'affichage de fonctionnement et dans la vue de navigation.

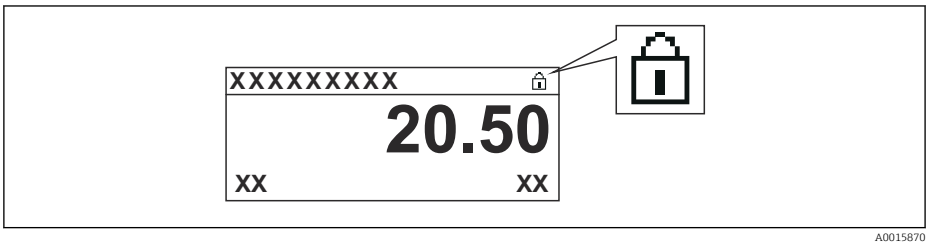

   Lorsque la protection en écriture du hardware est désactivée, aucune option n'est affichée dans le paramètre **État verrouillage**. Sur l'afficheur local, le symbole 🔒 disparaît devant les paramètres dans l'en-tête de l'affichage de fonctionnement et dans la vue de navigation.

5. Poser le câble dans l'espace entre le boîtier et le module électronique principal, puis enficher le module d'affichage dans la direction souhaitée sur le compartiment de l'électronique, jusqu'à ce qu'il s'enclenche.
6. Suivre la procédure inverse pour remonter le transmetteur.

Activer et désactiver le verrouillage des touches

Le verrouillage des touches permet de verrouiller l'accès à tout le menu de configuration sur site. Lorsque l'accès est verrouillé, il n'est plus possible de naviguer au sein du menu de configuration ou de modifier les valeurs des différents paramètres. Seules les valeurs mesurées peuvent être lues, au moyen de l'affichage de fonctionnement.

Le verrouillage des touches peut être activé et désactivé via un menu contextuel.

Activer le verrouillage des touches

Module d'affichage SD03 uniquement
Le verrouillage des touches est activé automatiquement :
- Si aucune commande n'a été réalisée via l'afficheur pendant > 1 minute.
- Après chaque redémarrage de l'appareil.

Pour activer automatiquement le verrouillage des touches :

1. L'appareil se trouve dans l'affichage des valeurs mesurées.
   Appuyer sur E pendant au moins 2 secondes.
   ↳ Un menu contextuel apparaît.
2. Dans le menu contextuel, sélectionner l'option **Verrouillage touche actif**.
   ↳ Le verrouillage des touches est activé.

Si l'utilisateur essaie d'accéder au menu de configuration alors que le verrouillage des touches est activé, le message **"Verrouillage des touches activé"** apparaît.

Désactiver le verrouillage des touches

1. Le verrouillage des touches est activé.
   Appuyer sur E pendant au moins 2 secondes.
   ↳ Un menu contextuel apparaît.
2. Dans le menu contextuel, sélectionner l'option **Verrouillage touche inactif**.
   ↳ Le verrouillage des touches est désactivé.

Technologie sans fil Bluetooth®

La transmission du signal via la technologie sans fil Bluetooth® fait appel à une technique cryptographique testée par l'institut Fraunhofer
- Sans l'app SmartBlue, l'appareil n'est pas visible via la technologie sans fil *Bluetooth®*
- Une seule connexion point-à-point entre **un** capteur et **un** smartphone/une tablette est établie

8.3 Module d'affichage et de configuration

8.3.1 Affichage

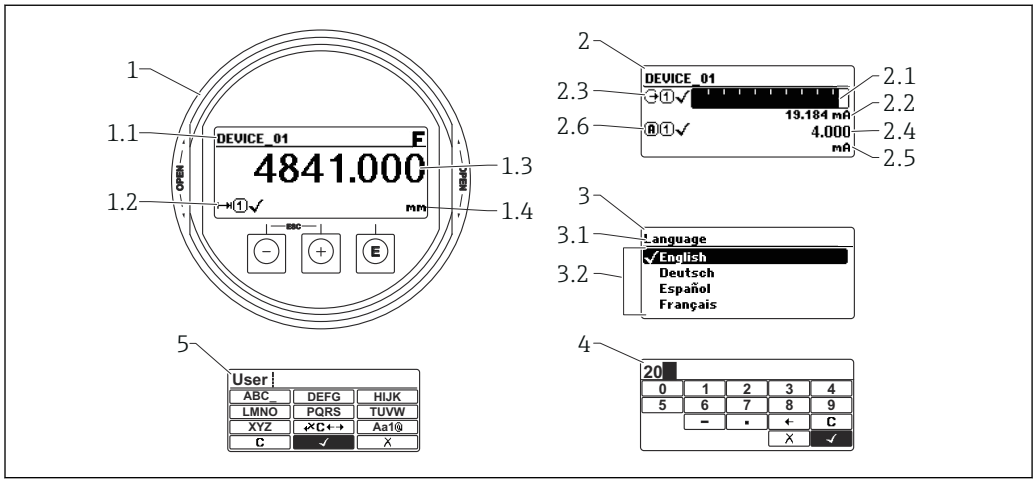

A0012635

17 *Format d'affichage sur le module d'affichage et de configuration*

1 Affichage de la valeur mesurée (1 valeur taille max.)
1.1 En-tête avec tag et symbole d'erreur (en cas d'erreur)
1.2 Symboles de la valeur mesurée
1.3 Valeur mesurée
1.4 Unité
2 Affichage de la valeur mesurée (bargraph + 1 valeur)
2.1 Bargraph de la valeur mesurée 1
2.2 Valeur mesurée 1 (avec unité)
2.3 Symboles de la valeur mesurée 1
2.4 Valeur mesurée 2
2.5 Unité pour valeur mesurée 2
2.6 Symboles de la valeur mesurée 2
3 Affichage des paramètres (ici : paramètres avec liste de sélection)
3.1 En-tête avec nom du paramètre et symbole d'erreur (en cas d'erreur)
3.2 Liste de sélection ; ☑ indique la valeur de paramètre actuelle.
4 Matrice d'entrée pour les nombres
5 Matrice d'entrée pour les textes, les nombres et les caractères spéciaux

Symboles d'affichage pour les sous-menus

Symbole	Signification
A0018367	**Affich./Config.** Apparaît : ▪ Dans le menu principal à côté de la sélection "Affich./Config." ▪ Dans l'en-tête à gauche dans le menu "Affich./Config."
A0018364	**Configuration** Apparaît : ▪ Dans le menu principal à côté de la sélection "Configuration" ▪ Dans l'en-tête à gauche dans le menu "Configuration
A0018365	**Expert** Apparaît : ▪ Dans le menu principal à côté de la sélection "Expert" ▪ Dans l'en-tête à gauche dans le menu "Expert"
A0018366	**Diagnostic** Apparaît : ▪ Dans le menu principal à côté de la sélection "Diagnostic" ▪ Dans l'en-tête à gauche dans le menu "Diagnostic"

Signaux d'état

Symbole	Signification
F A0032902	**"Défaut"** Un défaut de l'appareil s'est produit. La valeur mesurée n'est plus valide.
C A0032903	**"Test fonction"** L'appareil se trouve en mode maintenance (p. ex. pendant une simulation).
S A0032904	**"En dehors de la spécification"** L'appareil fonctionne : ▪ En dehors de ses spécifications techniques (p.ex. pendant le démarrage ou un nettoyage) ▪ En dehors de la configuration effectuée par l'utilisateur (p. ex. niveau en dehors de la gamme configurée)
M A0032905	**"Maintenance nécessaire"** Il est nécessaire de procéder à la maintenance de l'appareil. La valeur mesurée est toujours valide.

Symboles d'affichage pour l'état de verrouillage

Symbole	Signification
A0013148	**Paramètre en lecture seule** Le paramètre s'affiche mais n'est pas modifiable.
A0013150	**Appareil verrouillé** ▪ Devant le nom d'un paramètre : l'appareil est verrouillé via le hardware et/ou le software. ▪ Dans l'en-tête de l'affichage de la valeur mesurée : l'appareil est verrouillé via le hardware.

Symboles de la valeur mesurée

Symbole	Signification
Valeurs mesurées	
A0032892	**Niveau**
A0032893	**Distance**
A0032908	**Sortie courant**
A0032894	**Courant mesuré**
A0032895	**Tension aux bornes**
A0032896	**Température de l'électronique ou du capteur**
Voies de mesure	
A0032897	**Voie de mesure 1**
A0032898	**Voie de mesure 2**
État de la valeur mesurée	
A0018361	**État "Alarme"** La mesure est interrompue. La sortie prend l'état d'alarme défini. Un message de diagnostic est généré.
A0018360	**État "Avertissement"** L'appareil continue de mesurer. Un message de diagnostic est généré.

8.3.2 Éléments de configuration

Touche	Signification
− A0018330	**Touche Moins** *Dans un menu, un sous-menu* Dans une liste de sélection : déplace la barre de sélection vers le haut. *Dans l'éditeur alphanumérique* Dans le masque de saisie : déplace la barre de sélection vers la gauche (en arrière).
+ A0018329	**Touche Plus** *Dans un menu, un sous-menu* Dans une liste de sélection : déplace la barre de sélection vers le bas. *Dans l'éditeur alphanumérique* Dans le masque de saisie : déplace la barre de sélection vers la droite (en avant).
E A0018328	**Touche Entrée** *Pour l'affichage des valeurs mesurées* ▪ Appuyer brièvement sur la touche pour ouvrir le menu de configuration. ▪ Une pression sur la touche pendant 2 s ouvre le menu contextuel. *Dans un menu, un sous-menu* ▪ Pression brève sur la touche : Ouvre le menu, sous-menu ou paramètre sélectionné. ▪ Pression sur la touche pendant 2 s dans un paramètre : Si disponible, ouvre le texte d'aide pour la fonction du paramètre. *Dans l'éditeur alphanumérique* ▪ Pression brève sur la touche : ▪ Ouvre le groupe sélectionné. ▪ Exécute l'action sélectionnée. ▪ Une pression sur la touche pendant 2 s confirme la valeur de paramètre modifiée.
− + + A0032909	**Combinaison de touches Échap (presser simultanément les touches)** *Dans un menu, un sous-menu* ▪ Pression brève sur la touche : ▪ Quitte le niveau de menu actuel et passe au niveau immédiatement supérieur. ▪ Si un texte d'aide est ouvert, ferme le texte d'aide du paramètre. ▪ Une pression sur la touche pendant 2 s permet de revenir à l'affichage de la valeur mesurée ("position Home"). *Dans l'éditeur alphanumérique* Ferme l'éditeur de texte ou numérique sans appliquer les modifications.
− + E A0032910	**Combinaison de touches Moins/Entrée (presser simultanément les touches et les maintenir enfoncées)** Diminue le contraste (réglage plus clair).
+ + E A0032911	**Combinaison de touches Plus/Entrée (presser simultanément les touches et les maintenir enfoncées)** Augmente le contraste (réglage plus sombre).

8.3.3 Entrer des chiffres et du texte

Éditeur numérique	Éditeur de texte
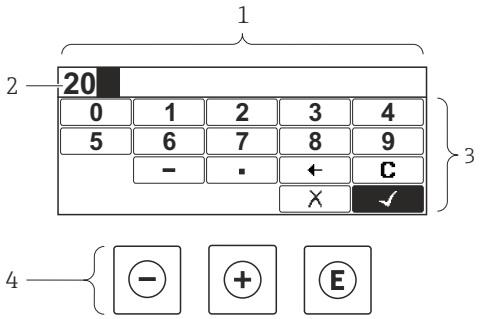	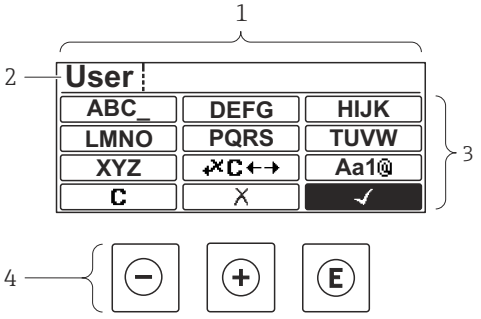

1 Vue d'édition
2 Zone d'affichage des valeurs entrées
3 Masque de saisie
4 Éléments de configuration

Masque de saisie

Les symboles de saisie et de configuration suivants sont disponibles dans le masque de saisie de l'éditeur alphanumérique :

Éditeur numérique

Symbole	Signification
0 … 9 A0013998	Sélectionner des chiffres de 0 à 9.
. A0016619	Insère un séparateur décimal à la position du curseur.
– A0016620	Insère un signe moins à la position du curseur.
✓ A0013985	Confirme la sélection.
← A0016621	Décale le curseur d'une position vers la gauche.
✗ A0013986	Quitte la saisie sans appliquer les modifications.
C A0014040	Efface tous les caractères entrés.

Éditeur de texte

Symbole	Signification
ABC_ … XYZ A0013997	Sélectionner des lettres de A à Z

Aa1@ A0013981	Basculer ▪ Entre majuscules et minuscules ▪ Pour l'entrée de nombres ▪ Pour l'entrée de caractères spéciaux
✓ A0013985	Confirme la sélection.
✗C←→ A0013987	Permet de basculer sur la sélection des outils de correction.
✗ A0013986	Quitte la saisie sans appliquer les modifications.
C A0014040	Efface tous les caractères entrés.

Correction de texte sous ✗C←→

Symbole	Signification
C A0032907	Efface tous les caractères entrés.
→ A0018324	Décale le curseur d'une position vers la droite.
← A0018326	Décale le curseur d'une position vers la gauche.
✗ A0032906	Efface un caractère directement à gauche de la position du curseur.

8.3.4 Ouverture du menu contextuel

Le menu contextuel permet à l'utilisateur d'appeler rapidement et directement les menus suivants à partir de l'affichage de fonctionnement :

- Setup
- Conf. backup disp.
- Envelope curve
- Keylock on

Appel et fermeture du menu contextuel

L'utilisateur se trouve dans l'affichage opérationnel.

1. Appuyer sur E pendant 2 s.
   ↳ Le menu contextuel s'ouvre.

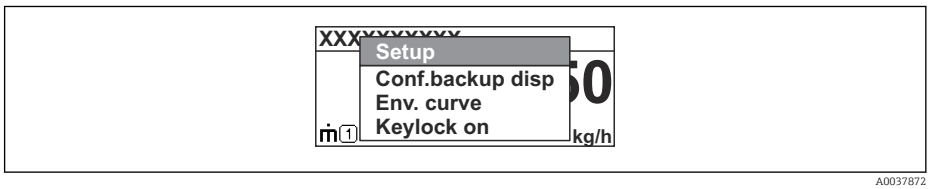

A0037872

2. Appuyer simultanément sur ⊟ + ⊞.
   ↳ Le menu contextuel est fermé et l'affichage opérationnel apparaît.

Appel du menu via le menu contextuel

1. Ouvrir le menu contextuel.
2. Appuyer sur ⊞ pour naviguer vers le menu souhaité.

3. Appuyer sur Ⓔ pour confirmer la sélection.
   ↳ Le menu sélectionné s'ouvre.

8.3.5 Affichage de la courbe enveloppe sur le module d'affichage et de configuration

Pour évaluer le signal de mesure, il est possible de visualiser la courbe enveloppe et la courbe de mapping - si une suppression des échos parasites a été enregistrée - sur le module d'affichage et de configuration :

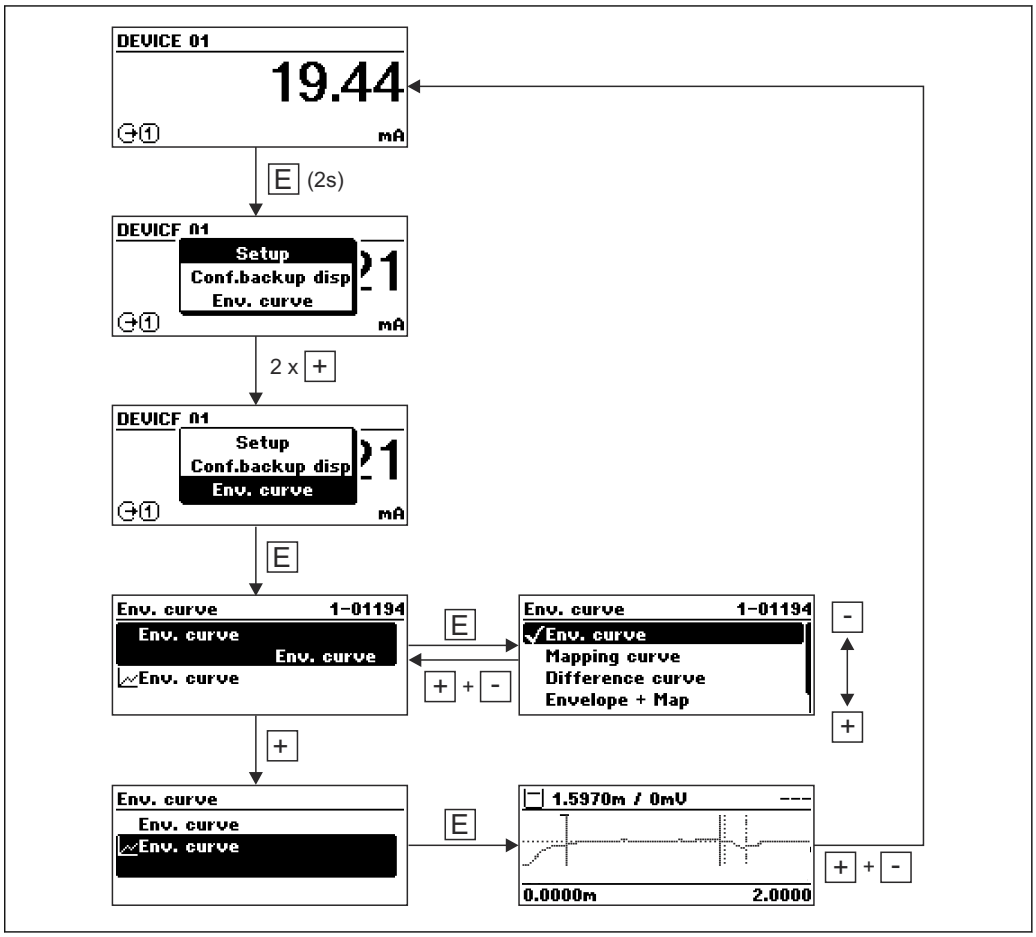

9 Intégration dans un réseau FOUNDATION Fieldbus

9.1 Fichier de description de l'appareil (DD)

Pour configurer un appareil et l'intégrer dans un réseau FF, il faut :
- Un logiciel de configuration FF
- Le fichier CFF (Common File Format : *.cff)
- La description de l'appareil (DD) dans l'un des formats suivants
  - Device Description format 4 : *sym, *ffo
  - Device Description format 5 : *sy5, *ff5

Données pour la DD spécifique à l'appareil

Manufacturer ID	452B48hex
Device Type	100Fhex
Device Revision	05hex
DD Revision	Informations et fichiers sous : ▪ www.endress.com ▪ www.fieldcommgroup.org
CFF Revision	

9.2 Intégration dans le réseau FF

- Pour plus d'informations sur l'intégration de l'appareil dans le système FF, voir description du logiciel de configuration utilisé.
- Lors de l'intégration des appareils de terrain dans le système FF, veillez à utiliser les bons fichiers. Les paramètres Device Revision/DEV_REV et DD Revision/DD_REV dans le Resource block permettent d'afficher la version nécessaire.

Pour intégrer l'appareil dans le réseau FF, procédez de la façon suivante :

1. Lancer le logiciel de configuration FF.
2. Charger les fichiers CFF et les fichiers de description de l'appareil (*.ffo, *.sym (pour format 4) *ff5, *sy5 (pour format 5) dans le système.
3. Configurer l'interface.
4. Paramétrer l'appareil pour la tâche de mesure et pour le système FF.

9.3 Identification et adressage de l'appareil

FOUNDATION Fieldbus identifie l'appareil à l'aide de son code d'identification (Device ID) et lui attribue automatiquement une adresse de bus adaptée. Le code d'identification ne peut pas être modifié. Une fois le logiciel de configuration FF lancé et l'appareil intégré au réseau, l'appareil apparaît dans la vue du réseau. Les blocs disponibles sont affichés sous le nom de l'appareil.

Si la description de l'appareil n'a pas encore été chargée, les blocs sont signalés par "Unknown" ou "(UNK)".

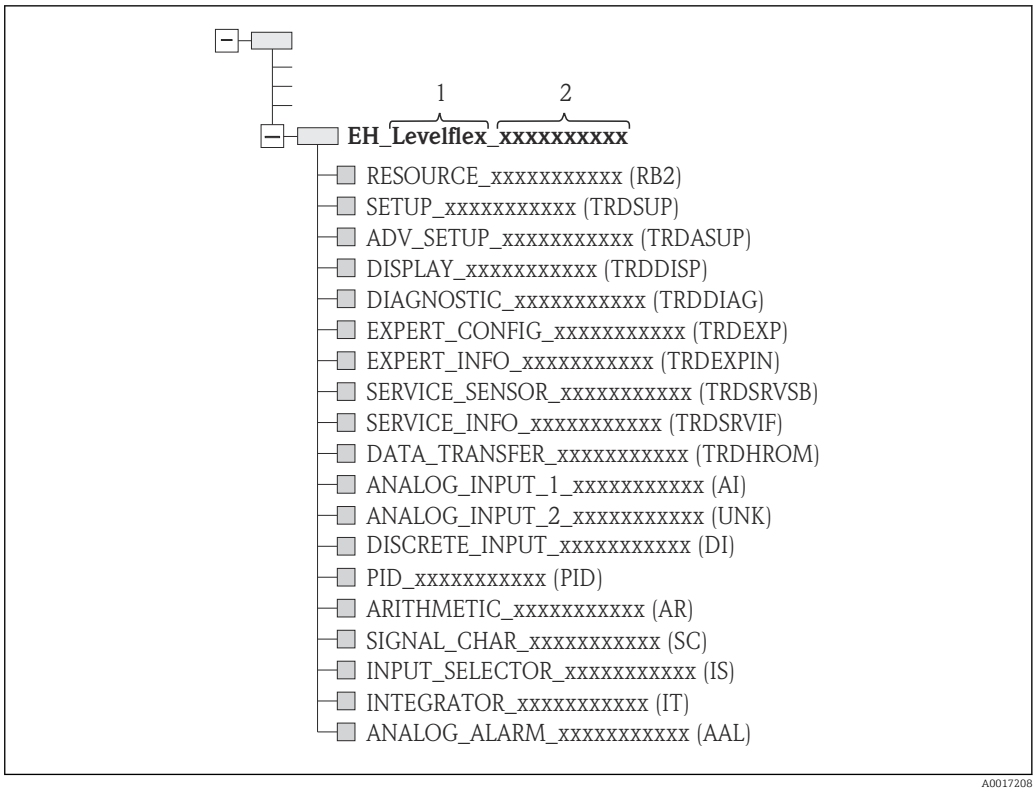

18 Représentation typique dans un logiciel de configuration après l'établissement de la connexion

1 Nom de l'appareil
2 Numéro de série

9.4 Modèle de bloc

9.4.1 Blocs du logiciel de l'appareil

L'appareil possède les blocs suivants :
- Resource Block (bloc appareil)
- Transducer Blocks (blocs transducteur)
  - Setup Transducer Block (TRDSUP)
  - Advanced Setup Transducer Block (TRDASUP)
  - Display Transducer Block (TRDDISP)
  - Diagnostic Transducer Block (TRDDIAG)
  - Expert Configuration Transducer Block (TRDEXP)
  - Expert Information Transducer Block (TRDEXPIN)
  - Service Sensor Transducer Block (TRDSRVSB)
  - Service Information Transducer Block (TRDSRVIF)
  - Data Transfer Transducer Block (TRDHROM)
- Function blocks (blocs de fonctions)
  - 2 Analog Input Blocks (AI)
  - 1 Discrete Input Block (DI)
  - 1 PID Block (PID)
  - 1 Arithmetic Block (AR)
  - 1 Signal Characterizer Block (SC)
  - 1 Input Selector Block (IS)
  - 1 Integrator Block (IT)
  - 1 Analog Alarm Block (AAL)

Outre les blocs instanciés par défaut, précédemment mentionnés, les blocs suivants peuvent également être instanciés :
- 5 Analog Input Blocks (AI)
- 2 Discrete Input Blocks (DI)
- 3 PID Blocks (PID)
- 3 Arithmetic Blocks (AR)
- 2 Signal Characterizer Blocks (SC)
- 5 Input Selector Blocks (IS)
- 3 Integrator Blocks (IT)
- 2 Analog Alarm Blocks (AAL)

Au total, avec les blocs déjà instanciés par défaut, jusqu'à 20 blocs peuvent être instanciés dans l'appareil. Pour l'instanciation des blocs, voir le manuel de mise en service du logiciel de configuration utilisé.

Directives Endress+Hauser BA00062S.

Cette directive contient une vue d'ensemble des blocs de fonctions standard décrits dans la spécification FOUNDATION Fieldbus FF 890 - 894. Elle est conçue comme une aide à l'utilisation de ces blocs, qui sont mis en oeuvre dans les appareils de terrain Endress+Hauser.

9.4.2 Configuration des blocs à la livraison

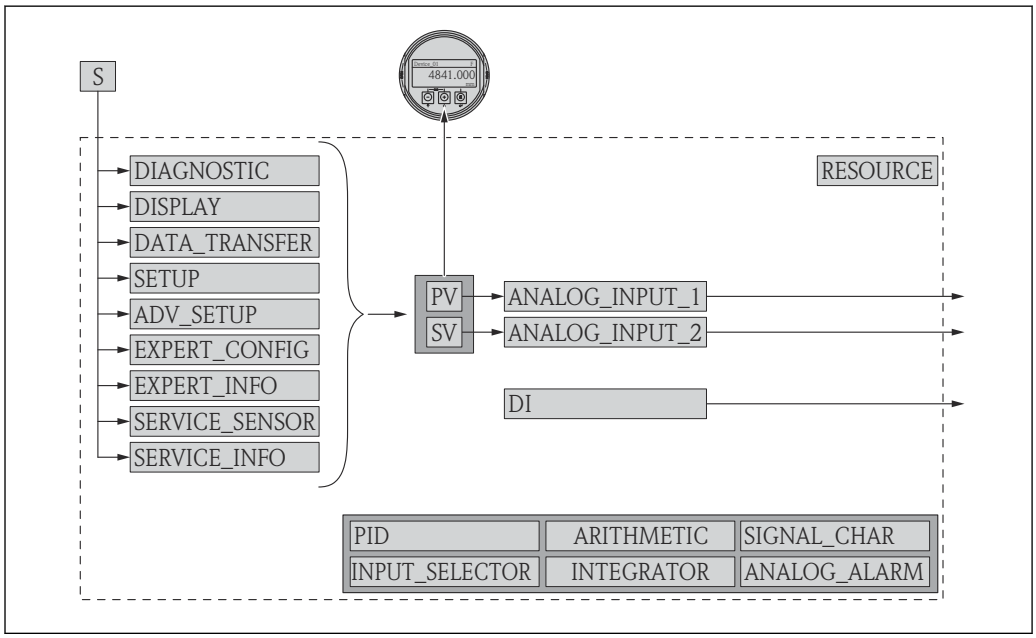

19 Configuration des blocs à la livraison

S Capteur
PV Primary value : niveau linéarisé
SV Secondary value : distance

9.5 Affectation des valeurs mesurées (CHANNEL) dans le bloc AI

La valeur d'entrée d'un Analog Input Block est définie via le paramètre **CHANNEL**.

Channel	Valeur mesurée
0	Uninitialized
89	Capacité mesurée

Channel	Valeur mesurée
144	Décalage apparent EOP
145	Distance interface
172	Valeur constante diélectrique calculée
211	Tension aux bornes
212	Débogage capteur
32785	Amplitude EOP absolue
32786	Amplitude écho absolue
32787	Amplitude interface absolue
32856	Distance
32885	Température électronique
32938	Interface linéarisée
32949	Niveau linéarisé
33044	Amplitude écho relative
33045	Amplitude interface relative
33070	Niveau de bruit
33107	Epaisseur interface supérieure

9.6 Tableaux des indices des paramètres Endress+Hauser

Les tableaux suivants listent les paramètres appareil spécifiques au fabricant des Resource Blocks. Pour les paramètres FOUNDATION Fieldbus, voir la documentation BA062S "Guideline - FOUNDATION Fieldbus Function Blocks", disponible au téléchargement sur la page Internet www.endress.com (disponible en anglais uniquement).

9.6.1 Setup Transducer Block

Nom	Etiquette	Indice	Type de données	Taille (octets)	Classe de stockage	Accès en écriture	MODE_BLK	Description
confirm_distance	Confirmation distance	82	ENUM16	2	Static	x	OOS	→ 🗎 133
filtered_dist_val	Distance	76	FLOAT	4	Dynamic			→ 🗎 132
map_end_x	Suppression actuelle	84	FLOAT	4	Dynamic			→ 🗎 134
mapping_end_point	Fin suppression	83	FLOAT	4	Static	x	AUTO	→ 🗎 134
record_map	Enregistrement suppression	86	ENUM16	2	Static	x	OOS	→ 🗎 135
signal_quality	Qualité signal	81	ENUM16	2	Dynamic			→ 🗎 133
medium_group	Groupe de produit	55	ENUM16	2	Static	x	OOS	→ 🗎 130
tank_type	Type de cuve	52	ENUM16	2	Static	x	OOS	→ 🗎 129
tube_diameter	Diamètre du tube	53	FLOAT	4	Static	x	OOS	→ 🗎 129
empty_calibration	Distance du point zéro	56	FLOAT	4	Static	x	OOS	→ 🗎 130
full_calibration	Plage de mesure	57	FLOAT	4	Static	x	OOS	→ 🗎 131
distance_unit	Unité de longueur	51	ENUM16	2	Static	x	OOS	→ 🗎 129
level_unit	Unité du niveau	58	ENUM16	2	Static	x	OOS	→ 🗎 144
output_unit_after_linearization	Unité après linéarisation	62	ENUM16	2	Static			→ 🗎 150
level_linearized	Niveau linéarisé	64	FLOAT	4	Dynamic			→ 🗎 152
present_probe_length	Longueur de sonde actuelle	87	FLOAT	4	Dynamic	x	AUTO	→ 🗎 159

Nom	Etiquette	Indice	Type de données	Taille (octets)	Classe de stockage	Accès en écriture	MODE_BLK	Description
level	Niveau	60	FLOAT	4	Dynamic			→ 131
decimal_places_menu_ro	Nombre décimales	93	ENUM16	2	Static	x	AUTO	→ 170
locking_status	État verrouillage	96	BIT_ENUM16	2	Dynamic			→ 139
medium_type_ro	Type de produit	92	ENUM16	2	Static	x	OOS	→ 141

9.6.2 Advanced Setup Transducer Block

Nom	Etiquette	Indice	Type de données	Taille (octets)	Classe de stockage	Accès en écriture	MODE_BLK	Description
blocking_distance	Distance de blocage	55	FLOAT	4	Static	x	OOS	→ 144
medium_type	Type de produit	50	ENUM16	2	Static	x	OOS	→ 141
present_probe_length_ro	Longueur de sonde actuelle	80	FLOAT	4	Dynamic	x	AUTO	→ 159
confirm_probe_length	Confirmation longueur de sonde	79	ENUM16	2	Static	x	OOS	→ 160
process_property	Propriété process	52	ENUM16	2	Static	x	OOS	→ 142
advanced_process_conditions	Conditions avancées du process	53	ENUM16	2	Static	x	OOS	→ 143
medium_property	Propriété produit	51	ENUM16	2	Static	x	OOS	→ 141
linearization_type	Type de linéarisation	71	ENUM16	2	Static	x	OOS	→ 149
activate_table	Activer tableau	70	ENUM16	2	Static	x	OOS	→ 155
table_mode	Mode tableau	69	ENUM16	2	Static	x	OOS	→ 153
custom_table_sel_level	Niveau	73	FLOAT	4	Static	x	OOS	→ 131
custom_table_sel_value	Valeur client	74	FLOAT	4	Static	x	OOS	→ 155
unit_after_linearization	Unité après linéarisation	63	ENUM16	2	Static	x	OOS	→ 150
free_text	Texte libre	64	STRING		Static	x	AUTO	→ 151
diameter	Diamètre	66	FLOAT	4	Static	x	OOS	→ 152
output_echo_lost	Sortie perte écho	76	ENUM16	2	Static	x	OOS	→ 156
intermediate_height	Hauteur intermédiaire	67	FLOAT	4	Static	x	AUTO	→ 153
level_correction	Correction du niveau	56	FLOAT	4	Static	x	OOS	→ 145
level_unit_ro	Unité du niveau	54	ENUM16	2	Static	x	OOS	→ 144
assign_limit	Affecter seuil	82	ENUM16	2	Static	x	AUTO	→ 163
maximum_value	Valeur maximale	65	FLOAT	4	Static	x	OOS	→ 152
assign_diag_behavior	Affecter niveau diagnostic	83	ENUM16	2	Static	x	AUTO	→ 163
value_echo_lost	Valeur perte écho	77	FLOAT	4	Static	x	OOS	→ 156
ramp_at_echo_lost	Rampe perte écho	78	FLOAT	4	Static	x	OOS	→ 157
switch_output_failure_mode	Mode défaut	88	ENUM16	2	Static	x	AUTO	→ 166
switch_output_function	Affectation sortie état	81	ENUM16	2	Static	x	AUTO	→ 162
switch_status	Etat de commutation	89	ENUM16	2	Dynamic			→ 166
switch_off_delay	Temporisation au déclenchement	87	FLOAT	4	Static	x	AUTO	→ 166
switch_off_value	Seuil de déclenchement	86	FLOAT	4	Static	x	AUTO	→ 165
switch_on_delay	Temporisation à l'enclenchement	85	FLOAT	4	Static	x	AUTO	→ 165

Nom	Etiquette	Indice	Type de données	Taille (octets)	Classe de stockage	Accès en écriture	MODE_BLK	Description
switch_on_value	Seuil d'enclenchement	84	FLOAT	4	Static	x	AUTO	→ 164
table_number	Numéro tableau	68	UINT8	1	Static	x	OOS	→ 154
level_semiautomatic	Niveau	75	FLOAT	4	Dynamic			→ 155
assign_status	Affecter état	91	ENUM16	2	Static	x	AUTO	→ 162
locking_status	État verrouillage	99	BIT_ENUM16	2	Dynamic			→ 139
decimal_places_menu	Menu décimales	93	ENUM16	2	Static	x	AUTO	→ 172
distance_unit_ro	Unité de longueur	92	ENUM16	2	Static	x	OOS	→ 129

9.6.3 Display Transducer Block

Nom	Etiquette	Indice	Type de données	Taille (octets)	Classe de stockage	Accès en écriture	MODE_BLK	Description
access_status_display	Droits d'accès via afficheur	51	ENUM16	2	Static			→ 139
display_damping	Amortissement affichage	65	FLOAT	4	Static	x	AUTO	→ 171
display_interval	Affichage intervalle	64	FLOAT	4	Static	x	AUTO	→ 171
header	Ligne d'en-tête	66	ENUM16	2	Static	x	AUTO	→ 171
format_display	Format d'affichage	55	ENUM16	2	Static	x	AUTO	→ 168
number_format	Format numérique	69	ENUM16	2	Static	x	AUTO	→ 172
display_separator	Caractère de séparation	68	ENUM16	2	Static	x	AUTO	→ 172
Language	Language	54	ENUM16	2	Static	x	AUTO	→ 168
contrast_display	Affichage contraste	71	FLOAT	4	Static	x	AUTO	→ 173
header_text	Texte ligne d'en-tête	67	STRING		Static	x	AUTO	→ 172
access_code_for_display	Entrer code d'accès	52	UINT16	2	Static	x	AUTO	→ 140
configuration_management	Gestion données	75	ENUM16	2	Static	x	AUTO	→ 174
decimal_places_1	Nombre décimales 1	57	ENUM16	2	Static	x	AUTO	→ 170
decimal_places_2	Nombre décimales 2	59	ENUM16	2	Static	x	AUTO	→ 170
decimal_places_3	Nombre décimales 3	61	ENUM16	2	Static	x	AUTO	→ 170
decimal_places_4	Nombre décimales 4	63	ENUM16	2	Static	x	AUTO	→ 170
last_backup	Dernière sauvegarde	74	STRING		Static	x	AUTO	→ 174
value_1_display	Affichage valeur 1	56	ENUM16	2	Static	x	AUTO	→ 170
value_2_display	Affichage valeur 2	58	ENUM16	2	Static	x	AUTO	→ 170
value_3_display	Affichage valeur 3	60	ENUM16	2	Static	x	AUTO	→ 170
value_4_display	Affichage valeur 4	62	ENUM16	2	Static	x	AUTO	→ 170
locking_status_display	État verrouillage	50	ENUM16	2	Static			→ 139
define_access_code	Définir code d'accès	53	UINT16	2	Static	x	AUTO	→ 177
comparison_result	Comparaison résultats	76	ENUM16	2	Static	x	AUTO	→ 175
decimal_places_menu	Menu décimales	70	ENUM16	2	Static	x	AUTO	→ 172
operating_time	Temps de fonctionnement	73	STRING		Dynamic			→ 174
locking_status	État verrouillage	85	BIT_ENUM16	2	Dynamic			→ 139

9.6.4 Diagnostic Transducer Block

Nom	Etiquette	Indice	Type de données	Taille (octets)	Classe de stockage	Accès en écriture	MODE_BLK	Description
operating_time	Temps de fonctionnement	55	STRING		Dynamic			→ 🗎 174
diagnostics_1	Diagnostic	56	UINT32	4	Static			→ 🗎 182
diagnostics_2	Diagnostic 2	58	UINT32	4	Static			→ 🗎 182
diagnostics_3	Diagnostic 3	60	UINT32	4	Static			→ 🗎 182
diagnostics_4	Diagnostic 4	62	UINT32	4	Static			→ 🗎 182
diagnostics_5	Diagnostic 5	64	UINT32	4	Static			→ 🗎 182
operating_time_from_restart	Temps de fct depuis redémarrage	54	STRING		Dynamic			→ 🗎 181
launch_signal	Signal de couplage	81	ENUM16	2	Dynamic			→ 🗎 198
start_device_check	Démarrage test appareil	77	ENUM16	2	Static	x	AUTO	→ 🗎 197
level_signal	Signal de niveau	80	ENUM16	2	Dynamic			→ 🗎 198
simulation_device_alarm	Simulation alarme appareil	75	ENUM16	2	Static	x	OOS	→ 🗎 196
filter_options	Options filtre	66	ENUM8	1	Static	x	AUTO	→ 🗎 183
previous_diagnostics	Dernier diagnostic	52	UINT32	4	Static			→ 🗎 180
actual_diagnostics	Diagnostic actuel	50	UINT32	4	Static			→ 🗎 180
assign_sim_meas	Affectation simulation grandeur mesure	71	ENUM16	2	Static	x	OOS	→ 🗎 195
sim_value_process_variable	Valeur variable mesurée	72	FLOAT	4	Static	x	OOS	→ 🗎 195
switch_output_simulation	Simulation sortie commutation	73	ENUM16	2	Static	x	OOS	→ 🗎 195
sim_switch_status	Etat de commutation	74	ENUM16	2	Static	x	OOS	→ 🗎 196
result_device_check	Résultat test appareil	78	ENUM16	2	Dynamic			→ 🗎 197
last_check_time	Dernier test	79	STRING		Dynamic			→ 🗎 197
linearization_type	Type de linéarisation	84	ENUM16	2	Static	x	OOS	→ 🗎 149
unit_after_linearization_ro	Unité après linéarisation	85	STRING		Static	x	AUTO	→ 🗎 150
decimal_places_menu	Menu décimales	88	ENUM16	2	Static	x	AUTO	→ 🗎 172
level_unit_ro	Unité du niveau	90	ENUM16	2	Static	x	OOS	→ 🗎 144
assign_channel_1	Affecter voie 1	92	ENUM16	2	Static	x	AUTO	→ 🗎 189
assign_channel_2	Affecter voie 2	93	ENUM16	2	Static	x	AUTO	→ 🗎 189
assign_channel_3	Affecter voie 3	94	ENUM16	2	Static	x	AUTO	→ 🗎 189
assign_channel_4	Affecter voie 4	95	ENUM16	2	Static	x	AUTO	→ 🗎 189
clear_logging_data	Reset tous enregistrements	97	ENUM16	2	Static	x	AUTO	→ 🗎 190
logging_interval	Intervalle de mémorisation	96	FLOAT	4	Static	x	AUTO	→ 🗎 190
display_filter_options	Options filtre	99	ENUM8	1	Static	x	AUTO	→ 🗎 183
locking_status	État verrouillage	108	BIT_ENUM16	2	Dynamic			→ 🗎 139
distance_unit_ro	Unité de longueur	89	ENUM16	2	Static	x	OOS	→ 🗎 129

9.6.5 Expert Configuration Transducer Block

Les paramètres de l'**Expert Configuration Transducer Block** sont décrits dans le document GP01015F : "Levelflex FMP5x - Description des paramètres de l'appareil - FOUNDATION Fieldbus"

Nom	Etiquette	Indice	Type de données	Taille (octets)	Classe de stockage	Accès en écriture	MODE_BLK
acknowledge_alarm	Réinitialisation automaintien	81	ENUM16	2	Static	x	AUTO
integration_time	Temps d'intégration	67	FLOAT	4	Static	x	OOS
result_self_check	Résultat autotest	77	ENUM16	2	Dynamic		
start_self_check	Démarrer autotest	76	ENUM16	2	Static	x	AUTO
broken_probe_detection	Détection rupture de sonde	75	ENUM16	2	Static	x	AUTO
gpc_mode	Mode CPG	68	ENUM16	2	Static	x	OOS
reference_echo_threshold	Seuil écho de référence	73	FLOAT	4	Static	x	OOS
const_gpc_factor	Facteur CPG constant	74	FLOAT	4	Static	x	OOS
build_up_ratio	Ratio colmatage	90	FLOAT	4	Dynamic		
build_up_threshold	Seuil colmatage	91	FLOAT	4	Static	x	AUTO
delay_time_echo_lost	Temporisation perte écho	78	FLOAT	4	Static	x	AUTO
empty_capacity	Capacité vide	92	FLOAT	4	Static	x	AUTO
external_pressure_selector	Entrée pression externe	69	ENUM16	2	Static	x	OOS
measured_capacity	Capacité mesurée	89	FLOAT	4	Dynamic		
gas_phase_compens_factor	Facteur de compensation phase gazeuse	70	FLOT	4	Static	x	OOS
in_safety_distance	Dans distance de sécurité	80	ENUM16	2	Static	x	OOS
ratio_amplitude_interface_level	Rapport ampl. interface / niveau rempl.	86	FLOAT	4	Static	x	OOS
interface_criterion	Critère interface	87	FLOAT	4	Dynamic		
control_measurement	Mesure	106	ENUM16	2	Static	x	AUTO
control_measurement	Contrôle mesure	105	ENUM16	2	Static	x	AUTO
filter_dead_time	Temps mort	66	FLOAT	4	Static	x	OOS
present_reference_distance	Distance de référence actuelle	72	FLOAT	4	Dynamic		
history_reset	Reset historiques	83	ENUM16	2	Static	x	OOS
safety_distance	Distance de sécurité	79	FLOAT	4	Static	x	OOS
history_learning_control	Apprentissage historique	85	ENUM16	2	Static	x	AUTO
history_learning_control	Contrôle apprentissage historique	84	ENUM16	2	Static	x	AUTO
sensor_module	Module capteur	107	ENUM16	2	Static		
evaluation_mode	Mode évaluation	82	ENUM16	2	Static	x	OOS
thin_interface	Interface mince	88	ENUM16	2	Static	x	OOS
calculated_dc_value	Valeur constante diélectrique calculée	59	FLOAT	4	Dynamic	x	AUTO
dc_value_expert	Constante diélectrique	55	FLOAT	4	Static	x	OOS
distance_offset	Offset distance	60	FLOAT	4	Static	x	OOS
level_limit_mode	Limitation niveau de remplissage	62	ENUM16	2	Static	x	OOS
level_high_limit	Valeur haute	63	FLOAT	4	Static	x	OOS
level_low_limit	Valeur basse	64	FLOAT	4	Static	x	OOS
output_mode	Mode de sortie	65	ENUM16	2	Static	x	OOS
level_external_input_1	Niveau entrée externe 1	93	ENUM16	2	Static	x	AUTO
level_external_input_2	Niveau entrée externe 2	96	ENUM16	2	Static	x	AUTO

Nom	Etiquette	Indice	Type de données	Taille (octets)	Classe de stockage	Accès en écriture	MODE_BLK
function_input_1_level	Fonction entrée 1 niveau	94	ENUM16	2	Static	x	AUTO
function_input_2_level	Fonction entrée 2 niveau	97	ENUM16	2	Static	x	AUTO
fixed_value_inp_1	Valeur donnée entrée 1	95	FLOAT	4	Static	x	AUTO
fixed_value_inp_2	Valeur donnée entrée 2	98	FLOAT	4	Static	x	AUTO
interface_external_input_1	Interface entrée externe 1	99	ENUM16	2	Static	x	OOS
interface_external_input_2	Interface entrée externe 2	102	ENUM16	2	Static	x	OOS
function_input_1_interface	Fonction entrée 1 interface	100	ENUM16	2	Static	x	OOS
function_input_2_interface	Fonction entrée 2 interface	103	ENUM16	2	Static	x	OOS
fixed_value_input_1_interface	Valeur donnée entrée 1 interface	101	FLOAT	4	Static	x	OOS
fixed_value_input_2_interface	Valeur donnée entrée 2 interface	104	FLOAT	4	Static	x	OOS
distance_unit_ro	Unité de longueur	53	ENUM16	2	Static	x	OOS
level_unit_ro	Unité du niveau	61	ENUM16	2	Static	x	OOS
operating_mode_ro	Mode de fonctionnement	54	ENUM16	2	Static	x	OOS
enter_access_code	Entrer code d'accès	52	UINT16	2	Static	x	AUTO
locking_status	Etat verrouillage	50	BIT_ENUM16	2	Dynamic		
access_status_tooling	Droits d'accès logiciel de configuration	51	ENUM16	2	Static		
reference_distance	Distance de référence	71	FLOAT	4	Static	x	OOS
sw_option_active_overview	Aperçu options software	110	BIT_ENUM32	4	Static		
decimal_places_menu	Menu décimales	109	ENUM16	2	Static	x	AUTO
fieldbus_type	Type fieldbus	111	ENUM8	1	Static		
interface_property_ro	Propriété interface	108	ENUM16	2	Static	x	OOS
medium_type_ro	Type de produit	112	ENUM16	2	Static	x	OOS
eop_level_evaluation_ro	Evaluation niveau par EOP	113	ENUM16	2	Static	x	OOS
sensor_type_ro	Type de capteur	114	ENUM16	2	Static	x	OOS
calculated_dc_status_en	Etat	58	ENUM8	1	Dynamic		

9.6.6 Expert Information Transducer Block

Les paramètres de l'**Expert Information Transducer Block** sont décrits dans le document GP01015F : "Levelflex FMP5x - Description des paramètres de l'appareil - FOUNDATION Fieldbus"

Nom	Etiquette	Indice	Type de données	Taille (octets)	Classe de stockage	Accès en écriture	MODE_BLK
abs_echo_amp_val	Amplitude écho absolue	51	FLOAT	4	Dynamic		
abs_eop_amp_val	Amplitude EOP absolue	55	FLOAT	4	Dynamic		
absolute_interface_amplitude	Amplitude interface absolue	58	FLOAT	4	Dynamic		
application_parameter	Paramètres d'application	74	ENUM16	2	Dynamic		
electronic_temp_value	Température électronique	66	FLOAT	4	Dynamic		
eop_shift_value	Décalage apparent EOP	69	FLOAT	4	Dynamic		
found_echoes	Echos trouvés	71	ENUM16	2	Dynamic		
max_electr_temp	Température électronique max.	73	FLOAT	4	Dynamic	x	AUTO

Nom	Etiquette	Indice	Type de données	Taille (octets)	Classe de stockage	Accès en écriture	MODE_BLK
time_max_electr_temp	Temps température électronique max.	75	STRING		Dynamic		
measurement_frequency	Fréquence de mesure	76	FLOAT	4	Dynamic		
min_electr_temp	Température électronique min.	77	FLOAT	4	Dynamic	x	AUTO
time_min_electr_temp	Temps température électronique min.	78	STRING		Dynamic		
rel_echo_amp_val	Amplitude écho relative	53	FLOAT	4	Dynamic		
relative_interface_amplitude	Amplitude interface relative	60	FLOAT	4	Dynamic		
reset_min_max_temp	Reset temp. min./max.	79	ENUM16	2	Static	x	AUTO
noise_signal_val	Niveau de bruit	63	FLOAT	4	Dynamic		
used_calculation	Calcul utilisé	80	ENUM16	2	Dynamic		
tank_trace_state	Etat suivi de silo	81	ENUM16	2	Dynamic		
max_draining_speed	Vitesse de vidange max.	82	FLOAT	4	Dynamic	x	AUTO
max_filling_speed	Vitesse de remplisssage max.	83	FLOAT	4	Dynamic	x	AUTO
time_max_level	Temps niveau de remplissage max.	84	STRING		Dynamic		
max_level_value	Niveau de remplissage max.	85	FLOAT	4	Dynamic	x	AUTO
time_min_level	Temps niveau de remplissage min.	86	STRING		Dynamic		
min_level_value	Niveau de remplissage min.	87	FLOAT	4	Dynamic	x	AUTO
reset_min_max	Réinitialisation min./max.	94	ENUM16	2	Static	x	AUTO
interf_max_drain_speed	Vitesse de vidange I max.	88	FLOAT	4	Dynamic	x	AUTO
interf_max_fill_speed	Vitesse de remplissage I max.	89	FLOAT	4	Dynamic	x	AUTO
time_max_interface	Temps max. interface	90	STRING		Dynamic		
max_interface_value	Interface max.	91	FLOAT	4	Dynamic	x	AUTO
time_min_interface	Temps interface min.	92	STRING		Dynamic		
min_interface_value	Interface min.	93	FLOAT	4	Dynamic	x	AUTO
application_parameter	Paramètres d'application	95	ENUM16	2	Dynamic		
operating_mode_ro	Mode de fonctionnement	108	ENUM16	2	Static	x	OOS
temperature_unit	Unité de température	72	ENUM16	2	Static	x	AUTO
activate_sw_option	Activer option software	110	UINT32	4	Static	x	AUTO
target_echo_status	Etat	56	ENUM8	1	Dynamic		
iface_target_echo_status	Etat	61	ENUM8	1	Dynamic		
signal_noise_status	Etat	64	ENUM8	1	Dynamic		
sens_temp_status	Etat	67	ENUM8	1	Dynamic		
eop_shift_status	Etat	70	ENUM8	1	Dynamic		
terminal_voltage_1	Tension aux bornes 1	97	FLOAT	4	Dynamic		
calculated_dc_value	Valeur constante diélectrique calculée	100	FLOAT	4	Dynamic	x	AUTO
upper_interface_thickness	Epaisseur interface supérieure	103	FLOAT	4	Dynamic		
debug_value	Valeur de débogage	106	FLOAT	4	Dynamic	x	AUTO
sw_option_active_overview	Aperçu options software	111	BIT_ENUM32	4	Static		
locking_status	Etat verrouillage	113	BIT_ENUM16	2	Dynamic		
decimal_places_menu_ro	Menu décimales	109	ENUM16	2	Static	x	AUTO

Nom	Etiquette	Indice	Type de données	Taille (octets)	Classe de stockage	Accès en écriture	MODE_BLK
linearization_type	Type de linéarisation	104	ENUM16	2	Static	x	OOS
eop_level_evaluation	Evaluation niveau par EOP	112	ENUM16	2	Static	x	OOS
access_status_tooling	Droits d'accès logiciel de configuration	114	ENUM16	2	Static		
calculated_dc_status	Etat	99	UINT8	1	Dynamic		
status_up_iface_thickness	Etat épaisseur phase supérieure personnalisé	102	UINT8	1	Dynamic		
debug_status		107	UINT8	1	Dynamic	x	AUTO

9.6.7 Service Sensor Transducer Block

Les paramètres du **Service Sensor** Transducer Block ne peuvent être configurés que par des techniciens de maintenance Endress+Hauser habilités.

9.6.8 Service Information Transducer Block

Les paramètres du **Service Information** Transducer Block ne peuvent être configurés que par des techniciens de maintenance Endress+Hauser habilités.

9.6.9 Data Transfer Transducer Block

Les paramètres du **Data Transfer Transducer Block** sont décrits dans le document GP01015F : "Levelflex FMP5x - Description des paramètres de l'appareil - FOUNDATION Fieldbus"

Nom	Etiquette	Indice	Type de données	Taille (octets)	Classe de stockage	Accès en écriture	MODE_BLK
used_calculation	Calcul utilisé	87	ENUM16	2	Dynamic		
bdt_cfg_rdwr_ctrl		101	UINT16	2	Static	x	AUTO
bdt_transferred_ctrl		102	BYTEARRAY		Static	x	AUTO
bdt_data_trans		103	BYTEARRAY		Static	x	AUTO
bdt_prepare		99	BYTEARRAY		Static	x	AUTO
bdt_status		100	BYTEARRAY		Static		
sw_option_active_overview	Aperçu options software	98	BIT_ENUM32	4	Static		
digits_at_0_mVdB		90	FLOAT	4	Dynamic	x	AUTO
digits_per_mVdB		91	FLOAT	4	Dynamic	x	AUTO
actual_diagnostics	Diagnostic actuel	97	UINT32	4	Static		
electric_probe_length	Longueur de sonde électrique	92	FLOAT	4	Dynamic		
empty_calibration_ro	Distance du point zéro	93	FLOAT	4	Static	x	OOS
full_calibration_ro	Plage de mesure	94	FLOAT	4	Static	x	OOS
distance_unit_ro	Unité de longueur	95	ENUM16	2	Static	x	OOS
operating_mode_ro	Mode de fonctionnement	88	ENUM16	2	Static	x	OOS
present_probe_length_ro	Longueur de sonde actuelle	89	FLOAT	4	Dynamic	x	AUTO
trend_operation_hours		104	UINT32	4	Static		
trend_package_size		105	UINT8	1	Static	x	AUTO
trend_storage_time	Heure sauvegarde	106	UINT32	4	Static		

Nom	Etiquette	Indice	Type de données	Taille (octets)	Classe de stockage	Accès en écriture	MODE_BLK
trend_sup_pack_size		107	UINT8	1	Static		
gpc_mode_ro	Mode CPG	109	ENUM16	2	Static	x	OOS
eop_level_evaluation_ro	Evaluation niveau par EOP	110	ENUM16	2	Static	x	OOS
temperature_unit_ro	Unité de température	111	ENUM16	2	Static	x	OOS
max_trend_entries		108	UINT16	2	Static		
line_mapping_point_number	Line mapping point number	126	UINT16	2	Static	x	AUTO
line_mapping_array_x	Line mapping array X	127	FLOAT	4	Static	x	AUTO
line_mapping_array_y	Line mapping array Y	128	FLOAT	4	Static	x	AUTO
mapping_end_point_ro	Fin suppression	125	FLOAT	4	Static	x	AUTO
mapping_start_point	Démarrage suppression	124	FLOAT	4	Static	x	AUTO
function_block_table		143	UINT32	4	Static		
custom_empty_value		112	FLOAT	4	Static		
custom_full_value		113	FLOAT	4	Static		
customized	Personnalisé	121	UINT8	1	Static		
reset_ordered_configuration	Effacer configuration commandée	122	ENUM16	2	Static	x	AUTO
empty_scale		114	FLOAT	4	Static	x	AUTO
eop_map_point_number		116	UINT16	2	Static	x	AUTO
factory_data_valid		123	UINT8	1	Static		
fieldbus_type	Type fieldbus	144	ENUM8	1	Static		
full_scale		115	FLOAT	4	Static	x	AUTO
init_map_point_number		117	UINT16	2	Static	x	AUTO
max_not_assoc_track		118	UINT16	2	Static	x	AUTO
ref_max_dist	Référence distance max.	119	FLOAT	4	Static	x	AUTO
ref_min_dist	Référence distance min.	120	FLOAT	4	Static	x	AUTO
line_mapping_accuracy	Précision courbe de mapping	130	FLOAT	4	Static	x	AUTO
mapping_curve_left_margin	Marge gauche courbe de mapping	131	FLOAT	4	Static	x	AUTO
device_calib_changed		133	ENUM16	2	Static	x	AUTO
echo_thresh_attenuat_const_ee	Amortissement seuil	134	FLOAT	4	Dynamic	x	AUTO
echo_threshold_far_ee		135	FLOAT	4	Static	x	AUTO
echo_thresh_inactive_len		137	FLOAT	4	Static	x	AUTO
echo_threshold_near_ee		136	FLOAT	4	Static	x	AUTO
present_probe_length_ee		138	FLOAT	4	Static	x	AUTO
reset_appl_para_chg_flags		139	ENUM16	2	Static	x	AUTO
reset_dyn_persistent		140	ENUM16	2	Static	x	AUTO
locking_status	Etat verrouillage	142	BIT_ENUM16	2	Dynamic		
decimal_places_menu	Menu décimales	96	ENUM16	2	Static	x	AUTO
access_status_tooling	Droits d'accès logiciel de configuration	141	ENUM16	2	Static		
level_linearized	Niveau linéarisé	147	FLOAT	4	Dynamic		

Nom	Etiquette	Indice	Type de données	Taille (octets)	Classe de stockage	Accès en écriture	MODE_BLK
bdt_transferred_ctrl		197	UINT8	1	Static	x	AUTO
bdt_cfg_rdwr_ctrl		196	UINT16	2	Static	x	AUTO

9.7 Méthodes

La spécification FOUNDATION Fieldbus prévoit l'utilisation de méthodes pour simplifier la configuration de l'appareil. Une méthode est une suite d'étapes interactives qui doivent être exécutées les unes après les autres, afin de paramétrer des fonctions d'appareil définies.

Les méthodes suivantes sont disponibles pour les appareils :

- **Restart**
  Cette méthode se trouve dans le Resource Block et permet le réglage du paramètre **Reset appareil**. Les paramètres de l'appareil sont ainsi réinitialisés à un état défini.
- **ENP Restart**
  Cette méthode se trouve dans le Resource Block et permet de modifier les paramètres de la plaque signalétique électronique (Electronic Name Plate).
- **Setup**
  Cette méthode se trouve dans le SETUP Transducer Block et permet la configuration de base de la mesure (unités de mesure, types de cuve ou de réservoir, produit, étalonnage vide et plein).
- **Linéarisation**
  Cette méthode se trouve dans l'ADV_SETUP Transducer Block et sert à gérer le tableau de linéarisation permettant de convertir le niveau mesuré en volume, masse ou débit.
- **Self Check**
  Cette méthode se trouve dans l'EXPERT_CONFIG Transducer Block et permet d'effectuer un autotest de l'appareil.

10 Mise en service au moyen de l'assistant de mise en service

Un assistant est disponible dans FieldCare et DeviceCare [1] pour guider l'utilisateur tout au long de la première mise en service.

1. Connecter l'appareil à FieldCare ou DeviceCare.
2. Ouvrir l'appareil dans FieldCare ou DeviceCare.
   ↳ Le tableau de bord (page d'accueil) de l'appareil s'affiche :

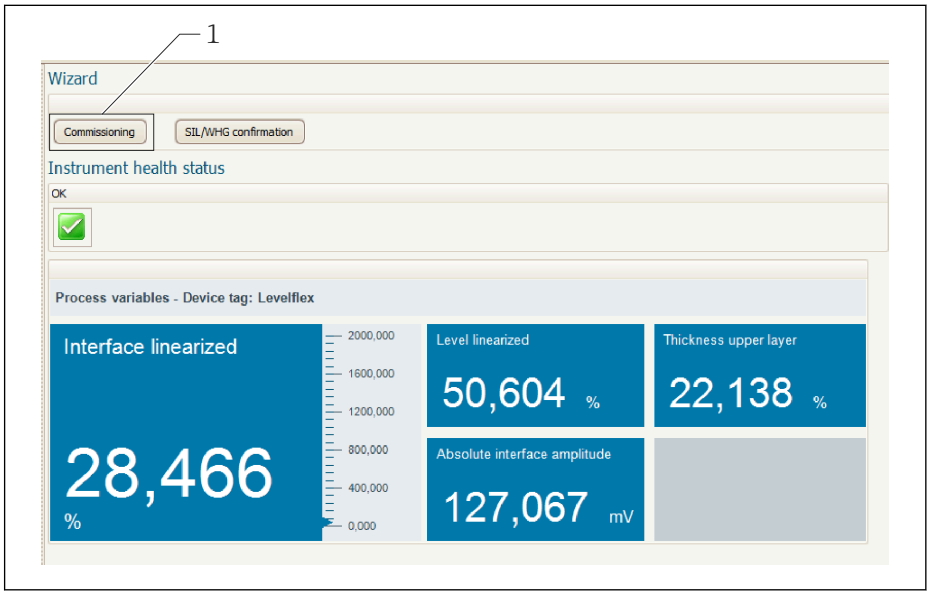

A0025866

1 Le bouton "Commissioning" ouvre l'assistant

3. Cliquer sur "Commissioning" pour lancer l'assistant.
4. Entrer la valeur appropriée pour chaque paramètre ou sélectionner l'option adaptée. Ces valeurs sont copiées directement dans l'appareil.
5. Cliquer sur "Next" pour passer à la page suivante.
6. Une fois toutes les pages remplies, cliquer sur "Finish" pour fermer l'assistant.

Si l'assistant est interrompu avant saisie de tous les paramètres nécessaires, l'appareil peut se trouver dans un état indéfini. Dans ce cas, il est conseillé de rétablir les réglages usine.

1) DeviceCare peut être téléchargé à l'adresse www.software-products.endress.com. Pour télécharger le logiciel, il est nécessaire de s'enregistrer sur le portail des logiciels Endress+Hauser.

11 Mise en service via le menu de configuration

11.1 Contrôle de fonctionnement

Avant la mise en service du point de mesure, s'assurer que les contrôles du montage et du raccordement ont été effectués :

11.2 Réglage de la langue d'interface

Réglage par défaut : anglais ou langue nationale commandée

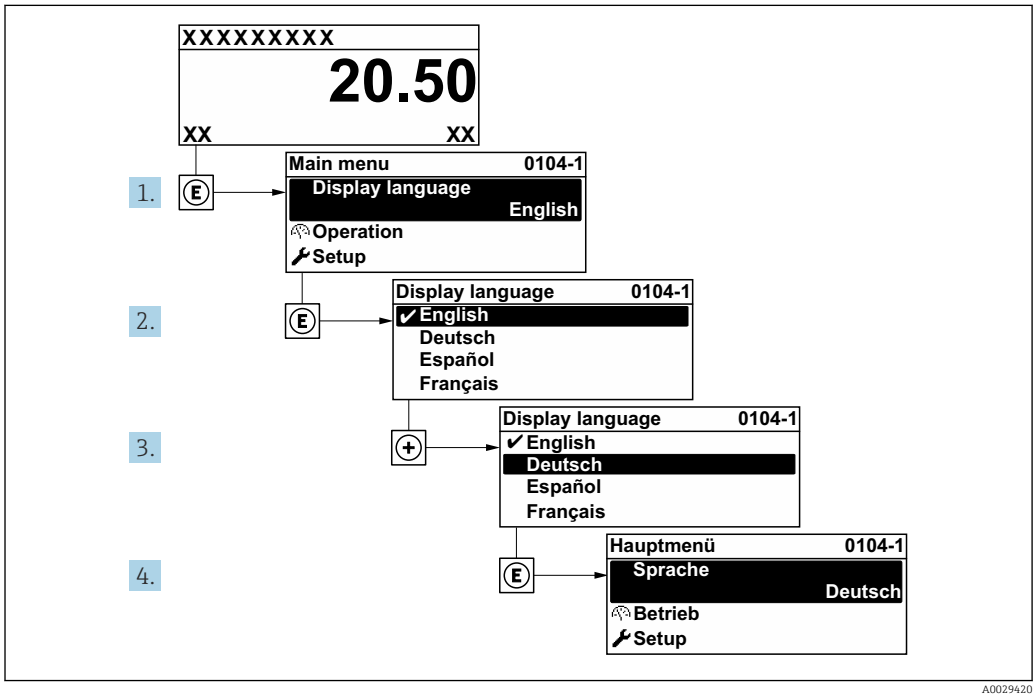

20 *Exemple d'afficheur local*

11.3 Configuration de la mesure de niveau

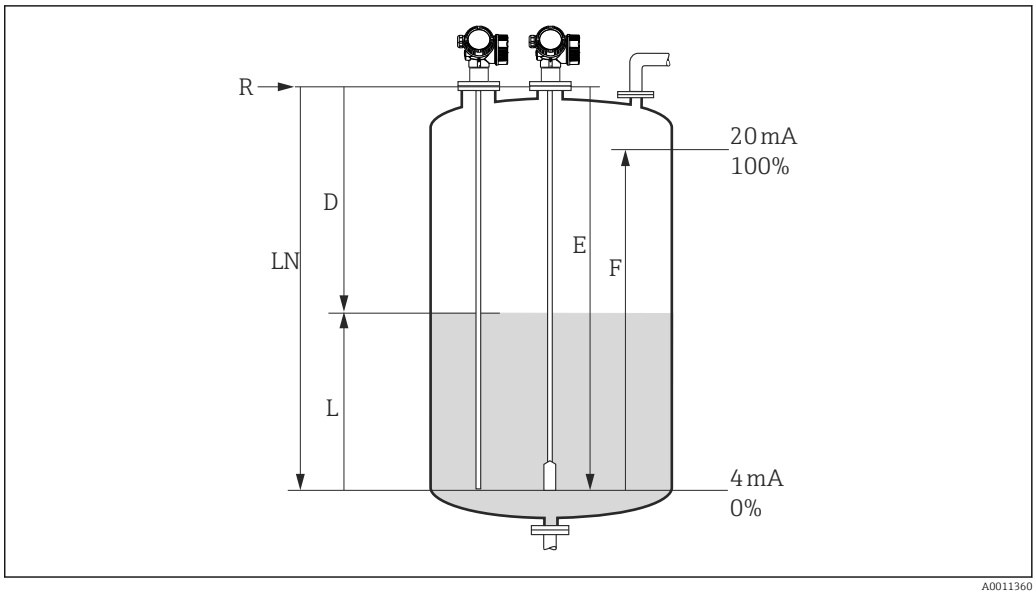

21 Paramètres de configuration pour la mesure de niveau dans les liquides

LN Longueur de sonde
R Point de référence de la mesure
D Distance
L Niveau
E Distance du point zéro (= point zéro)
F Plage de mesure (= étendue de mesure)

Dans le cas des sondes à câble, si la valeur ε_r est inférieure à 7, la mesure n'est pas possible dans la zone du contrepoids tenseur. La distance du point zéro *E* ne doit pas dépasser *LN* - 250 mm (*LN* - 10 in) dans ce cas.

1. Configuration → Désignation du point de mesure
   ↳ Entrer la désignation du point de mesure.
2. Naviguer jusqu'à : Configuration → Unité de longueur
   ↳ Sélectionner l'unité de distance.
3. Naviguer jusqu'à : Configuration → Type de cuve
   ↳ Sélectionner le type de cuve.
4. Pour le paramètre **Type de cuve** = Bypass / tube de mesure :
   Naviguer jusqu'à : Configuration → Diamètre du tube
   ↳ Indiquer le diamètre du bypass ou du tube de mesure.
5. Naviguer jusqu'à : Configuration → Groupe de produit
   ↳ Indiquer le groupe de produit : (**Aqueux (CD >= 4)** ou **Autre**)
6. Naviguer jusqu'à : Configuration → Distance du point zéro
   ↳ Indiquer la distance vide E (distance entre le point de référence R et le repère 0 %).
7. Naviguer jusqu'à : Configuration → Plage de mesure
   ↳ Indiquer la distance pleine F (distance entre le repère 0 % et le repère 100 %).
8. Naviguer jusqu'à : Configuration → Niveau
   ↳ Affiche le niveau mesuré L.
9. Naviguer jusqu'à : Configuration → Distance
   ↳ Affiche la distance D entre le point de référence R et le niveau L.

10. Naviguer jusqu'à : Configuration → Qualité signal
    ↳ Affiche la qualité du signal de l'écho de niveau évalué.
11. Configuration via l'afficheur local :
    Naviguer jusqu'à : Configuration → Suppression → Confirmation distance
    ↳ Comparer la distance affichée à la valeur réelle pour démarrer l'enregistrement d'une suppression des échos parasites (si applicable).
12. Configuration via un outil de configuration :
    Naviguer jusqu'à : Configuration → Confirmation distance
    ↳ Comparer la distance affichée à la valeur réelle pour démarrer l'enregistrement d'une suppression des échos parasites (si applicable).

11.4 Enregistrement de la courbe enveloppe de référence

Une fois la mesure configurée, il est recommandé d'enregistrer la courbe enveloppe actuelle comme courbe enveloppe de référence. Celle-ci peut être utilisée par la suite dans le cadre du diagnostic. Le paramètre **Sauvegarde courbe de référence** permet d'enregistrer la courbe enveloppe.

Chemin dans le menu
Expert → Diagnostic → Diagnostic courbe enveloppe → Sauvegarde courbe de référence

Signification des options
- Non
  Aucune action
- Oui
  La courbe enveloppe actuelle est sauvegardée comme courbe de référence.

Pour les appareils disposant de la version de software 01.00.zz, ce sous-menu n'est visible que pour le rôle utilisateur "Service".

La courbe enveloppe de référence ne peut être affichée dans le diagramme des courbes enveloppes de FieldCare qu'après avoir été chargée depuis l'appareil dans FieldCare. Cette opération s'effectue avec la fonction "Charger courbe de référence" dans FieldCare.

22 Fonction "Charger courbe de référence"

11.5 Configuration de l'afficheur local

11.5.1 Réglage par défaut de l'afficheur local pour la mesure de niveau

Paramètre	Réglage par défaut pour les appareils avec 1 sortie courant	Réglage par défaut pour les appareils avec 2 sorties courant
Format d'affichage	1 valeur, taille max.	1 valeur, taille max.
Affichage valeur 1	Niveau linéarisé	Niveau linéarisé
Affichage valeur 2	Distance	Distance
Affichage valeur 3	Sortie courant 1	Sortie courant 1
Affichage valeur 4	Aucune	Sortie courant 2

11.5.2 Configuration de l'afficheur local

L'afficheur local peut être configuré dans le sous-menu suivant :
Configuration → Configuration étendue → Affichage

11.6 Gestion de la configuration

Après la mise en service, il est possible de sauvegarder la configuration actuelle de l'appareil, de la copier sur un autre point de mesure ou de restaurer la configuration précédente. Cette opération s'effectue à l'aide du paramètre **Gestion données** et des options disponibles.

Chemin dans le menu
Configuration → Configuration étendue → Sauvegarde de données vers l'afficheur → Gestion données

Signification des options

- **Annuler**
  Aucune action n'est exécutée et l'utilisateur quitte le paramètre.
- **Sauvegarder**
  Une copie de sauvegarde de la configuration actuelle de l'appareil est mémorisée dans le module d'affichage de l'appareil à partir de l'HistoROM (intégré dans l'appareil).
- **Restaurer**
  La dernière copie de sauvegarde de la configuration de l'appareil est restaurée dans l'HistoROM de l'appareil à partir du module d'affichage.
- **Dupliquer**
  La configuration du transmetteur de l'appareil est dupliquée sur un autre appareil à l'aide du module d'affichage. Les paramètres suivants, qui caractérisent chaque point de mesure, ne sont **pas** transférés :
  Type de produit
- **Comparer**
  La configuration de l'appareil mémorisée dans le module d'affichage est comparée à la configuration actuelle de l'appareil dans l'HistoROM. Le résultat de la comparaison est indiquée dans le paramètre **Comparaison résultats**.
- **Effacer sauvegarde**
  La copie de sauvegarde de la configuration d'appareil est effacée du module d'affichage de l'appareil.

Pendant que cette action est en cours, la configuration via l'afficheur local est verrouillée et un message indique l'état de progression du processus sur l'afficheur.

En cas de restauration d'une copie de sauvegarde sur un appareil autre que celui d'origine, au moyen de l'option **Restaurer**, différentes fonctions personnalisées de l'appareil peuvent ne pas être disponibles dans certains cas. De même, dans certains cas, il n'est pas possible de rétablir l'état d'origine en revenant à "l'état à la livraison".

Pour copier la configuration sur un autre appareil, utiliser uniquement l'option **Dupliquer**.

11.7 Protection des réglages contre un accès non autorisé

Il existe deux manières de protéger les réglages contre un accès non autorisé :

- Verrouillage via les paramètres (verrouillage software)
- Verrouillage au moyen d'un commutateur de verrouillage (verrouillage hardware)

12 Mise en service (fonctionnement par blocs)

12.1 Contrôle de fonctionnement

Avant la mise en service du point de mesure, s'assurer que les contrôles du montage et du raccordement ont été effectués :

- Check-liste "Contrôle du montage" → 🗎 33
- Check-liste "Contrôle du raccordement" → 🗎 39

12.2 Configuration des blocs

12.2.1 Préparation

1. Mettre l'appareil de mesure sous tension.
2. Noter le **DEVICE_ID**.
3. Ouvrir le logiciel de configuration.
4. Charger les fichiers CFF et les fichiers de description de l'appareil dans le système hôte ou dans le logiciel de configuration. Veiller à utiliser les bons fichiers système.
5. Identifier l'appareil à l'aide du **DEVICE_ID** (voir point 2). Affecter le tag souhaité à l'appareil via le paramètre **Pd-tag/FF_PD_TAG**.

12.2.2 Configuration du Resource Block

1. Ouvrir le Resource Block.
2. Si nécessaire, déverrouiller la configuration de l'appareil.
3. Si nécessaire, modifier le nom du bloc. Réglage par défaut : RS-xxxxxxxxxxx (RB2)
4. Si nécessaire, affecter une description au bloc via le paramètre **Description of the identification tag/TAG_DESC**.
5. Si nécessaire, adapter d'autres paramètres.

12.2.3 Configuration des Transducer Blocks

La configuration de la mesure et du module d'affichage se fait à l'aide des Transducer Blocks. La procédure de base est la même pour tous les Transducer Blocks :

1. Si nécessaire, modifier le nom du bloc.
2. Régler le mode de bloc sur **OOS** via le paramètre **Block mode/MODE_BLK**, élément **TARGET**.
3. Paramétrer l'appareil en fonction de la tâche de mesure.
4. Régler le mode de bloc sur **Auto** via le paramètre **Block mode/MODE_BLK**, élément **TARGET**.

ℹ Le mode de bloc doit être réglé sur **Auto** pour garantir le bon fonctionnement de l'appareil.

12.2.4 Configuration des Analog Input Blocks

L'appareil dispose de 2 Analog Input Blocks, qui peuvent être affectés au choix aux différentes grandeurs de process.

Réglage par défaut	
Analog Input Block	**CHANNEL**
AI 1	32949 : niveau linéarisé
AI 2	32856 : distance

1. Si nécessaire, modifier le nom du bloc.
2. Régler le mode de bloc sur **OOS** via le paramètre **Block mode/MODE_BLK**, élément **TARGET**.
3. Via le paramètre **Channel/CHANNEL**, sélectionner la grandeur de process qui doit être utilisée comme valeur d'entrée pour l'Analog Input Block .
4. Via le paramètre **Transducer scale/XD_SCALE**, sélectionner l'unité souhaitée et la gamme d'entrée du bloc pour la grandeur de process → 🗎 82. Veiller à ce que l'unité sélectionnée soit adaptée à la grandeur de process sélectionnée. Si la grandeur de process et l'unité ne sont pas compatibles, le paramètre **Block error/ BLOCK_ERR** indique **Block Configuration Error** et le mode de bloc ne peut pas être réglé sur **Auto**.
5. Via le paramètre **Linearization type/L_TYPE**, sélectionner le type de linéarisation pour la grandeur d'entrée (réglage par défaut : **Direct**). Veiller à ce que pour le type de linéarisation **Direct**, les réglages des paramètres **Transducer scale/XD_SCALE** et **Output scale/OUT_SCALE** soient identiques. Si les valeurs et les unités ne sont pas compatibles, le paramètre **Block error/BLOCK_ERR** indique **Block Configuration Error** et le mode de bloc ne peut pas être réglé sur **Auto**.
6. Entrer les alarmes et les messages d'alarme critiques via les paramètres **High alarm limit/ HI_HI_LIM**, **High early warning limit/HI_LIM**, **Low alarm limit/ LO_LO_LIM** et **Low early warning limit/LO_LIM**. Les valeurs limites entrées doivent se situer dans la gamme de valeurs fixée pour le paramètre **Output scale/ OUT_SCALE**→ 🗎 82.
7. Indiquer les priorités des alarmes via les paramètres **Priority for high limit value alarm/HI_HI_PRI**, **Priority for high early warning/HI_PRI**, **Priority for low limit value alarm/LO_LO_PRI** et **Priority for low limit value early warning/LO_PRI**. Le rapport au système hôte sur site ne se fait qu'en cas de priorité alarme supérieure à 2.
8. Régler le mode de bloc sur **Auto** via le paramètre **Block mode/MODE_BLK**, élément **TARGET**. Pour cela, le Resource Block doit également être réglé sur le mode de bloc **Auto**.

12.2.5 Autre configuration

1. Relier les blocs de fonctions et les blocs de sortie.
2. Une fois le LAS actif défini, charger toutes les données et tous les paramètres dans l'appareil de terrain.

12.3 Mise à l'échelle de la valeur mesurée dans l'AI Block

La valeur mesurée peut être mise à l'échelle si le type de linéarisation **L_TYPE** = **Indirect** a été sélectionné dans l'AI Block. **XD_SCALE** définit la gamme d'entrée avec les éléments **EU_0** et **EU_100**. Elle est représentée de façon linéaire sur la gamme de sortie, définie par **OUT_SCALE** également avec les éléments **EU_0** et **EU_100**.

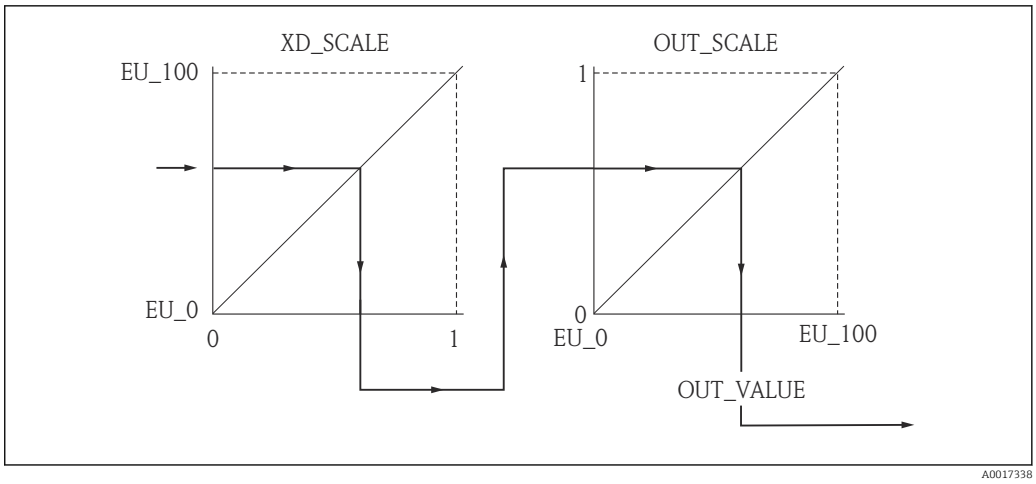

23 *Mise à l'échelle de la valeur mesurée dans l'AI Block*

- En cas de sélection du mode **Direct** dans le paramètre **L_TYPE**, il n'est pas possible de modifier les valeurs et les unités pour **XD_SCALE** et **OUT_SCALE**.
- Les paramètres **L_TYPE**, **XD_SCALE** et **OUT_SCALE** ne peuvent être modifiés que dans le mode de bloc OOS.

12.4 Sélection de la langue

Étape	Bloc	Paramètre	Action
1	DISPLAY (TRDDISP)	Langue (language)	Sélectionner la langue [1]. **Options :** ▪ 32805 : arabe ▪ 32824 : chinois ▪ 32842 : tchèque ▪ 32881 : néerlandais ▪ 32888 : anglais ▪ 32917 : français ▪ 32920 : allemand ▪ 32945 : italien ▪ 32946 : japonais ▪ 32948 : coréen ▪ 33026 : polonais ▪ 33027 : portugais ▪ 33062 : russe ▪ 33083 : espagnol ▪ 33103 : thaï ▪ 33120 : vietnamien ▪ 33155 : indonésien ▪ 33166 : turc

1) Les langues prises en charge par l'appareil sont indiquées au moment de la commande. Pour cela, voir la caractéristique 500 "Autre langue de programmation" dans la structure du produit

12.5 Configuration de la mesure de niveau

La méthode **Setup** peut également être utilisée pour configurer la mesure. Cette méthode est accessible via le Transducer Block SETUP (TRDSUP).

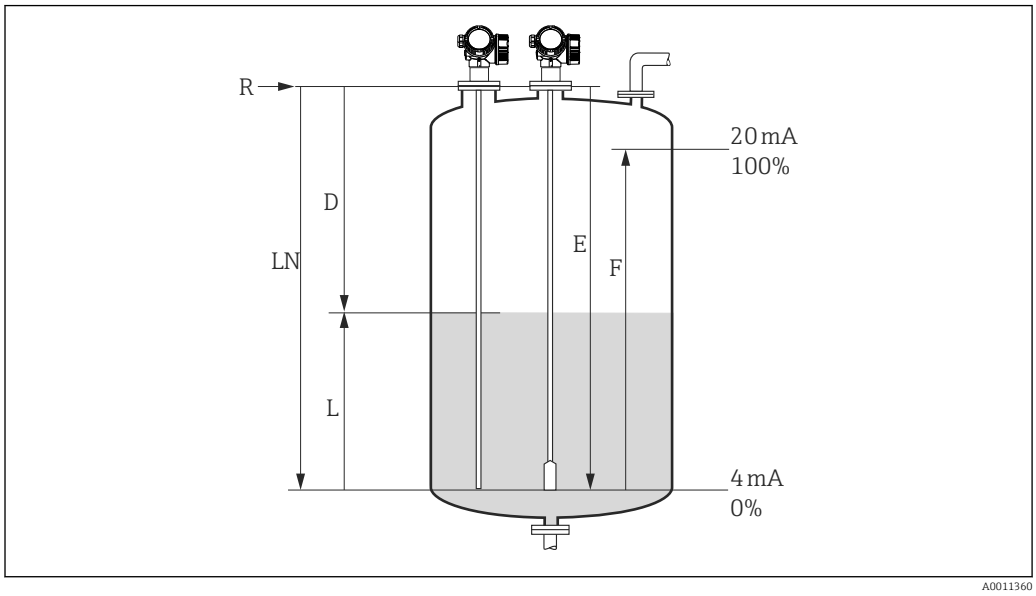

24 *Paramètres de configuration pour la mesure de niveau dans les liquides*

LN = Longueur de sonde
D = Distance
L = Niveau
R = Point de référence de la mesure
E = Étalonnage vide (= Distance du point zéro)
F = Étalonnage plein (= Plage de mesure)

Dans le cas des sondes à câble, si la valeur CD est inférieure à 7, la mesure n'est pas possible dans la zone du contrepoids tenseur. La distance du point zéro *E* ne doit pas dépasser *LN* - 250 mm (*LN* - 10 in) dans ce cas.

Étape	Bloc	Paramètre	Action
1	SETUP (TRDSUP)	Unité de longueur (distance_unit)	Sélectionner l'unité de distance. **Options :** ▪ 1010 : m ▪ 1013 : mm ▪ 1018 : in ▪ 1019 : ft
2	SETUP (TRDSUP)	Type de cuve (tank_type)	Sélectionner le type de cuve. **Options :** ▪ 32816 : Bypass / tube de mesure ▪ 33288 : Métallique ▪ 33302 : Coaxial ▪ 33432 : Double câble ▪ 33433 : Double tige ▪ 33437 : Câble disque centrage métallique ▪ 33438 : Tige disque centrage métallique ▪ 33441 : Non métallique ▪ 33444 : Installation à l'extérieur
3	SETUP (TRDSUP)	Diamètre du tube (tube_diameter) [1]	Indiquer le diamètre du bypass ou du tube de mesure.
4	SETUP (TRDSUP)	Groupe de produit (medium_group)	Indiquer le groupe de produit. **Options :** ▪ 316 : Aqueux (CD > 4) ▪ 256 : Autre (CD > 1,9) [2]

Étape	Bloc	Paramètre	Action
5	SETUP (TRDSUP)	Distance du point zéro (empty_calibration)	Indiquer la distance vide E (distance entre le point de référence R et le repère 0 %).
6	SETUP (TRDSUP)	Plage de mesure (full_calibration)	Indiquer la distance pleine F (distance entre le repère 0 % et le repère 100 %).
7	SETUP (TRDSUP)	Niveau (level)	Affiche le niveau mesuré L.
8	SETUP (TRDSUP)	Distance (filtered_dist_val)	Affiche la distance D entre le point de référence R et le niveau L.
9	SETUP (TRDSUP)	Qualité signal (signal_quality)	Affiche la qualité du signal de l'écho de niveau évalué.
10	SETUP (TRDSUP)	Confirmation distance (confirm_distance)	Comparer la distance affichée à la valeur réelle pour démarrer l'enregistrement d'une suppression des échos parasites. **Options :** ▪ 179 : Suppression manuelle ▪ 32847 : Supprimer courbe ▪ 32859 : Distance ok ▪ 32860 : Distance trop grande ▪ 32861 : Distance trop petite ▪ 32862 : Distance inconnue ▪ 33100 : Réservoir vide

1) Disponible uniquement pour sondes revêtues et "Type de cuve" = "Bypass/tube de mesure"
2) Si nécessaire, il est également possible d'entrer des CD plus petites dans le paramètre "Constante diélectrique (dc_value)". Cependant, la gamme de mesure peut être limitée si la CD est < 1,6. Dans ce cas, contacter Endress+Hauser.

12.6 Configuration de l'afficheur local

12.6.1 Réglage par défaut de l'afficheur local pour la mesure de niveau

Paramètre	Réglage par défaut pour les appareils avec 1 sortie courant	Réglage par défaut pour les appareils avec 2 sorties courant
Format d'affichage	1 valeur, grand format	1 valeur, grand format
Affichage valeur 1	Niveau linéarisé	Niveau linéarisé
Affichage valeur 2	Distance	Distance
Affichage valeur 3	Sortie courant 1	Sortie courant 1
Affichage valeur 4	Aucun	Sortie courant 2

L'afficheur local peut être personnalisé dans le Transducer Block **DISPLAY (TRDDISP)**.

12.7 Gestion de la configuration

Après la mise en service, il est possible de sauvegarder la configuration actuelle de l'appareil, de la copier sur un autre point de mesure ou de restaurer la configuration précédente. Cela se fait à l'aide du paramètre **Gestion données** et de ses options.

Chemin dans le menu
Configuration → Configuration étendue → Sauvegarde de données vers l'afficheur → Gestion données

Configuration des blocs
Bloc : **DISPLAY (TRDDISP)**
Paramètre : **Gestion données (configuration_management)**

Fonctions des options du paramètre

Options	Description
33097 : Sauvegarder	La configuration actuelle de l'appareil contenue dans l'HistoROM est sauvegardée dans le module d'affichage de l'appareil. La copie de sauvegarde comprend les données du transmetteur de l'appareil.
33057 : Restaurer	La dernière copie de sauvegarde de la configuration de l'appareil est restaurée dans l'HistoROM de l'appareil à partir du module d'affichage. La copie de sauvegarde comprend les données du transmetteur de l'appareil.
33838 : Dupliquer	La configuration du transmetteur d'un appareil est transférée à l'aide du module d'affichage sur un autre appareil.
265 : Comparer	La configuration de l'appareil mémorisée dans le module d'affichage est comparée à la configuration actuelle de l'appareil dans l'HistoROM.
32848 : Effacer sauvegarde	La copie de sauvegarde de la configuration d'appareil est effacée du module d'affichage de l'appareil.

HistoROM
Il s'agit d'une mémoire "non volatile" sous la forme d'une EEPROM.

Pendant que cette action est en cours, la configuration via l'afficheur local est verrouillée et un message indique l'état de progression du processus sur l'afficheur.

Dans les appareils avec communication FOUNDATION Fieldbus, le paramètre "PD_Tag" est également accepté lors de la duplication des paramètres. Si nécessaire, régler ce paramètre sur la valeur souhaitée après la duplication.

12.8 Configuration du comportement en cas d'événement suivant la spécification FOUNDATION Fieldbus FF912

L'appareil est conforme à la spécification FOUNDATION Fieldbus FF912. Entres autres choses, cela signifie que :

- La catégorie de diagnostic selon la recommandation NAMUR NE107 est transmise via le bus de terrain dans un format indépendant du fabricant :
  - F : Défaut
  - C : Test fonction
  - S : En dehors de la spécification
  - M : Maintenance nécessaire
- La catégorie de diagnostic des groupes d'événements prédéfinis peut être adaptée par l'utilisateur en fonction des exigences de l'application individuelle.
- Certains événements peuvent être séparés de leur groupe et être traités individuellement :
  - 941 : Perte écho
  - 942 : Dans distance de sécurité
- Des informations complémentaires et des mesures de suppression des défauts sont transmises via le bus de terrain avec le message d'événement.

Les messages de diagnostic selon FF912 ne sont disponibles dans le système hôte que si l'option **Multi-bit Alarm Support** est activée dans le paramètre **FEATURE_SEL** du Resource Block. Pour des raisons de compatibilité, lorsque l'appareil est livré, cette option n'est **pas** activée :

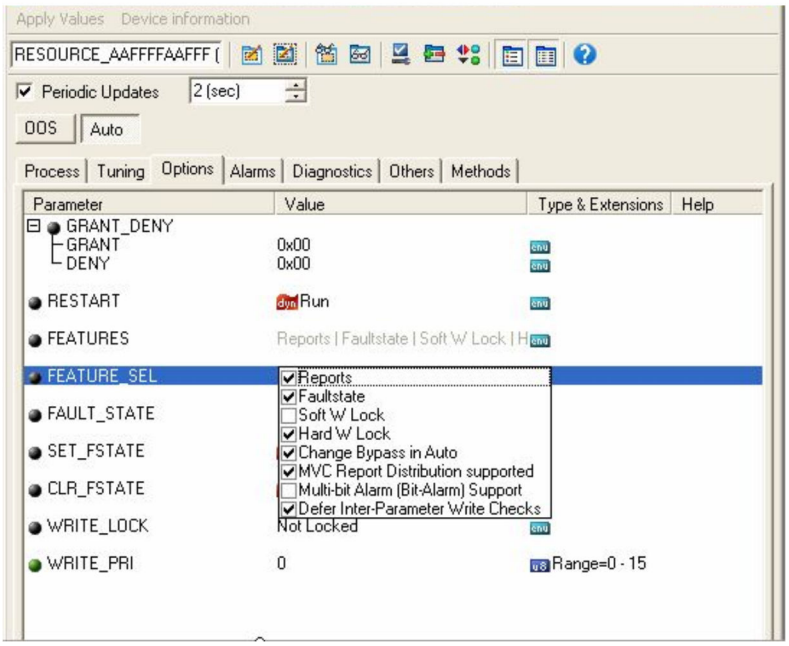

12.8.1 Groupes d'événements

Les évènements de diagnostic sont répartis en 16 groupes en fonction de la **source** et la **priorité**. Une **catégorie d'événements par défaut** est affectée à chaque groupe en usine. Ici, un bit des paramètres d'affectation appartient à chaque groupe d'événements.

Priorité d'événement	Catégorie d'événements par défaut	Source d'événement	Bit	Événements dans ce groupe
Priorité la plus haute	Défaut (F)	Capteur	31	▪ F003 : Rupture de sonde détectée ▪ F046 : Colmatage sur la sonde ▪ F083 : Contenu de la mémoire ▪ F104 : Câble HF ▪ F105 : Câble HF ▪ F106 : Capteur
		Électronique	30	▪ F242 : SW incompatible ▪ F252 : Module incompatible ▪ F261 : Module électronique ▪ F262 : Connexion module ▪ F270 : Défaut électronique principale ▪ F271 : Défaut électronique principale ▪ F272 : Défaut électronique principale ▪ F273 : Défaut électronique principale ▪ F275 : Défaut module E/S ▪ F276 : Défaut module E/S ▪ F282 : Mémoire de données ▪ F283 : Contenu mémoire ▪ F311 : Contenu mémoire
		Configuration	29	▪ F410 : Transmission données ▪ F411 : Upload/download ▪ F435 : Linéarisation ▪ F437 : Configuration incompatible
		Process	28	▪ F803 : Courant de boucle 1 ▪ F825 : Température de fonctionnement ▪ F936 : Perturbation électromagnétique ▪ F941 : Perte écho [1)] ▪ F970 : Linéarisation

1) Cet événement peut être retiré du groupe et traité séparément ; voir la section "Zone configurable".

Priorité d'événement	Catégorie d'événements par défaut	Source d'événement	Bit	Événements dans ce groupe
Priorité haute	Test fonction (C)	Capteur	27	Pas utilisé dans Levelflex
		Électronique	26	Pas utilisé dans Levelflex
		Configuration	25	▪ C411 : Upload/download ▪ C431 : Réétalonnage ▪ C484 : Simulation mode défaut ▪ C485 : Simulation valeur mesurée ▪ C491 : Simulation sortie courant ▪ C585 : Simulation distance
		Process	24	Pas utilisé dans Levelflex

Priorité d'événement	Catégorie d'événements par défaut	Source d'événement	Bit	Événements dans ce groupe
Priorité basse	En dehors de la spécification (S)	Capteur	23	Pas utilisé dans Levelflex
		Électronique	22	Pas utilisé dans Levelflex
		Configuration	21	S441 : Sortie courant 1
		Process	20	▪ S801 : Énergie trop faible ▪ S825 : Température de fonctionnement ▪ S921 : Changement de référence ▪ S942 : Dans distance de sécurité [1)] ▪ S943 : Dans distance blocage ▪ S944 : Plage de niveau ▪ S968 : Niveau limité

1) Cet événement peut être retiré du groupe et traité séparément ; voir la section "Zone configurable".

Priorité d'événement	Catégorie d'événements par défaut	Source d'événement	Bit	Événements dans ce groupe
Priorité la plus basse	Maintenance nécessaire (M)	Capteur	19	Pas utilisé dans Levelflex
		Électronique	18	▪ M270 : Défaut électronique principale ▪ M272 : Défaut électronique principale ▪ M311 : Contenu mémoire
		Configuration	17	M438 : Bloc de données
		Process	16	M801 : Courant de boucle 1

12.8.2 Paramètres d'affectation

Les catégories d'événements sont affectées aux groupes d'événements via quatre paramètres d'affectation. Ceux-ci se trouvent dans le **RESOURCE (RB2)** Block:

- **FD_FAIL_MAP** : pour catégorie d'événements **Défaut (F)**
- **FD_CHECK_MAP** : pour catégorie d'événements **Test fonction (C)**
- **FD_OFFSPEC_MAP** : pour catégorie d'événements **En dehors de la spécification (S)**
- **FD_MAINT_MAP** : pour catégorie d'événements **Maintenance nécessaire (M)**

Chacun de ces paramètres se compose de 32 bits ayant la signification suivante :

- **Bit 0 :** réservé par la Fieldbus Foundation
- **Bits 1 à 15 :** zone configurable ; certains évènements de diagnostic peuvent être affectés ici indépendamment du groupe d'évènements auquel ils appartiennent. Ils sont ensuite retirés du groupe d'événements et leur comportement peut être configuré individuellement.
  Dans le Levelflex, les paramètres suivants peuvent être affectés à la zone configurable :
  - 941 : Perte écho
  - 942 : Dans distance de sécurité
- **Bits 16-31 :** gamme standard ; ces bits sont affectés en permanence aux groupes d'événements. Si le bit est réglé sur **1**, ce groupe d'événements est affecté à la catégorie d'événements individuelle.

Le tableau suivant indique le réglage par défaut des paramètres d'affectation. Dans le réglage par défaut, il y a une affectation claire entre la priorité d'événement et la catégorie d'événements (c.-à-d. le paramètre d'affectation).

Réglage par défaut des paramètres d'affectation

	Gamme standard																Zone configurable
Priorité d'événement	**Priorité la plus haute**				**Priorité haute**				**Priorité basse**				**Priorité la plus basse**				
Source d'événement [1]	S	E	C	P	S	E	C	P	S	E	C	P	S	E	C	P	
Bit	31	30	29	28	27	26	25	24	23	22	21	20	19	18	17	16	15 ... 1
FD_FAIL_MAP	1	1	1	1	0	0	0	0	0	0	0	0	0	0	0	0	0
FD_CHECK_MAP	0	0	0	0	1	1	1	1	0	0	0	0	0	0	0	0	0
FD_OFFSPEC_MAP	0	0	0	0	0	0	0	0	1	1	1	1	0	0	0	0	0
FD_MAINT_MAP	0	0	0	0	0	0	0	0	0	0	0	0	1	1	1	1	0

1) S : Sensor ; E : Electronics ; C : Configuration ; P : Process

Procéder comme suit pour changer le comportement de diagnostic d'un groupe d'événements :

1. Ouvrir le paramètre d'affectation auquel le groupe est actuellement affecté.
2. Faire passer le bit du groupe d'événements de **1** à **0**. En cas de configuration via FieldCare, cette opération s'effectue en décochant la case correspondante (voir l'exemple suivant).
3. Ouvrir le paramètre d'affectation auquel le groupe doit être affecté.
4. Faire passer le bit du groupe d'événements de **0** à **1**. En cas de configuration via FieldCare, cette opération s'effectue en cochant la case correspondante (voir l'exemple suivant).

Exemple

Le groupe **Priorité la plus haute / erreur de configuration** contient les événements **410 : Transmission données**, **411 : Upload/download**, **435 : Linéarisation** et **437 :**

Configuration incompatible. Ceux-ci doivent être rattachés à la catégorie **Test fonction (C)**, et non plus **Défaut (F)**.

1.

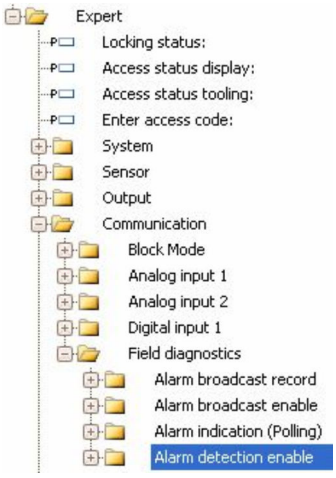

Dans la fenêtre de navigation de FieldCare, naviguer jusqu'à **Expert → Communication → Field diagnostics → Alarm detection enable**.

2.

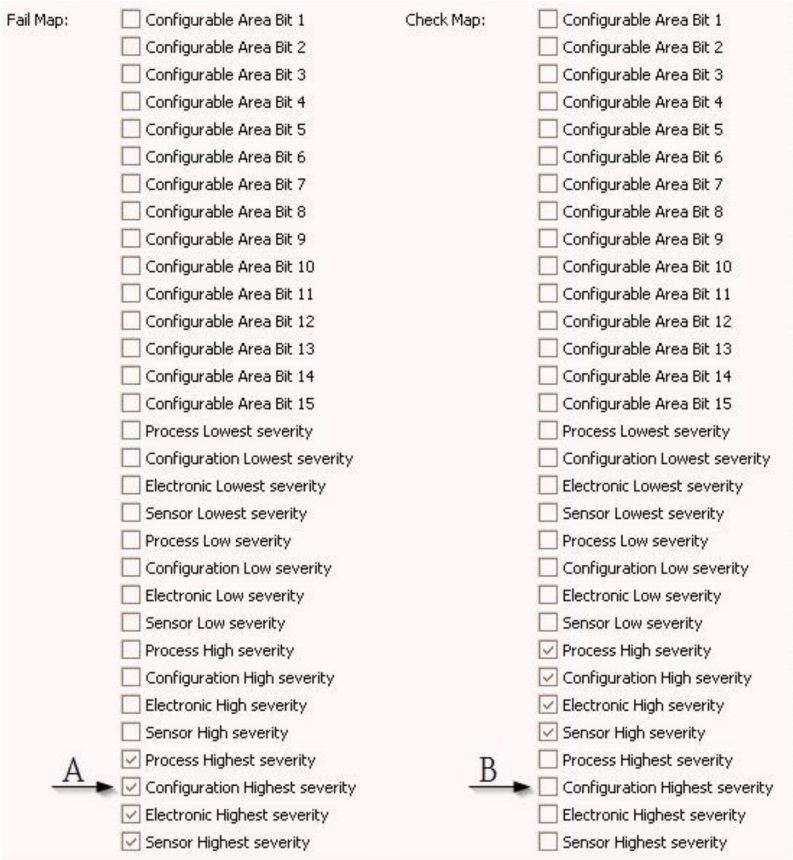

25 Les colonnes "Fail Map" et "Check Map" à l'état à la livraison

Dans la colonne **Fail Map**, rechercher le groupe **Configuration Highest Severity** et décocher la case correspondante (A). Cocher la case pertinente dans la colonne **Check Map** (B). Noter qu'il est nécessaire d'appuyer sur la touche Entrée pour confirmer chaque saisie.

26 Les colonnes "Fail Map" et "Check Map" après la modification

Veiller à ce que le bit correspondant soit réglé dans au moins un des paramètres d'affectation pour chaque groupe d'événements. Sinon, aucune catégorie ne sera transmise avec l'événement via le bus, et le système de commande ignorera donc généralement la présence de l'événement.

La page **Alarm detection enable** de FieldCare permet de paramétrer détection des événements de diagnostic, mais pas la transmission des messages via le bus. Cette dernière doit être paramétrée sur la page **Alarm broadcast enable**. Le fonctionnement de cette page est identique à celui de la page **Alarm detection enable**. Le Resource Block doit être en mode **Auto** pour que les informations d'état soient transmises via le bus.

12.8.3 Zone configurable

La catégorie d'événements peut être définie individuellement pour les événements suivants – quel que soit le groupe d'événements auquel ils sont affectés dans le réglage par défaut :

- **F941** : Perte écho
- **S942** : Dans distance de sécurité

Pour modifier la catégorie d'événements, l'événement doit d'abord être affecté à l'un des bits 1 à 15. Cette opération s'effectue au moyen des paramètres **FF912 ConfigArea_1** à **FF912ConfigArea_15** dans le **DIAGNOSTIC (TRDDIAG) Block**. Ensuite, il est possible de faire passer le bit correspondant de **0** à **1** dans le paramètre d'affectation souhaité.

Exemple

L'erreur **942 "Dans distance de sécurité"** doit quitter la catégorie **En dehors de la spécification (S)** pour être rattachée à la catégorie **Test fonction (C)**.

1.

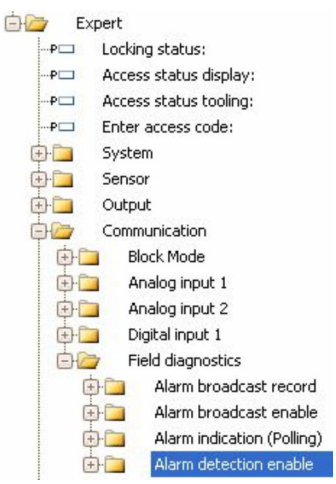

Dans la fenêtre de navigation de FieldCare, naviguer jusqu'à **Expert → Communication → Field diagnostics → Alarm detection enable**.

2.

Dans le réglage par défaut, tous les bits se trouvant dans la colonne **Configurable Area Bits** ont la valeur **not used**.

3.

Sélectionner l'un de ces bits (ici, par exemple : **Configurable Area Bit 1**), puis sélectionner l'option **Dans distance de sécurité** dans la liste de sélection correspondante. Appuyer sur Entrée pour confirmer l'option sélectionnée.

4.

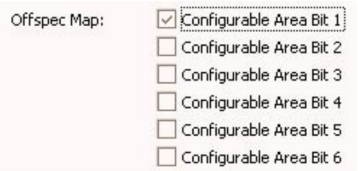

Aller dans la colonne **Offspec Map** et cocher la case du bit correspondant (ici : **Configurable Area Bit 1**). Appuyer sur ENTER pour confirmer les saisies.

Un passage à la catégorie d'erreurs **Dans distance de sécurité** n'a aucune incidence sur une erreur déjà présente. La nouvelle catégorie n'est affectée que si cette erreur se reproduit après le changement.

12.8.4 Transmission de messages d'événement via le bus

Priorité des événements

Les messages d'événement sont uniquement transmis via le bus si leur priorité est comprise entre 2 et 15. Les événements de priorité 1 sont affichés mais ne sont pas transmis via le bus. Les événements de priorité 0 sont ignorés. Dans le réglage par défaut, la priorité de tous les événements est 0. La priorité peut être modifiée individuellement pour les quatre paramètres d'affectation. Les quatre paramètres suivants du Resource Block sont utilisés à cet effet :

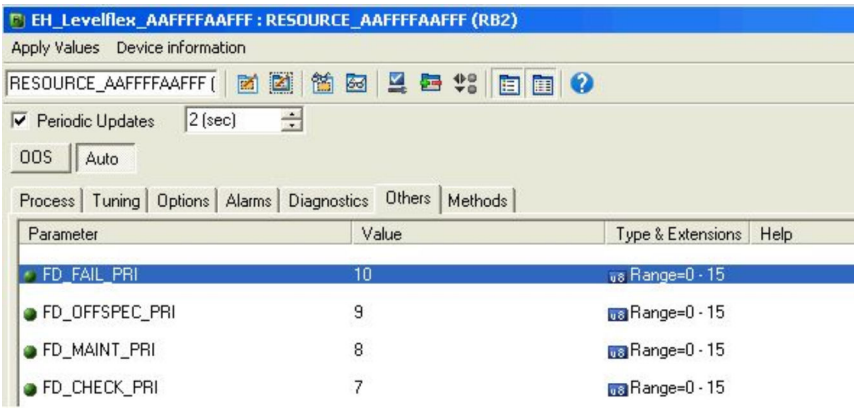

Suppression de certains événements

Il est possible de supprimer certains événements pendant la transmission via le bus en utilisant un masque. Bien que ces événements soient affichés, ils ne sont pas transmis via le bus. Ce masque se trouve dans FieldCare sous **Expert → Communication → Field diagnostics → Alarm broadcast enable**. Il s'agit d'un masque de sélection négative, c.-à-d. que si un champ est sélectionné, les événements associés ne sont **pas** transmis via le bus.

12.9 Protection des réglages contre un accès non autorisé

Les possibilités suivantes sont disponibles pour protéger les réglages contre un accès non autorisé :

- Verrouillage au moyen d'un commutateur de verrouillage (verrouillage hardware)
- Verrouillage via le menu de configuration (verrouillage software)
- Verrouillage via la configuration des blocs :
  - Bloc : **DISPLAY (TRDDISP)** ; paramètre : **Définir code d'accès (define_access_code)**
  - Bloc : **EXPERT_CONFIG (TRDEXP)** ; paramètre : **Entrer code d'accès (enter_access_code)**

13 Diagnostic et suppression des défauts

13.1 Suppression des défauts générale

13.1.1 Erreurs générales

Erreur	Cause possible	Solution
L'appareil ne réagit pas.	Absence de tension.	Appliquer la tension correcte.
	Les câbles de raccordement ne sont pas en contact avec les bornes.	Vérifier les contacts des câbles et corriger si nécessaire.
Aucune valeur affichée	L'affichage est trop clair ou trop sombre.	▪ Augmenter le contraste en appuyant simultanément sur ⊞ et Ⓔ. ▪ Diminuer le contraste en appuyant simultanément sur ⊟ et Ⓔ.
	Le connecteur du câble de l'afficheur n'est pas correctement enfiché.	Enficher correctement le connecteur.
	L'afficheur est défectueux.	Remplacer l'afficheur.
"Erreur de communication" s'affiche lors du démarrage de l'appareil ou lors du raccordement de l'afficheur.	Interférences électromagnétiques	Vérifier la mise à la terre de l'appareil.
	Rupture du câble de l'afficheur ou connecteur de l'afficheur défectueux.	Remplacer l'afficheur.
Impossible de copier les paramètres d'un appareil à l'autre via l'afficheur. Seules les options "Sauvegarder" et "Annuler" sont disponibles.	L'afficheur avec la sauvegarde n'est pas détecté correctement si la sauvegarde des données n'a pas été préalablement effectuée sur le nouvel appareil.	Raccorder l'afficheur (avec la sauvegarde) et redémarrer l'appareil.
La communication via l'interface CDI ne fonctionne pas.	Mauvais réglage de l'interface COM sur l'ordinateur.	Vérifier le réglage de l'interface COM sur l'ordinateur et corriger si nécessaire.
L'appareil délivre des mesures incorrectes.	Erreur de paramétrage	Vérifier et corriger le paramétrage.

13.1.2 Erreurs de paramétrage

Erreurs de paramétrage pour la mesure de niveau

Problème	Cause possible	Action corrective
La valeur mesurée est incorrecte	Si la distance mesurée (Configuration → Distance) correspond à la distance réelle : Erreur d'étalonnage	▪ Vérifier le paramètre **Distance du point zéro** (→ 🗎 130) et le corriger si nécessaire. ▪ Vérifier le paramètre **Plage de mesure** (→ 🗎 131) et le corriger si nécessaire. ▪ Vérifier la linéarisation et la corriger si nécessaire (sous-menu **Linéarisation** (→ 🗎 147)).
	Si la distance mesurée (Configuration → Distance) ne correspond pas à la distance réelle : Un écho parasite est présent.	Exécuter la suppression des échos parasites (paramètre **Confirmation distance** (→ 🗎 133)).
Pas de changement de la valeur mesurée lors du remplissage/de la vidange	Un écho parasite est présent.	Exécuter la suppression des échos parasites (paramètre **Confirmation distance** (→ 🗎 133)).
	Formation de dépôts sur la sonde.	Nettoyer la sonde.
	Erreur dans le suivi de l'écho.	Désactiver le suivi de l'écho (Expert → Capteur → Suivi écho → Mode évaluation = **Pas d'historique**).
message de diagnostic **Perte écho** apparaît à la mise sous tension.	Seuil d'écho trop élevé.	Vérifier le paramètre **Groupe de produit** (→ 🗎 130). Si nécessaire, sélectionner un réglage plus précis avec le paramètre **Propriété produit** (→ 🗎 141).
	Écho de niveau supprimé.	Effacer la suppression des échos parasites et recommencer l'enregistrement si nécessaire (paramètre **Enregistrement suppression** (→ 🗎 135)).
L'appareil affiche un niveau alors que la cuve est vide.	Longueur de sonde incorrecte	Effectuer une correction de la longueur de sonde (paramètre **Confirmation longueur de sonde** (→ 🗎 160)).
	Écho parasite	Réaliser une suppression des échos parasites sur toute la longueur de la sonde lorsque la cuve est vide (paramètre **Confirmation distance** (→ 🗎 133)).
Pente du niveau incorrecte sur l'ensemble de la gamme de mesure	Type de cuve mal réglé.	Sélectionner le paramètre **Type de cuve** (→ 🗎 129) correct.

13.2 Informations de diagnostic sur l'afficheur local

13.2.1 Message de diagnostic

Les défauts détectés par le système d'autosurveillance de l'appareil de mesure sont affichés sous forme de message de diagnostic en alternance avec l'affichage de la valeur mesurée.

Affichage de la valeur mesurée en cas d'alarme	Message de diagnostic

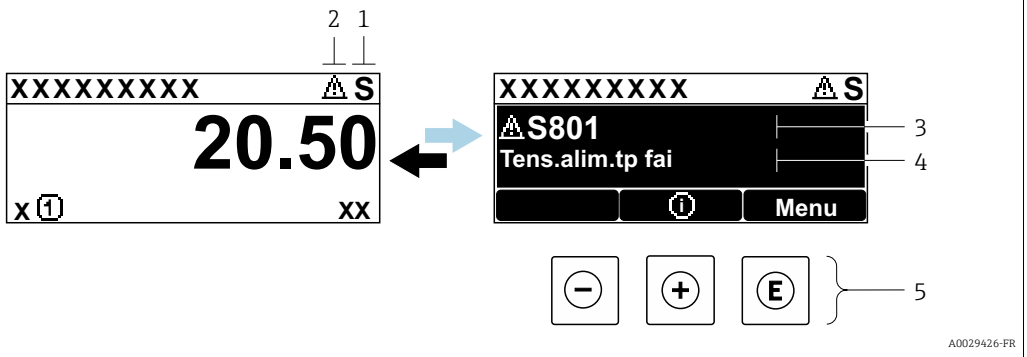

1 *Signal d'état*
2 *Symbole d'état (symbole pour le niveau de l'événement)*
3 *Symbole d'état avec événement de diagnostic*
4 *Texte d'événement*
5 *Éléments de configuration*

Signaux d'état

F A0032902	**Option "Défaut (F)"** Un défaut de l'appareil s'est produit. La valeur mesurée n'est plus valide.
C A0032903	**Option "Test fonction (C)"** L'appareil se trouve en mode maintenance (p. ex. pendant une simulation).
S A0032904	**Option "En dehors de la spécification (S)"** L'appareil fonctionne : ▪ En dehors de ses spécifications techniques (p.ex. pendant le démarrage ou un nettoyage) ▪ En dehors de la configuration effectuée par l'utilisateur (p. ex. niveau en dehors de la gamme configurée)
M A0032905	**Option "Maintenance nécessaire (M)"** Il est nécessaire de procéder à la maintenance de l'appareil. La valeur mesurée est toujours valide.

Symbole d'état (symbole pour le niveau de l'événement)

⊗	**État "Alarme"** La mesure est interrompue. Les signaux de sortie adoptent l'état d'alarme défini. Un message de diagnostic est généré.
⚠	**État "Avertissement"** L'appareil continue de mesurer. Un message de diagnostic est généré.

Événement de diagnostic et texte d'événement

Le défaut peut être identifié à l'aide de l'événement de diagnostic. Le texte d'événement y contribue en fournissant des informations sur le défaut. En outre, le symbole d'état associé est affiché devant l'événement de diagnostic.

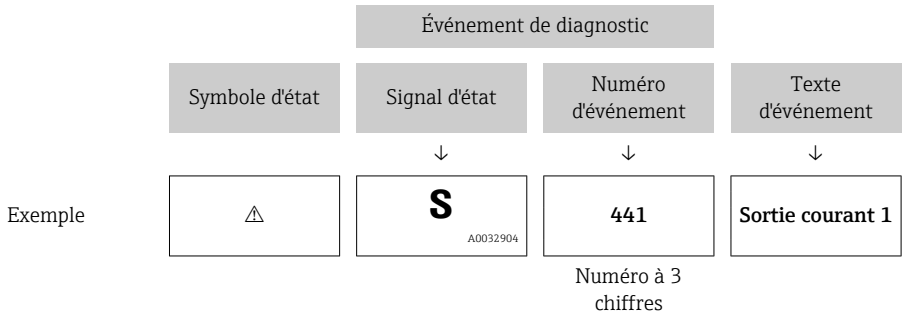

Si deux ou plusieurs événements de diagnostic se produisent simultanément, seul le message de diagnostic ayant la priorité la plus élevée est affiché. Les autres messages de diagnostic en attente peuvent être affichés dans le sous-menu **Liste de diagnostic**.

Les anciens messages de diagnostic qui n'ont plus cours sont indiqués de la façon suivante :
- Sur l'affichage local :
  Dans le sous-menu **Journal d'événements**
- Dans FieldCare :
  Via la fonction "Event List / HistoROM".

Éléments de configuration

Fonctions de configuration dans le menu, sous-menu	
+	**Touche Plus** Ouvre le message relatif aux mesures correctives.
E	**Touche Entrée** Ouvre le menu de configuration.

13.2.2 Consultation des mesures correctives

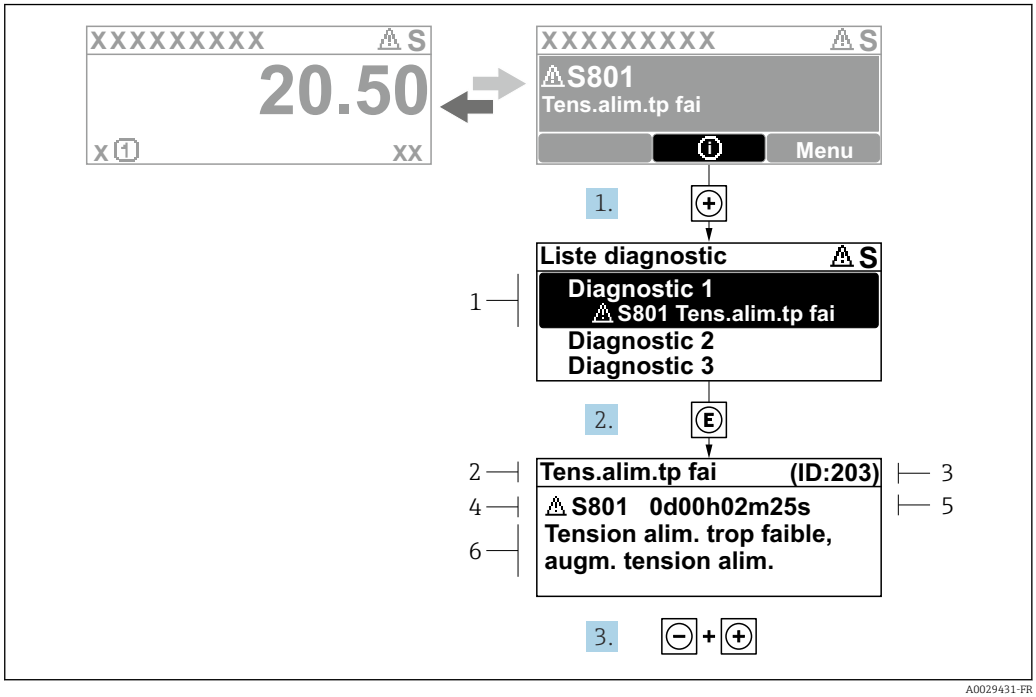

27 *Message relatif aux mesures correctives*

1 *Informations de diagnostic*
2 *Texte court*
3 *ID service*
4 *Comportement de diagnostic avec code de diagnostic*
5 *Durée de fonctionnement lorsque l'erreur s'est produite*
6 *Mesures correctives*

L'utilisateur se trouve dans le message de diagnostic.

1. Appuyer sur ⊞ (symbole ⓘ).
   ↳ Le sous-menu **Liste de diagnostic** s'ouvre.
2. Sélectionner l'événement de diagnostic souhaité avec ⊞ ou ⊟ et appuyer sur Ⓔ.
   ↳ Le message relatif aux mesures correctives de l'événement de diagnostic sélectionné s'ouvre.
3. Appuyer simultanément sur ⊟ + ⊞.
   ↳ Le message relatif aux mesures correctives se ferme.

L'utilisateur se trouve dans le menu **Diagnostic** dans une entrée d'événement diagnostic, p. ex. dans la **Liste de diagnostic** ou dans **Dernier diagnostic**.

1. Appuyer sur Ⓔ.
   ↳ Le message relatif aux mesures correctives de l'événement de diagnostic sélectionné s'ouvre.
2. Appuyer simultanément sur ⊟ + ⊞.
   ↳ Le message relatif aux mesures correctives se ferme.

13.3 Evénement de diagnostic dans l'outil de configuration

Si un événement de diagnostic s'est produit dans l'appareil, le signal d'état apparaît en haut à gauche dans la barre d'état de l'outil de configuration avec le symbole correspondant pour le comportement en cas d'événement selon NAMUR NE 107 :

- Défaut (F)
- Test fonction (C)
- En dehors de la spécification (S)
- Maintenance nécessaire (M)

A : Via le menu de configuration

1. Aller jusqu'au menu **Diagnostic**.
   ↳ Dans le paramètre **Diagnostic actuel**, l'événement de diagnostic est affiché avec un texte d'événement.
2. Sur la droite dans la zone d'affichage, passez le curseur sur le paramètre **Diagnostic actuel**.
   ↳ 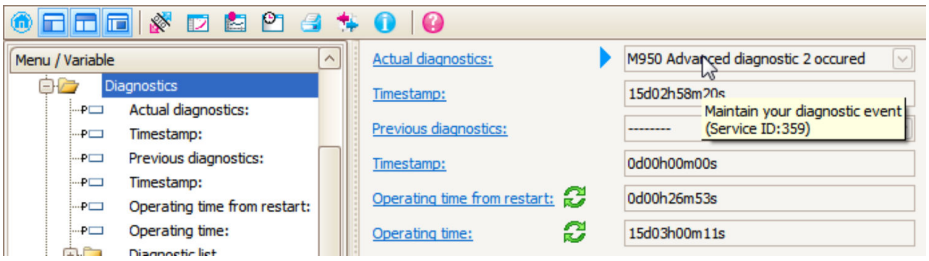

   Une infobulle avec mesure corrective pour l'événement diagnostic apparaît.

B : Via la fonction "Créer documentation"

1. 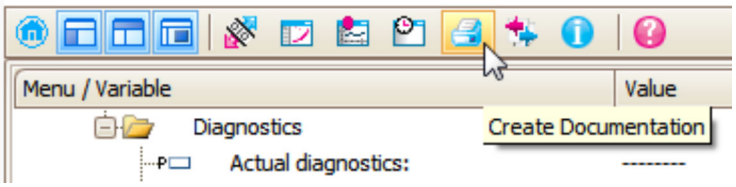

   Sélectionner la fonction "Créer documentation".

2. 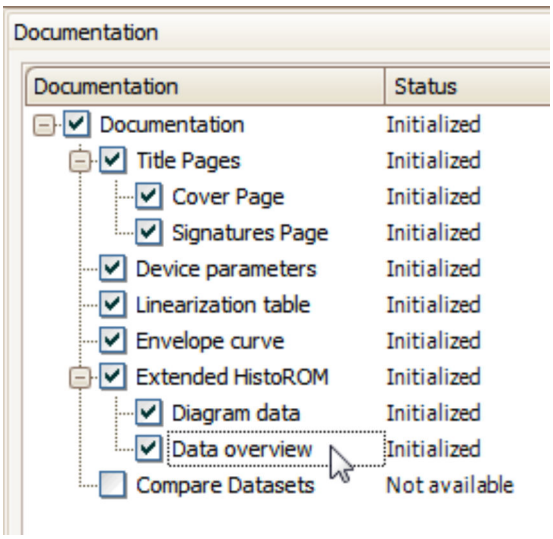

   S'assurer que "Aperçu données" est coché.

3. Cliquez sur "Enregistrer sous..." pour enregistrer un PDF du protocole.
   ↳ Le protocole contient les messages de diagnostic et les informations relatives aux mesures correctives.

C : Via la fonction "Liste des événements / HistoROM étendu"

1. 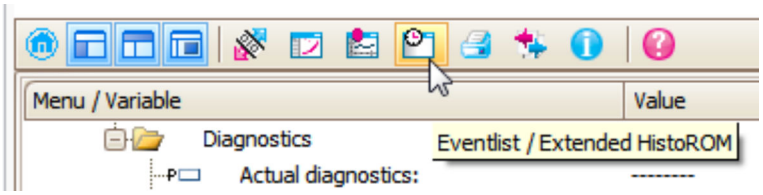

   Sélectionner la fonction "Liste des événements / HistoROM étendu".

2. 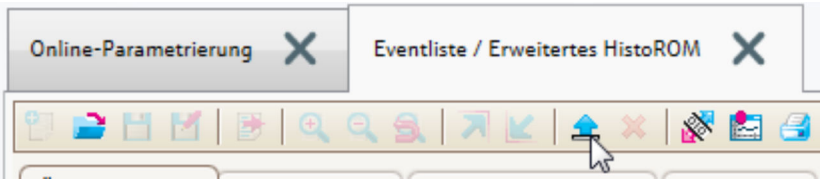

   Sélectionner la fonction "Charger liste des événements".
   ↳ La liste des événements, avec les informations relatives aux mesures correctives, figure dans la fenêtre "Aperçu données".

13.4 Messages de diagnostic dans le bloc transducteur DIAGNOSTIC (TRDDIAG)

- Le paramètre **Diagnostic actuel (actual diagnostics)** indique le message ayant la priorité la plus haute. Chaque message est en outre affiché selon la spécification FOUNDATION Fieldbus via les paramètres **XD_ERROR** et **BLOCK_ERROR**.
- Les paramètres **Diagnostic 1 (diagnostics_1)** à **Diagnostic 5 (diagnostics 5)** permettent de visualiser une liste des alarmes actives. S'il y a plus de 5 messages de diagnostic, ce sont les messages avec la plus haute priorité qui sont affichés.
- Le paramètre Dernier diagnostic (previous_diagnostics) permet de visualiser la dernière alarme qui n'est plus active.

13.5 Liste de diagnostic

La sous-menu **Liste de diagnostic** comprend jusqu'à 5 messages de diagnostic actuels. S'il y a plus de 5 messages de diagnostic, ce sont les messages avec la plus haute priorité qui sont affichés.

Chemin de navigation
Diagnostic → Liste de diagnostic

Appeler et fermer les mesures correctives

1. Appuyer sur E.
   ↳ Le message relatif aux mesures correctives de l'événement diagnostic sélectionné s'ouvre.
2. Appuyer simultanément sur ⊟ + ⊞.
   ↳ Le message relatif aux mesures correctives se ferme.

13.6 Logbook des événements

13.6.1 Historique des événements

Vous aurez un aperçu chronologique des messages d'événements apparus dans le sous-menu **Liste événements** [2].

Chemin de navigation
Diagnostic → Journal d'événements → Liste événements

Un maximum de 100 messages d'événement est affiché dans l'ordre chronologique.

L'historique des événements comprend des entrées relatives à des :
- Evénements de diagnostic
- Evénement d'information

A chaque événement est affecté, non seulement le moment de son apparition, mais aussi un symbole indiquant si l'événement est apparu ou terminé :
- Evénement de diagnostic
  - ⊖ : Un événement s'est produit
  - ⊖ : Un événement s'est achevé
- Evénement d'information
  ⊖ : Un événement s'est produit

Appeler et fermer les mesures correctives

1. Appuyer sur E
   ↳ Le message relatif aux mesures correctives de l'événement diagnostic sélectionné s'ouvre.
2. Appuyer simultanément sur ⊟ + ⊞.
   ↳ Le message relatif aux mesures correctives se ferme.

13.6.2 Filtrer le journal des événements

A l'aide du paramètre **Options filtre**, vous pouvez définir la catégorie de messages d'événement à afficher dans le sous-menu sous-menu **Liste événements**.

Chemin de navigation
Diagnostic → Journal d'événements → Options filtre

Catégories de filtrage
- Tous
- Défaut (F)
- Test fonction (C)
- En dehors de la spécification (S)
- Maintenance nécessaire (M)
- Information

13.6.3 Aperçu des événements d'information

Evénement d'information	Texte d'événement
I1000	--------(Appareil ok)
I1089	Démarrage appareil
I1090	RAZ configuration

2) Ce sous-menu n'est disponible que dans le cas de la configuration via l'affichage local. En cas de configuration via FieldCare, la liste des événements peut être affichée avec la fonction "Liste événements / HistoROM" de FieldCare.

Evénement d'information	Texte d'événement
I1091	Configuration modifiée
I1092	Mémoire valeurs effacée
I1110	Interrupteur protection écriture changé
I1137	Electronique changée
I1151	Reset historiques
I1154	Reset tension bornes Min/Max
I1155	Réinitialisation température électron.
I1156	Erreur mémoire tendance
I1157	Liste événements erreur mémoire
I1185	Backup afficheur effectué
I1186	Retour valeur via afficheur
I1187	Config copiée avec afficheur
I1188	Données afficheur effacées
I1189	Comparaison données
I1256	Afficheur: droits d'accès modifié
I1264	Séquence de sécurité interrompue!
I1335	Firmware changé
I1397	Fieldbus: droits d'accès modifié
I1398	CDI: droits d'accès modifié
I1512	download démarré
I1513	Download fini
I1514	Upload démarré
I1515	Upload fini

13.7 Historique du firmware

Date	Version de firmware	Modifications	Documentation (FMP53, FOUNDATION Fieldbus)		
			Manuel de mise en service	Description des paramètres de l'appareil	Information technique
04.2012	01.00.zz	Software d'origine	BA01053F/00/FR/01.12	GP01015F/00/FR/01.12	TI01002F/00/FR/14.12
05.2015	01.01.zz	▪ Prise en charge de l'afficheur SD03 ▪ Langues supplémentaires ▪ Fonction HistoROM étendue ▪ Bloc de fonctions "Diagnostic étendu" intégré ▪ Améliorations et corrections d'erreur	BA01053F/00/FR/03.15 BA01053F/00/FR/04.16 [1)]	GP01015F/00/FR/02.15	TI01002F/00/FR/17.15 TI01002F/00/FR/20.16 [1)]

1) Contient des informations sur les assistants Heartbeat disponibles dans la version actuelle de DTM pour DeviceCare et FieldCare.

La version de firmware peut être commandée explicitement via la structure du produit. De cette façon, il est possible de garantir la compatibilité de la version de firmware avec une intégration système existante ou prévue.

14 Maintenance

Aucune maintenance particulière n'est nécessaire.

14.1 Nettoyage extérieur

Lors du nettoyage extérieur, veiller à toujours utiliser des produits de nettoyage qui n'attaquent pas la surface du boîtier et les joints.

14.2 Instructions de nettoyage générales

Selon l'application, des salissures ou des dépôts peuvent se former sur la sonde. Une couche mince et régulière a peu d'impact sur la mesure. Des couches épaisses peuvent amortir le signal et réduire la gamme de mesure. La formation très irrégulière de dépôts ou de grumeaux (due p. ex. à la cristallisation) peut entraîner des mesures incorrectes. Dans ce cas, recourir au principe de la mesure sans contact ou contrôler régulièrement la sonde pour s'assurer qu'elle n'est pas contaminée.

Nettoyage avec une solution à base de soude (p. ex. procédés NEP) : si le raccord est en contact avec le produit, des erreurs de mesure plus importantes peuvent survenir en comparaison avec les conditions de fonctionnement de référence. Le contact avec le produit peut fausser temporairement les mesures.

14.3 Nettoyage de la sonde

14.3.1 Nettoyage de la sonde dans la cuve

Si une position de montage appropriée a été choisie, la sonde peut être nettoyée au moyen d'une boule de lavage dans la cuve → 🗎 24.

14.3.2 Nettoyage de la sonde hors de la cuve

Pour un nettoyage plus efficace, il est possible de démonter la sonde.

L'outillage suivant est requis pour le nettoyage :
- Étau avec mâchoires à fibres (protection de la surface de la sonde à tige polie)
- Clé à ergot avec œillet ϕ 54 mm (2,1 in)
- Clé à molette de d'ouv. de 27/32 avec réglage du couple de serrage jusqu'à 20 Nm

Attention !
- Avant d'entamer le travail, s'assurer que l'alimentation électrique de l'appareil est coupée.
- Lors du dévissage de l'écrou fou (1), veiller à maintenir l'anneau du raccord process (5) avec une clé à fourche. Sinon, l'adaptateur (3) se détache de la bride.

Désassemblage du boîtier de l'électronique
- Dévisser l'écrou fou (1) avec la clé à ergot.
- Retirer par le haut le boîtier desserré (2) et son support pour le démonter de l'adaptateur (3) du raccord process. Le support et le boîtier doivent rester fixés l'un à l'autre. Placer le boîtier sur le côté. Dans le cas de la version "Capteur séparé", seul l'adaptateur de câble doit être démonté.
- Si nécessaire, remplacer le joint torique (7). Référence de commande : voir Device Viewer → 🗎 108

Désassemblage de la sonde à tige
- Dévisser l'adaptateur (3) du raccord process (dans l'exemple : la bride) : au niveau des méplats, dévisser l'adaptateur au moyen d'une clé à fourche (ouv. de 27) et le retirer de la cuve avec la tige de sonde (max. 4 m).
- Serrer la tige de sonde (4) au niveau des méplats ou utiliser une pince de montage.
  Attention : protéger la surface de la tige de sonde polie ! Veiller à ne pas l'endommager en la rayant ou en l'entaillant.
- Dévisser l'adaptateur (3) de la tige de sonde (env. 12 tours dans le sens antihoraire) et le retirer (raccord enfichable). La tige de sonde est vissée dans l'isolateur à un couple de 4,5 Nm.
- Les joints toriques (6) sur la tige de sonde et l'adaptateur sont à présent librement accessibles et peuvent être remplacés si nécessaire. La tige de sonde et l'adaptateur peuvent être autoclavés. Références de commande des joints toriques : voir Device Viewer → 🗎 108

Montage de la sonde
Pour l'assemblage, appliquer la procédure de désassemblage dans l'ordre inverse :
- Visser l'adaptateur (3) sur la tige de sonde (4) à un couple de 4,5 Nm.
- Visser l'adaptateur en même temps que la tige de sonde dans le raccord process de la cuve et serrer à un couple de 20 Nm.
- Monter le boîtier (2) et son support sur l'adaptateur et les visser ensemble avec l'écrou fou (1) ; couple de 20 Nm.

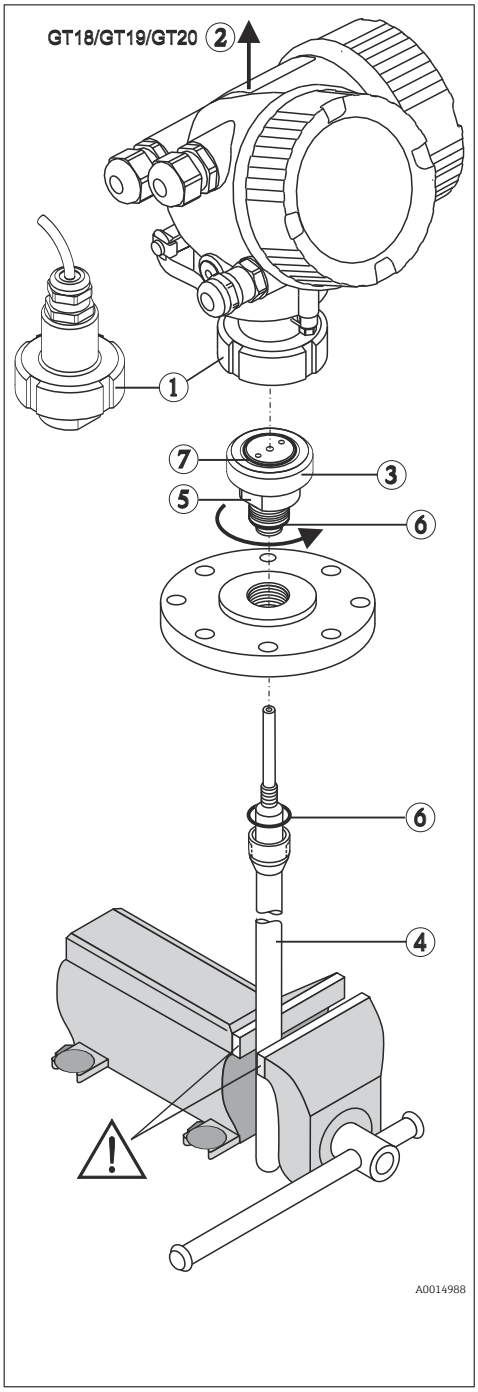

15 Réparation

15.1 Informations générales

15.1.1 Concept de réparation

Selon le concept de réparation Endress+Hauser, les appareils sont construits de façon modulaire et les réparations peuvent être effectuées par le SAV Endress+Hauser ou par des clients spécialement formés.

Les pièces de rechange sont disponibles par kits avec les instructions de remplacement correspondantes.

Pour plus de renseignements sur le SAV et les pièces de rechange, contacter le SAV Endress+Hauser.

15.1.2 Réparation des appareils certifiés Ex

⚠ AVERTISSEMENT

Toute réparation incorrecte peut compromettre la sécurité électrique !
Risque d'explosion !

- ▶ Les réparations sur les appareils certifiés Ex doivent être effectuées par les collaborateurs SAV d'Endress+Hauser ou le personnel spécialisé dans le respect des règlementations nationales.
- ▶ Il est impératif de respecter les normes et les règlementations nationales pertinentes concernant les zones explosibles, ainsi que les Conseils de sécurité et les certificats.
- ▶ Utiliser exclusivement des pièces de rechange d'origine Endress+Hauser.
- ▶ Noter la désignation de l'appareil sur la plaque signalétique. Les pièces ne doivent être remplacées que par des pièces identiques.
- ▶ Les réparations doivent être effectuées conformément aux instructions.
- ▶ Seule l'équipe du SAV Endress+Hauser est autorisée à modifier un appareil certifié et à le transformer en une autre version certifiée.

15.1.3 Remplacement des modules électroniques

Après le remplacement des modules électroniques, il n'est pas nécessaire de réétalonner l'appareil, étant donné que les paramètres sont stockés dans l'HistoROM situé dans le boîtier. Lors du remplacement de l'électronique principale, il peut être nécessaire d'enregistrer une nouvelle suppression des échos parasites.

15.1.4 Remplacement d'un appareil

Après le remplacement d'un appareil complet, il est possible de transférer à nouveau les paramètres dans l'appareil en utilisant l'une des méthodes suivantes :

- Via le module d'affichage
  Condition : la configuration de l'ancien appareil a été mémorisée au préalable dans le module d'affichage.
- Via FieldCare
  Condition : la configuration de l'ancien appareil a été mémorisée au préalable dans un ordinateur via FieldCare.

Les mesures peuvent reprendre sans nouvel étalonnage. Seule la suppression des échos parasites doit éventuellement être effectuée à nouveau.

15.2 Pièces de rechange

- Certains composants remplaçables de l'appareil de mesure sont identifiés au moyen d'une plaque signalétique des pièces de rechange. Celle-ci contient des informations sur les pièces de rechange.
- Dans le couvercle du compartiment de raccordement de l'appareil se trouve une plaque signalétique des pièces de rechange comprenant les indications suivantes :
  - Une liste des pièces de rechange les plus importantes pour l'appareil de mesure, y compris leurs références de commande.
  - L'URL du *W@M Device Viewer* (www.endress.com/deviceviewer) :
    Toutes les pièces de rechange pour l'appareil de mesure, accompagnées de la référence de commande, sont répertoriées ici et peuvent être commandées. Les utilisateurs peuvent également télécharger les Instructions de montage associées, si disponibles.

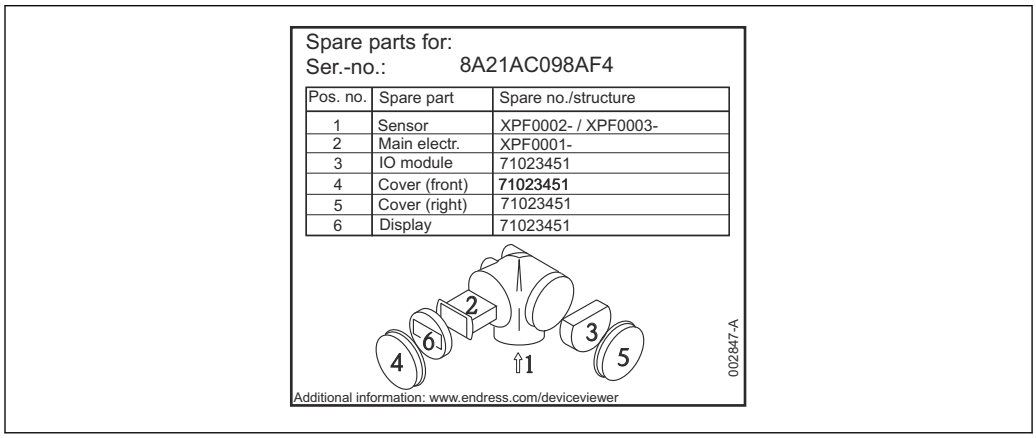

28 *Exemple de plaque signalétique des pièces de rechange dans le couvercle du compartiment de raccordement*

Numéro de série de l'appareil de mesure :
- Situé sur l'appareil et la plaque signalétique des pièces de rechange.
- Peut être consulté via le paramètre "Numéro de série" dans le sous-menu "Information appareil".

15.3 Retour de matériel

Les exigences pour un retour sûr de l'appareil peuvent varier en fonction du type d'appareil et de la législation nationale.

1. Consulter la page web pour les informations :
   http://www.endress.com/support/return-material
   ↳ Sélectionner la région.
2. Retourner l'appareil s'il a besoin d'être réparé ou étalonné en usine, ou si le mauvais appareil a été commandé ou livré.

15.4 Mise au rebut

Si la directive 2012/19/UE sur les déchets d'équipements électriques et électroniques (DEEE) l'exige, le produit porte le symbole représenté afin de réduire la mise au rebut des DEEE comme déchets municipaux non triés. Ne pas éliminer les produits portant ce marquage comme des déchets municipaux non triés. Les retourner au fabricant en vue de leur mise au rebut dans les conditions applicables.

16 Accessoires

16.1 Accessoires spécifiques à l'appareil

16.1.1 Capot de protection climatique

Le capot de protection climatique peut être commandé conjointement avec l'appareil via la structure de produit "Accessoire fourni".

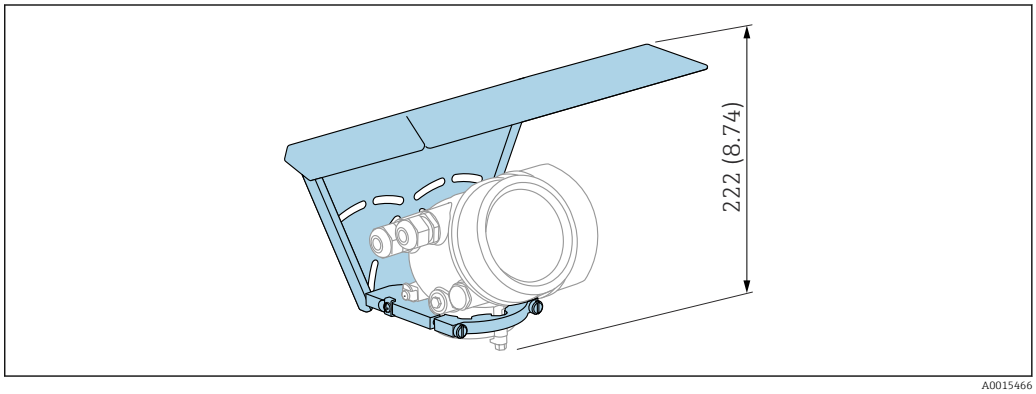

29 *Hauteur. Unité de mesure mm (in)*

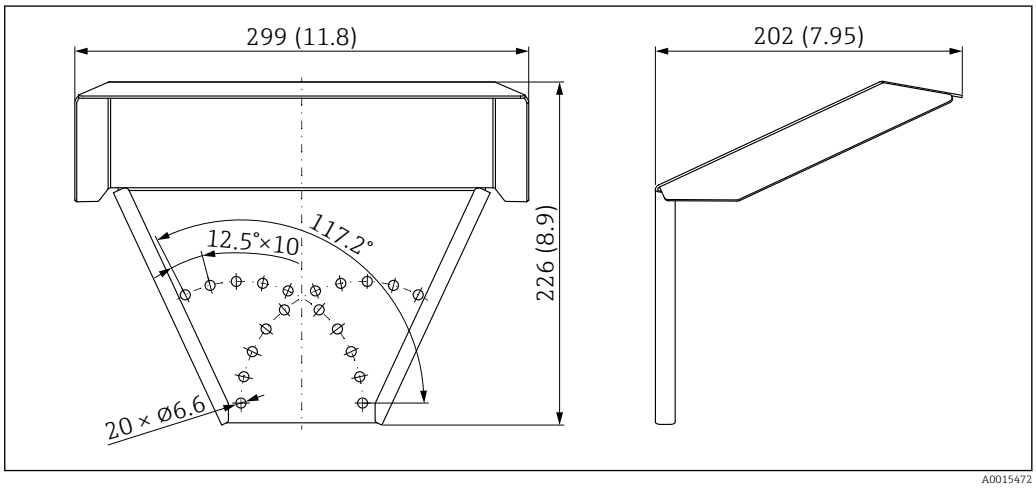

30 *Dimensions. Unité de mesure mm (in)*

Matériau
316L

Référence de commande pour les accessoires :
71162242

16.1.2 Support de montage pour le boîtier de l'électronique

Accessoires	Description
Support de montage pour le boîtier de l'électronique	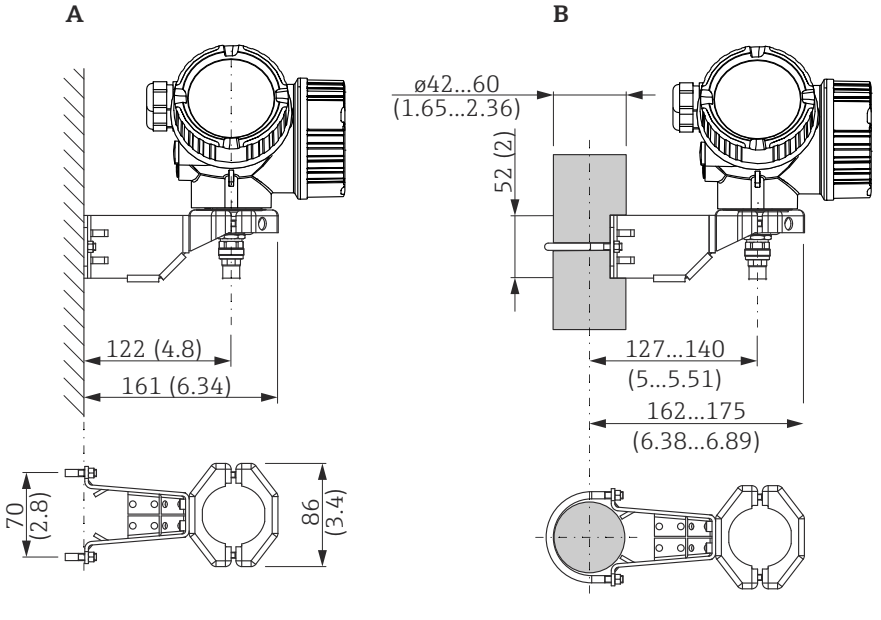 *31 Support de montage pour le boîtier de l'électronique ; unité de mesure : mm (in)* *A Montage au mur* *B Montage sur colonne* Avec les versions d'appareil "Capteur séparé" (voir caractéristique 060 de la structure du produit), le support de montage est compris dans la livraison. Cependant, il peut également être commandé séparément comme accessoire (référence de commande : 71102216).

16.1.3 Adaptateur à souder

Accessoires	Description
Adaptateur à souder M24 D65	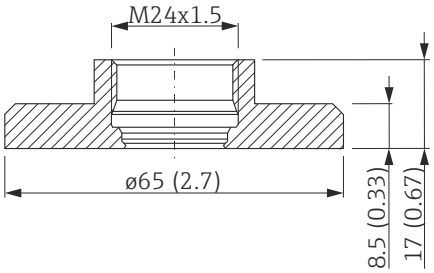 Avec filetage M24x1,5 pour le montage affleurant du capteur. Matériau : 1.4435 (AISI 316L) Poids : 0,22 kg (0,48 lbs) Référence de commande ▪ Version standard : 71041381 ▪ Avec certificat matière 3.1 : 71041383 Pour plus de détails, voir manuel de mise en service BA361F.

16.1.4 Capot de protection

Accessoires	Description
Capot de protection	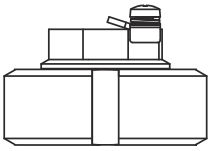 A0013589 Pour fermer la sonde lorsque le module électronique est retiré Référence de commande : 71041379 Pour plus de détails, voir manuel de mise en service BA362F.

16.1.5 Kit d'étalonnage

Accessoires	Description
Kit d'étalonnage	Le kit d'étalonnage permet de vérifier régulièrement la précision et la reproductibilité du transmetteur de niveau Levelflex FMP53. Référence de commande : 71041382 Pour plus de détails, voir manuel de mise en service SD01003F.

16.1.6 Afficheur séparé FHX50

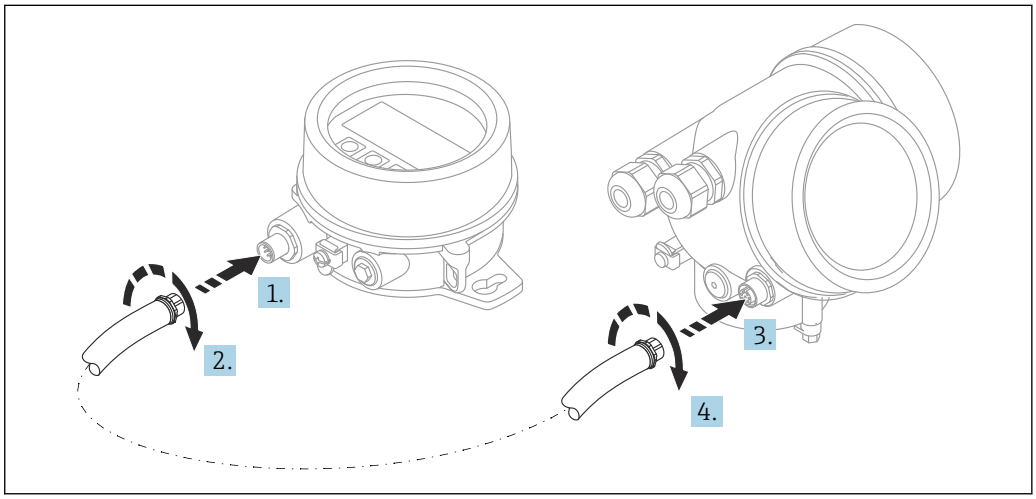

A0019128

Caractéristiques techniques

- Matériau :
  - Plastique PBT
  - 316L/1.4404
  - Aluminium
- Indice de protection : IP68 / NEMA 6P et IP66 / NEMA 4x
- Compatible avec le module d'affichage :
  - SD02 (boutons-poussoirs)
  - SD03 (commande tactile)

- Câble de raccordement :
  - Câble fourni avec l'appareil jusqu'à 30 m (98 ft)
  - Câble standard fourni par le client jusqu'à 60 m (196 ft)
- Température ambiante :−40 … 80 °C (−40 … 176 °F)
- Température ambiante (option) : −50 … 80 °C (−58 … 176 °F) [3)]

Informations à fournir à la commande

- S'il est prévu d'utiliser l'afficheur séparé, la version d'appareil "Préparé pour l'afficheur FHX50" doit être commandée.
  Pour le FHX50, l'option "Préparé pour l'afficheur FHX50" doit être sélectionnée sous "Version appareil de mesure".
- Si un appareil de mesure n'a pas été commandé en version "Préparé pour l'afficheur FHX50" et qu'il est nécessaire de l'équiper ultérieurement d'un FHX50, il faut commander pour le FHX50 la version "Pas préparé pour l'afficheur FHX50" sous "Version appareil de mesure". Dans ce cas, un kit de transformation pour l'appareil est fourni avec le FHX50. Le kit permet de préparer l'appareil pour pouvoir utiliser le FHX50.

L'utilisation du FHX50 peut être limitée dans le cas de transmetteurs avec agrément. Un appareil ne peut être équipé ultérieurement du FHX50 que si l'option "Préparé pour FHX50" est répertoriée dans les Conseils de sécurité (XA) correspondants sous *Spécifications de base*, "Affichage, configuration".

Tenir également compte des Conseils de sécurité (XA) du FHX50.

La transformation n'est pas possible pour des transmetteurs avec :
- Un agrément pour l'utilisation dans des zones avec poussières inflammables (agrément Ex poussières)
- Mode de protection Ex nA

Pour plus de détails, voir la "Documentation spéciale" SD01007F

16.1.7 Protection contre les surtensions

Le parafoudre pour appareils alimentés par boucle de courant peut être commandé conjointement avec l'appareil via la partie "Accessoire monté" de la structure de commande du produit.

Le parafoudre peut être utilisé pour des appareils alimentés par boucle de courant.
- Appareils à 1 voie - OVP10
- Appareils à 2 voies - OVP20

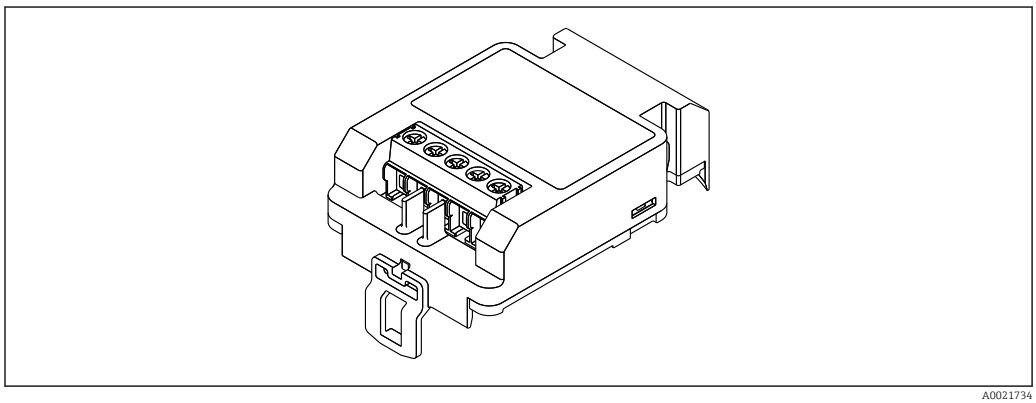

A0021734

3) cette gamme s'applique si l'option JN "Température ambiante transmetteur" −50 °C (−58 °F) a été sélectionnée dans la caractéristique 580 "Test, certificat". Si la température est en permanence inférieure à −40 °C (−40 °F), on peut s'attendre à des taux de défaillances plus élevés.

Caractéristiques techniques
- Résistance par voie : 2 × 0,5 $\Omega_{max.}$
- Tension continue de seuil : 400 … 700 V
- Tension de choc de seuil : < 800 V
- Capacité à 1 MHz : < 1,5 pF
- Courant de fuite nominal (8/20 µs) : 10 kA
- Convient pour les sections de conducteur : 0,2 … 2,5 mm^2 (24 … 14 AWG)

En cas de rétrofit :
- Référence de commande pour appareils à 1 voie (OVP10) : 71128617
- Référence de commande pour appareils à 2 voies (OVP20) : 71128619
- L'utilisation du module de protection contre les surtensions peut être limitée selon l'agrément du transmetteur. Un appareil ne peut être équipé ultérieurement du module de protection contre les surtensions que si l'option *NA* (protection contre les surtensions) est répertoriée sous *Spécifications optionnelles* dans les Conseils de sécurité (XA) correspondants.
- Afin de respecter les distances de sécurité nécessaires durant l'utilisation du module de protection contre les surtensions, il faut également remplacer le couvercle du boîtier en cas de rétrofit.
  Selon le type de boîtier, le couvercle approprié peut être commandé à l'aide de la référence de commande suivante :
  - Boîtier GT18 : 71185516
  - Boîtier GT19 : 71185518
  - Boîtier GT20 : 71185517

Pour plus de détails, voir la "Documentation spéciale" SD01090F

16.1.8 Module Bluetooth BT10 pour les appareils HART

Le module Bluetooth BT10 peut être commandé conjointement avec l'appareil via la partie "Accessoire monté" de la structure de commande du produit.

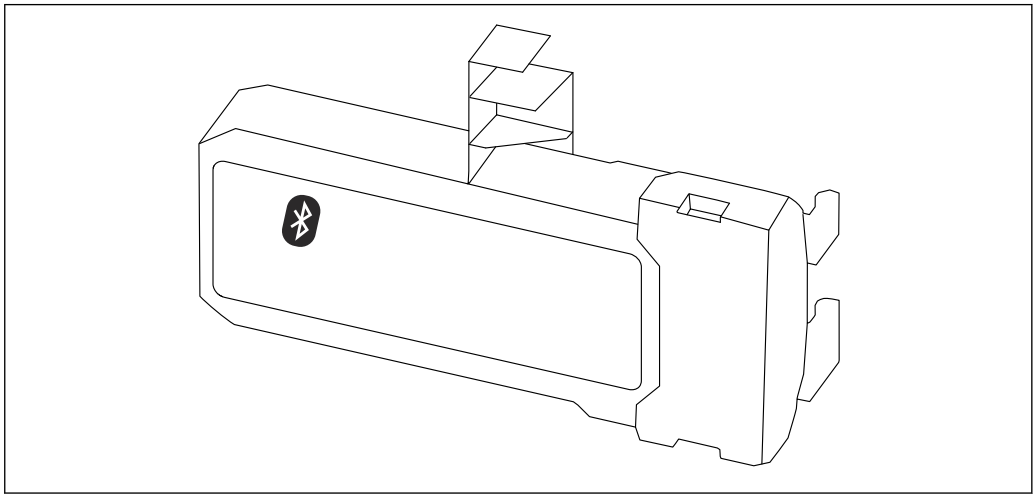

A0036493

Caractéristiques techniques
- Configuration rapide et simple avec l'app SmartBlue
- Aucun outil ou adaptateur supplémentaire n'est nécessaire
- Courbe de signal via SmartBlue (app)
- Transmission de données point à point unique cryptée (testée par l'institut Fraunhofer) et communication protégée par mot de passe via technologie sans fil Bluetooth®
- Gamme sous conditions de référence :
  > 10 m (33 ft)
- En cas d'utilisation du module Bluetooth, la tension d'alimentation minimum de l'appareil augmente jusqu'à 3 V.

En cas de rétrofit :
- Référence de commande : 71377355
- Selon l'agrément du transmetteur, l'utilisation du module Bluetooth peut être limitée. Un appareil ne peut être équipé ultérieurement du module Bluetooth que si l'option *NF* (module Bluetooth) est répertoriée sous *Spécifications optionnelles* dans les Conseils de sécurité (XA) correspondants.

Pour plus de détails, voir la "Documentation spéciale" SD02252F

16.2 Accessoires spécifiques à la communication

Commubox FXA291
Relie les appareils de terrain Endress+Hauser à une interface CDI (= Endress+Hauser Common Data Interface) et au port USB d'un ordinateur de bureau ou portable
Référence : 51516983

Pour plus de détails, voir l'Information technique TI00405C

Field Xpert SFX350
Field Xpert SFX350 est un terminal portable pour la mise en service et la maintenance. Il permet la configuration et le diagnostic des appareils HART et FOUNDATION Fieldbus en **zone non explosible**.

Pour plus de détails, voir le manuel de mise en service BA01202S

Field Xpert SFX370
Field Xpert SFX370 est un terminal portable pour la mise en service et la maintenance. Il permet la configuration et le diagnostic des appareils HART et FOUNDATION Fieldbus en **zone non explosible** et en **zone explosible**.

Pour plus de détails, voir le manuel de mise en service BA01202S

16.3 Accessoires spécifiques au service

DeviceCare SFE100
Outil de configuration pour appareils de terrain HART, PROFIBUS et FOUNDATION Fieldbus

Information technique TI01134S

FieldCare SFE500
Outil d'Asset Management basé sur FDT
Il est capable de configurer tous les équipements de terrain intelligents de l'installation et facilite leur gestion. Grâce à l'utilisation d'informations d'état, il constitue en outre un moyen simple, mais efficace, de contrôler leur fonctionnement.

Information technique TI00028S

16.4 Composants système

Enregistreur graphique Memograph M
L'enregistreur graphique Memograph M fournit des informations sur toutes les grandeurs importantes du process. Les valeurs mesurées sont enregistrées de façon sûre, les seuils sont surveillés et les points de mesure sont analysés. La sauvegarde des données est réalisée dans une mémoire interne de 256 Mo et également sur une carte SD ou une clé USB.

Information technique TI00133R et manuel de mise en service BA00247R

17 Menu de configuration

17.1 Aperçu du menu de configuration (module d'affichage)

Navigation Menu de configuration

- Language
- **Configuration** → 137
  - Unité de longueur
  - Type de cuve
  - Diamètre du tube
  - Groupe de produit
  - Distance du point zéro
  - Plage de mesure
  - Niveau
  - Distance
  - Qualité signal
  - ▶ **Suppression** → 136
    - Confirmation distance → 136
    - Fin suppression → 136
    - Enregistrement suppression → 136
    - Distance → 136
  - ▶ **Analog inputs**
    - ▶ **Analog input 1 ... 5** → 137
      - Block tag → 137

Channel → 137

Process Value Filter Time → 138

▶ **Configuration étendue** → 139

État verrouillage → 139

Droits d'accès via afficheur → 139

Entrer code d'accès → 140

▶ **Niveau** → 141

Type de produit → 141

Propriété produit → 141

Propriété process → 142

Conditions avancées du process → 143

Unité du niveau → 144

Distance de blocage → 144

Correction du niveau → 145

▶ **Linéarisation** → 147

Type de linéarisation → 149

Unité après linéarisation → 150

Texte libre → 151

Valeur maximale → 152

Diamètre → 152

Hauteur intermédiaire → 153

Mode tableau → 153

▶ **Editer table**

Niveau

Valeur client

Activer tableau → 155

▶ **Réglages de sécurité** → 156

Sortie perte écho → 156

Valeur perte écho → 156

Rampe perte écho → 157

Distance de blocage → 144

▶ **Réglages sonde** → 159

Sonde mise à la terre → 159

▶ **Correction longueur de sonde** → 161

Confirmation longueur de sonde → 161

Longueur de sonde actuelle → 161

▶ **Sortie commutation** → 162

Affectation sortie état → 162

Affecter état → 162

Affecter seuil → 163

Affecter niveau diagnostic → 163

Seuil d'enclenchement → 164

Temporisation à l'enclenchement → 165

Seuil de déclenchement → 165

Temporisation au déclenchement → 166

Mode défaut → 166

	Etat de commutation	→ 166
	Signal sortie inversé	→ 166
▶ **Affichage**		→ 168
	Language	→ 168
	Format d'affichage	→ 168
	Affichage valeur 1 … 4	→ 170
	Nombre décimales 1 … 4	→ 170
	Affichage intervalle	→ 171
	Amortissement affichage	→ 171
	Ligne d'en-tête	→ 171
	Texte ligne d'en-tête	→ 172
	Caractère de séparation	→ 172
	Format numérique	→ 172
	Menu décimales	→ 172
	Rétroéclairage	→ 173
	Affichage contraste	→ 173
▶ **Sauvegarde de données vers l'afficheur**		→ 174
	Temps de fonctionnement	→ 174
	Dernière sauvegarde	→ 174

Gestion données → 174

Comparaison résultats → 175

▶ **Administration** → 177

▶ **Définir code d'accès** → 179

Définir code d'accès → 179

Confirmer le code d'accès → 179

Reset appareil → 177

Diagnostic → 180

Diagnostic actuel → 180

Dernier diagnostic → 180

Temps de fct depuis redémarrage → 181

Temps de fonctionnement → 174

▶ **Liste de diagnostic** → 182

Diagnostic 1 … 5 → 182

▶ **Journal d'événements** → 183

Options filtre

▶ **Liste événements** → 183

▶ **Information appareil** → 184

Désignation du point de mesure → 184

Numéro de série → 184

Version logiciel → 184

Nom d'appareil → 185

Code commande → 185

Référence de commande 1 … 3 → 185

- ▶ **Valeur mesurée** → 186
  - Distance → 132
  - Niveau linéarisé → 152
  - Tension aux bornes 1 → 187
- ▶ **Analog inputs**
  - ▶ **Analog input 1 … 5** → 187
    - Block tag → 137
    - Channel → 137
    - Status → 188
    - Value → 188
    - Units index → 188
- ▶ **Enregistrement des valeurs mesurées** → 189
  - Affecter voie 1 … 4 → 189
  - Intervalle de mémorisation → 190
  - Reset tous enregistrements → 190
  - ▶ **Affichage voie 1 … 4** → 191
- ▶ **Simulation** → 194
  - Affectation simulation grandeur mesure → 195
  - Valeur variable mesurée → 195
  - Simulation sortie commutation → 195
  - Etat de commutation → 196
  - Simulation alarme appareil → 196
- ▶ **Test appareil** → 197
  - Démarrage test appareil → 197

Résultat test appareil	→ 197
Dernier test	→ 197
Signal de niveau	→ 198
Signal de couplage	→ 198

17.2 Aperçu du menu de configuration (outil de configuration)

Navigation Menu de configuration

- **Configuration** → 137
  - Unité de longueur
  - Type de cuve
  - Diamètre du tube
  - Groupe de produit
  - Distance du point zéro
  - Plage de mesure
  - Niveau
  - Distance
  - Qualité signal
  - Confirmation distance
  - Suppression actuelle
  - Fin suppression
  - Enregistrement suppression
  - ▶ **Analog inputs**
    - ▶ **Analog input 1 ... 5** → 137
      - Block tag → 137
      - Channel → 137
      - Process Value Filter Time → 138
  - ▶ **Configuration étendue** → 139
    - État verrouillage → 139
    - Droits d'accès via logiciel → 139

Entrer code d'accès → 140

▶ **Niveau** → 141

Type de produit → 141

Propriété produit → 141

Propriété process → 142

Conditions avancées du process → 143

Unité du niveau → 144

Distance de blocage → 144

Correction du niveau → 145

▶ **Linéarisation** → 147

Type de linéarisation → 149

Unité après linéarisation → 150

Texte libre → 151

Niveau linéarisé → 152

Valeur maximale → 152

Diamètre → 152

Hauteur intermédiaire → 153

Mode tableau → 153

Numéro tableau → 154

Niveau → 154

Niveau → 155

Valeur client → 155

Activer tableau → 155

▶ **Réglages de sécurité** → 156

Sortie perte écho → 156

Valeur perte écho	→ 156
Rampe perte écho	→ 157
Distance de blocage	→ 144
▶ **Réglages sonde**	→ 159
Sonde mise à la terre	→ 159
Longueur de sonde actuelle	→ 159
Confirmation longueur de sonde	→ 160
▶ **Sortie commutation**	→ 162
Affectation sortie état	→ 162
Affecter état	→ 162
Affecter seuil	→ 163
Affecter niveau diagnostic	→ 163
Seuil d'enclenchement	→ 164
Temporisation à l'enclenchement	→ 165
Seuil de déclenchement	→ 165
Temporisation au déclenchement	→ 166
Mode défaut	→ 166
Etat de commutation	→ 166
Signal sortie inversé	→ 166
▶ **Affichage**	→ 168
Language	→ 168
Format d'affichage	→ 168
Affichage valeur 1 … 4	→ 170
Nombre décimales 1 … 4	→ 170
Affichage intervalle	→ 171

	Amortissement affichage	→ 171
	Ligne d'en-tête	→ 171
	Texte ligne d'en-tête	→ 172
	Caractère de séparation	→ 172
	Format numérique	→ 172
	Menu décimales	→ 172
	Rétroéclairage	→ 173
	Affichage contraste	→ 173
▶ **Sauvegarde de données vers l'afficheur**		→ 174
	Temps de fonctionnement	→ 174
	Dernière sauvegarde	→ 174
	Gestion données	→ 174
	État sauvegarde	→ 175
	Comparaison résultats	→ 175
▶ **Administration**		→ 177
	Définir code d'accès	
	Reset appareil	→ 177
Diagnostic		→ 180
Diagnostic actuel		→ 180
Horodatage		→ 180
Dernier diagnostic		→ 180
Horodatage		→ 181
Temps de fct depuis redémarrage		→ 181
Temps de fonctionnement		→ 174

- ▶ **Liste de diagnostic** → 📄 182
  - Diagnostic 1 … 5 → 📄 182
  - Horodatage 1 … 5 → 📄 182
- ▶ **Information appareil** → 📄 184
  - Désignation du point de mesure → 📄 184
  - Numéro de série → 📄 184
  - Version logiciel → 📄 184
  - Nom d'appareil → 📄 185
  - Code commande → 📄 185
  - Référence de commande 1 … 3 → 📄 185
- ▶ **Valeur mesurée** → 📄 186
  - Distance → 📄 132
  - Niveau linéarisé → 📄 152
  - Tension aux bornes 1 → 📄 187
- ▶ **Analog inputs**
  - ▶ **Analog input 1 … 5** → 📄 187
    - Block tag → 📄 137
    - Channel → 📄 137
    - Status → 📄 188
    - Value → 📄 188
    - Units index → 📄 188
- ▶ **Enregistrement des valeurs mesurées** → 📄 189
  - Affecter voie 1 … 4 → 📄 189

Intervalle de mémorisation	→ 190
Reset tous enregistrements	→ 190
▶ **Simulation**	→ 194
Affectation simulation grandeur mesure	→ 195
Valeur variable mesurée	→ 195
Simulation sortie commutation	→ 195
Etat de commutation	→ 196
Simulation alarme appareil	→ 196
▶ **Test appareil**	→ 197
Démarrage test appareil	→ 197
Résultat test appareil	→ 197
Dernier test	→ 197
Signal de niveau	→ 198
Signal de couplage	→ 198
▶ **Heartbeat**	→ 199

17.3 Menu "Configuration"

- : indique comment accéder au paramètre à l'aide du module d'affichage et de configuration
- : indique comment accéder au paramètre à l'aide d'outils de configuration (p. ex. FieldCare)
- : indique comment verrouiller des paramètres via le code d'accès.

Navigation Configuration

Unité de longueur

Navigation Configuration → Unité longueur

Description Unité de longueur pour calcul de distance.

Sélection

Unités SI	*Unités US*
▪ mm	▪ ft
▪ m	▪ in

Type de cuve

Navigation Configuration → Type de cuve

Prérequis **Type de produit (→ 141) = Liquide**

Description Sélectionner le type de cuve.

Sélection
- Métallique
- Bypass / tube de mesure
- Non métallique
- Installation à l'extérieur
- Coaxial

Réglage usine En fonction de la sonde

Information supplémentaire
- En fonction de la sonde, les options mentionnées ci-dessus ne sont pas toutes disponibles ou d'autres options peuvent apparaître.
- Pour les sondes coaxiales et les sondes avec disque de centrage, le paramètre **Type de cuve** correspond au type de sonde et ne peut pas être modifié.

Diamètre du tube

Navigation Configuration → Diamètre du tube

Prérequis **Type de cuve (→ 129) = Bypass / tube de mesure**

Description Entrer le diamètre du bypass ou du tube de mesure.

Entrée 0 … 9,999 m

Groupe de produit

Navigation Configuration → Groupe produit

Prérequis **Type de produit (→ 141) = Liquide**

Description Sélectionner le groupe de produit.

Sélection
- Autre
- Aqueux (CD >= 4)

Information supplémentaire Ce paramètre permet de déterminer grossièrement le coefficient diélectrique (CD) du produit. Pour une détermination plus précise du CD, voir le paramètre **Propriété produit** (→ 141).

Via le paramètre **Groupe de produit**, le paramètre **Propriété produit** (→ 141) est préréglé de la façon suivante :

Groupe de produit	Propriété produit (→ 141)
Autre	Inconnu
Aqueux (CD >= 4)	CD 4 … 7

Le paramètre **Propriété produit** peut être modifié ultérieurement. Le paramètre **Groupe de produit** conserve toutefois sa valeur. Seul le paramètre **Propriété produit** est utile pour l'évaluation du signal.

Dans le cas de faibles coefficients diélectriques, la gamme de mesure peut être réduite. Voir pour cela l'Information technique (TI) de l'appareil concerné.

Distance du point zéro

Navigation Configuration → Dista.point zéro

Description Distance raccord process par rapport à niveau min.

Entrée En fonction de la sonde

Réglage usine En fonction de la sonde

Information supplémentaire

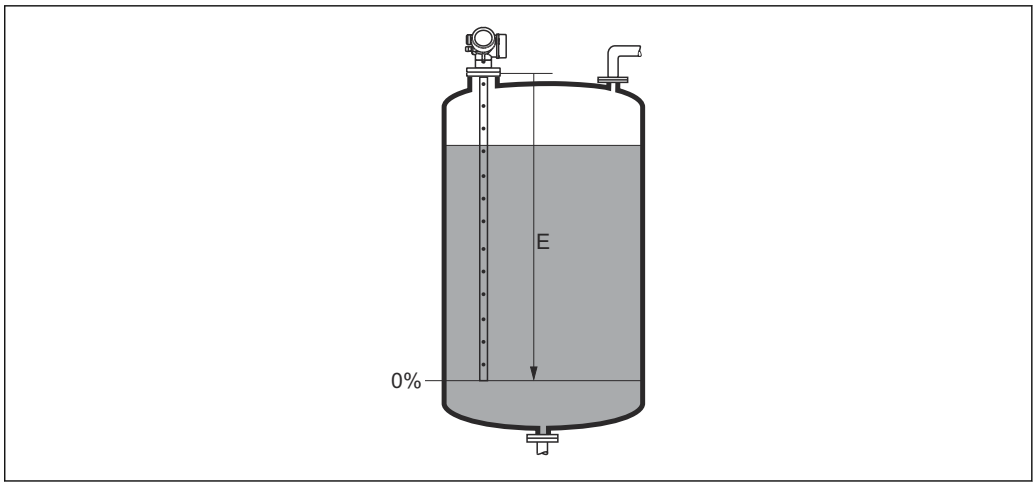

32 Distance du point zéro (E) pour la mesure sur liquides

Plage de mesure

Navigation Configuration → Plage de mesure

Description Etendue de mesure : niveau max. - niveau min.

Entrée En fonction de la sonde

Réglage usine En fonction de la sonde

Information supplémentaire

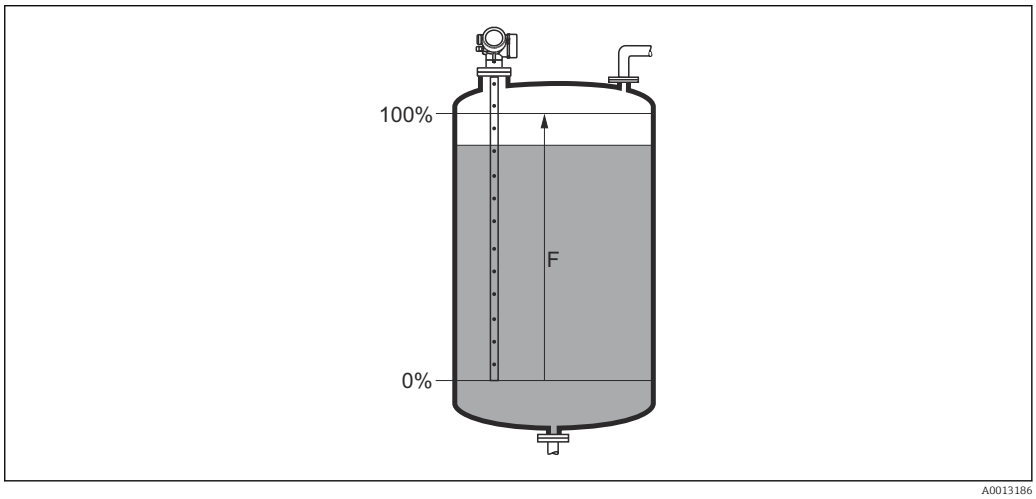

33 Plage de mesure (F) pour la mesure sur liquides

Niveau

Navigation Configuration → Niveau

Description Indique le niveau mesuré L_L (avant linéarisation).

Information supplémentaire

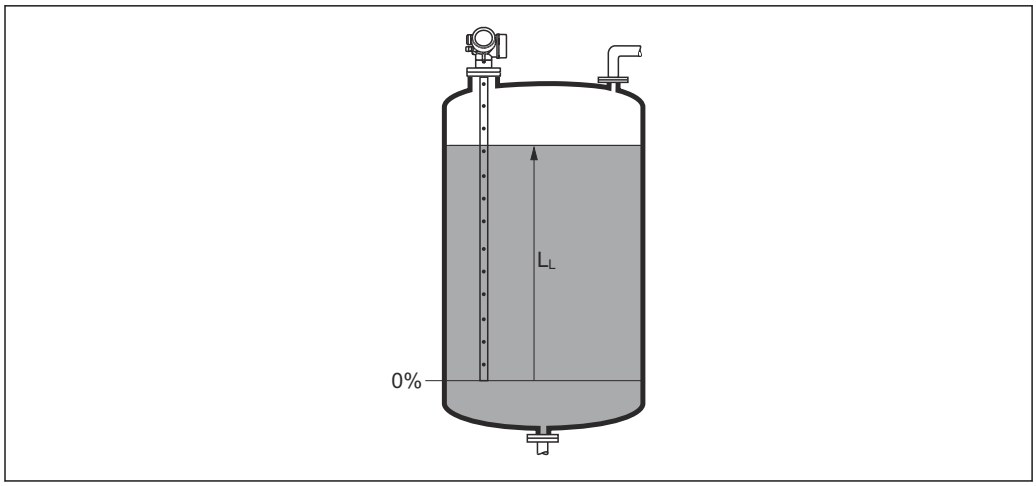

34 Niveau pour la mesure sur liquides

L'unité est définie dans le paramètre **Unité du niveau** (→ 144).

Distance

Navigation Configuration → Distance

Description Indique la distance mesurée D_L du point de référence (bord inférieur bride/raccord fileté) au niveau.

Information supplémentaire

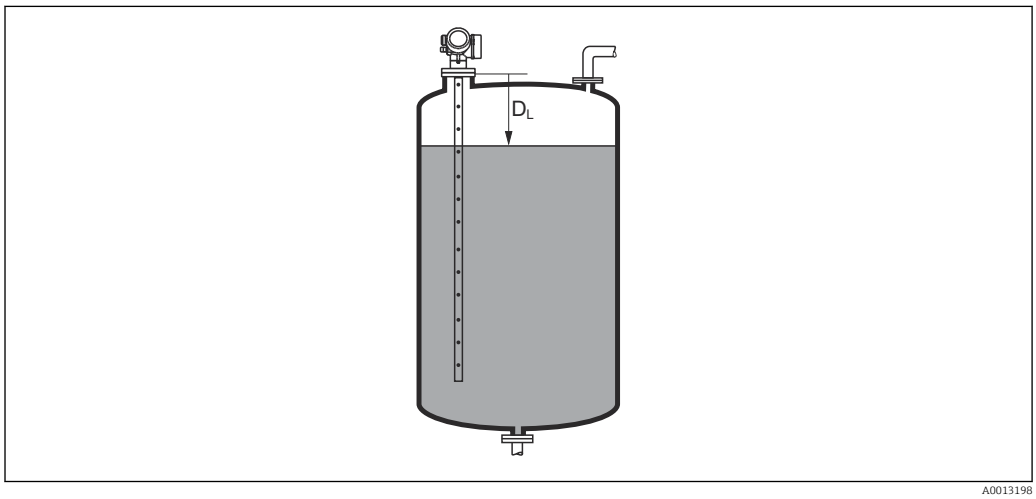

35 Distance pour la mesure sur liquides

L'unité est définie dans le paramètre **Unité de longueur** (→ 129).

Qualité signal

Navigation Configuration → Qualité signal

Description Indique la qualité de signal de l'écho évalué.

Information supplémentaire

Signification de l'affichage
- **Fort**
  L'écho évalué dépasse d'au moins 10 mV le seuil d'écho.
- **Moyen**
  L'écho évalué dépasse d'au moins 5 mV le seuil d'écho.
- **Faible**
  L'écho évalué dépasse de moins de 5 mV le seuil d'écho.
- **Pas de signal**
  L'appareil ne trouve pas d'écho évaluable.

La qualité de signal affichée se rapporte toujours à l'écho actuellement évalué : soit l'écho de niveau ou d'interface direct [4] soit l'écho de l'extrémité de sonde. Pour faire la distinction, la qualité de l'écho de l'extrémité de sonde est représentée entre parenthèses.

En cas de perte d'écho (**Qualité signal = Pas de signal**), l'appareil délivre le message d'erreur suivant :
- F941, pour **Sortie perte écho (→ 156) = Alarme**.
- S941, si une autre option a été sélectionnée dans **Sortie perte écho (→ 156)**.

Confirmation distance

Navigation Configuration → Confirm.distance

Description Indique si la distance mesurée correspond à la distance réelle.

A l'aide de l'entrée, l'appareil détermine la zone de suppression.

Sélection
- Suppression manuelle
- Distance ok
- Distance inconnue
- Distance trop petite *
- Distance trop grande *
- Réservoir vide
- Supprimer courbe

Information supplémentaire

Signification des options
- **Suppression manuelle**
  A sélectionner lorsque la zone de suppression doit être déterminée manuellement via le paramètre **Fin suppression** (→ 134). Dans ce cas, il n'est pas nécessaire de comparer la distance affichée et la distance réelle.
- **Distance ok**
  A sélectionner lorsque la distance affichée et la distance réelle correspondent. L'appareil réalise alors une suppression.
- **Distance inconnue**
  A sélectionner lorsque la distance réelle est inconnue. Aucune suppression n'est réalisée.

4) De ces deux échos, c'est celui avec la qualité de signal la plus faible qui est affiché.
* Visualisation dépendant des options de commande ou de la configuration de l'appareil

- **Distance trop petite**
  A sélectionner lorsque la distance affichée est plus petite que la distance réelle. L'appareil recherche l'écho suivant puis retourne au paramètre **Confirmation distance**. La distance est recalculée et affichée. La comparaison doit être répétée de façon itérative jusqu'à ce que la distance affichée corresponde à la distance réelle. Il est ensuite possible de démarrer l'enregistrement de la suppression en sélectionnant **Distance ok**.
- **Distance trop grande** [5)]
  A sélectionner lorsque la distance affichée est plus grande que la distance réelle. L'appareil corrige l'évaluation du signal et retourne au paramètre **Confirmation distance**. La distance est recalculée et affichée. La comparaison doit être répétée de façon itérative jusqu'à ce que la distance affichée corresponde à la distance réelle. Il est ensuite possible de démarrer l'enregistrement de la suppression en sélectionnant **Distance ok**.
- **Réservoir vide**
  A sélectionner lorsque la cuve est entièrement vide. L'appareil enregistre une suppression des échos parasites sur l'ensemble de la gamme de mesure.
- **Map usine**
  A sélectionner lorsqu'une courbe de mapping éventuellement présente doit être effacée. L'appareil retourne au paramètre **Confirmation distance** et une nouvelle suppression peut démarrer.

A titre de référence, la distance mesurée est affichée avec ce paramètre sur l'affichage local.

Si la procédure d'aide avec l'option **Distance trop petite** ou l'option **Distance trop grande** est quittée sans confirmer la distance, **aucune** suppression ne sera réalisée et la procédure sera réinitialisée après 60 s.

Suppression actuelle

Navigation Configuration → Suppres.actuelle

Description Indique la distance jusqu'à laquelle une suppression a déjà été enregistrée.

Fin suppression

Navigation Configuration → Fin suppression

Prérequis **Confirmation distance (→ 133)** = **Suppression manuelle** ou **Distance trop petite**

Description Entrer la nouvelle fin de la suppression.

Entrée 0 … 200 000,0 m

5) Disponible uniquement pour "Expert → Capteur → Suivi écho → paramètre **Mode évaluation**" = "Historique à court terme" ou "Historique à long terme"

Information supplémentaire

Ce paramètre définit la distance jusqu'à laquelle la nouvelle suppression doit être enregistrée. La distance est mesurée à partir du point de référence, c'est-à-dire à partir du bord inférieur de la bride de montage ou du raccord fileté.

Le paramètre **Suppression actuelle** (→ 📄 134) est affiché à titre de référence avec ce paramètre sur l'afficheur local. Il indique la distance jusqu'à laquelle une suppression a déjà été enregistrée.

Enregistrement suppression 🔒

Navigation 🖳 Configuration → Enregis.suppres

Prérequis **Confirmation distance (→ 📄 133)** = **Suppression manuelle** ou **Distance trop petite**

Description Démarrer l'enregistrement de la courbe de mapping.

Sélection
- Non
- Enregistrement suppression
- Supprimer courbe

Information supplémentaire

Signification des options
- **Non**
  Aucune courbe de mapping n'est enregistrée.
- **Enregistrement suppression**
  La courbe de mapping est enregistrée. L'appareil indique ensuite la nouvelle distance mesurée ainsi que la zone de suppression actuelle. Dans le cas de la configuration via l'affichage sur site, il faut appuyer sur ☑ pour confirmer ces valeurs.
- **Supprimer courbe**
  Une courbe de mapping éventuellement présente est effacée. L'appareil indique ensuite la nouvelle distance mesurée ainsi que la zone de suppression actuelle. Dans le cas de la configuration via l'affichage sur site, il faut appuyer sur ☑ pour confirmer ces valeurs.

17.3.1 Assistant "Suppression"

L'assistant **Suppression** n'est disponible que dans le cas de la configuration via l'affichage local. Dans le cas de la configuration via l'outil de configuration, les paramètres pour la suppression se trouvent directement dans le menu **Configuration** (→ 129)

Dans l'assistant **Suppression**, deux paramètres sont affichés simultanément sur le module d'affichage. Le paramètre du haut peut être modifié, celui du bas est affiché à titre indicatif.

Navigation Configuration → Suppression

Confirmation distance

Navigation Configuration → Suppression → Confirm.distance

Description → 133

Fin suppression

Navigation Configuration → Suppression → Fin suppression

Description → 134

Enregistrement suppression

Navigation Configuration → Suppression → Enregis.suppres

Description → 135

Distance

Navigation Configuration → Suppression → Distance

Description → 132

17.3.2 Sous-menu "Analog input 1 ... 5"

Il y a un sous-menu **Analog inputs** pour chaque bloc AI de l'appareil. La transmission de la valeur mesurée sur le bus est configurée dans le bloc AI.

Dans ce sous-menu, il n'est possible de paramétrer que les caractéristiques de base du bloc AI. Le paramétrage détaillé des blocs AI se fait dans le menu **Expert**.

Navigation Configuration → Analog inputs → Analog input 1 ... 5

Block tag	
Navigation	Configuration → Analog inputs → Analog input 1 ... 7 → Block tag
Description	Defined to be unique throughout the control system at one plant site. The tag may be changed using the FB_Tag service.
Entrée	Chaîne de caractères comprenant des chiffres, des lettres et des caractères spéciaux (32)

Channel	
Navigation	Configuration → Analog inputs → Analog input 1 ... 7 → Channel
Description	Utiliser cette fonction pour sélectionner la valeur d'entrée qui doit être traitée dans le bloc de fonctions Analog Input.
Sélection	▪ Uninitialized ▪ Niveau linéarisé ▪ Amplitude écho absolue ▪ Amplitude absolue EOP ▪ Amplitude interface absolue * ▪ Distance ▪ Température électronique ▪ Décalage apparent EOP ▪ Interface linéarisée * ▪ Distance interface * ▪ Capacité mesurée * ▪ Amplitude écho relative ▪ Amplitude interface relative * ▪ Niveau de bruit ▪ Tension aux bornes ▪ Epaisseur couche supérieure * ▪ Valeur constante diélectrique calculée * ▪ Sortie analogique diag.avan. 2 ▪ Sortie analogique diag.avan. 1

* Visualisation dépendant des options de commande ou de la configuration de l'appareil

Process Value Filter Time

Navigation Configuration → Analog inputs → Analog input 1 … 7 → PV Filter Time

Description Utiliser cette fonction pour entrer la spécification de temps du filtre pour le filtrage de la valeur d'entrée non convertie (PV).

Entrée Nombre à virgule flottante positif

Information supplémentaire *Réglage par défaut*

Si la valeur 0 s est entrée, le filtrage ne sera pas réalisé.

17.3.3 Sous-menu "Configuration étendue"

Navigation Configuration → Config. étendue

État verrouillage

Navigation Configuration → Config. étendue → État verrouill.

Description Indique la protection en écriture actuellement active ayant la priorité la plus élevée.

Affichage
- Protection en écriture hardware
- Temporairement verrouillé

Information supplémentaire

Signification et priorités des modes de protection en écriture
- **Protection en écriture hardware (priorité 1)**
  Le commutateur DIP pour le verrouillage hardware est activé sur le module électronique principale. L'accès en écriture aux paramètres est ainsi bloqué.
- **SIL verrouillé (priorité 2)**
  Le mode SIL est activé. L'accès en écriture aux paramètres concernés est ainsi bloqué.
- **WHG verrouillé (priorité 3)**
  Le mode WHG est activé. L'accès en écriture aux paramètres concernés est ainsi bloqué.
- **Temporairement verrouillé (priorité 4)**
  En raison d'opérations internes dans l'appareil (par ex. upload/download des données, reset) l'accès en écriture aux paramètres est temporairement bloqué. Dès la fin de ces opérations, les paramètres sont à nouveau modifiables.

Le symbole apparaît sur le module d'affichage devant les paramètres ne pouvant pas être modifiés en raison d'une protection en écriture.

Droits d'accès via logiciel

Navigation Configuration → Config. étendue → Accès logiciel

Description Montre l'autorisation d'accès aux paramètres via l'outil d'exploitation.

Information supplémentaire

Les droits d'accès peuvent être modifiés via le paramètre **Entrer code d'accès** (→ 140).

Si une protection en écriture supplémentaire est activée, elle limite encore plus les droits d'accès actuels. La protection en écriture peut être affichée via le paramètre **État verrouillage** (→ 139).

Droits d'accès via afficheur

Navigation Configuration → Config. étendue → Accès afficheur

Prérequis L'appareil possède un affichage sur site.

Description Indique l'autorisation d'accéder aux paramètres via l'afficheur local.

Information supplémentaire

Les droits d'accès peuvent être modifiés via le paramètre **Entrer code d'accès** (→ 140).

Si une protection en écriture supplémentaire est activée, elle limite encore plus les droits d'accès actuels. La protection en écriture peut être affichée via le paramètre **État verrouillage** (→ 139).

Entrer code d'accès

Navigation Configuration → Config. étendue → Ent.code d'accès

Description Entrer code d'accès pour annuler la protection en écriture des paramètres.

Entrée 0 … 9 999

Information supplémentaire

- Le code d'accès spécifique au client qui a été défini dans le paramètre **Définir code d'accès** (→ 177) doit être entré pour la configuration locale.
- En cas d'entrée d'un mauvais code d'accès, les utilisateurs conservent leurs droits d'accès actuels.
- La protection en écriture affecte tous les paramètres repérés par le symbole dans le document. Sur l'afficheur local, le symbole placé devant un paramètre indique qu'il est protégé en écriture.
- Si aucune touche n'a été activée pendant 10 minutes ou si l'utilisateur quitte les modes de navigation et d'édition pour revenir au mode d'affichage des valeurs mesurées, l'appareil verrouille automatiquement les paramètres protégés en écriture au bout de 60 s supplémentaires.

En cas de perte du code d'accès, contacter Endress+Hauser.

Sous-menu "Niveau"

Navigation Configuration → Config. étendue → Niveau

Type de produit

Navigation Configuration → Config. étendue → Niveau → Type de produit

Description Entrer le type de produit.

Affichage
- Liquide
- Solide

Réglage usine FMP50, FMP51, FMP52, FMP53, FMP54, FMP55 : **Liquide**

Information supplémentaire Le réglage de ce paramètre a un impact sur de nombreux autres paramètres et a d'importantes répercussions sur l'ensemble de l'évaluation du signal. Par conséquent, il ne faudrait généralement **pas modifier** le réglage par défaut.

Propriété produit

Navigation Configuration → Config. étendue → Niveau → Propriét.produit

Prérequis **Evaluation niveau par EOP ≠ Constante diélectrique fixe**

Description Indiquer la constante diélectrique ε_r du produit.

Sélection
- Inconnu
- CD 1.4 … 1.6
- CD 1.6 … 1.9
- CD 1.9 … 2.5
- CD 2.5 … 4
- CD 4 … 7
- CD 7 … 15
- CD > 15

Réglage usine En fonction des paramètres **Type de produit** (→ 141) et **Groupe de produit** (→ 130).

Information supplémentaire

Dépendance du "Type de produit" et du "Groupe de produit"

Type de produit (→ 🗎 141)	Groupe de produit (→ 🗎 130)	Propriété produit
Solide		Inconnu
Liquide	Aqueux (CD >= 4)	CD 4 ... 7
	Autre	Inconnu

Pour les coefficients diélectriques (valeurs CD) de nombreux milieux couramment utilisés dans l'industrie, se référer à :
- Coefficient diélectrique (valeur CD) – Compendium CP01076F
- L'app "Valeurs CD" d'Endress+Hauser (disponible pour Android et iOS)

Si **Evaluation niveau par EOP** = **Constante diélectrique fixe**, la constante diélectrique exacte doit être indiquée dans le paramètre **Constante diélectrique**. Par conséquent, le paramètre **Propriété produit** ne s'applique pas dans ce cas.

Propriété process

Navigation

Configuration → Config. étendue → Niveau → Propriét.process

Description

Entrer la vitesse de variation typique du niveau.

Sélection

Pour "Type de produit" = "Liquide"
- Très rapide > 10m/min
- Rapide > 1 m/min
- Standard < 1 m / min
- Moyen < 10 cm/min
- Lent < 1 cm/min
- Pas de filtre

Pour "Type de produit" = "Solide"
- Très rapide > 100m/h
- Rapide > 10 m/h
- Standard < 10 m/h
- Moyen < 1 m/h
- Lent < 0.1 m/h
- Pas de filtre

Information supplémentaire

L'appareil adapte les filtres internes de l'évaluation du signal et l'amortissement du signal de sortie à la vitesse de variation de niveau typique indiquée :

Pour "Mode de fonctionnement" = "Niveau" et "Type de produit" = "Liquide"

Propriété process	Temps de réponse / s
Très rapide > 10m/min	5
Rapide > 1 m/min	5
Standard < 1 m / min	14
Moyen < 10 cm/min	39
Lent < 1 cm/min	76
Pas de filtre	< 1

Pour "Mode de fonctionnement" = "Niveau" et "Type de produit" = "Solide"

Propriété process	Temps de réponse / s
Très rapide > 100m/h	37
Rapide > 10 m/h	37
Standard < 10 m/h	74
Moyen < 1 m/h	146
Lent < 0.1 m/h	290
Pas de filtre	< 1

Pour "Mode de fonctionnement" = "Interface" ou "Interface avec capacitif"

Propriété process	Temps de réponse / s
Très rapide > 10m/min	5
Rapide > 1 m/min	5
Standard < 1 m / min	23
Moyen < 10 cm/min	47
Lent < 1 cm/min	81
Pas de filtre	2,2

Conditions avancées du process

Navigation Configuration → Config. étendue → Niveau → Cond.av. process

Description Entrer des conditions de process supplémentaires (si nécessaire).

Sélection
- Aucune
- Huile/condensat
- Sonde proche du fond de réservoir
- Colmatage
- Mousse (>5cm)

Information supplémentaire

Signification des options
- **Huile/condensat** (uniquement **Type de produit** = **Liquide**)
  Dans le cas de produits multiphasiques, peut garantir que c'est uniquement le niveau total qui est détecté (exemple : application hydrocarbure/condensats).
- **Sonde proche du fond de réservoir** (uniquement pour **Type de produit** = **Liquide**)
  Permet d'améliorer la détection du vide notamment dans le cas de sondes montées à proximité du fond de la cuve.
- **Colmatage**
  Permet une détection sûre de la cuve vide même en cas de décalage du signal d'extrémité de sonde dû au colmatage.
- **Mousse (>5cm)** (uniquement pour **Type de produit** = **Liquide**)
  Optimise l'évaluation du signal pour les applications avec formation de mousse.

Unité du niveau

Navigation Configuration → Config. étendue → Niveau → Unité du niveau

Description Sélectionner l'unité de niveau.

Sélection

Unités SI
- %
- m
- mm

Unités US
- ft
- in

Information supplémentaire L'unité de niveau peut différer de l'unité définie dans le paramètre **Unité de longueur** (→ 129) :

- L'unité définie dans le paramètre **Unité de longueur** est utilisée pour l'étalonnage (**Distance du point zéro (→ 130)**, **Plage de mesure (→ 131)**).
- L'unité définie dans le paramètre **Unité du niveau** est utilisée pour l'affichage du niveau (non linéarisé).

Distance de blocage

Navigation Configuration → Config. étendue → Niveau → Distance blocage

Description Entrer la distance de blocage supérieure UB.

Entrée 0 ... 200 m

Réglage usine Pour sondes à tige et à câble, jusqu'à 8 m (26 ft) : 200 mm (8 in)

Information supplémentaire Les signaux dans la distance de blocage supérieure ne sont évalués que s'ils étaient hors de la distance de blocage à la mise sous tension de l'appareil et qu'ils se sont déplacés dans la distance de blocage en raison d'un changement de niveau en cours de fonctionnement. Les signaux qui se trouvaient déjà dans la distance de blocage à la mise sous tension de l'appareil, sont ignorés.

Ce comportement n'est valide que si les conditions suivantes sont remplies :
- Expert → Capteur → Suivi écho → Mode évaluation = **Historique à court terme** ou **Historique à long terme**)
- Expert → Capteur → Compensation phase gazeuse → Mode CPG= **Marche**, **On sans correction** ou **Correction externe**

Si l'une de ces conditions n'est pas remplie, les signaux dans la distance de blocage seront toujours ignorés.

Si nécessaire, un comportement différent pour les signaux dans la distance de blocage peut être défini par le SAV Endress+Hauser.

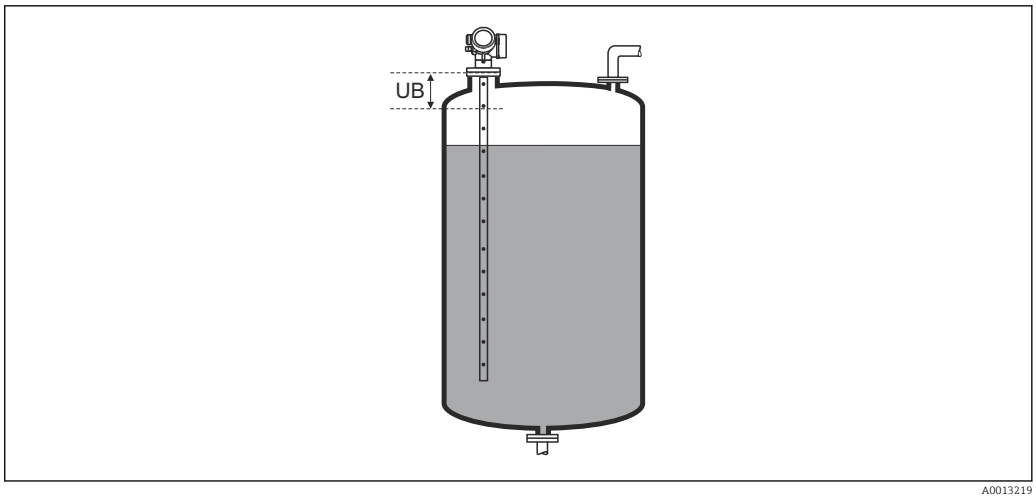

36 Distance de blocage (UB) pour la mesure dans les liquides

Correction du niveau

Navigation Configuration → Config. étendue → Niveau → Correcti. niveau

Description Entrer la correction du niveau (si nécessaire).

Entrée −200 000,0 … 200 000,0 %

Information supplémentaire La valeur indiquée est ajoutée au niveau mesuré (avant linéarisation).

Sous-menu "Linéarisation"

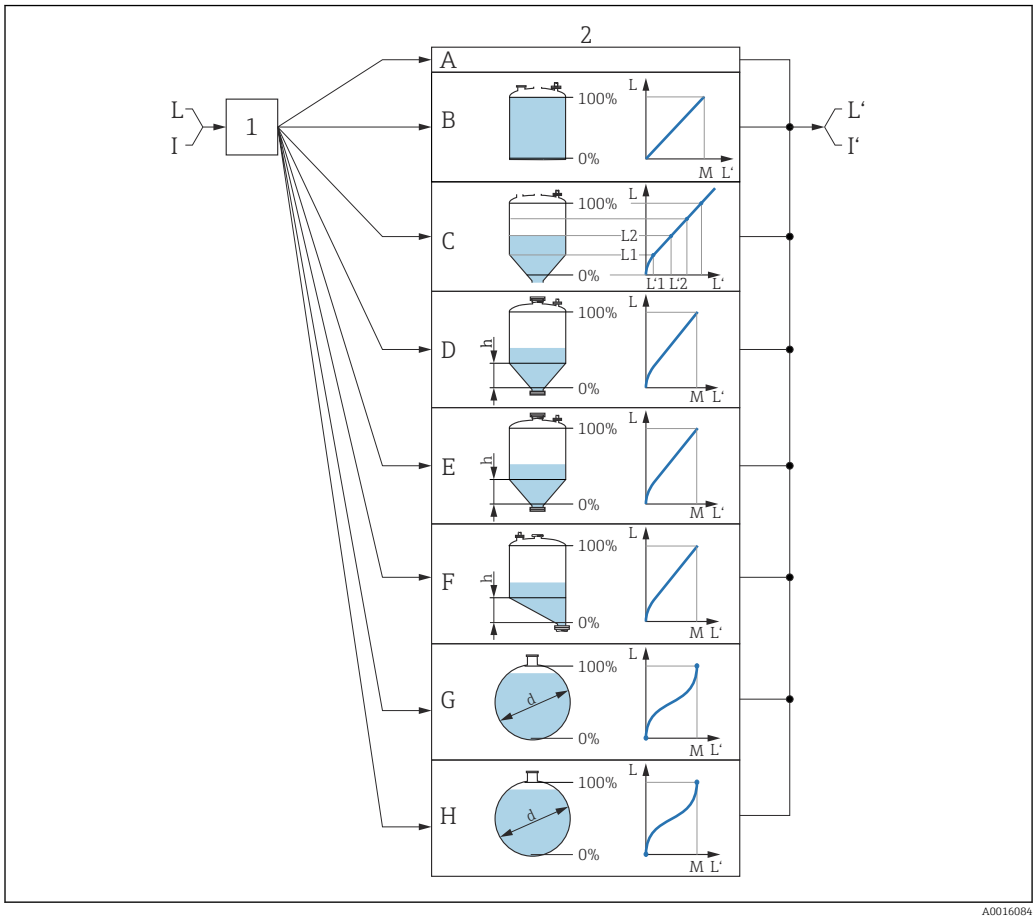

37 *Linéarisation : conversion du niveau et, si applicable, de l'interface en volume ou en poids ; la conversion dépend de la forme de la cuve*

1 Sélection du type et de l'unité de linéarisation
2 Configuration de la linéarisation
A Type de linéarisation (→ 149) = Aucune
B Type de linéarisation (→ 149) = Linéaire
C Type de linéarisation (→ 149) = Tableau
D Type de linéarisation (→ 149) = Fond pyramidal
E Type de linéarisation (→ 149) = Fond conique
F Type de linéarisation (→ 149) = Fond incliné
G Type de linéarisation (→ 149) = Cylindre horizontal
H Type de linéarisation (→ 149) = Cuve sphérique
I Pour "Mode de fonctionnement" = "Interface" ou "Interface avec capacitif" : interface avant linéarisation (mesurée en unité de niveau)
I' Pour "Mode de fonctionnement" = "Interface" ou "Interface avec capacitif" : interface après linéarisation (correspond au volume ou au poids)
L Niveau avant linéarisation (mesuré en unité de niveau)
L' Niveau linéarisé (→ 152) (correspond au volume ou au poids)
M Valeur maximale (→ 152)
d Diamètre (→ 152)
h Hauteur intermédiaire (→ 153)

Structure du sous-menu sur l'afficheur local

Navigation Configuration → Config. étendue → Linéarisation

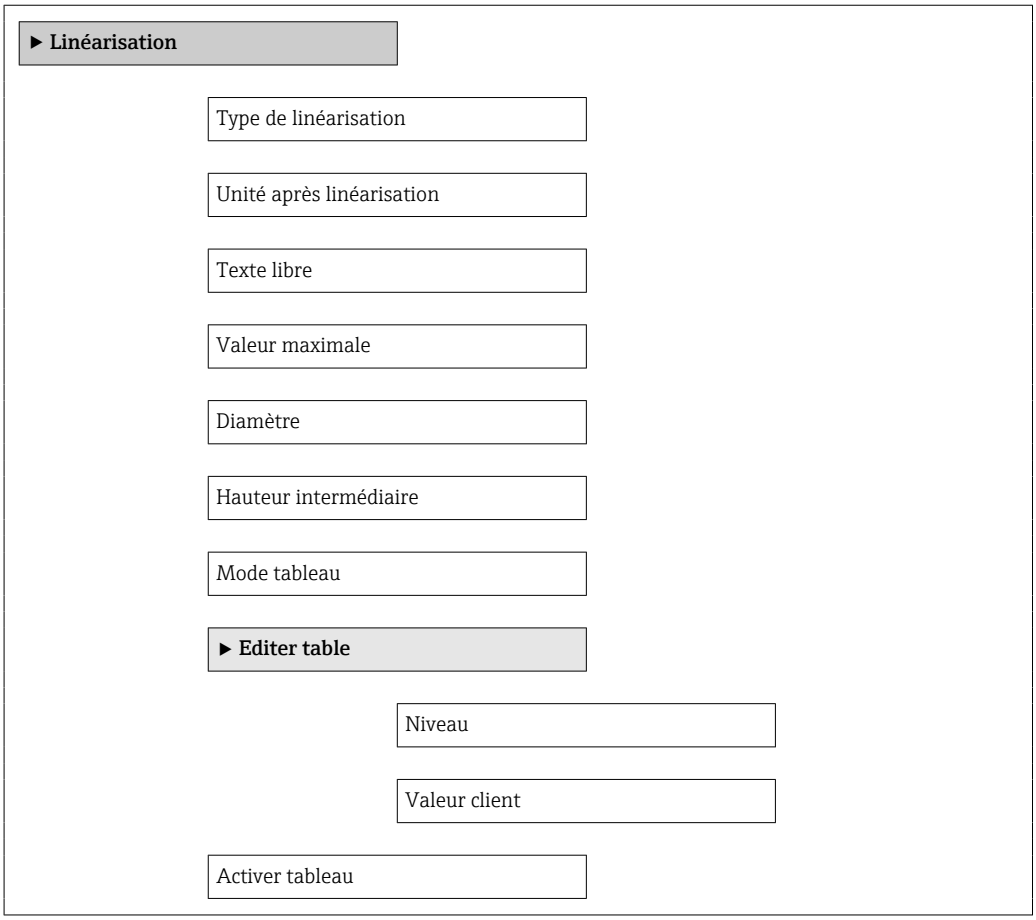

Structure du sous-menu dans l'outil de configuration (p. ex. FieldCare)

Navigation Configuration → Config. étendue → Linéarisation

▶ **Linéarisation**

- Type de linéarisation
- Unité après linéarisation
- Texte libre
- Niveau linéarisé
- Valeur maximale
- Diamètre
- Hauteur intermédiaire
- Mode tableau
- Numéro tableau
- Niveau
- Niveau
- Valeur client
- Activer tableau

Description des paramètres

Navigation Configuration → Config. étendue → Linéarisation

Type de linéarisation

Navigation Configuration → Config. étendue → Linéarisation → Type linéaris.

Description Sélectionner le type de linéarisation.

Sélection

- Aucune
- Linéaire
- Tableau
- Fond pyramidal
- Fond conique
- Fond incliné
- Cylindre horizontal
- Cuve sphérique

Information supplémentaire

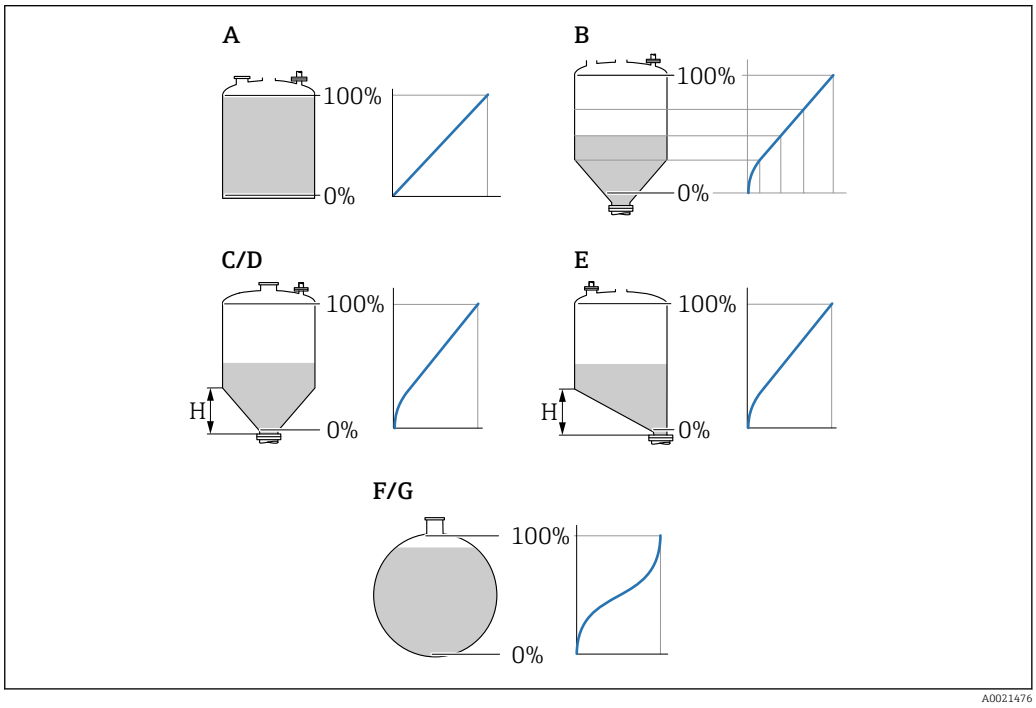

38 Types de linéarisation

A Aucune
B Tableau
C Fond pyramidal
D Fond conique
E Fond incliné
F Cuve sphérique
G Cylindre horizontal

Signification des options

- **Aucune**
  Le niveau est indiqué dans l'unité de niveau sans conversion (linéarisation) préalable.
- **Linéaire**
  La valeur de sortie (volume/poids) est proportionnelle au niveau L. Ceci est valable, par exemple, pour des cuves et silos cylindriques verticaux. Les paramètres suivants doivent également être définis :
  - **Unité après linéarisation (→ 📄 150)**
  - **Valeur maximale (→ 📄 152)** : volume ou poids maximum
- **Tableau**
  La relation entre le niveau mesuré L et la valeur de sortie (volume/poids) est définie via un tableau de linéarisation. Celui-ci comprend jusqu'à 32 couples de valeurs "niveau - volume" ou "niveau - poids". Les paramètres suivants doivent également être définis :
  - **Unité après linéarisation (→ 📄 150)**
  - **Mode tableau (→ 📄 153)**
  - Pour chaque point du tableau : **Niveau (→ 📄 154)**
  - Pour chaque point du tableau : **Valeur client (→ 📄 155)**
  - **Activer tableau (→ 📄 155)**
- **Fond pyramidal**
  La valeur de sortie correspond au volume ou au poids dans un silo à fond pyramidal. Les paramètres suivants doivent également être définis :
  - **Unité après linéarisation (→ 📄 150)**
  - **Valeur maximale (→ 📄 152)** : volume ou poids maximum
  - **Hauteur intermédiaire (→ 📄 153)** : la hauteur de la partie pyramidale
- **Fond conique**
  La valeur de sortie correspond au volume ou au poids dans une cuve à fond conique. Les paramètres suivants doivent également être définis :
  - **Unité après linéarisation (→ 📄 150)**
  - **Valeur maximale (→ 📄 152)** : volume ou poids maximum
  - **Hauteur intermédiaire (→ 📄 153)** : la hauteur de la partie conique
- **Fond incliné**
  La valeur de sortie correspond au volume ou au poids dans un silo à fond incliné. Les paramètres suivants doivent également être définis :
  - **Unité après linéarisation (→ 📄 150)**
  - **Valeur maximale (→ 📄 152)** : volume ou poids maximum
  - **Hauteur intermédiaire (→ 📄 153)** : hauteur du fond incliné
- **Cylindre horizontal**
  La valeur de sortie correspond au volume ou au poids dans une cuve cylindrique horizontale. Les paramètres suivants doivent également être définis :
  - **Unité après linéarisation (→ 📄 150)**
  - **Valeur maximale (→ 📄 152)** : volume ou poids maximum
  - **Diamètre (→ 📄 152)**
- **Cuve sphérique**
  La valeur de sortie correspond au volume ou au poids dans une cuve sphérique. Les paramètres suivants doivent également être définis :
  - **Unité après linéarisation (→ 📄 150)**
  - **Valeur maximale (→ 📄 152)** : volume ou poids maximum
  - **Diamètre (→ 📄 152)**

Unité après linéarisation

Navigation	Configuration → Config. étendue → Linéarisation → Unité apr.linéa.
Prérequis	**Type de linéarisation (→ 📄 149)** ≠ Aucune

Description Sélectionner l'unité pour la valeur linéarisée.

Sélection Sélection/entrée (uint16)
- 1095 = [tonne courte]
- 1094 = [lb]
- 1088 = [kg]
- 1092 = [tonne]
- 1048 = [US Gal.]
- 1049 = [Imp. Gal.]
- 1043 = [ft^3]
- 1571 = [cm^3]
- 1035 = [dm^3]
- 1034 = [m^3]
- 1038 = [l]
- 1041 = [hl]
- 1342 = [%]
- 1010 = [m]
- 1012 = [mm]
- 1018 = [ft]
- 1019 = [inch]
- 1351 = [l/s]
- 1352 = [l/min]
- 1353 = [l/h]
- 1347 = [m^3/s]
- 1348 = [m^3/min]
- 1349 = [m^3/h]
- 1356 = [ft^3/s]
- 1357 = [ft^3/min]
- 1358 = [ft^3/h]
- 1362 = [US Gal./s]
- 1363 = [US Gal./min]
- 1364 = [US Gal./h]
- 1367 = [Imp. Gal./s]
- 1358 = [Imp. Gal./min]
- 1359 = [Imp. Gal./h]
- 32815 = [Ml/s]
- 32816 = [Ml/min]
- 32817 = [Ml/h]
- 1355 = [Ml/d]

Information supplémentaire L'unité sélectionnée est uniquement utilisée à des fins d'affichage. La valeur mesurée n'est **pas** convertie sur la base de l'unité sélectionnée.

Une linéarisation distance à distance est également possible, c'est-à-dire une linéarisation à partir de l'unité de niveau vers une autre unité de longueur. Sélectionner à cette fin le mode de linéarisation **Linéaire**. Pour spécifier la nouvelle unité de niveau, sélectionner l'option **Free text** dans le paramètre **Unité après linéarisation**, puis entrer l'unité dans le paramètre **Texte libre** (→ 151).

Texte libre

Navigation Configuration → Config. étendue → Linéarisation → Texte libre

Prérequis **Unité après linéarisation (→ 150) = Free text**

Description Entrer la marque de l'unité.

Entrée Jusqu'à 32 caractères alphanumériques (lettres, chiffres, caractères spéciaux)

Niveau linéarisé

Navigation Configuration → Config. étendue → Linéarisation → Niveau linéarisé

Description Indique le niveau linéarisé.

Information supplémentaire L'unité est déterminée par le paramètre **Unité après linéarisation** → 150.

Valeur maximale

Navigation Configuration → Config. étendue → Linéarisation → Valeur max.

Prérequis Le **Type de linéarisation (→ 149)** prend l'une des valeurs suivantes :
- Linéaire
- Fond pyramidal
- Fond conique
- Fond incliné
- Cylindre horizontal
- Cuve sphérique

Entrée −50 000,0 … 50 000,0 %

Diamètre

Navigation Configuration → Config. étendue → Linéarisation → Diamètre

Prérequis Le **Type de linéarisation (→ 149)** prend l'une des valeurs suivantes :
- Cylindre horizontal
- Cuve sphérique

Entrée 0 … 9 999,999 m

Information supplémentaire L'unité est définie dans le paramètre **Unité de longueur** (→ 129).

Hauteur intermédiaire

Navigation Configuration → Config. étendue → Linéarisation → Haut.interméd.

Prérequis Le **Type de linéarisation (→ 149)** prend l'une des valeurs suivantes :
- Fond pyramidal
- Fond conique
- Fond incliné

Entrée 0 … 200 m

Information supplémentaire

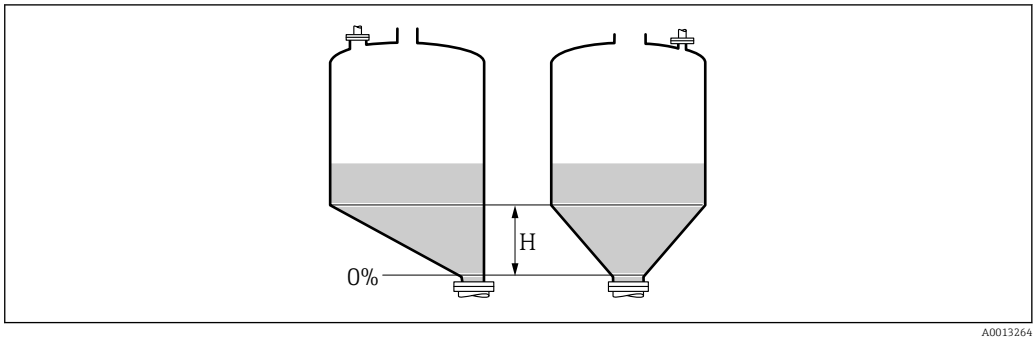

H Hauteur intermédiaire

L'unité est définie dans le paramètre **Unité de longueur** (→ 129).

Mode tableau

Navigation Configuration → Config. étendue → Linéarisation → Mode tableau

Prérequis **Type de linéarisation (→ 149) = Tableau**

Description Sélectionner le mode d'édition du tableau de linéarisation.

Sélection
- Manuel
- Semi-automatique *
- Effacer tableau
- Trier tableau

Information supplémentaire

Signification des options
- **Manuel**
  Le niveau et la valeur linéarisée correspondante sont entrés manuellement pour chaque point du tableau.
- **Semi-automatique**
  Le niveau est mesuré par l'appareil pour chaque point du tableau. La valeur linéarisée correspondante est entrée manuellement.
- **Effacer tableau**
  Le tableau de linéarisation existant est effacé.
- **Trier tableau**
  Les points du tableau sont triés par ordre croissant.

* Visualisation dépendant des options de commande ou de la configuration de l'appareil

Conditions pour le tableau de linéarisation :
- Le tableau peut contenir jusqu'à 32 couples de valeurs "Niveau - Valeur linéarisée".
- Le tableau doit être monotone (croissant ou décroissant).
- La première valeur du tableau doit correspondre au niveau minimal.
- La dernière valeur du tableau doit correspondre au niveau maximal.

Avant d'entrer un tableau de linéarisation, il faut régler correctement les valeurs pour **Distance du point zéro (→ 130)** et **Plage de mesure (→ 131)**.

Si des valeurs du tableau doivent être modifiées après un étalonnage plein ou vide, il convient pour assurer une évaluation correcte de supprimer le tableau existant et d'entrer à nouveau le tableau complet. Pour cela, effacer le tableau existant (**Mode tableau (→ 153)** = **Effacer tableau**). Puis, entrer un nouveau tableau.

Pour entrer le tableau
- Via FieldCare
  Les points du tableau peuvent être entrés via les paramètres **Numéro tableau (→ 154)**, **Niveau (→ 154)** et **Valeur client (→ 155)**. On peut utiliser en alternative l'éditeur de tableau graphique : Configuration appareil → Fonctions appareil → Autres fonctions → Tableau de linéarisation (online/offline)
- Via afficheur local
  Le sous-menu **Editer table** permet d'accéder à l'éditeur graphique de tableaux. Le tableau apparaît sur l'affichage et peut être édité ligne par ligne.

Le réglage par défaut de l'unité de niveau est "%". Si le tableau de linéarisation doit être entré en unités physiques, il faut d'abord sélectionner une autre unité adaptée dans le paramètre **Unité du niveau** (→ 144).

Numéro tableau

Navigation	Configuration → Config. étendue → Linéarisation → Numéro tableau
Prérequis	**Type de linéarisation (→ 149)** = **Tableau**
Description	Sélectionner le point du tableau qui doit être entré ou modifié par la suite.
Entrée	1 … 32

Niveau (Manuel)

Navigation	Configuration → Config. étendue → Linéarisation → Niveau
Prérequis	▪ **Type de linéarisation (→ 149)** = Tableau ▪ **Mode tableau (→ 153)** = Manuel
Description	Indiquer le niveau du point du tableau (valeur avant linéarisation).
Entrée	Nombre à virgule flottante avec signe

Niveau (Semi-automatique)

Navigation Configuration → Config. étendue → Linéarisation → Niveau

Prérequis
- **Type de linéarisation (→ 149)** = **Tableau**
- **Mode tableau (→ 153)** = **Semi-automatique**

Description Indique le niveau mesuré (avant linéarisation). Cette valeur est acceptée pour le point du tableau.

Valeur client

Navigation Configuration → Config. étendue → Linéarisation → Valeur client

Prérequis **Type de linéarisation (→ 149)** = **Tableau**

Description Entrer la valeur linéarisée du point du tableau.

Entrée Nombre à virgule flottante avec signe

Activer tableau

Navigation Configuration → Config. étendue → Linéarisation → Activer tableau

Prérequis **Type de linéarisation (→ 149)** = **Tableau**

Description Activer ou désactiver le tableau de linéarisation.

Sélection
- Désactiver
- Activer

Information supplémentaire

Signification des options
- **Désactiver**
  Aucune linéarisation n'est calculée.
  Si **Type de linéarisation (→ 149)** = **Tableau**, l'appareil délivre le message d'erreur F435.
- **Activer**
  La valeur mesurée est linéarisée selon le tableau entré.

Lors de l'édition du tableau, le paramètre **Activer tableau** est automatiquement remis sur **Désactiver** et doit ensuite être réglé à nouveau sur **Activer**.

Sous-menu "Réglages de sécurité"

Navigation Configuration → Config. étendue → Régla.sécurité

Sortie perte écho

Navigation Configuration → Config. étendue → Régla.sécurité → Sort.perte écho

Description Signal de sortie en cas de perte de l'écho.

Sélection
- Dernière valeur valable
- Rampe perte écho
- Valeur perte écho
- Alarme

Information supplémentaire

Signification des options
- **Dernière valeur valable**
  En cas de perte d'écho, la dernière valeur mesurée valable est maintenue.
- **Rampe perte écho** [6]
  En cas de perte d'écho, la sortie est dirigée vers 0% ou 100% avec une rampe constante. La pente de la rampe est définie dans le paramètre **Rampe perte écho** (→ 157).
- **Valeur perte écho** [6]
  En cas de perte de l'écho, la sortie prend la valeur définie dans le paramètre **Valeur perte écho** (→ 156).
- **Alarme**
  La sortie réagit comme en cas d'alarme ; voir paramètre **Mode défaut**

Valeur perte écho

Navigation Configuration → Config. étendue → Régla.sécurité → Val. perte écho

Prérequis **Sortie perte écho (→ 156)** = **Valeur perte écho**

Description Valeur de sortie en cas de perte de l'écho

Entrée 0 … 200 000,0 %

Information supplémentaire L'unité est la même que celle définie pour la sortie :
- Sans linéarisation : **Unité du niveau (→ 144)**
- Avec linéarisation : **Unité après linéarisation (→ 150)**

6) Visible uniquement si "Type de linéarisation (→ 149)" = "Aucune"

Rampe perte écho

Navigation Configuration → Config. étendue → Régla.sécurité → Rampe perte écho

Prérequis **Sortie perte écho (→ 156) = Rampe perte écho**

Description Pente de la rampe en cas de perte de l'écho

Entrée Nombre à virgule flottante avec signe

Information supplémentaire

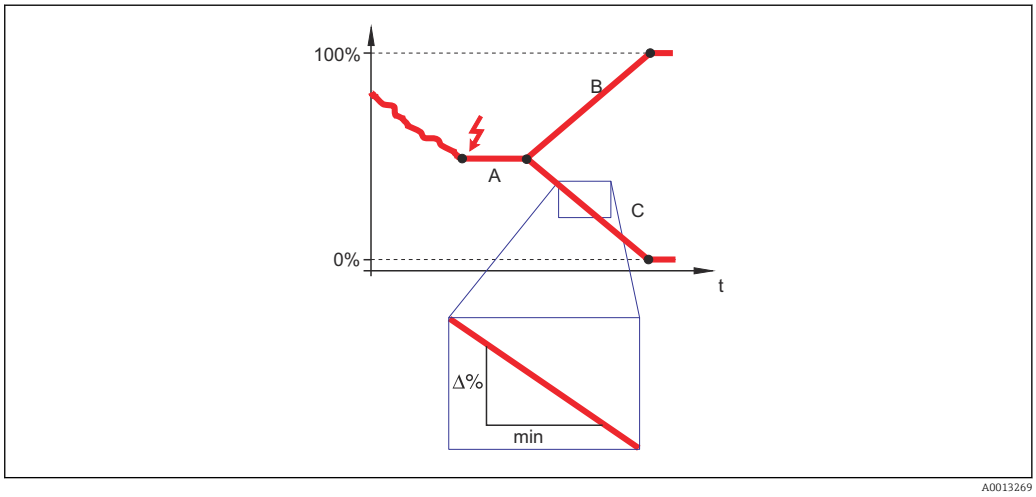

A Temporisation perte écho
B Rampe perte écho (→ 157) (valeur positive)
C Rampe perte écho (→ 157) (valeur négative)

- La pente de la rampe est indiquée en pourcentage de la gamme de mesure paramétrée par minute (%/min).
- Pente négative de la rampe : La valeur mesurée est dirigée vers 0%.
- Pente positive de la rampe : La valeur mesurée est dirigée vers 100%.

Distance de blocage

Navigation Configuration → Config. étendue → Régla.sécurité → Distance blocage

Description Entrer la distance de blocage supérieure UB.

Entrée 0 … 200 m

Réglage usine Pour sondes à tige et à câble, jusqu'à 8 m (26 ft) : 200 mm (8 in)

Information supplémentaire Les signaux dans la distance de blocage supérieure ne sont évalués que s'ils étaient hors de la distance de blocage à la mise sous tension de l'appareil et qu'ils se sont déplacés dans la distance de blocage en raison d'un changement de niveau en cours de fonctionnement. Les

signaux qui se trouvaient déjà dans la distance de blocage à la mise sous tension de l'appareil, sont ignorés.

Ce comportement n'est valide que si les conditions suivantes sont remplies :
- Expert → Capteur → Suivi écho → Mode évaluation = **Historique à court terme** ou **Historique à long terme**)
- Expert → Capteur → Compensation phase gazeuse → Mode CPG= **Marche**, **On sans correction** ou **Correction externe**

Si l'une de ces conditions n'est pas remplie, les signaux dans la distance de blocage seront toujours ignorés.

Si nécessaire, un comportement différent pour les signaux dans la distance de blocage peut être défini par le SAV Endress+Hauser.

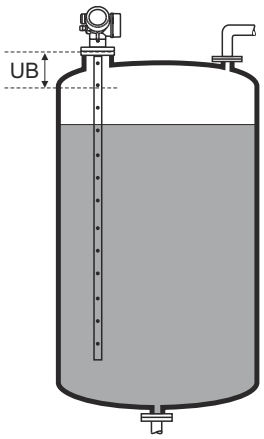

A0013219

39 Distance de blocage (UB) pour la mesure dans les liquides

Sous-menu "Réglages sonde"

Le sous-menu **Réglages sonde** permet de s'assurer que l'appareil affecte correctement le signal de l'extrémité de la sonde dans la courbe enveloppe. L'affectation est correcte si la longueur de sonde affichée par l'appareil correspond à la longueur de sonde réelle. La correction automatique de la longueur de sonde ne peut être réalisée que si la sonde est montée dans la cuve et est découverte sur toute la longueur (pas de produit). Si la cuve est partiellement remplie et que la longueur de sonde est connue, sélectionner **Confirmation longueur de sonde (→ 🗎 160)** = **Entrée manuelle** pour entrer manuellement la valeur.

Si la sonde a été raccourcie et qu'ensuite un mapping a été enregistré, il n'est alors pas possible de réaliser une correction automatique de la longueur de sonde. Dans ce cas, il y a deux possibilités :
- D'abord effacer la courbe de mapping avec le paramètre **Enregistrement suppression** (→ 🗎 135). La correction de la longueur de sonde sera alors à nouveau possible. Une nouvelle courbe de mapping peut ensuite être enregistrée avec le paramètre **Enregistrement suppression** (→ 🗎 135).
- Alternative : Sélectionner **Confirmation longueur de sonde (→ 🗎 160)** = **Entrée manuelle** et entrer manuellement la longueur de sonde dans le paramètre **Longueur de sonde actuelle** → 🗎 159.

La correction automatique de la longueur de sonde n'est possible que si la bonne option a été sélectionnée dans le paramètre **Sonde mise à la terre** (→ 🗎 159).

Navigation Configuration → Config. étendue → Réglages sonde

Sonde mise à la terre

Navigation Configuration → Config. étendue → Réglages sonde → Sonde à la terre

Prérequis **Mode de fonctionnement** = **Niveau**

Description Indique si la sonde est reliée à la terre.

Sélection
- Non
- Oui

Longueur de sonde actuelle

Navigation Configuration → Config. étendue → Réglages sonde → Long.sonde actu.

Description
- Dans la plupart des cas :
  Indique la longueur de sonde en fonction du signal de l'extrémité de sonde actuellement mesuré.
- Pour **Confirmation longueur de sonde (→ 🗎 160)** = **Entrée manuelle** :
  Entrer la longueur de sonde effective.

Entrée 0 … 200 m

Confirmation longueur de sonde

Navigation Configuration → Config. étendue → Réglages sonde → Conf.long. sonde

Description Indique si la valeur affichée dans la paramètre **Longueur de sonde actuelle** → 159 correspond à la longueur de sonde effective. Sur la base de cette entrée, l'appareil effectue une correction de la longueur de sonde.

Sélection
- Longueur de sonde OK
- Sonde trop courte
- Sonde trop longue
- Sonde recouverte
- Entrée manuelle
- Longueur de sonde inconnue

Information supplémentaire

Signification des options
- **Longueur de sonde OK**
  A sélectionner lorsque la longueur de sonde affichée est correcte. Il n'est pas nécessaire de corriger. L'appareil quitte la séquence.
- **Sonde trop courte**
  A sélectionner lorsque la valeur affichée est plus petite que la longueur de sonde réelle. Le signal de l'extrémité de la sonde est réaffecté et la longueur de sonde recalculée est indiquée dans le paramètre **Longueur de sonde actuelle** → 159. La procédure doit être répétée de façon itérative jusqu'à ce que la longueur de sonde affichée corresponde à la longueur de sonde réelle.
- **Sonde trop longue**
  A sélectionner lorsque la valeur affichée est plus grande que la longueur de sonde réelle. Le signal de l'extrémité de la sonde est réaffecté et la longueur de sonde recalculée est indiquée dans le paramètre **Longueur de sonde actuelle** → 159. La procédure doit être répétée de façon itérative jusqu'à ce que la longueur de sonde affichée corresponde à la longueur de sonde réelle.
- **Sonde recouverte**
  A sélectionner lorsque la sonde est recouverte (partiellement ou entièrement). Dans ce cas, il n'est pas possible de corriger la longueur de sonde.
- **Entrée manuelle**
  A sélectionner lorsque la correction automatique de la longueur de sonde ne doit pas être réalisée. Il faut au lieu de cela entrer manuellement la longueur de sonde dans le paramètre **Longueur de sonde actuelle** → 159. [7)]
- **Longueur de sonde inconnue**
  A sélectionner lorsque la longueur de sonde réelle est inconnue. Dans ce cas, il n'est pas possible de corriger la longueur de sonde.

7) Dans le cas de la configuration via FieldCare, l'option **Entrée manuelle** ne doit pas être explicitement sélectionnée ; il est toujours possible ici d'éditer manuellement la longueur de sonde.

Assistant "Correction longueur de sonde"

Le assistant **Correction longueur de sonde** n'est disponible que dans le cas de la configuration via l'affichage local. Dans le cas de la configuration via l'outil de configuration, les paramètres pour la correction de la longueur de sonde se trouvent directement dans le sous-menu **Réglages sonde** (→ 159).

Navigation Configuration → Config. étendue → Réglages sonde → Corr.long.sonde

Confirmation longueur de sonde

Navigation Configuration → Config. étendue → Réglages sonde → Corr.long.sonde → Conf.long. sonde

Description → 160

Longueur de sonde actuelle

Navigation Configuration → Config. étendue → Réglages sonde → Corr.long.sonde → Long.sonde actu.

Description → 159

Sous-menu "Sortie commutation"

Le sous-menu **Sortie commutation** (→ 162) n'est visible que pour les appareils avec sortie tout ou rien. [8)]

Navigation Configuration → Config. étendue → Sort.commutation

Affectation sortie état

Navigation Configuration → Config. étendue → Sort.commutation → Affec. sor. état

Description Choisissez une fonction pour la sortie relais.

Sélection
- Arrêt
- Marche
- Comportement du diagnostique
- Seuil
- Sortie Numérique

Information supplémentaire

Signification des options
- **Arrêt**
  La sortie est toujours ouverte (non conductrice).
- **Marche**
  La sortie est toujours fermée (conductrice).
- **Comportement du diagnostique**
  La sortie est normalement fermée et ne s'ouvre qu'en présence d'un message de diagnostic (événement). Le paramètre **Affecter niveau diagnostic** (→ 163) définit pour quel type de message de diagnostic la sortie s'ouvre.
- **Seuil**
  La sortie est normalement fermée et ne s'ouvre qu'en cas de dépassement par excès ou par défaut de seuils librement définissables. Les seuils sont définis via les paramètres suivants :
  - **Affecter seuil (→ 163)**
  - **Seuil d'enclenchement (→ 164)**
  - **Seuil de déclenchement (→ 165)**
- **Sortie Numérique**
  L'état de commutation de la sortie suit la valeur de sortie numérique d'un bloc DI. Le bloc DI est défini dans le paramètre **Affecter état** (→ 162).

Une simulation de la sortie de commutation peut être réalisée avec les options **Arrêt** ou **Marche**.

Affecter état

Navigation Configuration → Config. étendue → Sort.commutation → Affecter état

Prérequis **Affectation sortie état (→ 162)** = **Sortie Numérique**

8) Caractéristique de commande 020 "Alimentation ; Sortie", option B, E ou G

Sélection
- Arrêt
- Sortie digitale diagnostique avancé 1
- Sortie digitale diagnostique avancé 2
- Sortie digitale 1
- Sortie digitale 2
- Sortie digitale 3
- Sortie digitale 4
- Sortie digitale 5
- Sortie digitale 6
- Sortie digitale 7
- Sortie digitale 8

Information supplémentaire
Les options **Sortie digitale diagnostique avancé 1** et **Sortie digitale diagnostique avancé 2** se rapportent aux blocs de diagnostic étendu. Un signal de commutation généré dans ces blocs peut être transmis via la sortie de commutation.

Affecter seuil

Navigation Configuration → Config. étendue → Sort.commutation → Affecter seuil

Prérequis **Affectation sortie état (→ 162)** = **Seuil**

Sélection
- Arrêt
- Niveau linéarisé
- Distance
- Interface linéarisée *
- Distance interface *
- Epaisseur couche supérieure *
- Tension aux bornes
- Température électronique
- Capacité mesurée *
- Amplitude écho relative
- Amplitude interface relative *
- Amplitude écho absolue
- Amplitude interface absolue *

Affecter niveau diagnostic

Navigation Configuration → Config. étendue → Sort.commutation → Affec.niv.diagn.

Prérequis **Affectation sortie état (→ 162)** = **Comportement du diagnostique**

Description Affecter un comportement de diagnostique pour la sortie état.

Sélection
- Alarme
- Alarme ou avertissement
- Avertissement

* Visualisation dépendant des options de commande ou de la configuration de l'appareil

Seuil d'enclenchement

Navigation Configuration → Config. étendue → Sort.commutation → Seuil enclench.

Prérequis **Affectation sortie état (→ 162) = Seuil**

Description Entrer valeur mesurée pour point d'enclenchement.

Entrée Nombre à virgule flottante avec signe

Information supplémentaire Le comportement à la commutation dépend de la position relative des paramètres **Seuil d'enclenchement** et **Seuil de déclenchement** :

Seuil d'enclenchement > Seuil de déclenchement
- La sortie se ferme lorsque la valeur mesurée dépasse le **Seuil d'enclenchement**.
- La sortie s'ouvre lorsque la valeur mesurée chute sous le **Seuil de déclenchement**.

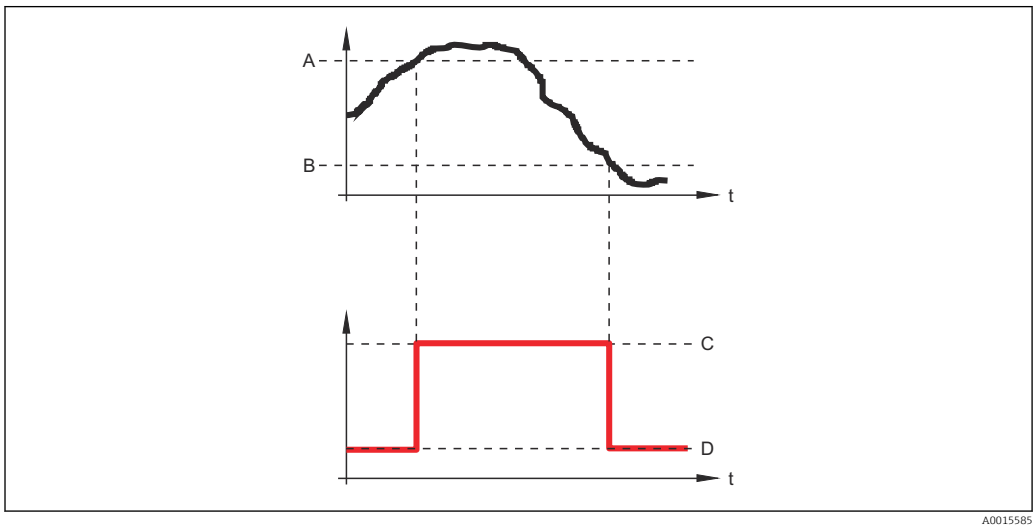

A Seuil d'enclenchement
B Seuil de déclenchement
C Sortie fermée (conducteur)
D Sortie ouverte (non conducteur)

Seuil d'enclenchement < Seuil de déclenchement
- La sortie se ferme lorsque la valeur mesurée chute sous le **Seuil d'enclenchement**.
- La sortie s'ouvre lorsque la valeur mesurée dépasse le **Seuil de déclenchement**.

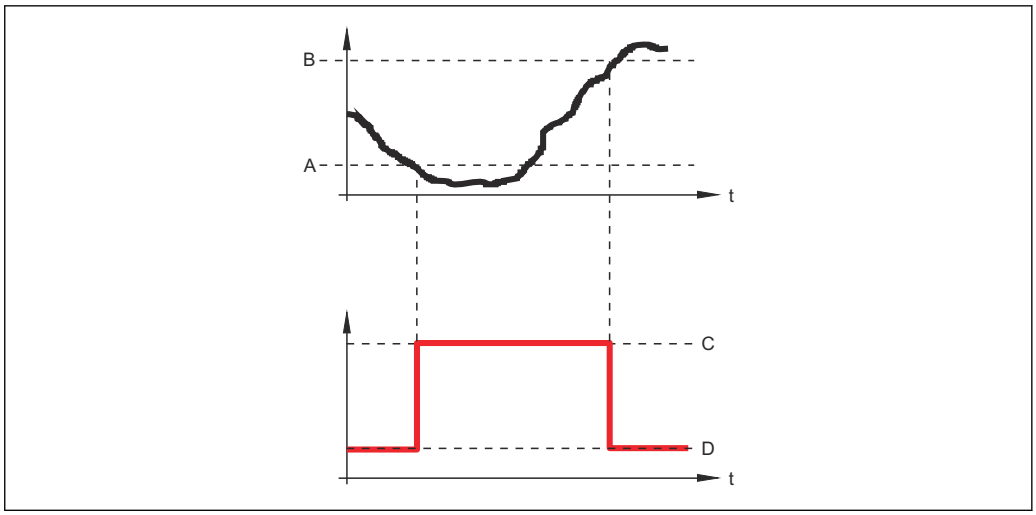

A Seuil d'enclenchement
B Seuil de déclenchement
C Sortie fermée (conducteur)
D Sortie ouverte (non conducteur)

Temporisation à l'enclenchement

Navigation Configuration → Config. étendue → Sort.commutation → Tempo.enclench.

Prérequis
- **Affectation sortie état (→ 162)** = **Seuil**
- **Affecter seuil (→ 163)** ≠ **Arrêt**

Description Définir un délai pour le démarrage de la sortie état.

Entrée 0,0 … 100,0 s

Seuil de déclenchement

Navigation Configuration → Config. étendue → Sort.commutation → Seuil déclench.

Prérequis **Affectation sortie état (→ 162)** = **Seuil**

Description Entrer valeur mesurée pour point de déclenchement.

Entrée Nombre à virgule flottante avec signe

Information supplémentaire Le comportement à la commutation dépend de la position relative des paramètres **Seuil d'enclenchement** et **Seuil de déclenchement** (description : voir paramètre **Seuil d'enclenchement** (→ 164)).

Temporisation au déclenchement

Navigation Configuration → Config. étendue → Sort.commutation → Tempo. déclench.

Prérequis
- **Affectation sortie état (→ 162)** = **Seuil**
- **Affecter seuil (→ 163)** ≠ **Arrêt**

Description Définir le délai pour l'arrêt de la sortie état.

Entrée 0,0 … 100,0 s

Mode défaut

Navigation Configuration → Config. étendue → Sort.commutation → Mode défaut

Prérequis **Affectation sortie état (→ 162)** = **Seuil** ou **Sortie Numérique**

Description Définir le comportement des sorties en cas d'alarme.

Sélection
- Etat actuel
- Ouvert
- Fermé

Information supplémentaire

Etat de commutation

Navigation Configuration → Config. étendue → Sort.commutation → Etat commut.

Description Montre l'état actuel de la sortie TOR.

Signal sortie inversé

Navigation Configuration → Config. étendue → Sort.commutation → Signal sor.inver

Description Inverser le signal de sortie.

Sélection
- Non
- Oui

Information supplémentaire

Signification des options

- **Non**
  La sortie tout ou rien se comporte selon la description ci-dessus.
- **Oui**
  Les états **Ouvert** et **Fermé** sont inversés par rapport à la description ci-dessus.

Sous-menu "Affichage"

Le sous-menu **Affichage** n'est visible que si un afficheur est raccordé à l'appareil.

Navigation Configuration → Config. étendue → Affichage

Language

Navigation Configuration → Config. étendue → Affichage → Language

Description Régler la langue d'affichage.

Sélection
- English
- Deutsch *
- Français *
- Español *
- Italiano *
- Nederlands *
- Portuguesa *
- Polski *
- русский язык (Russian) *
- Svenska *
- Türkçe *
- 中文 (Chinese) *
- 日本語 (Japanese) *
- 한국어 (Korean) *
- Bahasa Indonesia *
- tiếng Việt (Vietnamese) *
- čeština (Czech) *

Réglage usine La langue sélectionnée dans la caractéristique 500 de la structure de commande.
Si aucune langue n'a été sélectionnée : **English**

Information supplémentaire

Format d'affichage

Navigation Configuration → Config. étendue → Affichage → Format d'affich.

Description Sélectionner la manière dont les valeurs mesurées sont affichées.

Sélection
- 1 valeur, taille max.
- 1 valeur + bargr.
- 2 valeurs
- 3 valeurs, 1 grande
- 4 valeurs

* Visualisation dépendant des options de commande ou de la configuration de l'appareil

Information supplémentaire

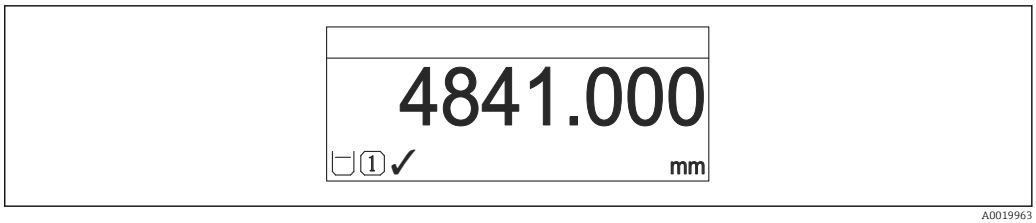

40 *"Format d'affichage" = "1 valeur, taille max."*

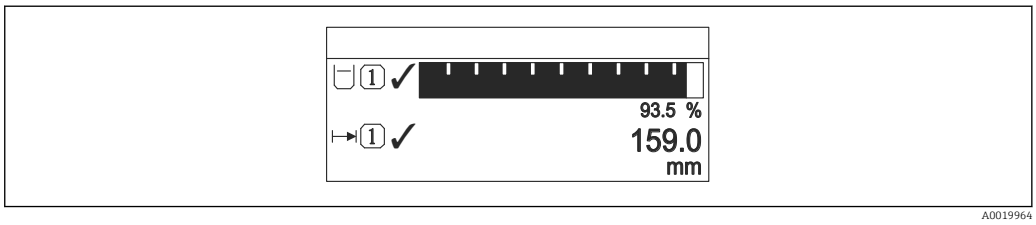

41 *"Format d'affichage" = "1 valeur + bargr."*

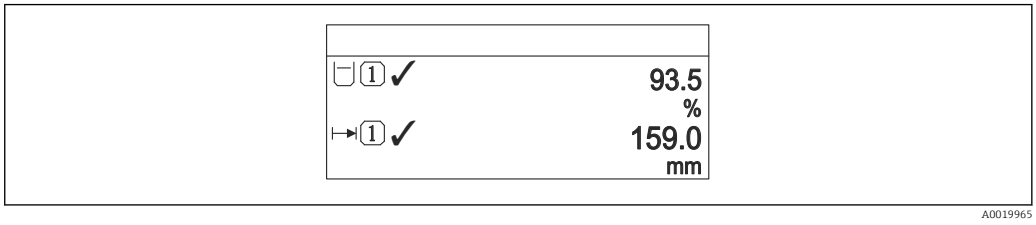

42 *"Format d'affichage" = "2 valeurs"*

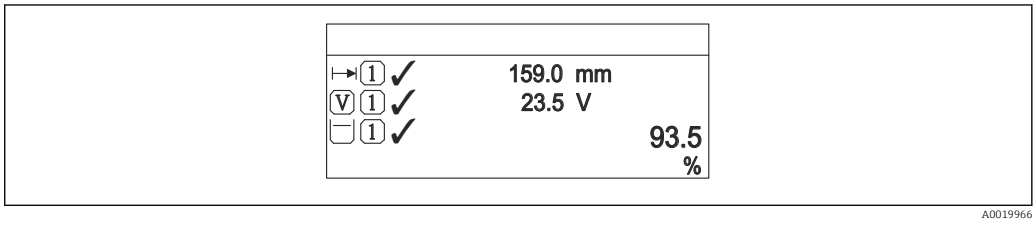

43 *"Format d'affichage" = "3 valeurs, 1 grande"*

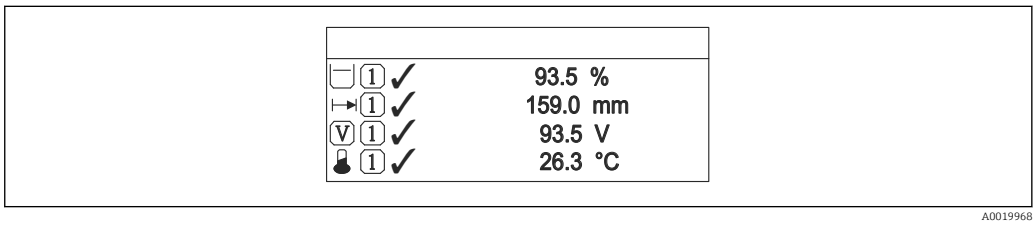

44 *"Format d'affichage" = "4 valeurs"*

- Les paramètres **Affichage valeur 1 … 4** → 170 permettent de déterminer les valeurs mesurées à afficher sur l'afficheur local et dans quel ordre.
- Si on a déterminé plus de valeurs mesurées que l'affichage choisi ne le permet, l'appareil affiche les valeurs par alternance. La durée de l'affichage jusqu'au prochain changement se règle dans le paramètre **Affichage intervalle** (→ 171).

Affichage valeur 1 ... 4

Navigation Configuration → Config. étendue → Affichage → Affich.valeur 1

Description Sélectionner la valeur mesurée, qui est affichée sur l'afficheur local.

Sélection
- Niveau linéarisé
- Distance
- Interface linéarisée *
- Distance interface *
- Epaisseur couche supérieure *
- Tension aux bornes
- Température électronique
- Capacité mesurée *
- Sortie analogique diag.avan. 1
- Sortie analogique diag.avan. 2
- Sortie analogique 1
- Sortie analogique 2
- Sortie analogique 3
- Sortie analogique 4
- Sortie analogique 5
- Sortie analogique 6
- Sortie analogique 7
- Sortie analogique 8

Réglage usine

Pour la mesure de niveau
- Affichage valeur 1: Niveau linéarisé
- Affichage valeur 2: Distance
- Affichage valeur 3: Sortie courant 1
- Affichage valeur 4: Aucune

Nombre décimales 1 ... 4

Navigation Configuration → Config. étendue → Affichage → Nomb.décimales 1

Description Sélectionner le nombre de décimales pour la valeur d'affichage.

Sélection
- x
- x.x
- x.xx
- x.xxx
- x.xxxx

Information supplémentaire Ce réglage n'influence pas la précision de mesure ou de calcul de l'appareil.

* Visualisation dépendant des options de commande ou de la configuration de l'appareil

Affichage intervalle

Navigation Configuration → Config. étendue → Affichage → Affich.interval.

Description Régler le temps pendant lequel les valeurs mesurées sont affichées lorsque l'afficheur alterne entre les valeurs.

Entrée 1 … 10 s

Information supplémentaire Ce paramètre n'est utile que si le nombre de valeurs mesurées sélectionnées dépasse le nombre de valeurs pouvant être affichées simultanément avec le format d'affichage sélectionné.

Amortissement affichage

Navigation Configuration → Config. étendue → Affichage → Amort. affichage

Description Régler le temps de réaction de l'afficheur par rapport aux fluctuations de la valeur mesurée.

Entrée 0,0 … 999,9 s

Ligne d'en-tête

Navigation Configuration → Config. étendue → Affichage → Ligne d'en-tête

Description Sélectionner le contenu de l'en-tête sur l'afficheur local.

Sélection
- Désignation du point de mesure
- Texte libre

Information supplémentaire

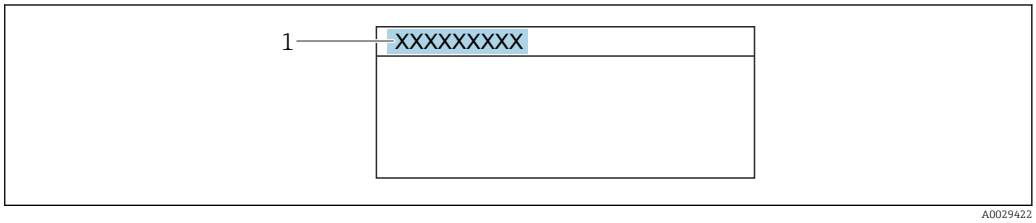

1 Position du texte de l'en-tête sur l'affichage

Signification des options

- **Désignation du point de mesure**
  Est définie dans le paramètre **Désignation du point de mesure**.
- **Texte libre**
  Est défini dans le paramètre **Texte ligne d'en-tête** (→ 172).

Texte ligne d'en-tête

Navigation Configuration → Config. étendue → Affichage → Tex.lign.en-tête

Prérequis **Ligne d'en-tête (→ 171)** = **Texte libre**

Description Entrer le texte de l'en-tête d'afficheur.

Entrée Chaîne de caractères comprenant des chiffres, des lettres et des caractères spéciaux (12)

Information supplémentaire Le nombre de caractères pouvant être affichés dépend des caractères utilisés.

Caractère de séparation

Navigation Configuration → Config. étendue → Affichage → Carac.séparation

Description Sélectionner le séparateur décimal pour l'affichage des valeurs numériques.

Sélection
- .
- ,

Format numérique

Navigation Configuration → Config. étendue → Affichage → Format numérique

Description Choisir format chiffres sur l'afficheur.

Sélection
- Décimal
- ft-in-1/16"

Information supplémentaire L'option **ft-in-1/16"** n'est valable que pour les unités de longueur.

Menu décimales

Navigation Configuration → Config. étendue → Affichage → Menu décimales

Description Sélectionner le nombre de décimales pour les nombres dans le menu de configuration.

Sélection
- x
- x.x
- x.xx
- x.xxx
- x.xxxx

Information supplémentaire

- Valable uniquement pour les nombres dans le menu de configuration (par ex. **Distance du point zéro**, **Plage de mesure**), pas pour l'affichage des valeurs mesurées. Pour l'affichage des valeurs mesurées, le nombre de décimales est réglé dans les paramètres **Nombre décimales 1 … 4** → 170.
- Ce réglage n'a aucune incidence sur la précision de mesure ou sur les calculs.

Rétroéclairage

Navigation

Configuration → Config. étendue → Affichage → Rétroéclairage

Prérequis

Affichage local SD03 (avec touches optiques) disponible.

Description

Activer et désactiver le rétroéclairage de l'afficheur local.

Sélection

- Désactiver
- Activer

Information supplémentaire

Signification des options

- **Désactiver**
  Désactive le rétroéclairage.
- **Activer**
  Active le rétroéclairage.

Quel que soit le réglage dans ce paramètre, le rétroéclairage peut si nécessaire être automatiquement désactivé par l'appareil en cas de tension d'alimentation trop faible.

Affichage contraste

Navigation

Configuration → Config. étendue → Affichage → Affich.contraste

Description

Régler le réglage du contraste de l'afficheur local par rapport aux conditions ambiantes (p. ex. éclairage ou angle de lecture).

Entrée

20 … 80 %

Réglage usine

Dépend de l'affichage

Information supplémentaire

Régler le contraste par les touches :
- Plus sombre : appuyer simultanément sur les touches ⊖ Ⓔ.
- Plus clair : appuyer simultanément sur les touches ⊕ Ⓔ.

Sous-menu "Sauvegarde de données vers l'afficheur"

Ce sous-menu n'est visible que si un afficheur est raccordé à l'appareil.

La configuration de l'appareil peut être sauvegardée à un instant donné dans l'afficheur. La configuration sauvegardée peut être chargée à nouveau dans l'appareil ultérieurement (par exemple pour recréer un état défini). La configuration peut également être transmise à un autre appareil du même type à l'aide de l'afficheur.

Navigation Configuration → Config. étendue → Sauv.donné.affi.

Temps de fonctionnement

Navigation Configuration → Config. étendue → Sauv.donné.affi. → Temps fonctionm.

Description Indique la durée de fonctionnement de l'appareil.

Information supplémentaire

Durée maximale

9 999 d (≈ 27 ans)

Dernière sauvegarde

Navigation Configuration → Config. étendue → Sauv.donné.affi. → Dernière sauveg.

Description Indique quand la dernière sauvegarde de données a été enregistrée dans le module d'affichage.

Gestion données

Navigation Configuration → Config. étendue → Sauv.donné.affi. → Gestion données

Description Sélectionner l'action pour la gestion des données d'appareil dans le module d'affichage.

Sélection

- Annuler
- Sauvegarder
- Restaurer
- Dupliquer
- Comparer
- Effacer sauvegarde
- Display incompatible

Information supplémentaire

Signification des options

- **Annuler**
  Aucune action n'est exécutée et le paramètre est quitté.
- **Sauvegarder**
  La configuration actuelle de l'appareil est sauvegardée de l'HistoROM (intégrée dans l'appareil) dans l'afficheur de l'appareil.
- **Restaurer**
  La dernière copie de sauvegarde de la configuration de l'appareil est restaurée à partir du module d'affichage dans l'HistoROM de l'appareil.
- **Dupliquer**
  La configuration du transmetteur est transmise à un autre appareil par l'intermédiaire de son afficheur. Les paramètres suivants, qui caractérisent chaque point de mesure, ne sont **pas** transmis :
  Type de produit
- **Comparer**
  La configuration de l'appareil mémorisée dans le module d'affichage est comparée à la configuration actuelle de l'appareil dans l'HistoROM. Le résultat de la comparaison est indiquée dans le paramètre **Comparaison résultats** (→ 175).
- **Effacer sauvegarde**
  La copie de sauvegarde de la configuration d'appareil est effacée de l'afficheur de l'appareil.

Pendant que cette action est en cours, la configuration via l'afficheur local est verrouillée et un message indique l'état de progression du processus sur l'afficheur.

Si une copie de sauvegarde disponible est restaurée avec l'option **Restaurer** sur un autre appareil que l'appareil d'origine, il se peut que certaines fonctions de l'appareil ne soient plus disponibles. Il est également possible que, dans certains cas, une réinitialisation aux réglages par défaut ne rétablisse pas l'état d'origine.

Il faut toujours utiliser l'option **Dupliquer** pour transmettre la configuration à un autre appareil.

État sauvegarde

Navigation Configuration → Config. étendue → Sauv.donné.affi. → État sauvegarde

Description Indique quelle action est actuellement en cours pour la sauvegarde des données.

Comparaison résultats

Navigation Configuration → Config. étendue → Sauv.donné.affi. → Compar.résultats

Description Comparaison entre données d'appareil actuel et copie écran.

Information supplémentaire

Signification de l'affichage

- **Réglages identiques**
  La configuration d'appareil actuelle de l'HistoROM correspond à sa copie de sauvegarde dans l'afficheur.
- **Réglages différents**
  La configuration d'appareil actuelle de l'HistoROM ne correspond pas à sa copie de sauvegarde dans l'afficheur.
- **Aucun jeu de données disponible**
  Il n'existe pas dans l'afficheur de copie de sauvegarde de la configuration d'appareil de l'HistoROM.
- **Jeu de données corrompu**
  La configuration d'appareil actuelle de l'HistoROM n'est pas compatible avec sa copie de sauvegarde dans l'afficheur ou est défectueuse.
- **Non vérifié**
  Aucune comparaison n'a encore été réalisée entre la configuration d'appareil de l'HistoROM et sa copie de sauvegarde dans l'afficheur.
- **Set de données incompatible**
  Pour des raisons d'incompatibilité, la comparaison n'est pas possible.

La comparaison est lancée via **Gestion données (→ 🗎 174)** = **Comparer**.

Si la configuration du transmetteur a été dupliquée avec **Gestion données (→ 🗎 174)** = **Dupliquer** à partir d'un autre appareil, la configuration d'appareil actuelle dans l'HistoROM ne coïncide alors que partiellement avec celle dans l'afficheur : Les caractéristiques spécifiques au capteur (par ex. la courbe de mapping) ne sont pas dupliquées. Le résultat de la comparaison est dans ce cas **Réglages différents**.

Sous-menu "Administration"

Navigation Configuration → Config. étendue → Administration

Définir code d'accès

Navigation Configuration → Config. étendue → Administration → Déf.code d'accès

Description Définir le code d'accès pour l'écriture des paramètres.

Entrée 0 … 9999

Information supplémentaire

- Si le réglage par défaut n'est pas modifié ou si "0" est entré, les paramètres ne sont pas protégés en écriture et les données de configuration de l'appareil peuvent donc toujours être modifiées. L'utilisateur est connecté avec le rôle "Maintenance".
- La protection en écriture affecte tous les paramètres repérés par le symbole dans le document. Sur l'afficheur local, le symbole placé devant un paramètre indique qu'il est protégé en écriture.
- Une fois le code d'accès défini, les paramètres protégés en écriture peuvent uniquement être modifiés après saisie du code d'accès dans le paramètre **Entrer code d'accès** (→ 140).
- En cas de perte du code d'accès, contacter Endress+Hauser.
- En cas de configuration via l'afficheur local : le nouveau code d'accès n'est valable qu'une fois confirmé dans le paramètre **Confirmer le code d'accès** (→ 179).

Reset appareil

Navigation Configuration → Config. étendue → Administration → Reset appareil

Configuration → Config. étendue → Administration → Reset appareil

Sélection

- Annuler
- Au bus de terrain standard
- Au réglage usine
- État au moment de la livraison
- De configuration client
- Aux valeurs standard transducteur
- Rédémarrer l'appareil

Information supplémentaire

Signification des options

- **Annuler**
  Aucune action
- **Au réglage usine**
  Tous les paramètres sont réinitialisés aux réglages par défaut spécifiques à la référence de commande.
- **État au moment de la livraison**
  Tous les paramètres sont réinitialisés à l'état à la livraison. L'état à la livraison peut différer des réglages par défaut si des valeurs de paramètres personnalisées ont été indiquées à la commande.
  Cette option n'est disponible que si une configuration spécifique à l'utilisateur a été commandée.
- **De configuration client**
  Remet tous les paramètres utilisateur aux réglages par défaut. Les paramètres service sont conservés.
- **Aux valeurs standard transducteur**
  Remet tous les paramètres utilisateur qui influencent la mesure aux réglages par défaut. Les paramètres service et les paramètres qui concernent uniquement la communication sont conservés.
- **Rédémarrer l'appareil**
  Lors du redémarrage, tous les paramètres dont les données se trouvent dans la mémoire volatile (RAM) sont réinitialisés aux réglages par défaut (par ex. données des valeurs mesurées). La configuration de l'appareil est conservée.

Assistant "Définir code d'accès"

L'assistant **Définir code d'accès** n'est disponible que dans le cas de la configuration via l'affichage local. Dans le cas de la configuration avec l'outil de configuration, le paramètre **Définir code d'accès** se trouve directement dans le sous-menu **Administration**. Le paramètre **Confirmer le code d'accès** n'est pas disponible dans le cas de la configuration via l'outil de configuration.

Navigation Configuration → Config. étendue → Administration → Déf.code d'accès

Définir code d'accès

Navigation Configuration → Config. étendue → Administration → Déf.code d'accès → Déf.code d'accès

Description → 177

Confirmer le code d'accès

Navigation Configuration → Config. étendue → Administration → Déf.code d'accès → Conf.code.accès

Description Confirmer le code d'accès entré.

Entrée 0 … 9 999

17.4 Menu "Diagnostic"

Navigation Diagnostic

Diagnostic actuel

Navigation Diagnostic → Diagnostic act.

Description Indique le message de diagnostic en cours.

Information supplémentaire
L'affichage se compose de :
- Symbole pour le niveau d'événement
- Code pour le comportement de diagnostic
- Durée d'apparition de l'événement
- Texte d'événement

S'il y a plusieurs messages de diagnostic simultanément, seul le message avec la plus haute priorité est affiché.

Les mesures correctives pour éliminer la cause du message peuvent être visualisées via le symbole ⓘ sur l'affichage.

Horodatage

Navigation Diagnostic → Horodatage

Dernier diagnostic

Navigation Diagnostic → Derni.diagnostic

Description Indique le dernier message de diagnostic apparu avant le message actuel.

Information supplémentaire
L'affichage se compose de :
- Symbole pour le niveau d'événement
- Code pour le comportement de diagnostic
- Durée d'apparition de l'événement
- Texte d'événement

Il est possible que le message de diagnostic affiché reste valable. Les mesures correctives pour éliminer la cause du message peuvent être visualisées via le symbole ⓘ sur l'affichage.

Horodatage

Navigation Diagnostic → Horodatage

Temps de fct depuis redémarrage

Navigation Diagnostic → Tps fct de.redém

Description Indique le temps écoulé depuis le dernier redémarrage de l'appareil.

Temps de fonctionnement

Navigation Diagnostic → Temps fonctionm.

Description Indique la durée de fonctionnement de l'appareil.

Information supplémentaire

Durée maximale

9 999 d (≈ 27 ans)

17.4.1 Sous-menu "Liste de diagnostic"

Navigation Diagnostic → Liste diagnostic

Diagnostic 1 … 5

Navigation Diagnostic → Liste diagnostic → Diagnostic 1

Description Affichage des messages de diagnostic en cours avec les priorités de la première à la cinquième.

Information supplémentaire
L'affichage se compose de :
- Symbole pour le niveau d'événement
- Code pour le comportement de diagnostic
- Durée d'apparition de l'événement
- Texte d'événement

Horodatage 1 … 5

Navigation Diagnostic → Liste diagnostic → Horodatage 1 … 5

17.4.2 Sous-menu "Journal d'événements"

Le sous-menu **Journal d'événements** n'est disponible que dans le cas de la configuration via l'affichage local. Dans le cas de la configuration via FieldCare, la liste des événements peut être affichée à l'aide de la fonction "Liste événements / HistoROM" dans FieldCare.

Navigation Diagnostic → Journ.événement.

Options filtre

Navigation Diagnostic → Journ.événement. → Options filtre

Sélection
- Tous
- Défaut (F)
- Test fonction (C)
- En dehors de la spécification (S)
- Maintenance nécessaire (M)
- Information (I)

Information supplémentaire
- Ce paramètre n'est utilisé que pour la configuration via l'affichage local.
- Les signaux d'état sont classés d'après NAMUR NE 107.

Sous-menu "Liste événements"

Le sous-menu **Liste événements** indique l'historique des messages d'événement de la catégorie sélectionnée dans le paramètre **Options filtre** (→ 183). Un maximum de 100 messages d'événement est affiché dans l'ordre chronologique.

Les symboles suivants indiquent si un événement s'est produit ou s'il est terminé (symboles d'état) :
- : Un événement s'est produit
- : Un événement s'est achevé

Les mesures correctives pour éliminer la cause du message peuvent être visualisées via le symbole sur l'affichage.

Format affichage
- En cas de message d'événement de la catégorie (signal d'état) I : signal d'état, numéro d'événement, durée d'apparition, texte de l'événement
- En cas de message d'événement de la catégorie (signal d'état) F, M, C, S : événement de diagnostic, symbole d'état, durée d'apparition, texte de l'événement

Navigation Diagnostic → Journ.événement. → Liste événements

17.4.3 Sous-menu "Information appareil"

Navigation Diagnostic → Info.appareil

Désignation du point de mesure

Navigation
Diagnostic → Info.appareil → Désign.point mes
Diagnostic → Info.appareil → Désign.point mes

Description
Entrer le repère pour le point de mesure.

Affichage
Chaîne de caractères comprenant des chiffres, des lettres et des caractères spéciaux

Numéro de série

Navigation
Diagnostic → Info.appareil → Numéro de série
Diagnostic → Info.appareil → Numéro de série

Information supplémentaire
Utilisation du numéro de série
- Pour identifier rapidement l'appareil, par ex. pour contacter Endress+Hauser.
- Pour obtenir des informations ciblées sur l'appareil à l'aide du Device Viewer : www.endress.com/deviceviewer

Le numéro de série se trouve également sur la plaque signalétique.

Version logiciel

Navigation
Diagnostic → Info.appareil → Version logiciel
Diagnostic → Info.appareil → Version logiciel

Affichage
xx.yy.zz

Information supplémentaire
Pour les versions de firmware dont seuls les deux derniers chiffres ("zz") diffèrent, il n'y a aucune différence dans les fonctionnalités et l'utilisation.

Nom d'appareil

Navigation

Diagnostic → Info.appareil → Nom d'appareil

Diagnostic → Info.appareil → Nom d'appareil

Code commande

Navigation

Diagnostic → Info.appareil → Code commande

Diagnostic → Info.appareil → Code commande

Affichage

Chaîne de caractères comprenant des chiffres, des lettres et des caractères spéciaux

Information supplémentaire

La référence de commande est générée par transformation réversible de la référence de commande étendue, qui indique les options de toutes les caractéristiques de l'appareil dans la structure du produit. A l'inverse, les caractéristiques de l'appareil ne sont pas directement visibles dans la référence de commande.

Référence de commande 1 ... 3

Navigation

Diagnostic → Info.appareil → Réf. commande 1

Diagnostic → Info.appareil → Réf. commande 1

Description

Indique les trois composantes de la référence de commande étendue.

Affichage

Chaîne de caractères comprenant des chiffres, des lettres et des caractères spéciaux

Information supplémentaire

La référence de commande étendue indique pour l'appareil les options de toutes les caractéristiques de la structure du produit et définit ainsi l'appareil de façon unique.

17.4.4 Sous-menu "Valeur mesurée"

Navigation Diagnostic → Val. mesurée

Distance

Navigation Diagnostic → Val. mesurée → Distance

Description Indique la distance mesurée D_L du point de référence (bord inférieur bride/raccord fileté) au niveau.

Information supplémentaire

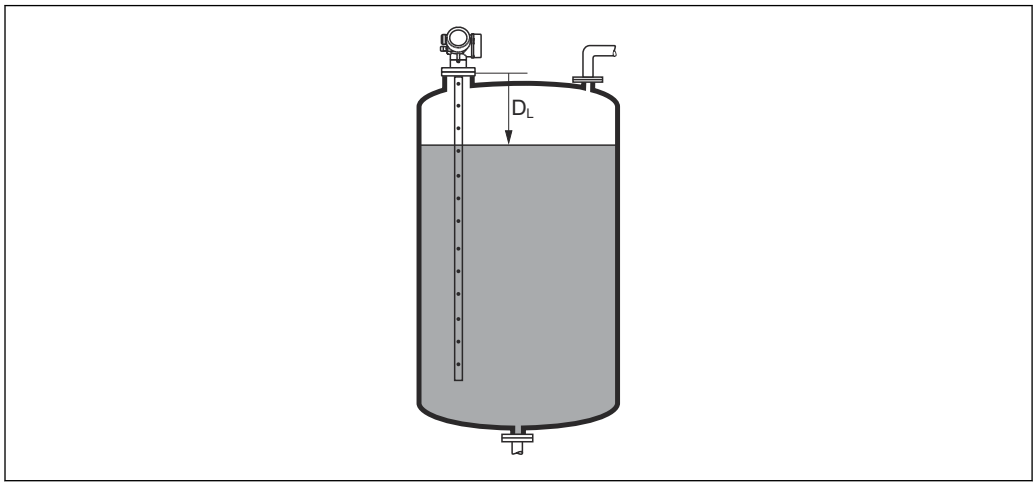

45 Distance pour la mesure sur liquides

L'unité est définie dans le paramètre **Unité de longueur** (→ 129).

Niveau linéarisé

Navigation Diagnostic → Val. mesurée → Niveau linéarisé

Description Indique le niveau linéarisé.

Information supplémentaire L'unité est déterminée par le paramètre **Unité après linéarisation** → 150.

Tension aux bornes 1

Navigation Diagnostic → Val. mesurée → Tension bornes 1

17.4.5 Sous-menu "Analog input 1 … 5"

Il y a un sous-menu **Analog inputs** pour chaque bloc AI de l'appareil. La transmission de la valeur mesurée sur le bus est configurée dans le bloc AI.

Dans ce sous-menu, il n'est possible de paramétrer que les caractéristiques de base du bloc AI. Le paramétrage détaillé des blocs AI se fait dans le menu **Expert**.

Navigation Diagnostic → Analog inputs → Analog input 1 … 5

Block tag

Navigation Diagnostic → Analog inputs → Analog input 1 … 7 → Block tag

Description Defined to be unique throughout the control system at one plant site. The tag may be changed using the FB_Tag service.

Entrée Chaîne de caractères comprenant des chiffres, des lettres et des caractères spéciaux (32)

Channel

Navigation Diagnostic → Analog inputs → Analog input 1 … 7 → Channel

Description Utiliser cette fonction pour sélectionner la valeur d'entrée qui doit être traitée dans le bloc de fonctions Analog Input.

Sélection
- Uninitialized
- Niveau linéarisé
- Amplitude écho absolue
- Amplitude absolue EOP
- Amplitude interface absolue *
- Distance
- Température électronique
- Décalage apparent EOP
- Interface linéarisée *
- Distance interface *
- Capacité mesurée *
- Amplitude écho relative
- Amplitude interface relative *
- Niveau de bruit

* Visualisation dépendant des options de commande ou de la configuration de l'appareil

- Tension aux bornes
- Epaisseur couche supérieure *
- Valeur constante diélectrique calculée *
- Sortie analogique diag.avan. 2
- Sortie analogique diag.avan. 1

Status

Navigation Diagnostic → Analog inputs → Analog input 1 … 7 → Status

Description Indique l'état de la valeur de sortie du bloc AI conformément à la spécification FOUNDATION Fieldbus.

Value

Navigation Diagnostic → Analog inputs → Analog input 1 … 7 → Value

Description Indique la valeur de sortie du bloc AI.

Units index

Navigation Diagnostic → Analog inputs → Analog input 1 … 7 → Units index

Description Indique l'unité de la valeur de sortie

* Visualisation dépendant des options de commande ou de la configuration de l'appareil

17.4.6 Sous-menu "Enregistrement des valeurs mesurées"

Navigation Diagnostic → Enreg.val.mes.

Affecter voie 1 … 4

Navigation Diagnostic → Enreg.val.mes. → Affecter voie 1 … 4

Sélection
- Arrêt
- Niveau linéarisé
- Distance
- Distance non filtrée
- Interface linéarisée *
- Distance interface *
- Distance interface non filtrée
- Epaisseur couche supérieure *
- Tension aux bornes
- Température électronique
- Capacité mesurée *
- Amplitude écho absolue
- Amplitude écho relative
- Amplitude interface absolue *
- Amplitude interface relative *
- Amplitude absolue EOP
- Décalage apparent EOP
- Niveau de bruit
- Valeur constante diélectrique calculée *
- Sortie analogique diag.avan. 1
- Sortie analogique diag.avan. 2
- Sortie analogique 1
- Sortie analogique 2
- Sortie analogique 3
- Sortie analogique 4

Information supplémentaire

Dans l'ensemble, 1000 valeurs mesurées sont mémorisées. Cela signifie :
- 1000 points de données si 1 voie de mémorisation est utilisée
- 500 points de données si 2 voies de mémorisation sont utilisées
- 333 points de données si 3 voies de mémorisation sont utilisées
- 250 points de données si 4 voies de mémorisation sont utilisées

Lorsque le nombre maximal de points de données a été atteint, les points de données les plus anciens dans la mémoire sont écrasés cycliquement, de sorte qu'il reste toujours les 1000, 500, 333 ou 250 dernières valeurs mesurées en mémoire (principe de la mémoire circulaire).

Si la sélection est modifiée, le contenu de la mémoire des valeurs mesurées est effacé.

* Visualisation dépendant des options de commande ou de la configuration de l'appareil

Intervalle de mémorisation

Navigation

Diagnostic → Enreg.val.mes. → Interval.mémori.

Diagnostic → Enreg.val.mes. → Interval.mémori.

Entrée

1,0 … 3 600,0 s

Information supplémentaire

Ce paramètre détermine l'intervalle de temps entre chaque point de données dans la mémoire des données et ainsi le temps de process T_{log} maximal enregistrable :

- Si 1 voie d'enregistrement est utilisée : $T_{log} = 1000 \cdot t_{log}$
- Si 2 voies d'enregistrement sont utilisées : $T_{log} = 500 \cdot t_{log}$
- Si 3 voies d'enregistrement sont utilisées : $T_{log} = 333 \cdot t_{log}$
- Si 4 voies d'enregistrement sont utilisées : $T_{log} = 250 \cdot t_{log}$

Une fois ce temps écoulé, les points de données les plus anciens dans la mémoire sont écrasés cycliquement, de sorte qu'il reste toujours une heure de T_{log} en mémoire (principe de la mémoire circulaire).

Si la longueur de l'intervalle de sauvegarde est modifiée, le contenu de la mémoire des valeurs mesurées est effacé.

Exemple

Si une 1 voie d'enregistrement est utilisée

- $T_{log} = 1000 \cdot 1\ s = 1\,000\ s \approx 16{,}5\ min$
- $T_{log} = 1000 \cdot 10\ s = 1\,000\ s \approx 2{,}75\ h$
- $T_{log} = 1000 \cdot 80\ s = 80\,000\ s \approx 22\ h$
- $T_{log} = 1000 \cdot 3\,600\ s = 3\,600\,000\ s \approx 41\ d$

Reset tous enregistrements

Navigation

Diagnostic → Enreg.val.mes. → RAZ tous enregis

Diagnostic → Enreg.val.mes. → RAZ tous enregis

Sélection

- Annuler
- Effacer données

Sous-menu "Affichage voie 1 ... 4"

Les sous-menus **Affichage voie 1 ... 4** n'existent que dans le cas de la configuration via l'afficheur local. Dans le cas de la configuration via FieldCare, le diagramme peut être affiché à l'aide de la fonction "Liste événements / HistoROM" dans FieldCare.

Les sous-menus **Affichage voie 1 ... 4** appellent l'affichage du diagramme de l'historique de la voie concernée.

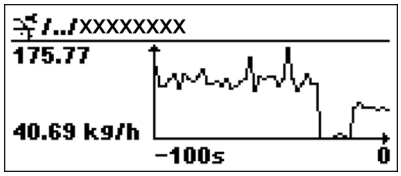

- Axe x : Indique, en fonction du nombre de voies sélectionnées, 250 à 1000 valeurs mesurées d'une variable de process.
- Axe y : Indique l'étendue approximative des valeurs mesurées et adapte celle-ci en continu à la mesure en cours.

Pour retourner au menu de configuration, appuyer simultanément sur ⊞ et ⊟.

Navigation Diagnostic → Enreg.val.mes. → Affichage voie 1 ... 4

17.4.7 Sous-menu "Simulation"

Le sous-menu **Simulation** est utilisé pour simuler des valeurs mesurées spécifiques ou d'autres conditions. De cette manière, il est possible de vérifier si la configuration de l'appareil et des dispositifs de commande raccordés est correcte.

Conditions pouvant être simulées

Condition à simuler	Paramètres associés
Valeur spécifique d'une variable de process	▪ Affectation simulation grandeur mesure (→ 🗎 195) ▪ Valeur variable mesurée (→ 🗎 195)
Etat spécifique de la sortie de commutation	▪ Simulation sortie commutation (→ 🗎 195) ▪ Etat de commutation (→ 🗎 196)
Présence d'une alarme	Simulation alarme appareil (→ 🗎 196)

Activer/désactiver la simulation

La simulation des valeurs mesurées peut être activée ou désactivée via un commutateur hardware (commutateur SIM) sur l'électronique. La simulation d'une valeur mesurée n'est possible si le commutateur SIM est en position ON.

La sortie de commutation peut toujours être simulée, quelle que soit la position du commutateur SIM.

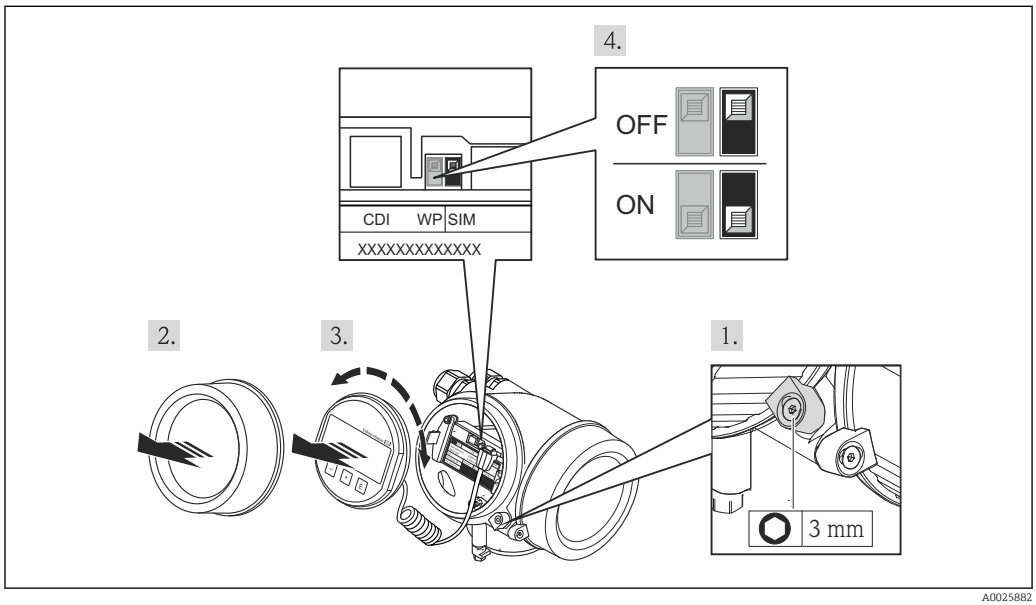

1. Desserrer le crampon de sécurité.
2. Dévisser le couvercle du boîtier.

3. Retirer l'afficheur en tournant légèrement. Afin de faciliter l'accès au commutateur SIM, enficher le module d'affichage sur le bord du compartiment de l'électronique.
   ↳ Le module d'affichage est enfiché sur le bord du compartiment de l'électronique.

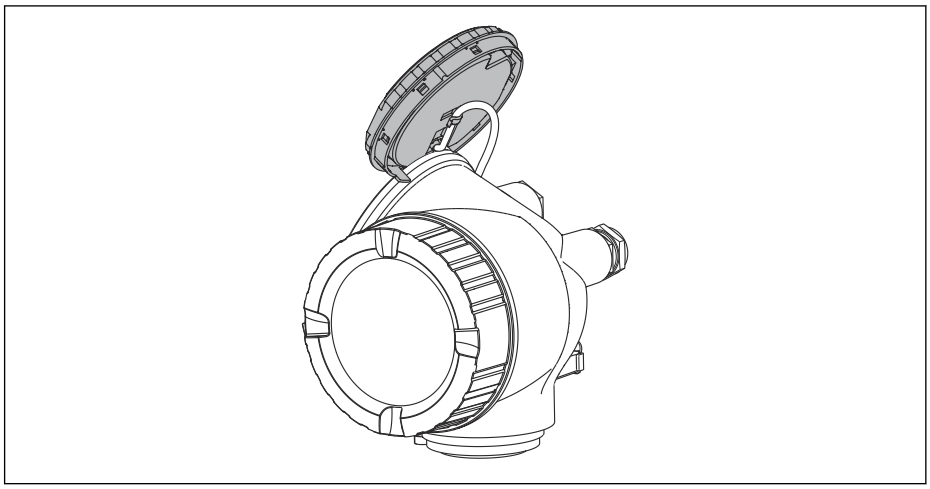

A0013909

4. Commutateur SIM en position **ON** : les valeurs mesurées peuvent être simulées. Commutateur SIM en position **OFF** (réglage par défaut) : la simulation des valeurs mesurées est désactivée.
5. Poser le câble spiralé dans l'espace entre le boîtier et le module électronique principal, puis enficher le module d'affichage dans la direction souhaitée sur le compartiment de l'électronique, jusqu'à ce qu'il s'enclenche.
6. Visser le couvercle du compartiment de l'électronique et serrer le crampon de sécurité.

Structure du sous-menu

Navigation Expert → Diagnostic → Simulation

▶ **Simulation**		
	Affectation simulation grandeur mesure	→ 195
	Valeur variable mesurée	→ 195
	Simulation sortie commutation	→ 195
	Etat de commutation	→ 196
	Simulation alarme appareil	→ 196

Description des paramètres de l'appareil

Navigation Expert → Diagnostic → Simulation

Affectation simulation grandeur mesure

Navigation Expert → Diagnostic → Simulation → Aff.sim.gran.mes

Sélection
- Arrêt
- Niveau
- Interface *
- Niveau linéarisé
- Interface linéarisée
- Epaisseur linéarisée

Information supplémentaire
- La valeur de la grandeur à simuler est définie dans le paramètre **Valeur variable mesurée** (→ 195).
- Si **Affectation simulation grandeur mesure ≠ Arrêt**, la simulation est active. Une simulation active est indiquée par un message de diagnostic de la catégorie *Contrôle de fonctionnement (C)*.

Valeur variable mesurée

Navigation Expert → Diagnostic → Simulation → Valeur var. mes.

Prérequis **Affectation simulation grandeur mesure (→ 195) ≠ Arrêt**

Entrée Nombre à virgule flottante avec signe

Information supplémentaire Le traitement de la mesure ainsi que la sortie signal dépendent de la valeur entrée. De cette manière, il est possible de vérifier si l'appareil est correctement paramétré.

Simulation sortie commutation

Navigation Expert → Diagnostic → Simulation → Sim.sort.comm.

Description Commuter en On/Off la simulation de contact.

Sélection
- Arrêt
- Marche

* Visualisation dépendant des options de commande ou de la configuration de l'appareil

Etat de commutation

Navigation Expert → Diagnostic → Simulation → Etat commut.

Prérequis **Simulation sortie commutation (→ 195) = Marche**

Description Sélectionner le status de l'état de la sortie de simulation.

Sélection
- Ouvert
- Fermé

Information supplémentaire La sortie de commutation suit la valeur entrée. De cette manière, il est possible de vérifier si le dispositif de commande en aval fonctionne correctement.

Simulation alarme appareil

Navigation Expert → Diagnostic → Simulation → Simul.alarme app

Description Commuter en On/Off l'alarme capteur.

Sélection
- Arrêt
- Marche

Information supplémentaire Si l'option **Marche** a été sélectionnée l'appareil génère une alarme. On peut ainsi vérifier si le comportement de sortie de l'appareil en cas d'alarme est correct.

Une simulation active est indiquée par le message de diagnostic **⊗C484 Simulation mode défaut**.

Simulation événement diagnostic

Navigation Expert → Diagnostic → Simulation → Sim.évén.diagnos

Description Sélectionner un évènement diagnostic pour simuler cet évènement.

Information supplémentaire Dans le cas de la configuration via l'afficheur local, la liste de sélection peut être filtrée en fonction des catégories d'événement (paramètre **Catégorie d'événement diagnostic**).

17.4.8 Sous-menu "Test appareil"

Navigation Diagnostic → Test appareil

Démarrage test appareil

Navigation Diagnostic → Test appareil → Démarra.test app

Description Lancer le test appareil.

Sélection
- Non
- Oui

Information supplémentaire En cas de perte de l'écho, il n'est pas possible de réaliser un test de l'appareil.

Résultat test appareil

Navigation Diagnostic → Test appareil → Résult.test app

Description Indique le résultat du test de l'appareil.

Information supplémentaire

Signification de l'affichage
- **Installation OK**
  Mesure possible sans restriction.
- **Précision limitée**
  Une mesure est possible, mais en raison des amplitudes du signal, la précision de mesure peut être réduite.
- **Capacité de mesure limitée**
  Une mesure est actuellement toujours possible, mais il y a un risque de perte de l'écho en cours de fonctionnement. Vérifier la position de montage de l'appareil et le coefficient diélectrique du produit.
- **Non vérifié**
  Aucun test n'a été réalisé.

Dernier test

Navigation Diagnostic → Test appareil → Dernier test

Description Indique la durée de fonctionnement à laquelle le dernier test de l'appareil a été réalisé.

Affichage Chaîne de caractères comprenant des chiffres, des lettres et des caractères spéciaux

Signal de niveau

Navigation Diagnostic → Test appareil → Signal de niveau

Prérequis Le test de l'appareil a été réalisé.

Description Indique le résultat du test pour le signal de niveau.

Affichage
- Non vérifié
- Test non OK
- Test OK

Information supplémentaire Pour **Signal de niveau** = **Test non OK** : Vérifier le montage de l'appareil et le coefficient diélectrique du produit.

Signal de couplage

Navigation Diagnostic → Test appareil → Signal couplage

Prérequis Le test de l'appareil a été réalisé.

Description Affiche le résultat du test pour le signal de couplage.

Affichage
- Non vérifié
- Test non OK
- Test OK

Information supplémentaire Pour **Signal de couplage** = **Test non OK** : Vérifir le montage de l'appareil. Dans le cas de cuves non métalliques, utiliser une plaque métallique ou une bride métallique.

17.4.9 Sous-menu "Heartbeat"

Le sous-menu **Heartbeat** n'est disponible que via **FieldCare** ou **DeviceCare**. Il contient les assistants faisant partie des packs d'applications **Heartbeat Verification** et **Heartbeat Monitoring**.

Description détaillée
SD01872F

Navigation Diagnostic → Heartbeat

Index

A
Accès en écriture 46
Accès en lecture 46
Accessoires
  Composants système 114
  Spécifiques à l'appareil 109
  Spécifiques à la communication 114
  spécifiques au service 114
Activer la simulation 192
Activer tableau (Paramètre) 155
Administration (Sous-menu) 177
Affectation simulation grandeur mesure (Paramètre) 195
Affectation sortie état (Paramètre) 162
Affecter état (Paramètre) 162
Affecter niveau diagnostic (Paramètre) 163
Affecter seuil (Paramètre) 163
Affecter voie 1 ... 4 (Paramètre) 189
Affichage (Sous-menu) 168
Affichage contraste (Paramètre) 173
Affichage de la courbe enveloppe 59
Affichage intervalle (Paramètre) 171
Affichage valeur 1 (Paramètre) 170
Affichage voie 1 ... 4 (Sous-menu) 191
Afficheur FHX50 42
Afficheur local 41
  voir En cas d'alarme
  voir Message de diagnostic
Amortissement affichage (Paramètre) 171
Analog input 1 ... 5 (Sous-menu) 137, 187
Assistant
  Correction longueur de sonde 161
  Définir code d'accès 179
  Suppression 136

B
Block tag (Paramètre) 137, 187
Boîtier
  Construction 15
  Rotation 31
Boîtier de l'électronique
  Construction 15
Boîtier de transmetteur
  Rotation 31
But du présent document 6

C
Caractère de séparation (Paramètre) 172
Channel (Paramètre) 137, 187
Code commande (Paramètre) 185
Code d'accès 46
  Entrée erronée 46
Commutateur de protection en écriture 48
Commutateur DIP
  voir Commutateur de protection en écriture
Commutateur SIM 192
Comparaison résultats (Paramètre) 175
Composants système 114
Concept de réparation 107
Conditions avancées du process (Paramètre) 143
Configuration (Menu) 129
Configuration à distance 42
Configuration d'une mesure de niveau 75, 84
Configuration de la langue 83
Configuration de la mesure de niveau 75, 84
Configuration étendue (Sous-menu) 139
Confirmation distance (Paramètre) 133, 136
Confirmation longueur de sonde (Paramètre) . . 160, 161
Confirmer le code d'accès (Paramètre) 179
Conseils de sécurité (XA) 8
Consignes de sécurité
  Fondamentales 11
Correction du niveau (Paramètre) 145
Correction longueur de sonde (Assistant) 161
Cuves non métalliques 26

D
Définir code d'accès (Assistant) 179
Définir code d'accès (Paramètre) 177, 179
Définir le code d'accès 46
Démarrage test appareil (Paramètre) 197
Dernier diagnostic (Paramètre) 180
Dernier test (Paramètre) 197
Dernière sauvegarde (Paramètre) 174
Désactiver la simulation 192
Désignation du point de mesure (Paramètre) 184
Diagnostic
  Symboles 97
Diagnostic (Menu) 180
Diagnostic 1 (Paramètre) 182
Diagnostic actuel (Paramètre) 180
Diamètre (Paramètre) 152
Diamètre du tube (Paramètre) 129
Distance (Paramètre) 132, 136, 186
Distance de blocage (Paramètre) 144, 157
Distance du point zéro (Paramètre) 130
Document
  But 6
Domaine d'application 11
  Risques résiduels 11
Droits d'accès aux paramètres
  Accès en écriture 46
  Accès en lecture 46
Droits d'accès via afficheur (Paramètre) 139
Droits d'accès via logiciel (Paramètre) 139

E
Éléments de configuration
  Message de diagnostic 98
Enregistrement des valeurs mesurées (Sous-menu) . 189
Enregistrement suppression (Paramètre) 135, 136
Entrer code d'accès (Paramètre) 140

Etat de commutation (Paramètre) 166, 196
État de verrouillage 53
État sauvegarde (Paramètre) 175
État verrouillage (Paramètre) 139
Evénement de diagnostic
dans l'outil de configuration 100
Événement de diagnostic 98
Événements de diagnostic 97
Exigences imposées au personnel 11

F

FHX50 42
Filtrer le journal des événements 102
Fin suppression (Paramètre) 134, 136
Format d'affichage (Paramètre) 168
Format numérique (Paramètre) 172

G

Gestion de la configuration d'appareil 79, 85
Gestion données (Paramètre) 174
Groupe de produit (Paramètre) 130

H

Hauteur intermédiaire (Paramètre) 153
Heartbeat (Sous-menu) 199
Historique des événements 102
HistoROM (explication) 85
Horodatage (Paramètre) 180, 181
Horodatage 1 ... 5 (Paramètre) 182

I

Information appareil (Sous-menu) 184
Interface service (CDI) 43
Intervalle de mémorisation (Paramètre) 190
Isolation thermique 29

J

Journal d'événements (Sous-menu) 183

L

Language (Paramètre) 168
Ligne d'en-tête (Paramètre) 171
Linéarisation (Sous-menu) 147, 148, 149
Liste de diagnostic 101
Liste de diagnostic (Sous-menu) 182
Liste des événements 102
Liste événements (Sous-menu) 183
Longueur de sonde actuelle (Paramètre) 159, 161

M

Maintenance 105
Manuel de sécurité fonctionnelle (FY) 8
Marques déposées 9
Masque de saisie 56
Menu
Configuration 129
Diagnostic 180
Menu contextuel 57
Menu décimales (Paramètre) 172
Message de diagnostic 97
Mesures correctives
Consultation 99
Fermeture 99
Mise au rebut 108
Mode défaut (Paramètre) 166
Mode tableau (Paramètre) 153
Module d'affichage 52
Module de configuration 52
Montage en dehors de la cuve 27

N

Nettoyage 105
Nettoyage extérieur 105
Niveau (Paramètre) 131, 154, 155
Niveau (Sous-menu) 141
Niveau d'événement
Explication 97
Symboles 97
Niveau linéarisé (Paramètre) 152, 186
Nom d'appareil (Paramètre) 185
Nombre décimales 1 (Paramètre) 170
Numéro de série (Paramètre) 184
Numéro tableau (Paramètre) 154

O

Options filtre (Paramètre) 183
Outillage 30

P

Parafoudre
Généralités 37
Pièces de rechange 108
Plaque signalétique 108
Plage de mesure (Paramètre) 131
Position de montage pour la mesure de niveau 19
Process Value Filter Time (Paramètre) 138
Produits mesurés 11
Propriété process (Paramètre) 142
Propriété produit (Paramètre) 141
Protection en écriture
Via code d'accès 46
Via commutateur de protection en écriture 48
Protection en écriture du hardware 48

Q

Qualité signal (Paramètre) 133

R

Rampe perte écho (Paramètre) 157
Référence de commande 1 (Paramètre) 185
Réglage de la langue d'interface 74
Réglages
Gestion de la configuration d'appareil 79, 85
Langue d'interface 74
Réglages de sécurité (Sous-menu) 156
Réglages sonde (Sous-menu) 159
Remplacement d'un appareil 107
Reset appareil (Paramètre) 177
Reset tous enregistrements (Paramètre) 190
Résultat test appareil (Paramètre) 197

Retour de matériel 108
Rétroéclairage (Paramètre) 173
Rotation de l'afficheur 32
Rotation du module d'affichage 32

S
Sauvegarde de données vers l'afficheur (Sous-menu) 174
Sécurité de fonctionnement 12
Sécurité du produit 12
Sécurité du travail 12
Seuil d'enclenchement (Paramètre) 164
Seuil de déclenchement (Paramètre) 165
Signal de couplage (Paramètre) 198
Signal de niveau (Paramètre) 198
Signal sortie inversé (Paramètre) 166
Signaux d'état 53, 97
Simulation (Sous-menu) 194, 195
Simulation alarme appareil (Paramètre) 196
Simulation événement diagnostic (Paramètre) 196
Simulation sortie commutation (Paramètre) 195
Sonde à tige
  Construction 14
Sonde mise à la terre (Paramètre) 159
Sondes à tige
  Capacité de charge latérale 23
Sortie commutation (Sous-menu) 162
Sortie perte écho (Paramètre) 156
Sous-menu
  Administration 177
  Affichage 168
  Affichage voie 1 ... 4 191
  Analog input 1 ... 5 . . . . . 137, 187
  Configuration étendue 139
  Enregistrement des valeurs mesurées 189
  Heartbeat 199
  Information appareil 184
  Journal d'événements 183
  Linéarisation 147, 148, 149
  Liste de diagnostic 182
  Liste des événements 102
  Liste événements 183
  Niveau 141
  Réglages de sécurité 156
  Réglages sonde 159
  Sauvegarde de données vers l'afficheur 174
  Simulation 194, 195
  Sortie commutation 162
  Test appareil 197
  Valeur mesurée 186
Status (Paramètre) 188
Suppression (Assistant) 136
Suppression actuelle (Paramètre) 134
Suppression des défauts 95
Symboles
  Dans l'éditeur alphanumérique 56
  Pour la correction 56
Symboles affichés 53
Symboles de la valeur mesurée 54

T
Temporisation à l'enclenchement (Paramètre) 165
Temporisation au déclenchement (Paramètre) 166
Temps de fct depuis redémarrage (Paramètre) 181
Temps de fonctionnement (Paramètre) 174, 181
Tension aux bornes 1 (Paramètre) 187
Test appareil (Sous-menu) 197
Texte d'événement 98
Texte libre (Paramètre) 151
Texte ligne d'en-tête (Paramètre) 172
Transmetteur
  Rotation de l'afficheur 32
  Rotation du module d'affichage 32
Type de cuve (Paramètre) 129
Type de linéarisation (Paramètre) 149
Type de produit (Paramètre) 141

U
Unité après linéarisation (Paramètre) 150
Unité de longueur (Paramètre) 129
Unité du niveau (Paramètre) 144
Units index (Paramètre) 188
Utilisation conforme 11
Utilisation de l'appareil de mesure
  voir Utilisation conforme
Utilisation des appareils de mesure
  Cas limites 11
  Utilisation incorrecte 11

V
Valeur client (Paramètre) 155
Valeur maximale (Paramètre) 152
Valeur mesurée (Sous-menu) 186
Valeur perte écho (Paramètre) 156
Valeur variable mesurée (Paramètre) 195
Value (Paramètre) 188
Verrouillage des touches
  Activation 51
  Désactivation 51
Version logiciel (Paramètre) 184

71605535

www.addresses.endress.com

Endress+Hauser

People for Process Automation