Level Pressure Flow Temperature Liquid Analysis Registration Systems Components Services Solutions

技術仕様書

LT1000 シリーズ
フロート式液面計

正確で信頼性ある液面計測用機械式タンクゲージ

概要

フロートタンクゲージ LT1000 シリーズは、あらゆる分野の産業で使用可能です。長年にわたる幅広いアプリケーションでの運転において、信頼性を実証済みです。

代表的なアプリケーション
- 原油、灯油、軽油および重油のような石油製品
- サラダ油、パーム油、種油および動物製油等の食用油
- アスファルトのような高粘度液体
- 化学薬品（腐食性薬品 / 有毒蒸気は液体シールポットを使用して密閉可能
- 球形タンクの液化ガス測定

特徴
- 電源を必要としない機械式液面計。
- 再現性チェック内臓。
- タンクサイドに取付けて直接読み取るので、簡単にタンク状態の確認が可能。
- コーンルーフタンク、フローティングルーフタンク、カバードフローティングタンク、球形タンクなどのお多様なタンクに取付可能。
- アナログやデジタル発信器と組合せて、在槽管理に使用可能。

TI 044N/08/ja/05.08

Endress+Hauser
People for Process Automation

エンドレスハウザー ジャパン株式会社

目 次

機能およびシステムデザイン 3
動作原理 3
アナログ発信器との組合せ 3
デジタル発信器との組合せ 3

性能特性 4
測定範囲 4
精度 4
最高使用圧力 4
許容温度 4

動作条件 / 設置 5
設置参考図
LT1100/1200 コーンルーフ
タンク (CRT 用) 5
設置参考図
LT1100/1200 タンクトップマウント (地下タンク用) . . . 6
設置参考図
LT1100/1200 コーンルーフタンク
(CRT 用シールポット付) 7
設置参考図
LT1100/1200
コーンルーフタンク (CRT 用シールポット PVC 付) 8
設置参考図
LT1100 小型コーンルーフ
タンク (Max.10m/ ガイドパイプ式) 9
設置参考図
LT1100
タンクトップマウント (Max.10m/ ガイドパイプ式) . . 10
設置参考図
LT1100/1200 ガスホルダ 11
設置参考図
LT1100/1200 フローティングルーフ (FRT 用) 12
設置参考図
LT1400 中圧ドームルーフタンク) 13
設置参考図
LT1600 高圧球形タンク 14

機械構成 15
外形寸法 15
指示方式 18
本体接続 18
指示カップリング
(計器本体内部と指示部とのカップリング) 19
総質量、塗装色 19

ヒューマンインターフェース 19
表示部 19
カウンタ表示 20

証明と認定 20
保護等級 20

オーダーインフォメーション 21
LT11 (LT1100) 21
LT12 (LT1200) 23
LT14 (LT1400) 25
LT16 (LT1600) 26

オプション 27
アンカーウエイト 27
シールポット
(LT1100/1200 用) 27
巻上ハンドル 27
パイプサポータ 27

キットコードの内容および材質一覧表 28
LT1100 28
LT1200 29
LT1400,LT1600 30

機能およびシステムデザイン

動作原理

フロートで検出された液位は、測定テープによって計器本体に伝達されます。この液位変化はスプロケットの回転角に変換されます。測定テープには一定間隔に小孔があけられており、極めて正確に測定ギアーを駆動して液面指示を行います。この後、測定テープは、テープドラムへ巻き込まれます。テープドラムにはコンスタスプリングが直結されており、測定テープに常に一定の張力を与えています。
従ってフロートと測定テープは常に平衡状態にあり、液位変化に伴うフロートの移動量がそのまま正確に連続指示されます。

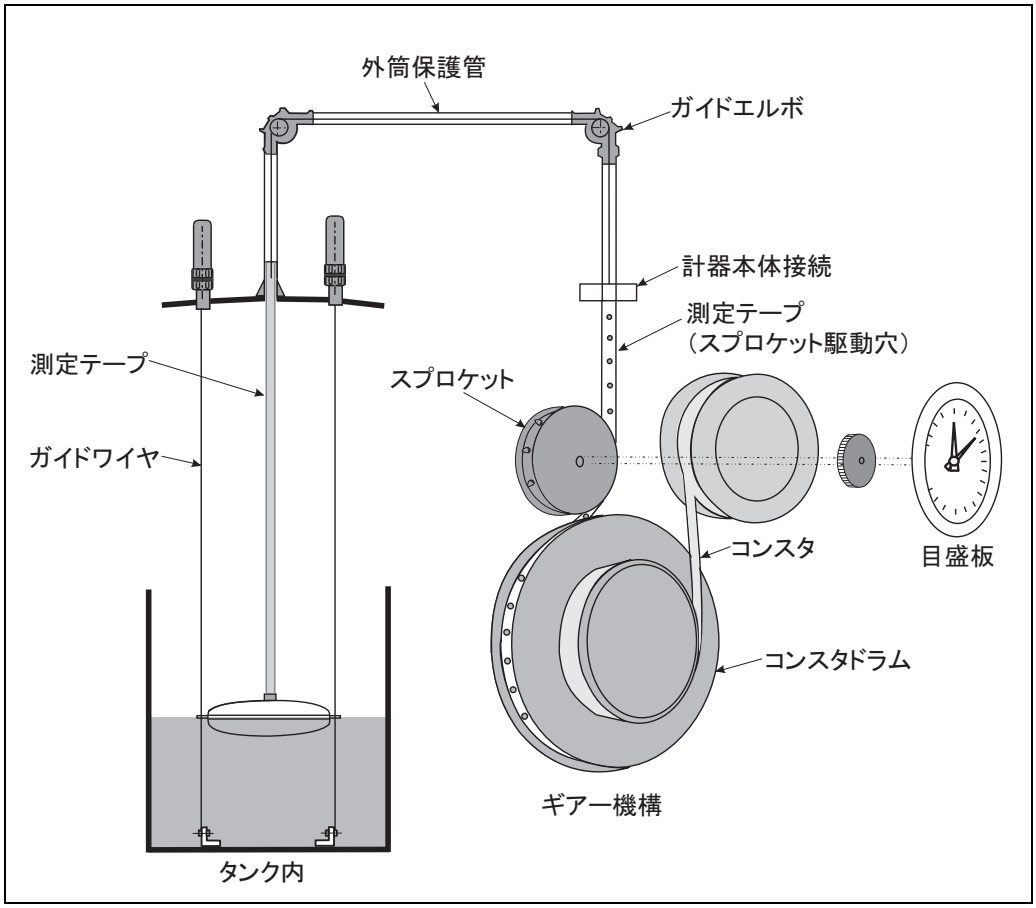

アナログ発信器との組合せ

AT1
4-20mA　出力
６点アラーム信号出力

AT500
６点アラーム信号出力

デジタル発信器との組合せ

TMD1
2 線伝送（V1 プロトコル）出力
4-2mA 出力
8 点アラーム信号出力

性能特性

測定範囲

LT1000 シリーズ	範囲
1100, 1200, 1400, 1600	0 ～ 2.5、 5、 10、 16、 20、 30m

精度

LT1000 シリーズ	範囲
1100, 1200, 1400, 1600	±2mm （測定液密度 1g/cm^3 測定範囲 10m の場合）
LT1100 キットコード 005、008	±30mm（測定液密度 1g/cm^3 測定範囲 10m の場合）

最高使用圧力

LT1000 シリーズ	圧力範囲
1100（ねじ込み式、低圧タイプ）	19.61kPa (0.2kgf/cm^2)
1200（フランジ式、低圧タイプ）	19.61kPa (0.2kgf/cm^2)
1400（フランジ式、中圧タイプ）	98.07kPa (1kgf/cm^2)
1600（フランジ式、高圧タイプ）	2451.66kPa (25kgf/cm^2), SUS304 ボルトでは 2.0MPa

※ 使用するフランジ規格によって使用できる圧力は異なります。

許容温度

LT1000 シリーズ	温度範囲
1100、1200	接液部：−200 ～ +200 ℃ 本体部：−20 ～ +70 ℃
1400、1600	接液部：−45 ～ +80 ℃ 本体部：−20 ～ +70 ℃

動作条件 / 設置

設置参考図
LT1100/1200 コーンルーフタンク (CRT 用)

LT1200 型の場合は、計器本体、ガイドエルボ、ガイドノブの接続がフランジです。

ガイドエルボ、ガイドノブの接続規格は″ｵｰﾀﾞｰｲﾝﾌｫﾒｰｼｮﾝ40″接続規格 (計器本体) の指定によります。ただし、ネジ接続は下記の規格となります。PS、PT、G(PF) ネジ指定のとき、ガイドエルボは PS ネジ、ガイドノブは PT ネジとなり、NPT ネジ指定のときはガイドエルボ、ノブ共に NPT ネジとなります。

LT1100 型

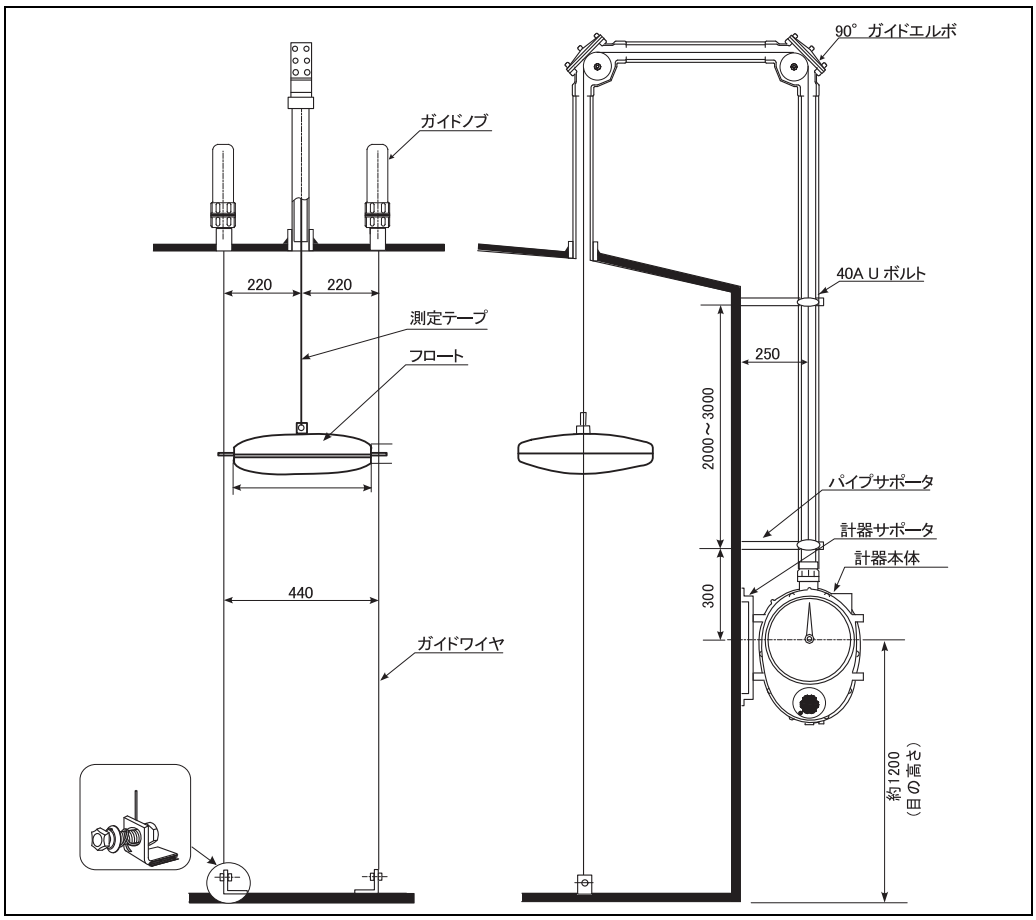

対象キットコード

LT1100		接液部 SS400	接液部 SUS316	接液部/SUS316, ガイドノブ/SUS316
キットコード	巻上なし	A01	A04	A06
	巻上あり	B01	B04	B06
	ガイドワイヤ	単線	単線	単線
キット内容		材質/数量	材質/数量	材質/数量
計器本体 (ﾈｼﾞ11/2″)		外装ADC12/1台	外装ADC12/1台	外装ADC12/1台
90° ｶﾞｲﾄﾞｴﾙﾎﾞ (ネジ11/2″)		外装ADC6/ローラSUS316L/2ヶ	外装ADC6/ローラSUS316L/2ヶ	外装ADC6/ローラSUS316L/2ヶ
ガイドノブ		外装ADC6/内部SUS316(ネジ1″)/2ヶ	外装ADC6/内部SUS316(ネジ1″)/2ヶ	オールSUS316(ソケット溶接型)/2ヶ
フロートΦ400		SUS316/1ヶ	SUS316/1ヶ	SUS316/1ヶ
ガイドワイヤ		SUS316/2本	SUS316/2本	SUS316/2本
測定テープ		SUS316/1本	SUS316/1本	SUS316/1本
計器サポータ		SS400/1ヶ	SS400/1ヶ	SS400/1ヶ
ワイヤフック		SS400/2ヶ	SUS316/2ヶ	SUS316/2ヶ

LT1200		接液部 SS400	接液部 SUS316	接液部/SUS316, ガイドノブ/SUS316
キットコード	巻上なし	A11	A14	A15
	巻上あり	B11	B14	B15
	ガイドワイヤ	単線	単線	単線
キット内容		材質/数量	材質/数量	材質/数量
計器本体(フランジ11/2″)		外装ADC12/1台	外装ADC12/1台	外装ADC12/1台
90° ｶﾞｲﾄﾞｴﾙﾎﾞ(フランジ11/2″)		外装ADC6/ローラSUS316L/2ヶ	外装ADC6/ローラSUS316L/2ヶ	外装ADC6/ローラSUS316L/2ヶ
ガイドノブ(フランジ11/2″)		外装ADC6/内部SUS316/2ヶ	外装ADC6/内部SUS316/2ヶ	オールSUS316/2ヶ
フロートΦ400		SUS316/1ヶ	SUS316	SUS316
ガイドワイヤ		SUS316/2本	SUS316/2本	SUS316/2本
測定テープ		SUS316/1ヶ	SUS316/1ヶ	SUS316/1ヶ
計器サポータ		SS400/1ヶ	SS400/1ヶ	SS400/1ヶ
ワイヤフック		SS400/2ヶ	SUS316/2ヶ	SUS316/2ヶ

設置参考図
LT1100/1200 タンクトップマウント（地下タンク用）

LT1200 型の場合は、計器本体、ガイドノブの接続がフランジです。

ガイドノブの接続規格は″ｵｰﾀﾞｰｲﾝﾌｫﾒｰｼｮﾝ 40″接続規格（計器本体）の指定によります。ただし、ネジ接続は下記の規格となります。
PS、PT、G(PF) ネジ指定のとき、ガイドノブは PT ネジとなり、NPT ネジ指定のときは、ガイドエルボ、ノブ共に NPT ネジとなります。

LT1100 型

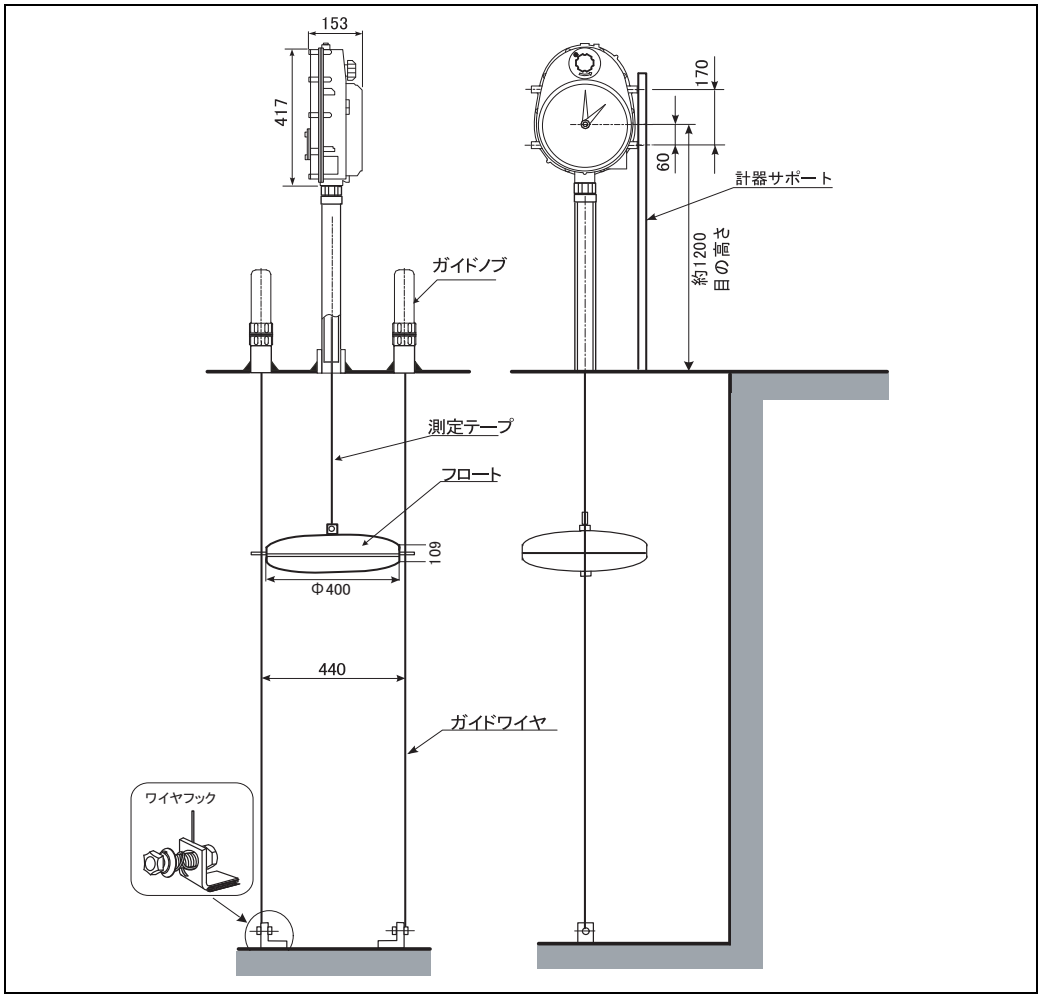

対象キットコード

LT1100		接液部 SS400	接液部/SUS316, ガイドノブ/SUS316
キットコード	巻上なし	A07	A10
	巻上あり	C07	C10
	ガイドワイヤ	単線	単線
キット内容		材質/数量	材質/数量
計器本体		外装ADC12（逆付け）/1台	外装ADC12（逆付け）
ガイドノブ		外装ADC6/内部SUS316（ネジ1″）/2ケ	オールSUS316(ソケット溶接型)
フロートΦ400		SUS316/1ケ	SUS316
ガイドワイヤ		SUS316/1本	SUS316
測定テープ		SUS316（全穴）/1本	SUS316（全穴）
ワイヤフック		SS400	SUS316

LT1200		接液部 SS400	接液部/SUS316, ガイドノブ/SUS316
キットコード	巻上なし	A40	A43
	巻上あり	B40	B43
	ガイドワイヤ	単線	単線
キット内容		材質/数量	材質/数量
計器本体		外装ADC12（逆付け）/1台	外装ADC12（逆付け）/1台
ガイドノブ（フランジ11/2″）		外装ADC6/内部SUS316/2ケ	オールSUS316/2ケ
フロートΦ400		SUS316/1ケ	SUS316/1ケ
ガイドワイヤ		SUS316/2本	SUS316/2本
測定テープ		SUS316（全穴）/1本	SUS316（全穴）/1本
ワイヤフック		SS400	SUS316

設置参考図
LT1100/1200
コーンルーフタンク
(CRT 用シールポット付)

LT1100 型の場合は、計器本体、ガイドエルボ、シールポット、ガイドノブの接続がネジ込みです。

ガイドエルボ、シールポット、ガイドノブの接続規格は
″ｵｰﾀﾞｰｲﾝﾌｫﾒｰｼｮﾝ 40″ 接続規格 (計器本体) の指定によります。ただし、ネジ接続は下記の規格となります。
PS、PT、G(PF) ネジ指定のとき、シールポット、ガイドエルボは PS ネジ、ガイドノブは PT ネジとなり、NPT ネジ指定のときはシールポット、ガイドエルボ、ノブ共に NPT ネジとなります。

LT1200

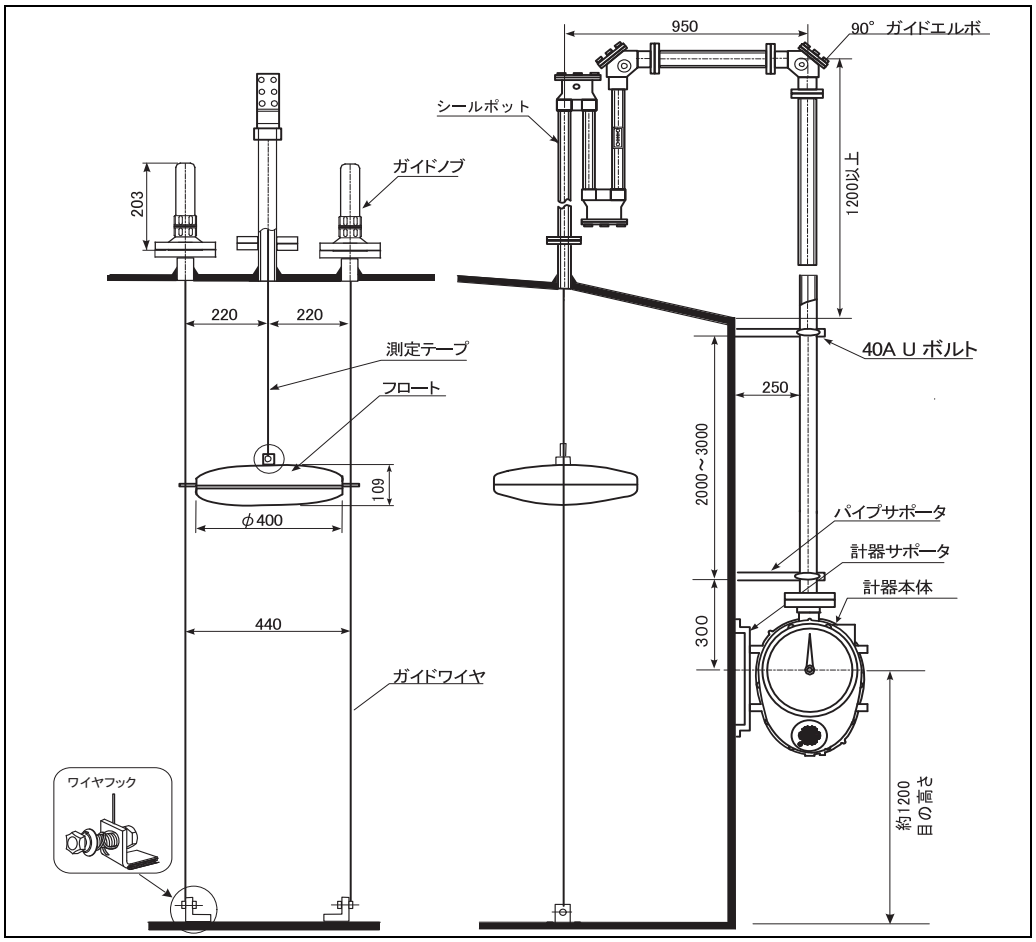

対象キットコード

LT1100		接液部 SS400	接液部/SUS316, 接ガス/SUS316
キットコード	巻上なし	A50	A54
	巻上あり	B50	B54
	ガイドワイヤ	単線	単線
キット内容		材質/数量	材質/数量
計器本体		外装ADC12/1台	外装ADC12/1台
シールポット (ネジ1 1/2″)		外装ADC,AC,SGP/ローラSUS316L/1台	外装SCS14,SUS316/ローラSUS316L/1台
90° ガイドエルボ (ネジ1 1/2″)		外装ADC6/ローラSUS316L/1ケ	外装ADC6/ローラSUS316L/1ケ
ガイドノブ		外装ADC6/内部SUS316(ネジ1″)/2ケ	オールSUS316(ソケット溶接型)/2ケ
フロートΦ400		SUS316/1ケ	SUS316/1ケ
ガイドワイヤ		SUS316/2本	SUS316/2本
測定テープ		SUS316/1本	SUS316/1本
計器サポータ		SS400/1ケ	SS400/1ケ
ワイヤフック		SS400/2ケ	SUS316/2ケ

LT1200		接液部 SS400	接液部/SUS316, 接ガス/SUS316
キットコード	巻上なし	A55	A59
	巻上あり	B55	B59
	ガイドワイヤ	単線	単線
キット内容		材質/数量	材質/数量
計器本体		外装ADC12/1台	外装ADC12/1台
シールポット (フランジ11/2″)		外装ADC,AC,SGP/ローラSUS316L/1台	外装SCS14,SUS316/ローラSUS316L/1台
90° ガイドエルボ (フランジ11/2″)		外装ADC6/ローラSUS316L/1ケ	外装ADC6/ローラSUS316L/1ケ
ガイドノブ (フランジ11/2″)		外装ADC6/内部SUS316/2ケ	オールSUS316/2ケ
フロートΦ400		SUS316/1ケ	SUS316/1ケ
ガイドワイヤ		SUS316/2本	SUS316/2本
測定テープ		SUS316/1本	SUS316/1本
計器サポータ		SS400/1ケ	SS400/1ケ
ワイヤフック		SS400/2ケ	SUS316/2ケ

設置参考図
LT1100/1200
コーンルーフタンク（CRT 用シールポット PVC 付）

LT1100 型の場合は、計器本体、90°ガイドエルボの接続がネジ込みになり、シールポット、ガイドノブの接続は LT1100 型でもフランジ接続となります。

ガイドエルボ、シールポット、ガイドノブの接続規格は
″オーダ－インフォメーション 40″ 接続規格（計器本体）の指定によります。ただし、ネジ接続は下記の規格となります。
PS、PT、G(PF) ネジ指定のとき、ガイドエルボは PS ネジとなり、NPT ネジ指定のときはガイドエルボは NPT ネジとなります。

LT1200 型

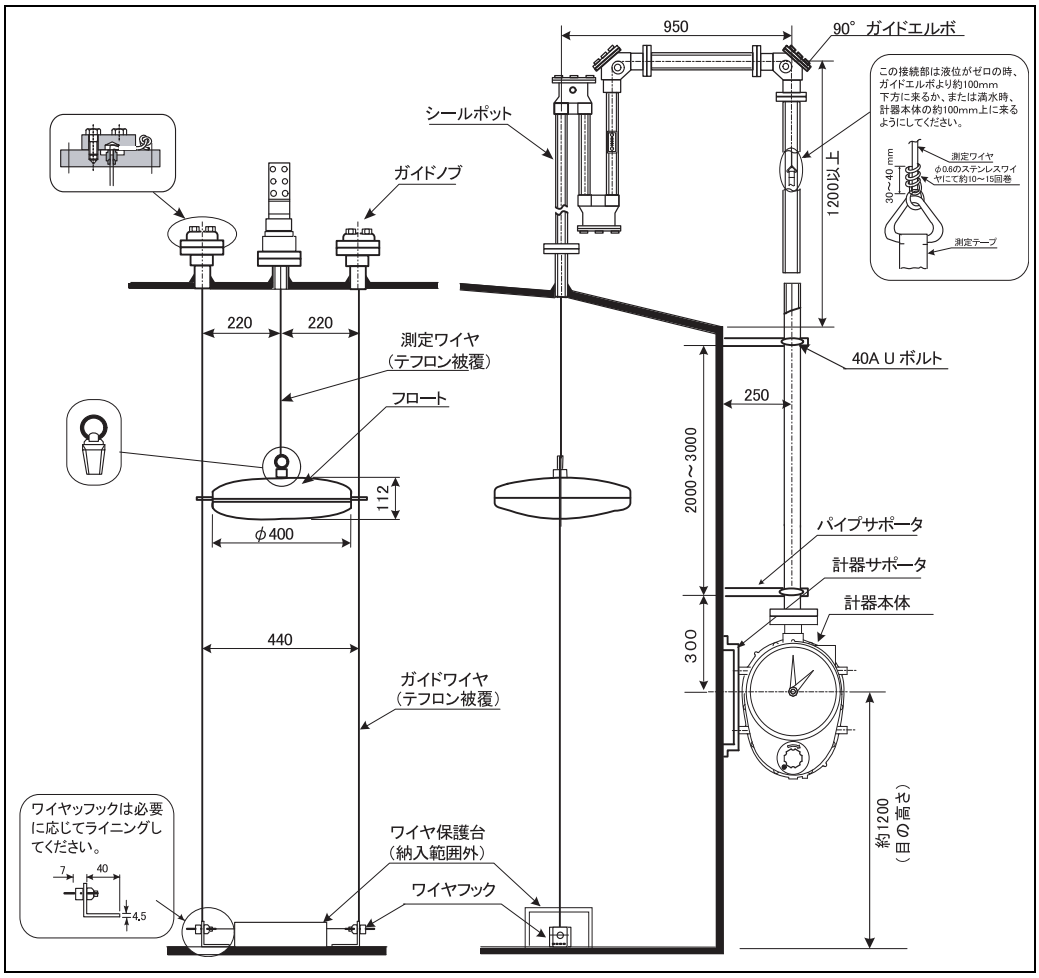

対象キットコード

LT1100		接液部/PVC,SS400,接ガス/PVC,PFA	接液部/PVC,SUS316, 接ガス/PVC,PFA
キットコード	巻上なし	060	062
	ガイドワイヤ	より線	より線
キット内容		材質/数量	材質/数量
計器本体(ネジ11/2″)		外装ADC12/1台	外装ADC12/1台
シールポット（フランジ11/2″）		外装PVC/ローラPVC/1台	外装PVC/ローラPVC/1台
90° ガイドエルボ（ネジ1 1/2″）		外装ADC6/ローラSUS316L/1ヶ	外装ADC6/ローラSUS316L/1ヶ
ガイドノブ（フランジ11/2″）		オールPVC/2ヶ	オールPVC/2ヶ
フロートΦ400		PVC/1ヶ	PVC/1ヶ
ガイドワイヤ		SUS316（PFA被覆)/1本	SUS316（PFA被覆)/1本
測定ワイヤ+測定テープ		SUS316(PFA被覆)+SUS316/各1本	SUS316(PFA被覆)+SUS316/各1本
計器サポータ		SS400/1ヶ	SS400/1ヶ
ワイヤフック		SS400+PVC/2ヶ	SUS316+PVC/2ヶ

LT1200		接液/PVC,SS400,接ガス/PVC,PFA	接液/PVC,SUS316, 接ガス/PVC,PFA
キットコード	巻上なし	061	063
	ガイドワイヤ	より線	より線
キット内容		材質/数量	材質/数量
計器本体(フランジ11/2″)		外装ADC12/1台	外装ADC12/1台
シールポット（フランジ11/2″）		外装PVC/ローラPVC/1台	外装PVC/ローラPVC/1台
90° ガイドエルボ（フランジ11/2″）		外装ADC6/ローラSUS316L/1ヶ	外装ADC6/ローラSUS316L/1ヶ
ガイドノブ（フランジ11/2″）		オールPVC/2ヶ	オールPVC/2ヶ
フロートΦ400		PVC/1ヶ	PVC/1ヶ
ガイドワイヤ		SUS316（PFA被覆)/1本	SUS316（PFA被覆)/1本
測定ワイヤ+測定テープ		SUS316(PFA被覆)+SUS316/各1本	SUS316(PFA被覆)+SUS316/各1本
計器サポータ		SS400/1ヶ	SS400/1ヶ
ワイヤフック		SS400+PVC/2ヶ	SUS316+PVC/2ヶ

設置参考図
LT1100
小型コーンルーフタンク
（ガイドパイプ式）

LT1100 型

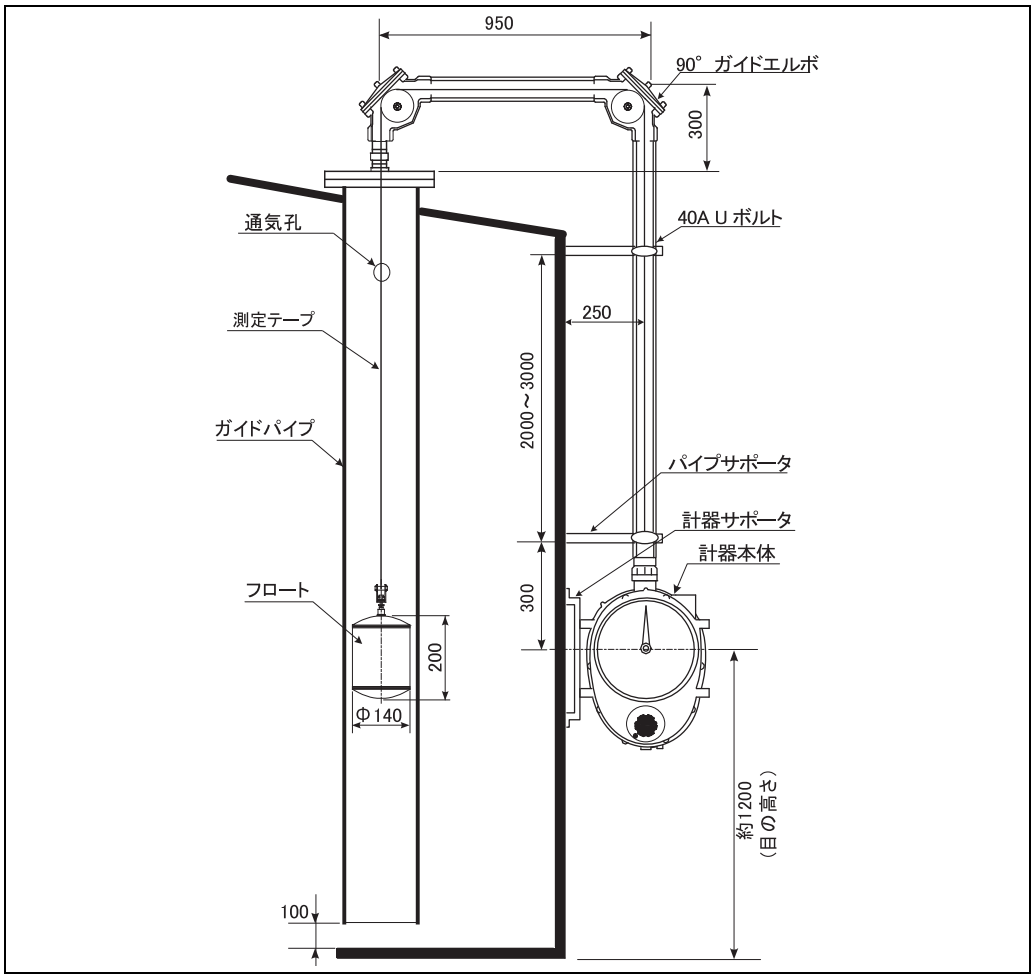

対象キットコード

LT1100	Max.10m/ガイドパイプ
キットコード	005
キット内容	材質/数量
計器本体（ネジ11/2″）	外装ADC12/1台
90° ガイドエルボ（ネジ11/2″）	外装ADC6/ローラSUS316L /2ヶ
フロートΦ140	SUS316/1ヶ
測定テープ	SUS316/1本
計器サポータ	SS400/1ヶ

設置参考図
LT1100
タンクトップマウント
（ガイドパイプ式）

LT1100 型

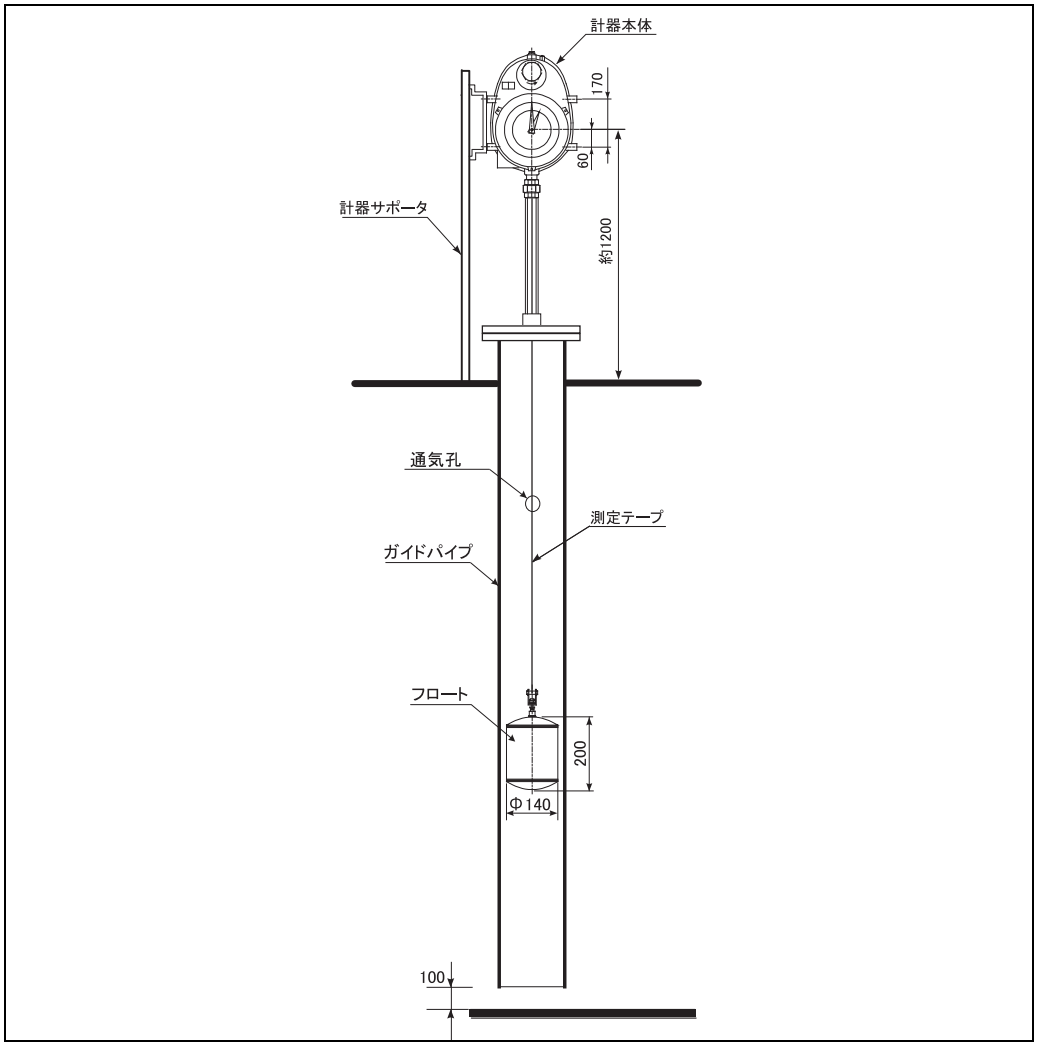

対象キットコード

LT1100	Max.10m/ガイドパイプ
キットコード	008
キット内容	材質/数量
計器本体（ネジ11/2″）	外装ADC12(逆付け)/1台
フロートΦ140	SUS316/1ヶ
測定テープ	SUS316/1本

設置参考図
LT1100/1200
ガスホルダ

LT1200 型の場合は、計器本体、90°ガイドエルボの接続がフランジとなります。

ガイドエルボの接続規格は ″ｵｰﾀﾞｰｲﾝﾌｫﾒｰｼｮﾝ 40″ 接続規格（計器本体）の指定によります。ただし、ネジ接続は下記の規格となります。
PS、PT、G(PF) ネジ指定のとき、ガイドエルボは PS ネジとなり、NPT ネジ指定のときは、NPT ネジとなります。

LT1100 型

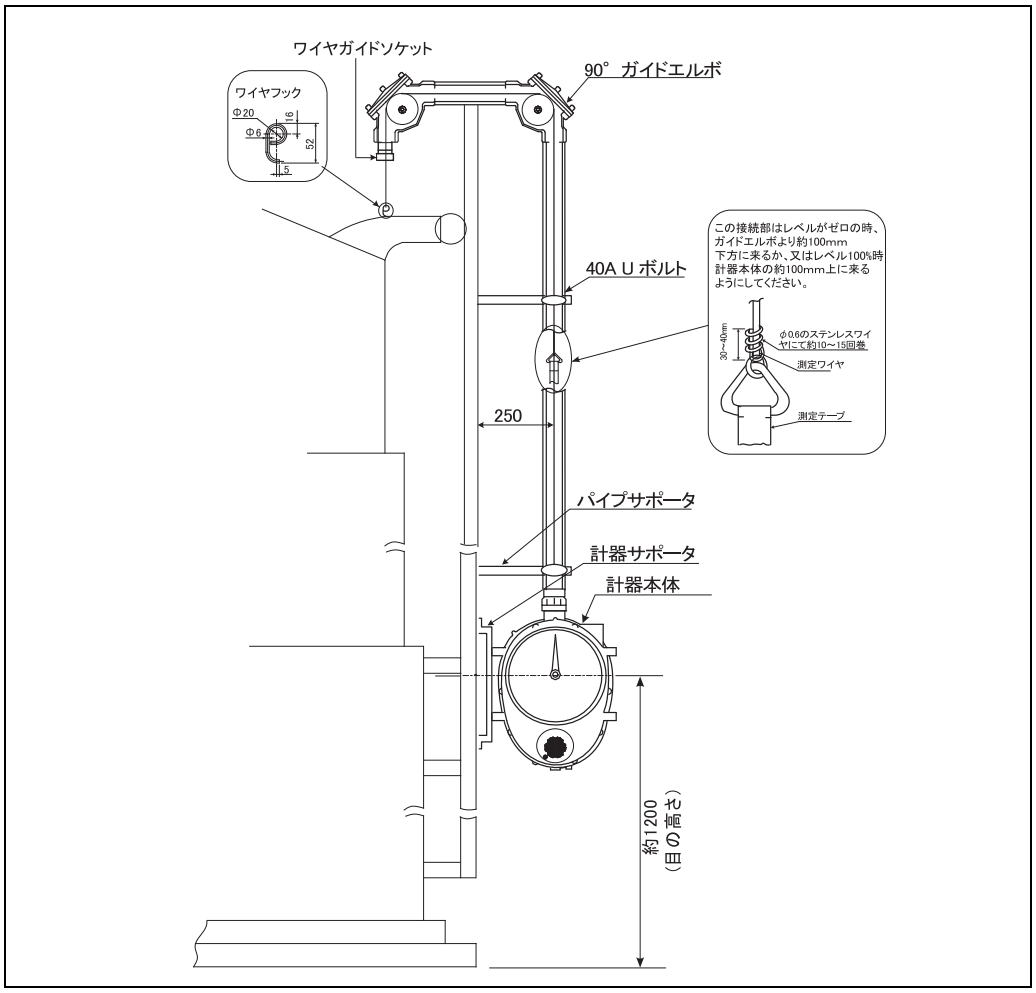

対象キットコード

	LT1100	LT1200
キットコード	**251**	**252**
キット内容	材質/数量	材質/数量
計器本体	外装ADC12/1台	外装ADC12/1台
90° ガイドエルボ	外装ADC6/ローラSUS316L（ネジ1 1/2″）/2ヶ	外装ADC6/ローラSUS316L（フランジ1 1/2″）/2ヶ
測定ワイヤ+測定テープ	SUS316+SUS316/各1本	SUS316+SUS316/各1本
計器サポータ	SS400/1ヶ	SS400/1ヶ
測定ワイヤフック	SS400/1ヶ	SS400/1ヶ
ﾜｲﾔｶﾞｲﾄﾞｿｹｯﾄ（ネジ1 1/2″）	鋳鉄+PVC/1ヶ	鋳鉄+PVC/1ヶ

設置参考図
LT1100/1200
フローティングルーフ
(FRT 用)

LT1200 型の場合は、計器本体、ガイドエルボの接続がフランジとなります。

ガイドエルボの接続規格は ″ｵｰﾀﾞｰｲﾝﾌｫﾒｰｼｮﾝ 40″ 接続規格 (計器本体) の指定によります。ただし、ネジ接続は下記の規格となります。
PS、PT、G(PF) ネジ指定のとき、ガイドエルボは PS ネジとなり、NPT ネジ指定のときは、NPT ネジとなります。

LT1100 型

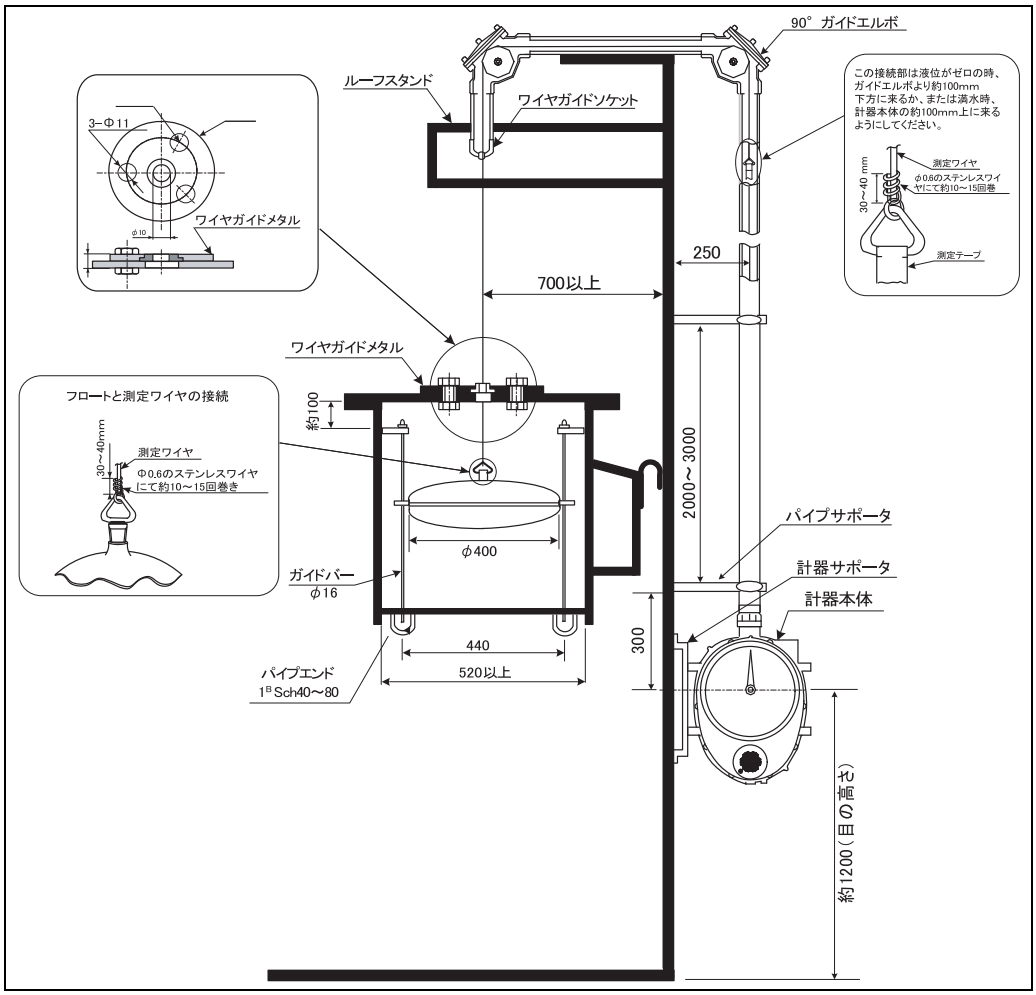

対象キットコード

	LT1100	LT1200
キットコード	**261**	**262**
キット内容	材質/数量	材質/数量
計器本体	外装ADC12/1台	外装ADC12/1台
90°ガイドエルボ	外装ADC6/ローラSUS316L (ネジ1 1/2″)/2ヶ	外装ADC6/ローラSUS316L (フランジ1 1/2″)/2ヶ
フロートΦ400	SUS316/1ヶ	SUS316/1ヶ
測定ワイヤ+測定テープ	SUS316+SUS316/各1本	SUS316+SUS316/各1本
計器サポータ	SS400/1ヶ	SS400/1ヶ
ワイヤガイドメタル (フランジ)	SS400+PTFE/1ヶ	SS400+PTFE/1ヶ
ﾜｲﾔｶﾞｲﾄﾞｿｹｯﾄ (ネジ1 1/2″)	鋳鉄+PVC/1ヶ	鋳鉄+PVC/1ヶ

設置参考図
LT1400
中圧ドームルーフタンク

LT1400 型

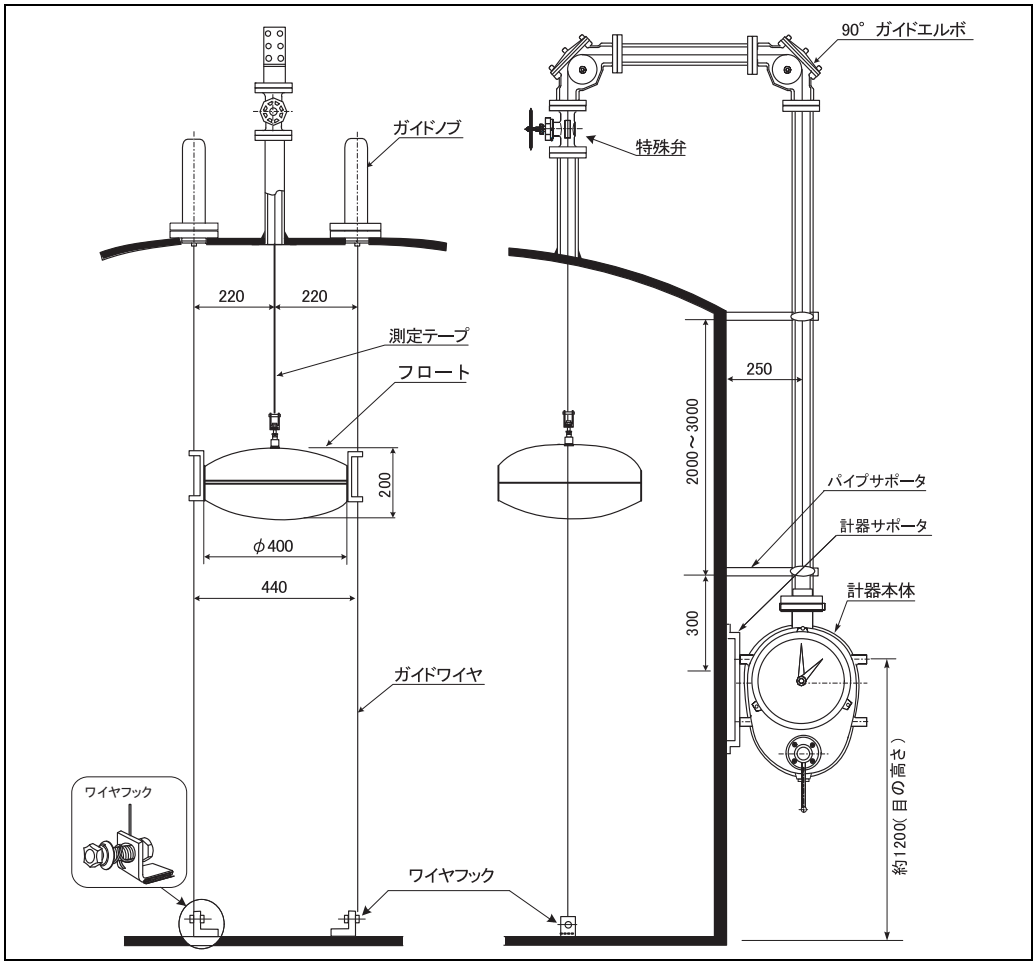

対象キットコード

LT1400				
タンク形状/用途		非球形タンク	球形タンク	球形タンク
		接液/SUS316	接液/SUS316	接液SUS316/外装SCS13
キットコード	巻上なし	040	078	041
	巻上あり	094	098	095
キット内容		材質/数量	材質/数量	材質/数量
計器本体		外装AC4CT6	外装AC4CT6	外装SUS13
フロートΦ400		SUS316	SUS316	SUS316
特殊弁(フランジ1 1/2″)		外装AC4CT6	外装AC4CT6	外装SCS13
90° ガイドエルボ(フランジ1 1/2″)		外装AC4CT6/ローラSUS316L(2ヶ)	外装AC4CT6/ローラSUS316L(1ヶ)	外装SCS13/ローラSUS316L(1ヶ)
135° ガイドエルボ(フランジ1 1/2″)			外装AC4CT6/ローラSUS316L(2ヶ)	外装SCS13/ローラSUS316L(2ヶ)
測定テープ		SUS316	SUS316	SUS316
ガイドノブ(フランジ1 1/2″)		外装AC4CT6/内部SUS316	外装AC4CT6/内部SUS316	外装SUS304/内部SUS316
ガイドワイヤ　単線		SUS316	SUS316	SUS316
ワイヤフック		SUS316	SUS316	SUS316

設置参考図
LT1600
高圧球形タンク

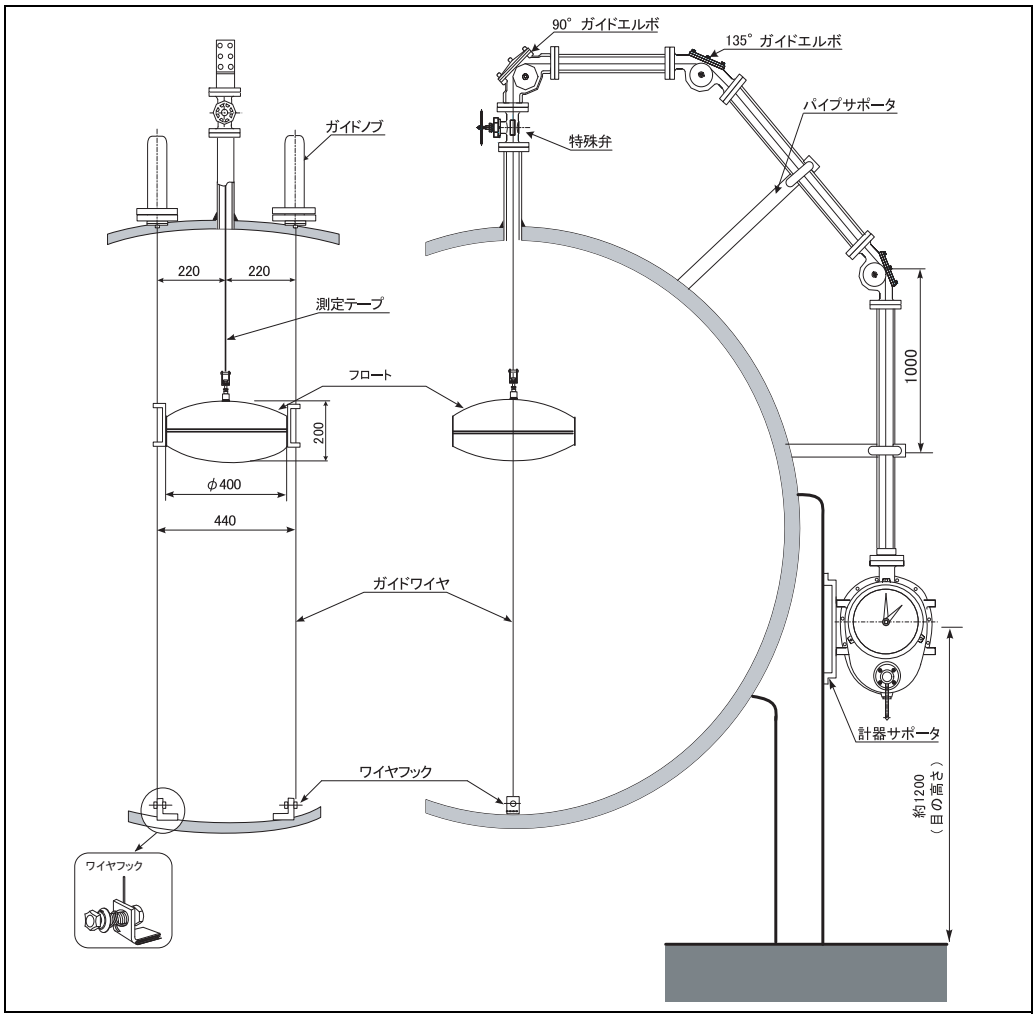

対象キットコード

LT1600				
タンク形状/用途		球形タンク	非球形タンク	圧力タンク/トップ取付け
		接液/SUS316	接液/SUS316	接液SUS316/外装SCS13
キットコード	巻上なし	042	043	044
	巻上あり	096	097	
キット内容		材質/数量	材質/数量	材質/数量
計器本体		外装ADC12	外装ADC12	外装ADC12
フロートΦ400		SUS316	SUS316	SUS316
特殊弁(フランジ1 1/2″)		外装SCS13	外装SCS13	外装SCS13
90° ガイドエルボ(フランジ1 1/2″)		外装SCPL/ローラSUS304(1ヶ)	外装SCPL/ローラSUS304(2ヶ)	
135° ガイドエルボ(フランジ1 1/2″)		外装SCPL/ローラSUS304(2ヶ)		
測定テープ		SUS316	SUS316	SUS316
ガイドノブ(フランジ1 1/2″)		外装STPL/内部SUS316	外装STPL/内部SUS316	外装STPL/内部SUS316
ガイドワイヤ　単線		SUS316	SUS316	SUS316
ワイヤフック		SUS316	SUS316	SUS316

機械構成

外形寸法

LT1100（ねじ込み式、低圧タイプ）

ガイドエルボ、ガイドノブの接続規格は"オーダーインフォメーション40"接続規格（計器本体）の指定によります。
PS、PT、G(PF) ネジ指定のとき、ガイドエルボは PS ネジ、ガイドノブは PT ネジとなり、NPT ネジ指定のときはガイドエルボ、ノブ共に NPT ネジとなります。

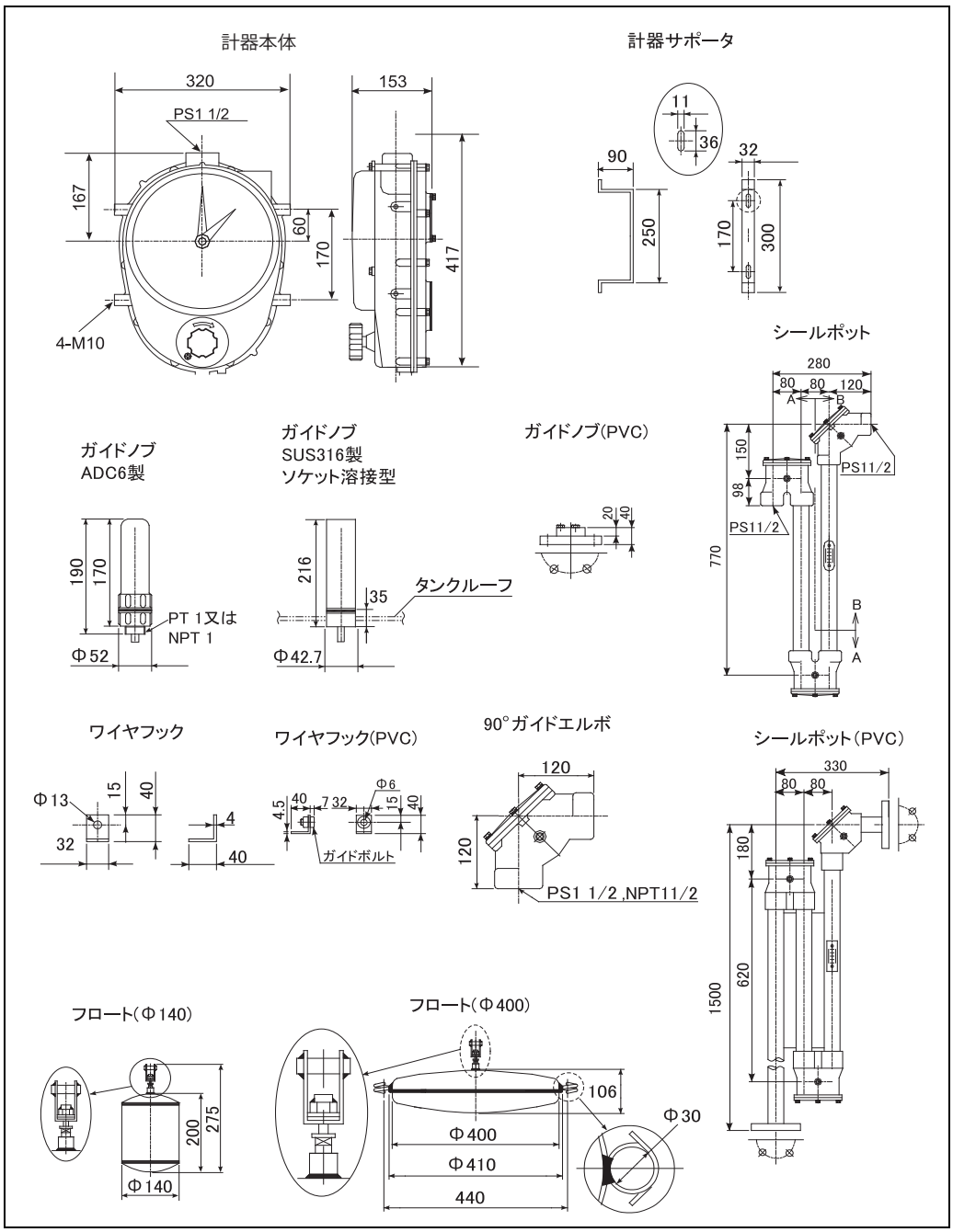

LT1200 (フランジ式、低圧タイプ)

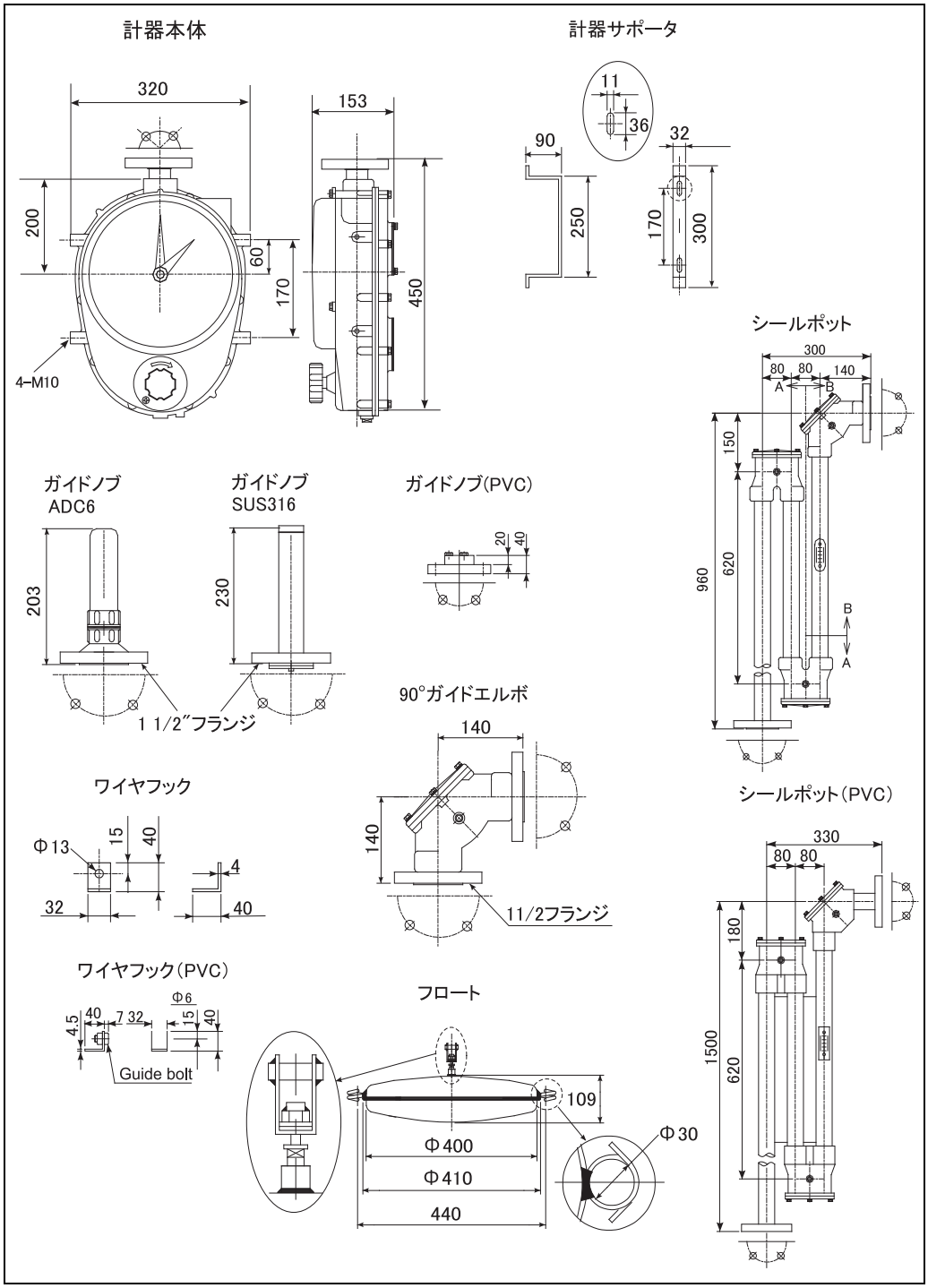

LT1400 （ フランジ式、中圧タイプ ）

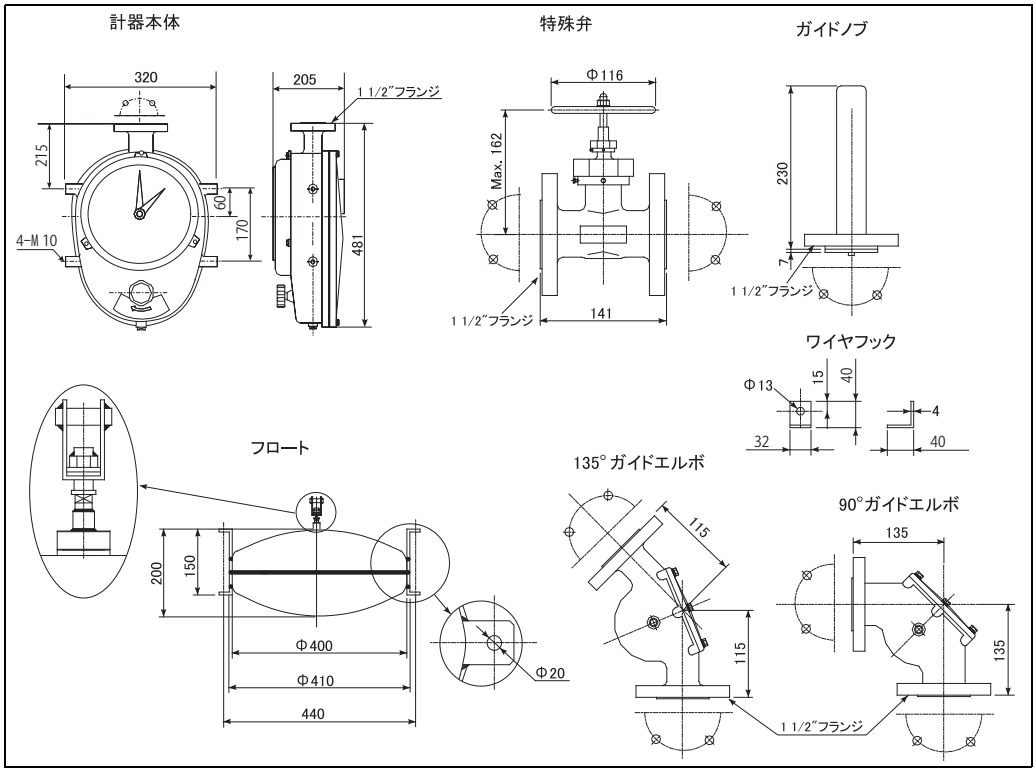

LT1600(フランジ式、高圧タイプ)

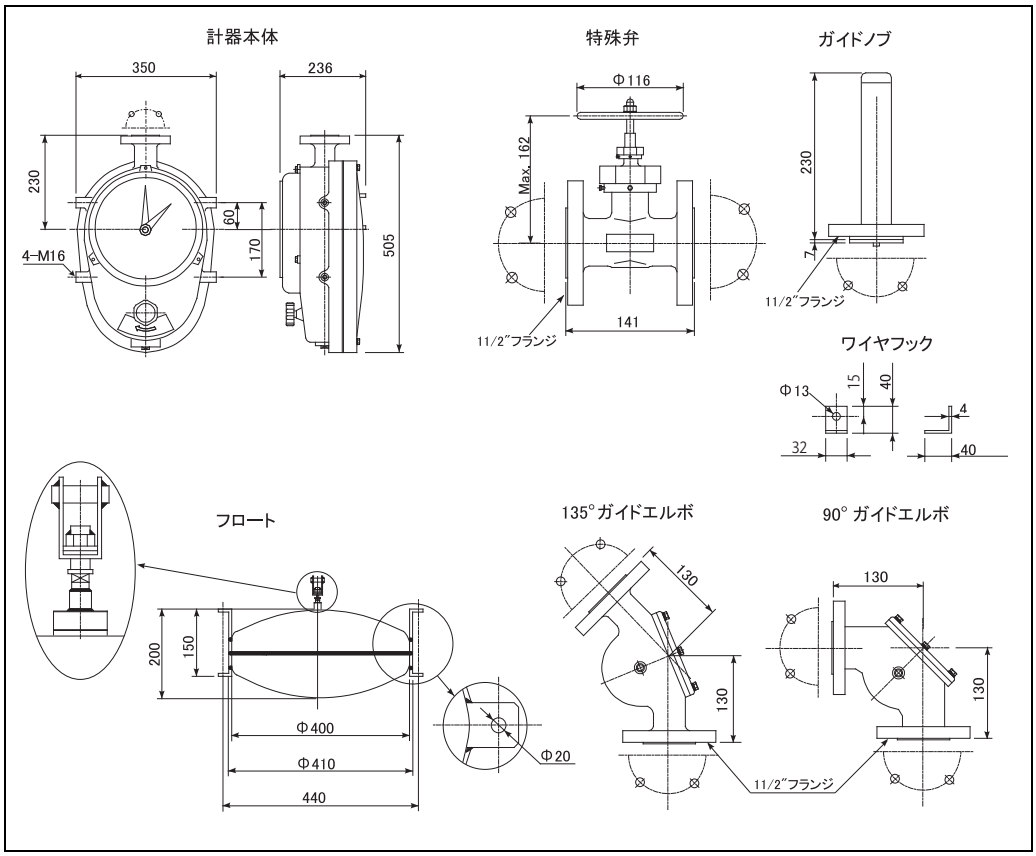

指示方式

型式	範囲
LT1100（ねじ込み式、低圧タイプ）	ダイヤル 2 針式または カウンター式（最小可読目盛 1mm） 30m 用はカウンタ指示のみ（LT 1 1 2 □）
LT1200（フランジ式、低圧タイプ）	ダイヤル 2 針式または カウンター式（最小可読目盛 1mm） 30m 用はカウンタ指示のみ（LT 1 2 2 □）
LT1400（フランジ式、中圧タイプ）	ダイヤル 2 針式または カウンター式（最小可読目盛 1mm） 30m 用はカウンタ指示のみ（LT 1 □ 2 □）
LT1600（フランジ式、高圧タイプ）	ダイヤル 2 針式または カウンター式（最小可読目盛 1mm） 30m 用はカウンタ指示のみ（LT 1 □ 2 □）

本体接続

型式	仕様
LT1100（ねじ込み式、低圧タイプ）	PS 11/2 ネジ (ユニオンなし) PT 11/2 ネジ（SUS316 ユニオン付き） NPT 11/2 ネジ（SUS316 ユニオン付き） G(PF) 11/2 ネジ（SUS316 ユニオン付き）
LT1200（フランジ式、低圧タイプ） フランジ規格 / フランジ材質	フランジ JIS10K 40A RF / AC4A フランジ ANSI150lb 11/2" RF / AC4A フランジ JPI150lb 11/2" RF / AC4A フランジ JIS10K 40A RF / SUS316 フランジ ANSI150lb 11/2" RF / SUS316 フランジ JPI150lb 11/2" RF / SUS316
LT1400（フランジ式、中圧タイプ） フランジ規格 / 本体材質	フランジ JIS10K 40A RF/AC4C フランジ ANSI150lb 11/2" RF/AC4C フランジ JPI150lb 11/2" RF/AC4C フランジ JIS10K 40A RF / SCS13 フランジ ANSI150lb 11/2" RF / SCS13 フランジ JPI150lb 11/2" RF / SCS13
LT1600（フランジ式、高圧タイプ） フランジ規格 / 本体材質／ ボルト材質	フランジ JIS10K 40A RF / SCPL1/SNB7 フランジ JIS20K 40A RF / SCPL1/SNB7 フランジ ANSI150lb 11/2″ RF / SCPL1/SNB7 フランジ ANSI300lb 11/2″ RF / SCPL1/SNB7 フランジ JPI150lb 11/2″ RF / SCPL1/SNB7 フランジ JPI300lb 11/2″ RF / SCPL1/SNB7 フランジ JIS10K 40A RF / SCS13/SUS304 フランジ JIS20K 40A RF / SCS13/SUS304 フランジ ANSI150lb 11/2″ RF / SCS13/SUS304 フランジ ANSI300lb 11/2″ RF / SCS13/SUS304 フランジ JPI150lb 11/2″ RF / SCS13/SUS304 フランジ JPI300lb 11/2″ RF / SCS13/SUS304 フランジ JIS20K 40A RF / SCS13/SNB7 フランジ ANSI300lb 11/2″ RF / SCS13/SNB7 フランジ JPI300lb 11/2″ RF / SCS13/SNB7

指示カップリング
（計器本体内部と指示部とのカップリング）

型式	カップリング
LT1100（ねじ込み式、低圧タイプ）	貫通シャフト (オイルシール使用）
LT1200（フランジ式、低圧タイプ）	貫通シャフト（オイルシール使用）
LT1400（フランジ式、中圧タイプ）	耐圧隔壁マグネットカップリング
LT1600（フランジ式、高圧タイプ）	耐圧隔壁マグネットカップリング

総質量、塗装色

型式	重量
LT1100（ねじ込み式、低圧タイプ）	約 15kg , 銀色
LT1200（フランジ式、低圧タイプ）	約 15kg , 銀色
LT1400（フランジ式、中圧タイプ）	約 22kg , 銀色
LT1600（フランジ式、高圧タイプ）	約 100kg , 銀色

注意！
ステンレス材は塗装しません。

ヒューマンインターフェース

表示部

計器本体表示部は、ダイヤル 2 針式とカウンタ表示式とがあります。通常、タンクの高さが 20m までの場合にはダイヤル表示、20m を超える場合にはカウンタ表示のものが使用されます。

ダイヤル表示

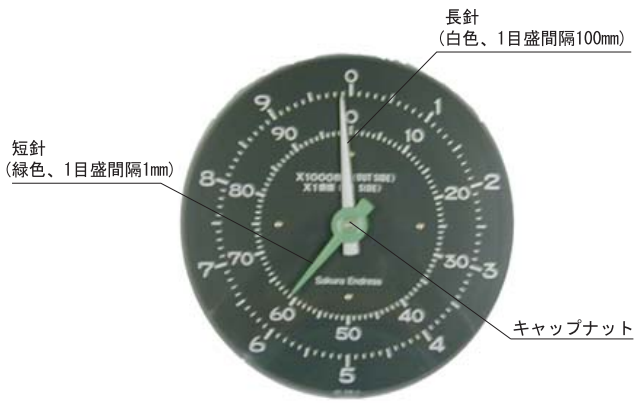

10m用目盛板

カウンタ表示

証明と認定

保護等級

LT1000 シリーズ	等級
1100, 1200, 1400, 1600	密閉防水　IP55

オーダーインフォメーション

LT11（LT1100）

10	指示方式
1	ダイヤル式 2 指針（レベル）
2	カウンター式（レベル）
5	ダイヤル式 2 指針（レベル）、天地逆向き（タンクトップ取付用）
9	特殊

20	巻上の有無
0	巻上ハンドルなし
1	巻上ハンドル付き
9	特殊

30	仕様
0	計器本体標準
9	特殊

40	接続規格
0	PS1 1/2″ ネジ（ユニオンなし）
A	PT 1 1/2″ ネジ（SUS316 ユニオン付き）
B	NPT 1 1/2″ ネジ（SUS316 ユニオン付き）
C	G(PF) 1 1/2″ ネジ（SUS316 ユニオン付き）
9	特殊

50	測定スパン
1	0 ～ 2.5m
2	0 ～ 5m
3	0 ～ 10m
4	0 ～ 16m
5	0 ～ 20m
6	0 ～ 30m（カウンター表示のみ）
9	特殊

60	キットコード
AAA	本体のみ、測定テープ含まず（標準キット外、付属機器別途手配）
000	本体のみ、測定テープ含まず（他の構成機器の手配なし）
005	CRT 用ガイドパイプ方式、テープ単独、 フロート Φ140
008	CRT タンクトップ取付用ガイドパイプ方式、テープ単独、フロート Φ140
060	CRT 用、接液材質 PVC（フック SS400）、ノブオール PVC、シールポットオール PVC、テープ単独、ガイドワイヤより線（テフロン被覆）
062	CRT 用、接液材質 PVC（フック SUS316）、ノブオール PVC、シールポットオール PVC、テープ単独、ガイドワイヤより線（テフロン被覆）
251	ガスホルダ用（浮屋根直結）、テープ単独
261	FRT 用標準、テープ単独
A01	CRT 用標準、テープ単独、ガイドワイヤ単線
A04	CRT 用、接液材質 SUS316、テープ単独、ガイドワイヤ単線
A06	CRT 用、接液材質 SUS316、ノブオール SUS316、テープ単独、ガイドワイヤ単線
A07	地下タンクトップ取付用、テープ単独、ガイドワイヤ単線
A10	地下タンクトップ取付用、接液材質 SUS316、ノブオール SUS316、テープ単独、ガイドワイヤ単線
A50	CRT 用標準、シールポット標準、テープ単独、ガイドワイヤ単線
A54	CRT 用、接液材質 SUS316、ノブオール SUS316、シールポットオール SUS316、テープ単独、ガイドワイヤ単線
B01	CRT 用標準、巻上付、テープ単独、ガイドワイヤ単線
B04	CRT 用、接液材質 SUS316、巻上付、テープ単独、ガイドワイヤ単線
B06	CRT 用、接液材質 SUS316、ノブオール SUS316、巻上付、テープ単独、ガイドワイヤ単線
B50	CRT 用標準、シールポット標準、巻上付、テープ単独、ガイドワイヤ単線
B54	CRT 用、接液材質 SUS316、ノブオール SUS316、シールポットオール SUS316、巻上付、テープ単独、ガイドワイヤ単線
C07	地下タンクトップ取付用、巻上付、テープ単独、ガイドワイヤ単線
C10	地下タンクトップ取付用、接液材質 SUS316、ノブオール SUS316、巻上付、テープ単独、ガイドワイヤ単線

LT11-							仕様コード（次ページに続く）

70							フロート
						1	20kPa/D400 x H100/SUS316/4.2kg/ 液比重 0.5 ≦ ρ ＜ 0.65
						2	20kPa/D400 x H100/SUS316/5kg/ 液比重 0.65 ≦ ρ ＜ 1.05
						3	20kPa/D400 x H100/SUS316/8kg/ 液比重 1.05 ≦ ρ ≦ 2.00
						4	フロート不要、KIT000/AAA（本体のみの場合は必ず選択）
						5	20kPa/D140 x H200/SUS316/2.1kg/ 液比重 0.5 ≦ ρ ＜ 0.94
						6	20kPa/D140 x H200/SUS316/2.4kg/ 液比重 0.94 ≦ ρ ≦ 2.00
						9	特殊

80							追加オプション + 塗装色
						0	塗装標準（銀色）
						C	計器本体指示部銅系不可 (他の標準部品に銅系は使用していない）+ 塗標準（銀色）
						D	計器本体指示蓋 (SS ＋ガラス)+ 塗装標準（銀色）
						J	銅系不可 + 蓋 (SS+ ガラス)+ 塗装標準（銀色）
						9	塗装色特殊

LT11-												仕様コード

LT12（LT1200）

10	指示方式
1	ダイヤル式 2 指針（レベル）
2	カウンター式（レベル）
5	ダイヤル式 2 指針（レベル）、天地逆向き（タンクトップ取付用）
9	特殊

20	巻上の有無
0	巻上ハンドルなし
1	巻上ハンドル付き
9	特殊

30	仕様
0	計器本体標準
9	特殊

40	接続規格／フランジ材質
1	フランジ、JIS10K 40A RF/AC4A
2	フランジ、ANSI150lb 11/2″RF/AC4A
3	フランジ、JPI150lb 11/2″RF/AC4A
A	フランジ、JIS10K 40A RF/SUS316
B	フランジ、ANSI150lb 11/2″RF/SUS316
C	フランジ、JPI150lb 11/2″RF/SUS316
9	特殊

50	測定スパン
1	0 ～ 2.5m
2	0 ～ 5m
3	0 ～ 10m
4	0 ～ 16m
5	0 ～ 20m
6	0 ～ 30m（カウンター表示のみ）
9	特殊

60	キットコード
AAA	本体のみ、測定テープ含まず（標準キット外、付属機器別途手配）
000	本体のみ、測定テープ含まず（他の構成機器の手配なし）
061	CRT 用、接液材質 PVC（フック SS400）、ノブオール PVC、シールポットオール PVC、テープ単独、ガイドワイヤより線（テフロン被覆）
063	CRT 用、接液材質 PVC(SUS316)、ノブオール PVC、シールポットオール PVC 付、テープ単独、ガイドワイヤより線（テフロン被覆）
252	ガスホルダ用（浮屋根直結）、テープ単独
262	FRT 用標準、テープ単独
A11	CRT 用標準、テープ単独、ガイドワイヤ単線
A14	CRT 用、接液材質 SUS316、テープ単独、ガイドワイヤ単線
A15	CRT 用、接液材質 SUS316、ノブオール SUS316、テープ単独、ガイドワイヤ単線
A40	地下タンクトップ取付用、テープ単独、ガイドワイヤ単線
A43	地下タンクトップ取付用、接液材質 SUS316、ノブオール SUS316、テープ単独、ガイドワイヤ単線
A55	CRT 用標準、シールポット標準、テープ単独、ガイドワイヤ単線
A59	CRT 用、接液材質 SUS316、ノブオール SUS316、シールポットオール SUS316、テープ単独、ガイドワイヤ単線
B55	CRT 用標準、シールポット標準付、巻上付、テープ単独、ガイドワイヤ単線
B59	CRT 用、接液材質 SUS316、ノブオール SUS316、シールポットオール SUS316、巻上付、テープ単独、ガイドワイヤ単線
B11	CRT 用標準、巻上付、テープ単独、ガイドワイヤ単線
B14	CRT 用、接液材質 SUS316、巻上付、テープ単独、ガイドワイヤ単線
B15	CRT 用、接液材質 SUS316、ノブオール SUS316、巻上付、テープ単独、ガイドワイヤ単線
B40	地下タンクトップ取付用、巻上付、テープ単独、ガイドワイヤ単線
B43	地下タンクトップ取付用、接液材質 SUS316、ノブオール SUS316、巻上付、テープ単独、ガイドワイヤ単線

70	フロート
1	20kPa/D400 x H100/SUS316/4.2kg/ 液比重 0.5 ≦ ρ ＜ 0.65
2	20kPa/D400 x H100/SUS316/5kg/ 液比重 0.65 ≦ ρ ＜ 1.05
3	20kPa/D400 x H100/SUS316/8kg/ 液比重 1.05 ≦ ρ ≦ 2.00
4	フロート不要、KIT000/AAA（本体のみの場合は必ず選択）
9	特殊

LT12-								仕様コード（次ページに続く）

80							**追加オプション + 塗装色**						
							0	塗装標準（銀色）					
							C	計器本体指示部銅系不可 (他の標準部品に銅系は使用していない）+ 塗装標準（銀色）					
							D	計器本体指示蓋 (SS ＋ガラス)+ 塗装標準（銀色）					
							J	銅系不可 + 蓋 (SS+ ガラス)+ 塗装標準（銀色）					
							9	塗装色特殊					
LT12–													仕様コード

LT14（LT1400）

10	指示方式
1	ダイヤル式 2 指針（レベル）
2	カウンター式（レベル）
5	ダイヤル式 2 指針（レベル）、天地逆向き（タンクトップ取付用）
9	特殊

20	巻上の有無
0	巻上ハンドルなし
1	巻上ハンドル付き
9	特殊

30	仕様
0	標準
9	特殊

40	接続規格 / 計器本体材質
1	フランジ、JIS 10K 40A RF
3	フランジ、ANSI 1-1/2″ 150lbs RF
5	フランジ、JPI 1-1/2″ 150lbs RF
A	フランジ、JIS10K 40A RF/SCS13
C	フランジ、ANSI 1-1/2″ 150lbs RF/SCS13
E	フランジ、JPI 1-1/2″ 150lbs RF/SCS13
9	特殊

50	測定スパン
1	0 ～ 2.5m
2	0 ～ 5m
3	0 ～ 10m
4	0 ～ 16m
5	0 ～ 20m
6	0 ～ 30m（カウンター表示のみ）
9	特殊

60	キットコード
AAA	本体のみ、測定テープ含まず（標準キット外、付属機器別途手配）
000	本体のみ、測定テープ含まず（他の構成機器の手配なし）
040	90°　エルボ x 2ヶ、AC4A/ 接液 SUS316/ 特殊弁 AC4A
041	90°　エルボ x 1ヶ、135°　エルボ x 2ヶ、SCS13/ 接液 SUS316/ 特殊弁 SCS13
078	90°　エルボ x 1ヶ、135°　エルボ x 2ヶ、AC4A/ 接液 SUS316/ 特殊弁 AC4A
094	巻上付、90°　エルボ x 2ヶ、AC4A/ 接液 SUS316/ 特殊弁 AC4A
095	巻上付、90°　エルボ x 1ヶ、135°　エルボ x 2ヶ、SCS13/ 接液 SUS316/ 特殊弁 SCS13
098	巻上付、90°　エルボ x 1ヶ、135°　エルボ x 2ヶ、AC4A/ 接液 SUS316/ 特殊弁 AC4A

70	フロート
4	フロート不要、KIT000/AAA（本体のみの場合は必ず選択）
5	2.5MPa/D400 x H200/SUS316/8.3kg/ 液比重 0.5 ≦ ρ ＜ 0.7
9	特殊

80	追加オプション + 塗装色
0	オプションなし + 塗装標準（銀色）ステンレス仕様では塗装なし
C	計器本体指示部銅系不可（他の標準部品に銅系は使用していない）+ 塗装標準（銀色）ステンレス仕様では塗装なし
9	塗装色特殊

LT14-												仕様コード

LT16（LT1600）

10	指示方式
1	ダイヤル式 2 指針（レベル）
2	カウンター式（レベル）
5	ダイヤル式 2 指針（レベル）、天地逆向き（タンクトップ取付用）
9	特殊

20	巻上の有無
0	巻上ハンドルなし
1	巻上ハンドル付き
9	特殊

30	仕様
0	計器本体標準
9	特殊

40	接続規格 / 計器本体材質 / ボルト材質
1	フランジ、JIS10K 40A RF
2	フランジ、JIS20K 40A RF
3	フランジ、ANSI 1-1/2″ 150lbs RF
4	フランジ、ANSI 1-1/2″ 300lbs RF
5	フランジ、JPI 1-1/2″ 150lbs RF
6	フランジ、JPI 1-1/2″ 300lbs RF
A	フランジ、JIS 10K 40A RF/SUS304
B	フランジ、JIS 20K 40A RF/SUS304
C	フランジ、ANSI 1-1/2″ 150lbs RF/SUS304
D	フランジ、ANSI 1-1/2″ 300lbs RF/SUS304
E	フランジ、JPI 1-1/2″ 150lbs RF/SUS304
F	フランジ、JPI 1-1/2″ 300lbs RF/SUS304
G	フランジ、JIS 20K 40A RF/SUS304/SNB7
H	フランジ、ANSI1-1/2″ 300lbs RF/SUS304/SNB7
J	フランジ、JPI 1-1/2″ 300lbs RF/SUS304/SNB7
9	特殊

50	測定スパン
1	0 ～ 2.5m
2	0 ～ 5m
3	0 ～ 10m
4	0 ～ 16m
5	0 ～ 20m
6	0 ～ 30m（カウンター表示のみ）
9	特殊

60	キットコード
AAA	本体のみ、測定テープ含まず（標準キット外、付属機器別途手配）
000	本体のみ、測定テープ含まず（他の構成機器の手配なし）
042	90°　エルボ ×1、135°　エルボ ×2、SCPL1/ 接液 SUS316/ 特殊弁 SCS13
043	90°　エルボ ×2ヶ、SCPL1/ 接液 SUS316/ 特殊弁 SCS13
044	タンクトップ取付用、90°　エルボ ×2ヶ
096	巻上付、90°　エルボ ×1ヶ、135°　エルボ ×2、SCPL1/ 接液 SUS316/ 特殊弁 SCS13
097	巻上付、90°　エルボ ×2ヶ、SCPL1/ 接液 SUS316/ 特殊弁 SCS13

70	フロート
4	フロート不要、KIT000/AAA（本体のみの場合は必ず選択）
5	2.5MPa/D400 x H200/SUS316/8.3kg/ 液比重 0.5 ≦ ρ ＜ 0.7
9	特殊

80	追加オプション + 塗装色
0	塗装標準（銀色）
B	計器本体の外装ボル SU304　+ 塗装標準（銀色）
C	計器本体指示部銅系不可（他の標準部品に銅系は使用していない）+ 塗装標準（銀色）
F	外装ボルト SUS+ 銅系不可 + 塗装標準（銀色）
9	塗装色特殊

LT16-												仕様コード

オプション

アンカーウエイト

タンク底にガイドワイヤフックを固定取付できない（タンク内部に液体が入っている等）の場合には、ガイドワイヤをたるみなく張るためにアンカーウエイトを使用します。

材質：SS400 または SUS316
重量：約 23kg

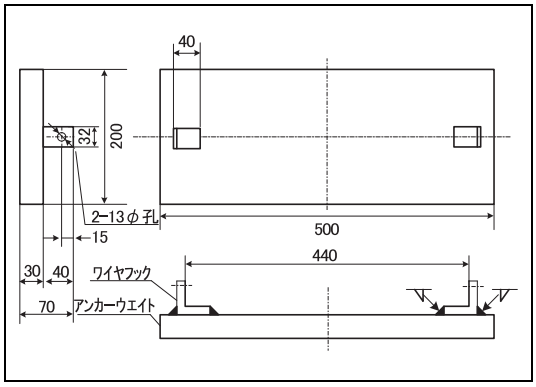

シールポット
(LT1100/1200 用)

シール液を充填して、タンク内のベーパーを遮断するのに使用します。

シール液：液体パラフィンまたはスピンドルオイル
最大シール圧力：0.4bar/1150cc
形状：U 型
接続規格：ねじ込みまたはフランジ
材質：AC4A+SGP または SUS316 または PVC
参照ページ：15, 16

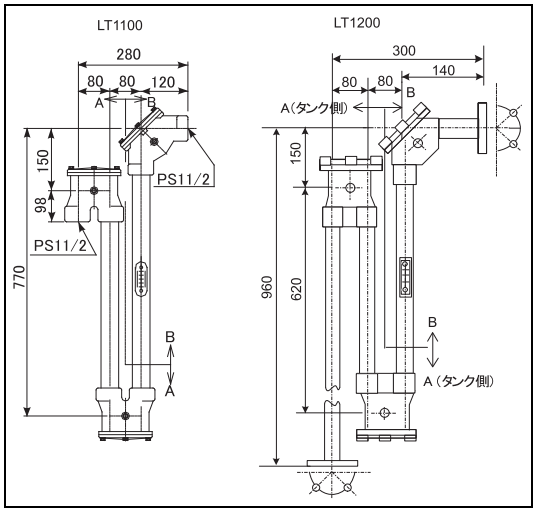

巻上ハンドル

巻上ハンドルは計器本体に取付けられ、手動でフロートを上下させることができます。測定条件が悪い場所（かく拌機付等）では、事前に巻き上げることでフロートや測定テープの破損防止に役立ちます。

パイプサポータ

パイプサポータは、ガイドパイプをタンク外壁に取付けるために使用します。

材質：SS400

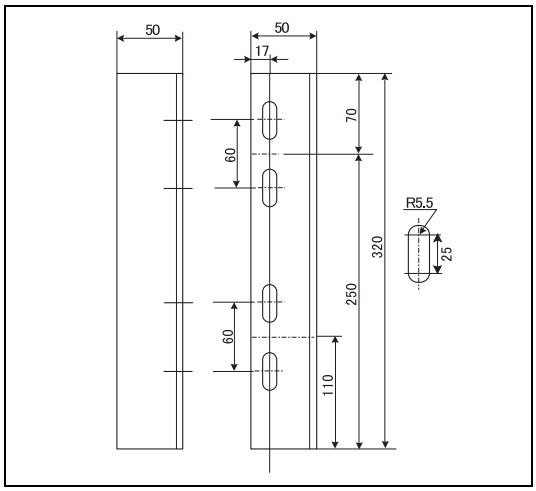

キットコードの内容および材質一覧表

LT1100

KIT 明細

- 表に数字や＊印が付いている仕様が適用されます。記載されている数字は付属品の数量を示します。
- 付属品の接続ネジ及び接続フランジ規格は接続規格で選択した仕様に準じます。
- 材質記号　SUS304:ステンレス、SUS316:ステンレス、SUS316L:ステンレス、SCS13:ステンレス鋳物、SCS14:ステンレス鋳物、STPL:鉄パイプ、SCPL:鋳鋼、SS400:鉄、ADC:アルミ、AC:アルミ、PFA:フッ素樹脂、PTFE:フッ素樹脂、PVC:塩化ビニール
- タンク形状記号　CRT:コーンルーフタンク（固定屋根タンク）、FRT:（フローティングルーフタンク（浮き屋根タンク）、

適応計器本体型式			LT1100													
		巻上なし	000	005	008	060	062	251	261	A01	A04	A06	A07	A10	A50	A54
		巻上あり								B01	B04	B06	C07	C10	B50	B54
ガイドワイヤ		より線 （被覆線を含む）				＊	＊									
		単線								＊	＊	＊	＊	＊	＊	＊
付属品	仕様項目	適応タンク形状/用途 / 材質、規格等	計器本体のみ	CRT/Max.10m/ガイドパイプ	地下タンク/トップ取付/Max.10m/ガイドパイプ	CRT/ベーパシール/接液：PVC+SS400/接ガス：PVC	CRT/ベーパシール/接液：PVC+SUS316/接ガス:PVC	湿式ガスホルダ	FRT	CRT	CRT/接液SUS316	CRT/接液SUS316	地下タンク/トップ取付	地下タンク/トップ取付/接液 SUS316	CRT/ベーパシール	CRT/ベーパシール/接液SUS316
フロート	外装/外径	SUS316/D400							1	1	1	1	1	1	1	1
		SUS316/D140		1	1											
		PVC/D400				1	1									
シールポット	外装/ローラ	ADC,AC,SGP/SUS316L													1	
		SCS14,SUS316/SUS316L														1
		PVC/PVC				1	1									
	接続	ネジ11/2″													＊	＊
		フランジ11/2″				＊	＊									
90° ガイドエルボ	外装	ADC or AC		2		1	1	2	2	2	2	2			1	1
		SCS13														
		SCS14														
	ローラ	SUS316L		＊		＊	＊	＊	＊	＊	＊	＊			＊	＊
		SUS304														
	接続	ネジ11/2″		＊		＊	＊	＊	＊	＊	＊	＊			＊	＊
		フランジ11/2″														
測定テープ	テープ	SUS316		1	1					1	1	1	1	1	1	1
	テープ＋ワイヤ	SUS316+SUS316						1	1							
		SUS316+PFA被服				1	1									
	納入形態	単品付属		＊	＊	＊	＊	＊	＊	＊	＊	＊	＊	＊	＊	＊
ガイドノブ	外装	ADC or AC								2	2		2		2	
		SUS316										2		2		2
	シャフト&スプリング	SUS316								＊	＊	＊	＊	＊	＊	＊
	内外装	PVC				2	2									
	接続	ネジ1″								＊	＊		＊		＊	
		フランジ11/2″				＊	＊									
		ソケット溶接										＊		＊		＊
ガイドワイヤ	被服より線 x 1本	SUS316 D3PFA被服D4.6				1	1									
	単線 x 2本	SUS316 D3								2	2	2	2	2	2	2
ワイヤフック（溶接取付）	┗型x2個	SS400								2			2		2	
		SUS316									2	2		2		2
		SS400+PVC				2										
		SUS316+PVC					2									
ワイヤガイドソケット	外装/接続	鋳鉄+PVC/ネジ11/2″						1	1							
ワイヤガイドメタル	外装/接続	SS400+PTFE/フランジ							1							
測定ワイヤフック	外装/取付	SS400/溶接取付						1								
計器サポータ	外装/取付	SS400/溶接取付		1		1	1	1	1	1	1	1			1	1

LT1200

KIT 明細

- 表に数字や＊印が付いている仕様が適用されます。記載されている数字は付属品の数量を示します。
- 付属品の接続ネジ及び接続フランジ規格は接続規格で選択した仕様に準じます。
- 材質記号　SUS304:ステンレス、SUS316:ステンレス、SUS316L:ステンレス、SCS13:ステンレス鋳物、SCS14:ステンレス鋳物、STPL:鉄パイプ、SCPL:鋳鋼、SS400:鉄、ADC:アルミ、AC:アルミ、PFA:フッ素樹脂、PTFE:フッ素樹脂、PVC:塩化ビニール
- タンク形状記号　CRT:コーンルーフタンク（固定屋根タンク）、FRT:（フローティングルーフタンク（浮き屋根タンク）、

適応計器本体型式			LT1200											
		巻上なし	000	061	063	252	262	A11	A14	A15	A40	A43	A55	A59
		巻上あり						B11	B14	B15	B40	B43	B55	B59
ガイドワイヤ		より線 （被覆線を含む）		＊	＊									
		単線						＊	＊	＊	＊	＊	＊	＊
付属品	仕様項目	適応タンク形状/用途 材質､規格等	計器本体のみ	CRT/ベーパシール/接液：PVC+SS400/接ガス：PVC	CRT/ベーパシール/接液：PVC+SUS316/接ガス：PVC	湿式ガスホルダ	FRT	CRT	CRT/接液SUS316	CRT/接液SUS316	地下タンク/トップ取付	地下タンク/トップ取付/接液 SUS316	CRT/ベーパシール	CRT/ベーパシール/接液SUS316
フロート	外装/外径	SUS316/D400					1	1	1	1	1	1	1	1
		SUS316/D140												
		PVC/D400		1	1									
シールポット	外装/ローラ	ADC,AC,SGP/SUS316L											1	
		SCS14,SUS316/SUS316L												1
		PVC/PVC		1	1									
	接続	ネジ11/2″												
		フランジ11/2″		＊	＊								＊	＊
90°ガイドエルボ	外装	ADC or AC		1	1	2	2	2	2	2			1	1
		SCS13												
		SCS14												
	ローラ	SUS316L		＊	＊	＊	＊	＊	＊	＊			＊	＊
		SUS304												
	接続	ネジ11/2″												
		フランジ11/2″		＊	＊	＊	＊	＊	＊	＊			＊	＊
測定テープ	テープ	SUS316						1	1	1	1	1	1	1
	テープ＋ワイヤ	SUS316+SUS316				1	1							
		SUS316+PFA被服		1	1									
	納入形態	単品付属		＊	＊	＊	＊	＊	＊	＊	＊	＊	＊	＊
ガイドノブ	外装	ADC or AC						2	2		2		2	
		SUS316								2		2		2
	シャフト&スプリング	SUS316						＊	＊	＊	＊	＊	＊	＊
	内外装	PVC		2	2									
	接続	ネジ1″												
		フランジ11/2″		＊	＊			＊	＊	＊	＊	＊	＊	＊
		ソケット溶接												
ガイドワイヤ	被服より線 x 1本	SUS316 D3PFA被服D4.6		1	1									
	単線 x 2本	SUS316 D3						2	2	2	2	2	2	2
ワイヤフック（溶接取付）	┗型x2個	SS400						2			2		2	
		SUS316							2	2		2		2
		SS400+PVC		2										
		SUS316+PVC			2									
ワイヤガイドソケット	外装/接続	鋳鉄+PVC/ネジ11/2″				1	1							
ワイヤガイドメタル	外装/接続	SS400+PTFE/フランジ					1							
測定ワイヤフック	外装/取付	SS400/溶接取付				1								
計器サポータ	外装/取付	SS400/溶接取付		1	1	1	1	1	1	1			1	1

KIT明細

・表に数字や＊印が付いている仕様が適用されます。記載されている数字は付属品の数量を示します。 ・付属品の接続ネジ及び接続フランジ規格は接続規格で選択した仕様に準じます。

・材質記号　SUS304：ステンレス、SUS316：ステンレス、SCS13：ステンレス鋳物、SCS14：ステンレス鋳物、STPL：鉄パイプ、SCPL：鋳物、SS400:鉄、SECC:鉄、ADC：アルミニウム
AC：アルミニウム、PFA：フッ素樹脂、 PVC：塩化ビニール

・タンク形状記号　CRT：コーンルーフタンク(固定屋根タンク)、FRT：フローティングルーフタンク（浮き屋根タンク）

適応計器本体型式			LT1400				LT1600			
キットコード		巻上なし	000	040	078	041	000	042	043	044
		巻上あり		094	098	095		096	097	
ガイドワイヤ		単線		＊	＊	＊	＊	＊	＊	＊
付属品	仕様項目	適応タンク形状/用途 / 材質、規格等	計器本体のみ	非球形タンク/接液SUS316	球形タンク/接液SUS316	球形タンク/接液SUS316/外装SCS13	計器本体のみ	球形タンク/接液SUS316	非球形タンク/接液SUS316	圧力タンク/トップ取付/接液SUS316
フロート	外装/外径	SUS316/D400		1	1	1		1	1	1
特殊弁	外装/接続	AC/フランジ11/2″		1	1					
90°ガイドエルボ	外装/接続	SCS13/フランジ11/2″				1		1	1	1
		ADC or AC/フランジ11/2″		2	1					
135°ガイドエルボ	ローラ	SCPL/フランジ11/2″						1	2	
		SCS13/フランジ11/2″				1				
		SUS316L		＊	＊	＊				
	外装/接続	SUS304						＊	＊	
		ADC or AC/フランジ11/2″			2					
測定テープ	ローラ	SCPL/フランジ11/2″						2		
		SCS13/フランジ11/2″				2				
		SUS316L			＊	＊				
	テープ	SUS304						＊		
		SUS316（単品付属）		1	1	1		1	1	1
ガイドノブ	外装/接続	ADC or AC/フランジ11/2″		2	2					
ガイドワイヤ	シャフト&スプリング	STPL/フランジ11/2″						2	2	2
		SUS304/フランジ11/2″				2				
		SUS316		＊	＊	＊		＊	＊	＊
	単線 x 2本	SUS316 D3		2	2	2		2	2	2
ワイヤフック										
	L 型x2個	SUS316（溶接取付）		2	2	2		2	2	2

■ 仙台営業所
〒 980-0011
仙台市青葉区上杉 2-5-12 今野ビル
Tel. 022(265) 2262　Fax. 022(265) 8678

■ 新潟営業所
〒 950-0923
新潟市中央区姥ヶ山 4-11-18
Tel. 025(286)5905　Fax. 025(286)5906

■ 千葉営業所
〒 290-0054
千葉県市原市五井中央東 1-15-24
斉藤ﾋﾞﾙ
Tel. 0436(23)4601　Fax. 0436(21)9364

■ 東京営業所
〒 183-0036
府中市日新町 5-70-3
Tel. 042(314)1922 Fax. 042(314)1945

■ 横浜営業所
〒 221-0045
横浜市神奈川区神奈川 2-8-8 第 1 川島ビル
Tel. 045(441)5701　Fax. 045(441)5702

■ 名古屋営業所
〒 463-0088
名古屋市守山区鳥神町 88
Tel. 052(795)0221　Fax. 052(795)0440

■ 大阪営業所
〒 564-0042
吹田市穂波町 26-4
Tel. 06(6389)2511　Fax. 06(6389) 8182

■ 水島営業所
〒 712-8061
岡山県倉敷市神田 1-5-5
Tel. 086(445)0611　Fax. 086(448)1464

■ 徳山営業所
〒 746-0028
山口県周南市鼓海町 2-118-46
Tel. 0834(25)6231　Fax. 0834(25)6232

■ 小倉営業所
〒 802-0971
北九州市小倉南区守恒本町 3-7-6
Tel. 093(963)2822　Fax. 093(963)2832

Endress+Hauser
People for Process Automation

エンドレスハウザー ジャパン株式会社

TI 044N/08/ja/05.08
FM+SGML 6.0

本誌からの無断転載・複製はご遠慮ください。また、記載内容はお断りなく変更することがありますのでご了承ください。